

MODBRIX

1

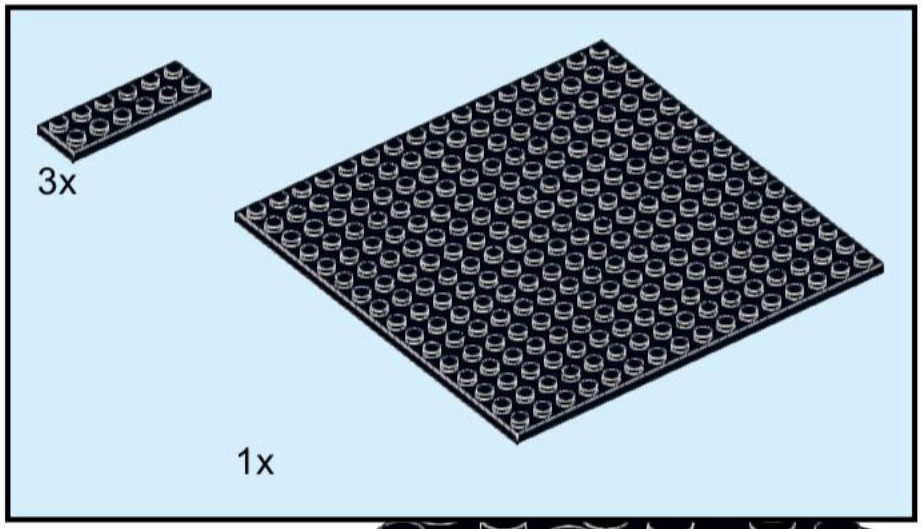

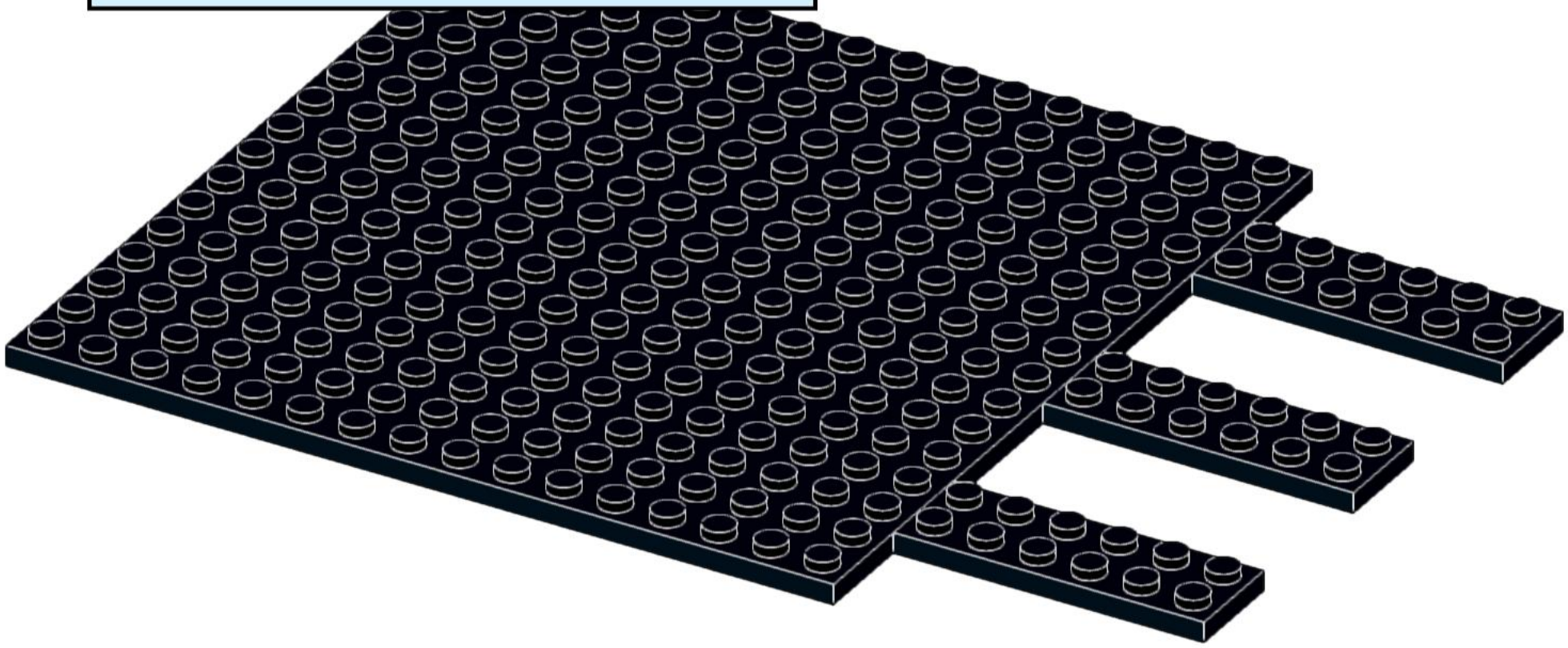

2

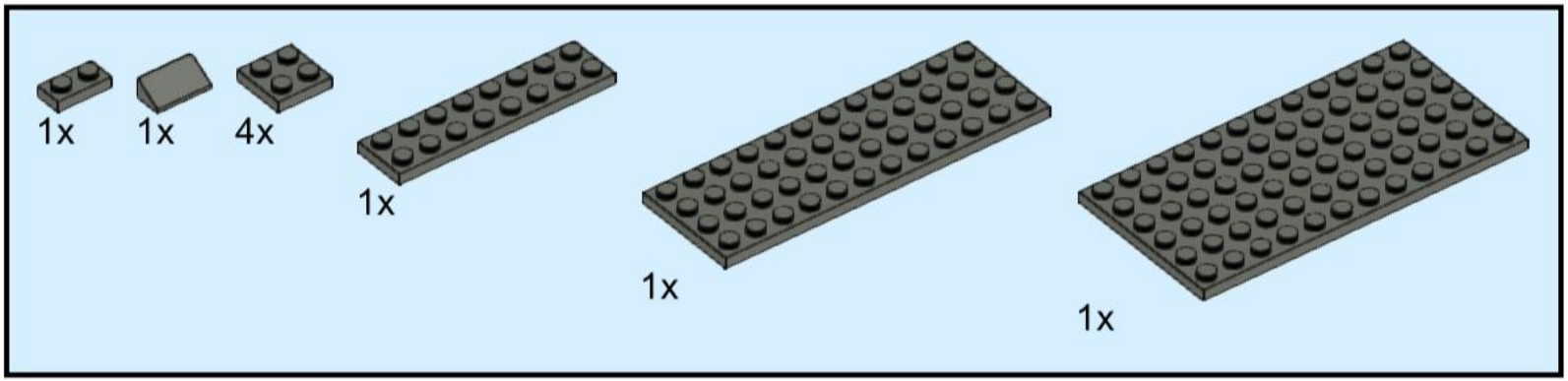

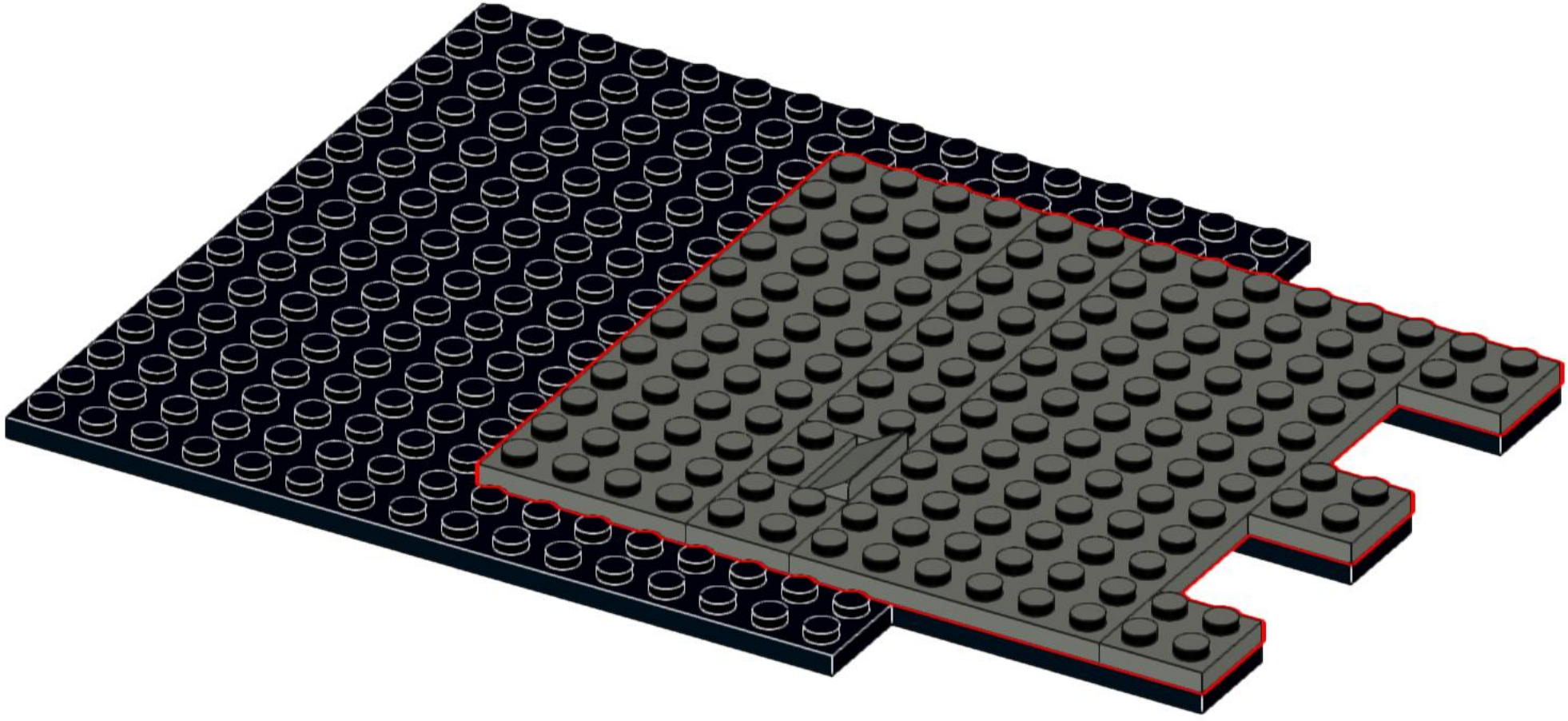

3

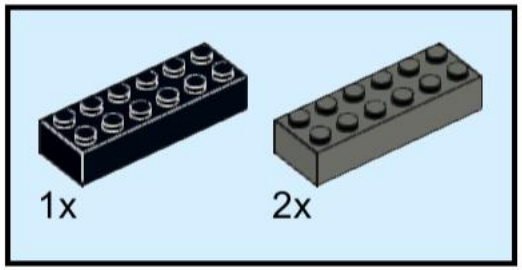

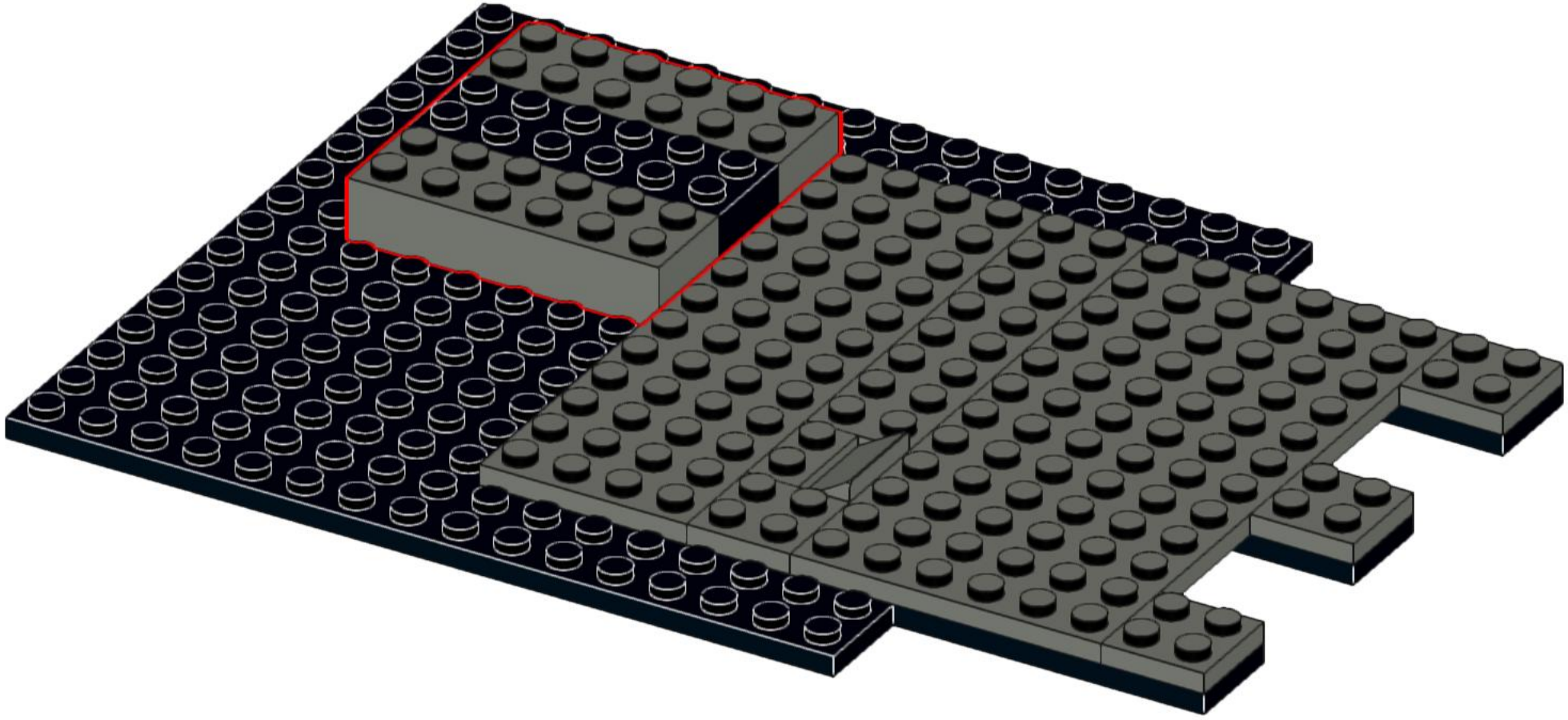

4

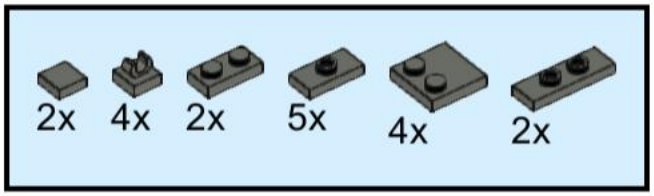

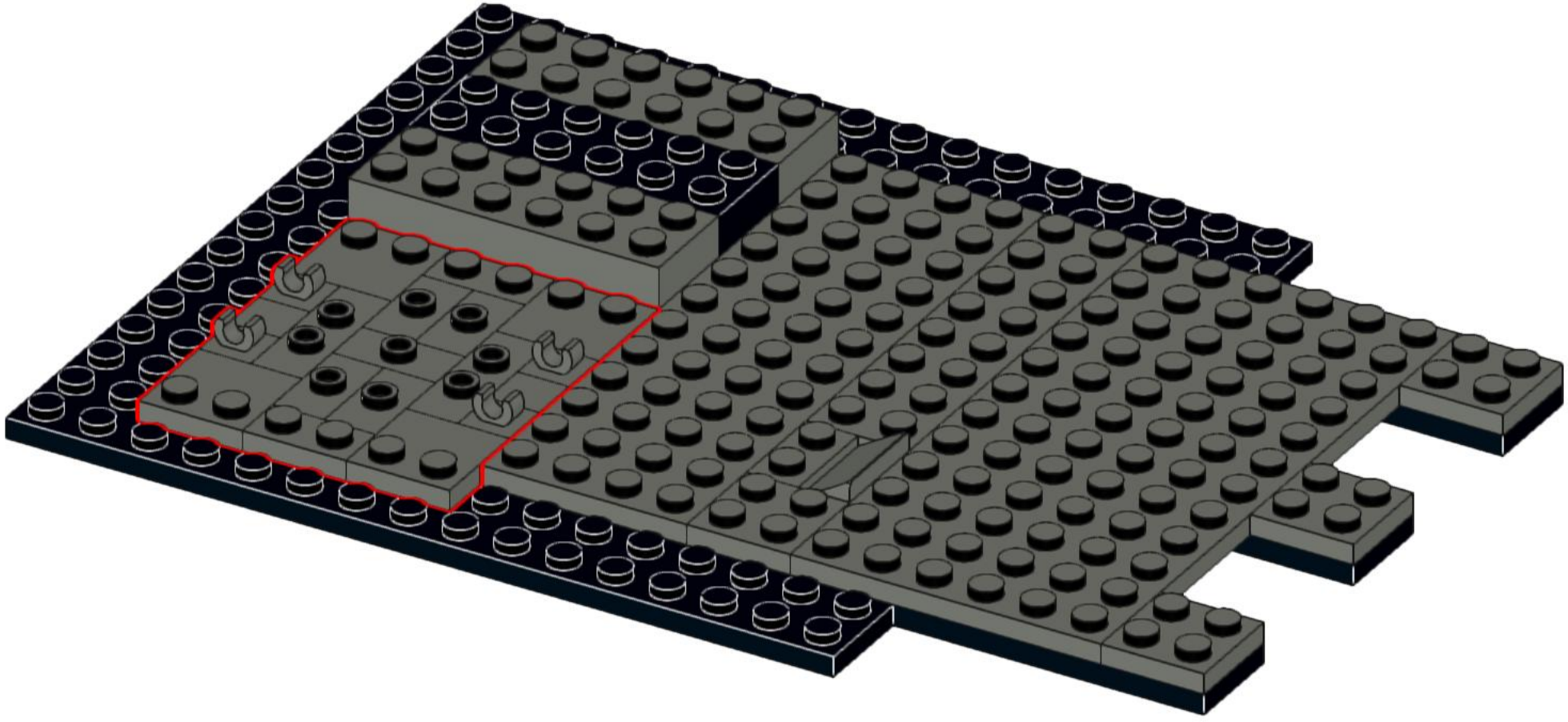

5

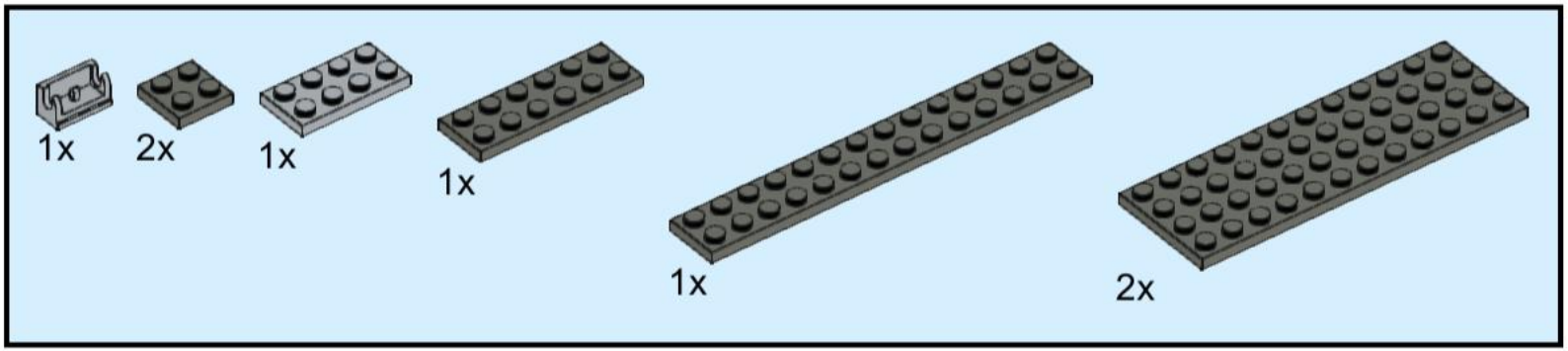

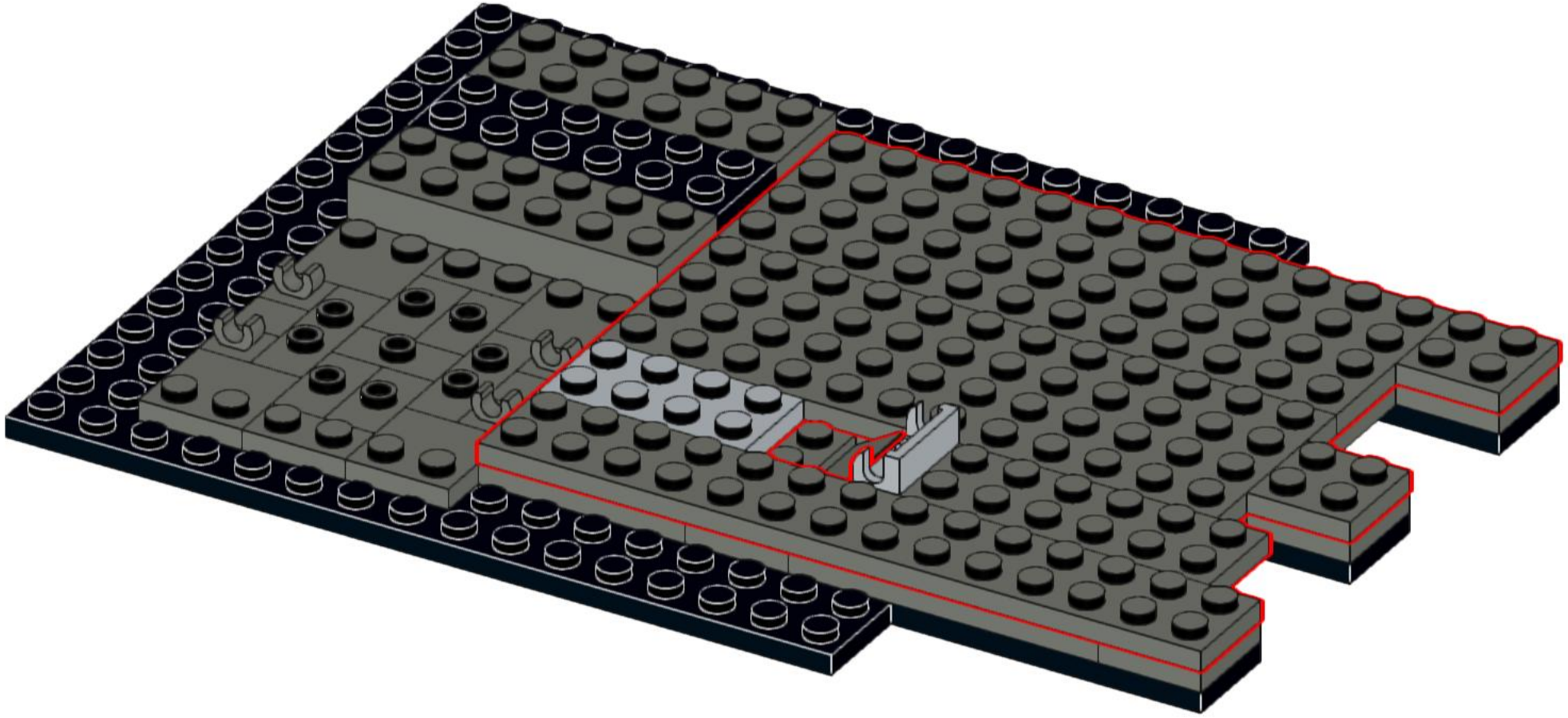

6

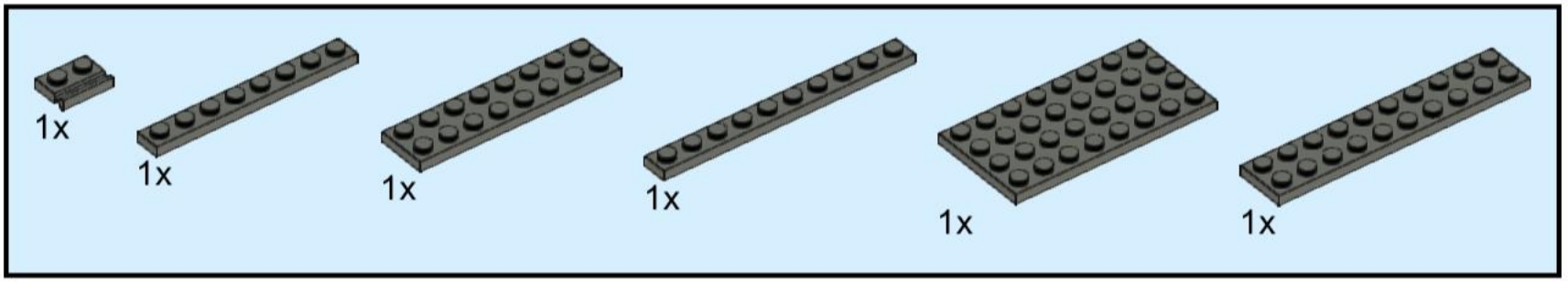

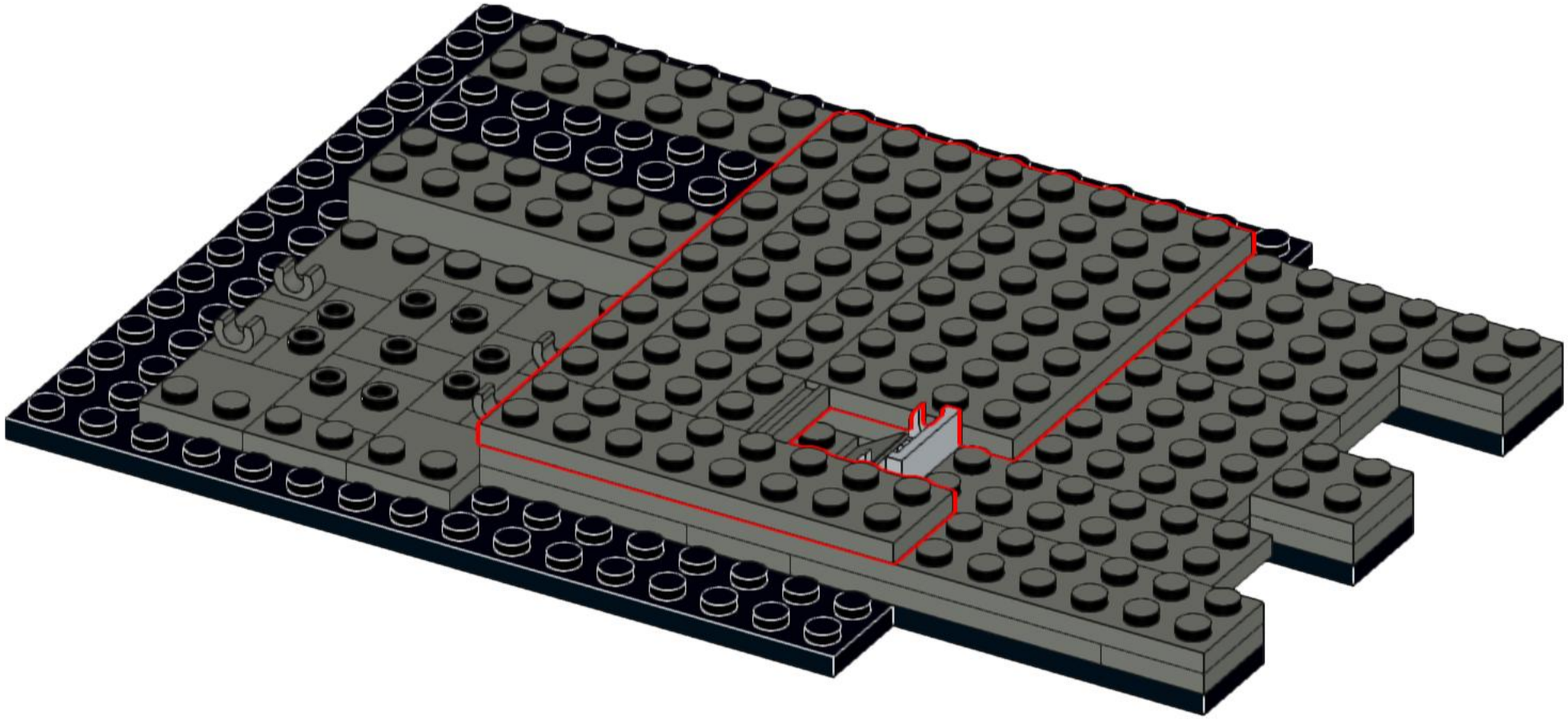

7

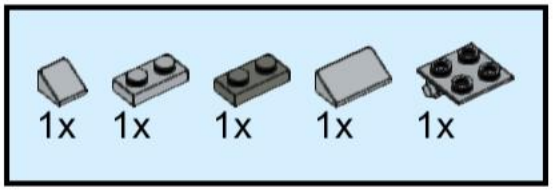

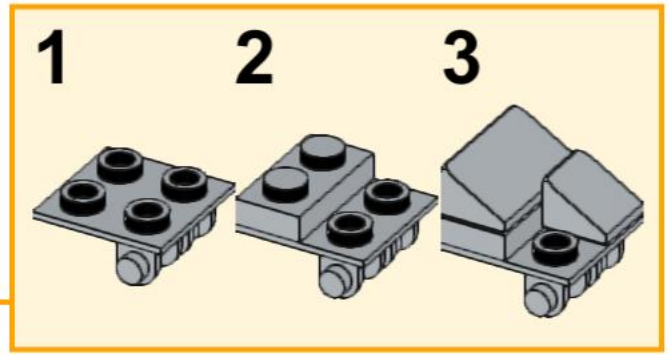

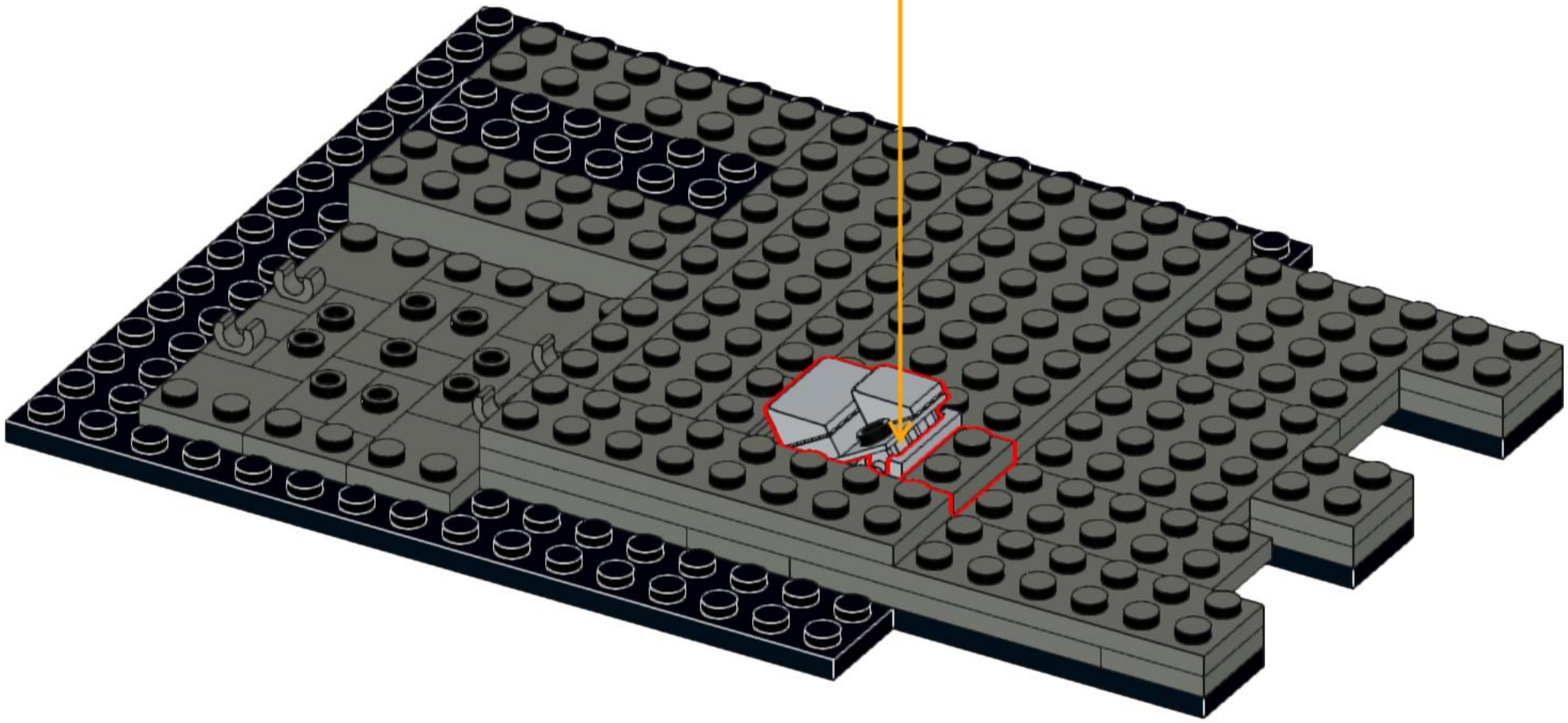

8

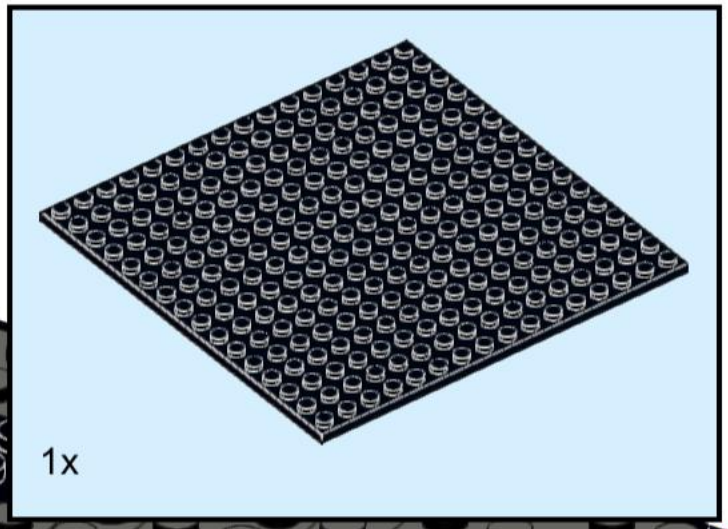

1x

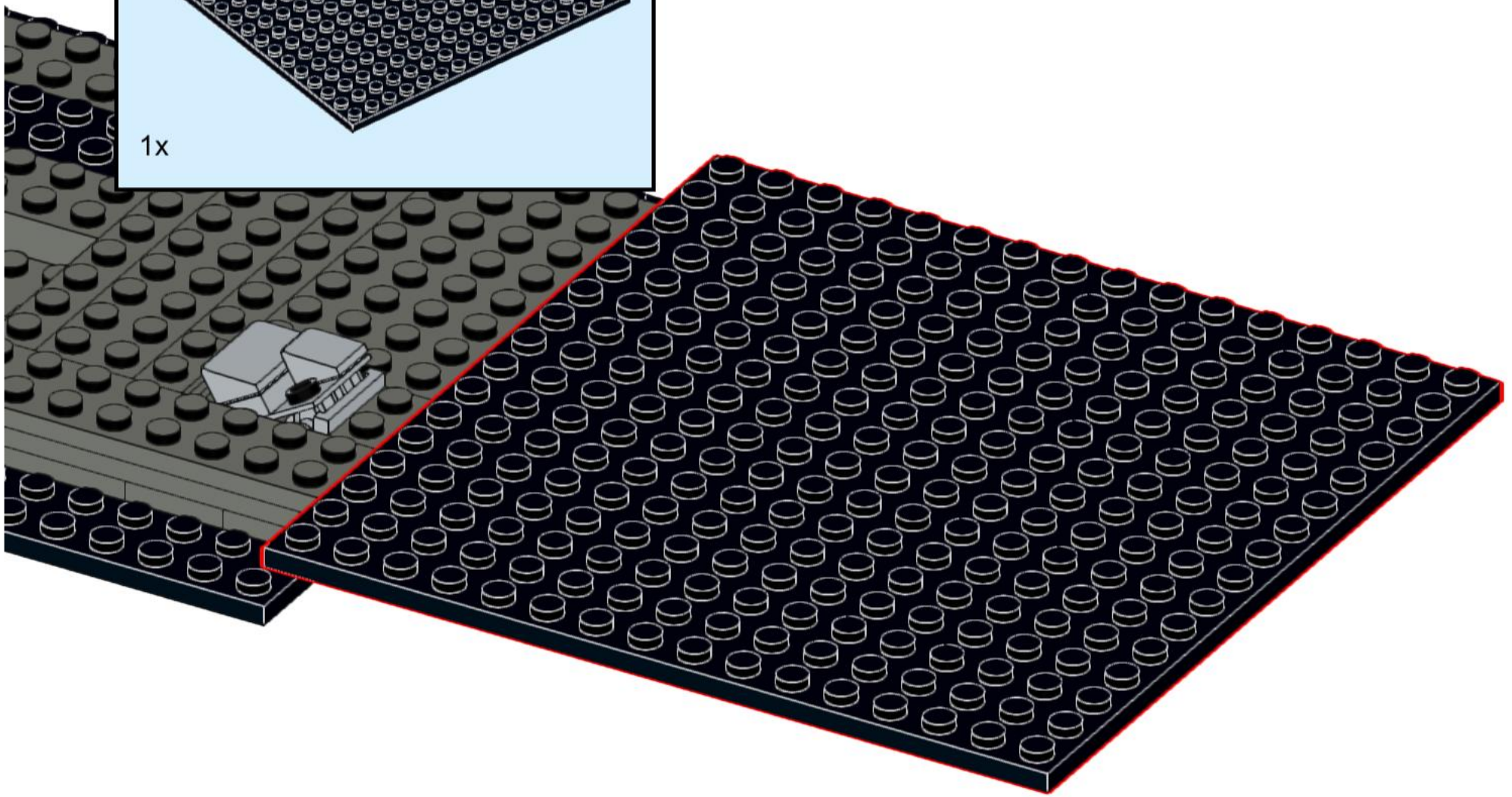

9

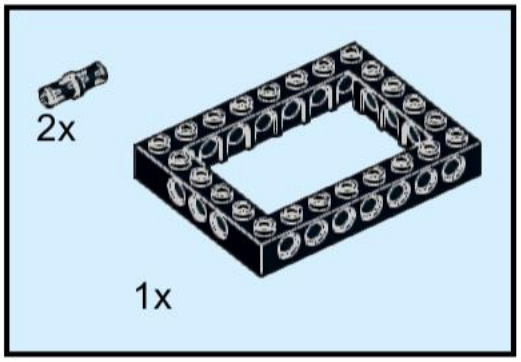

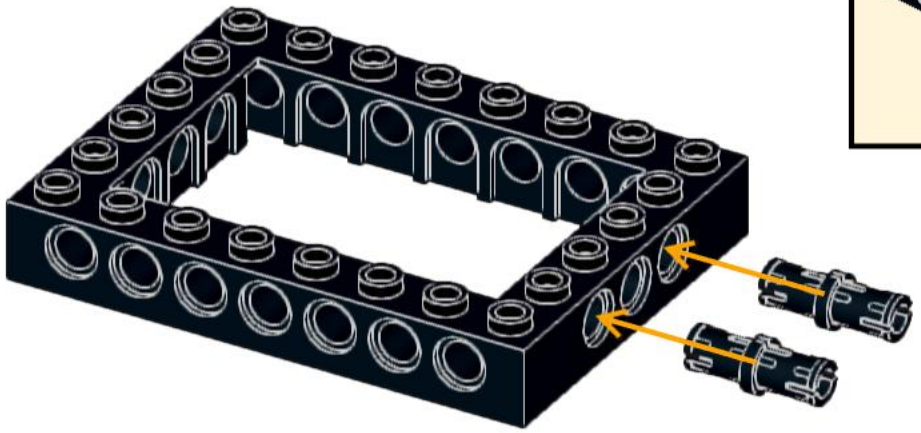

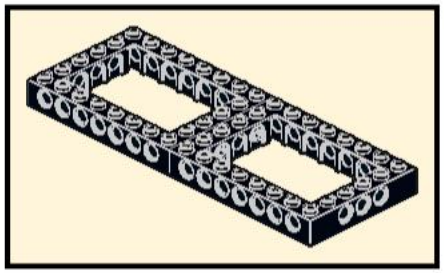

10

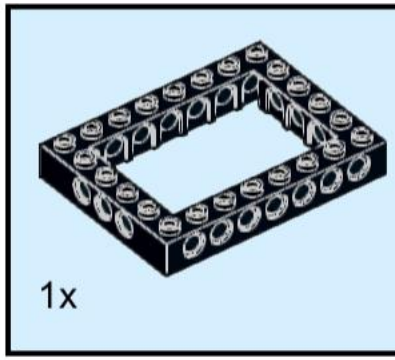

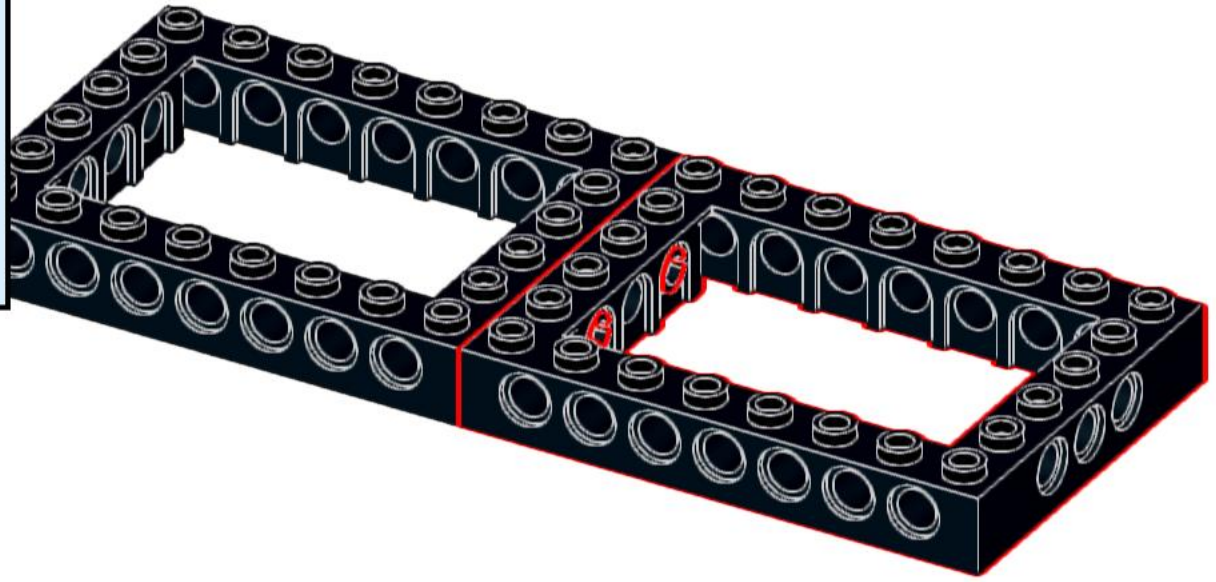

11

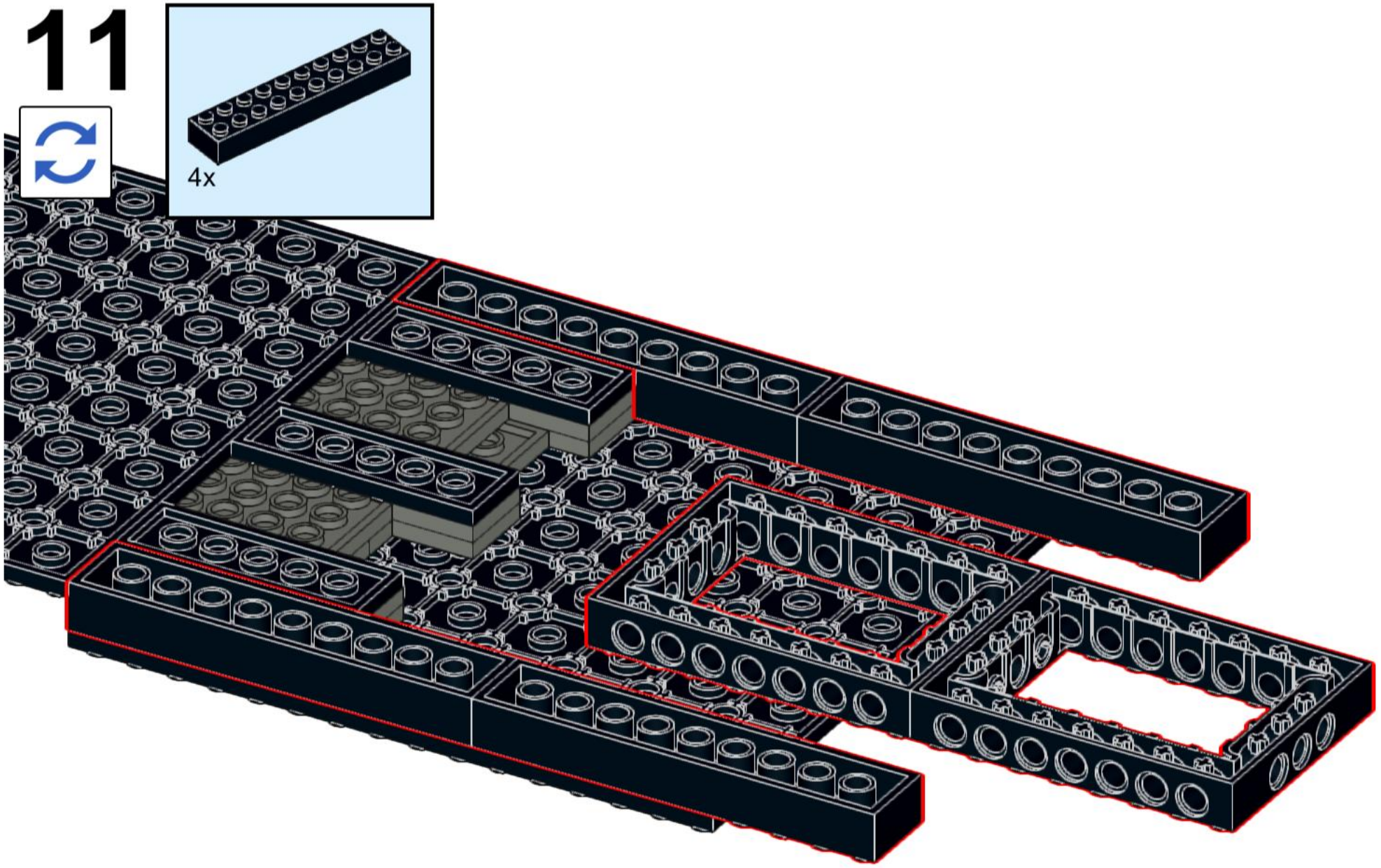

12

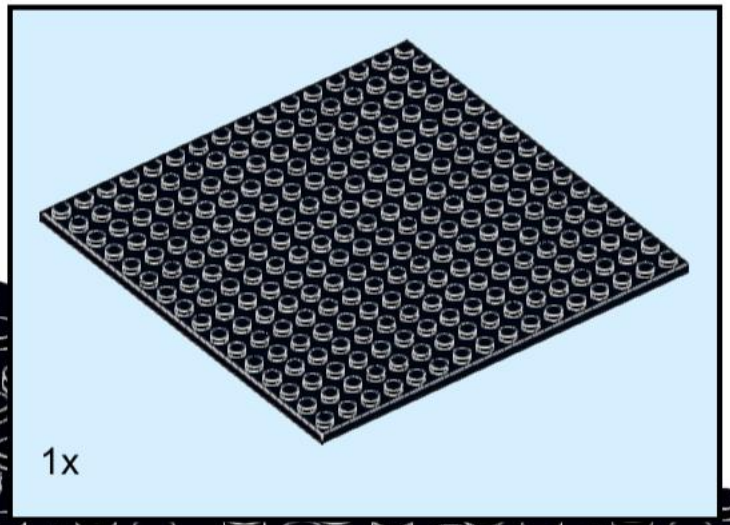

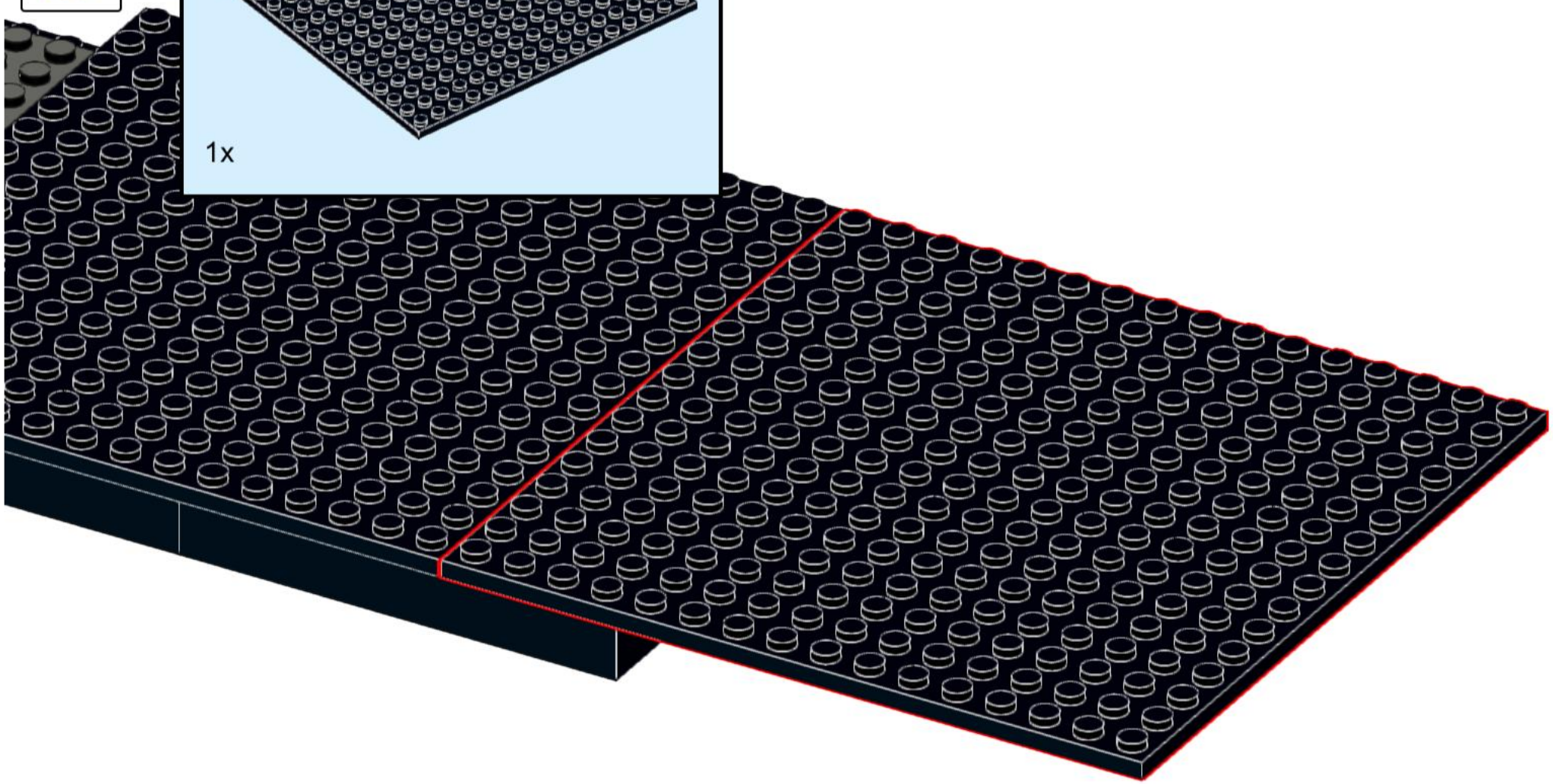

13

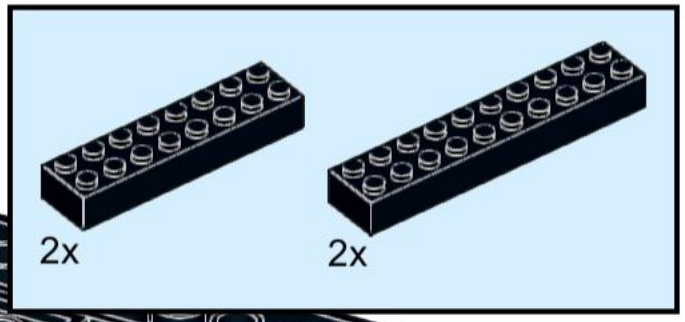

14

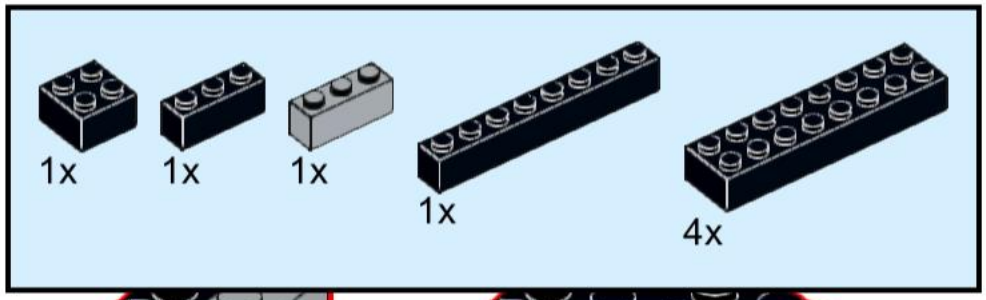

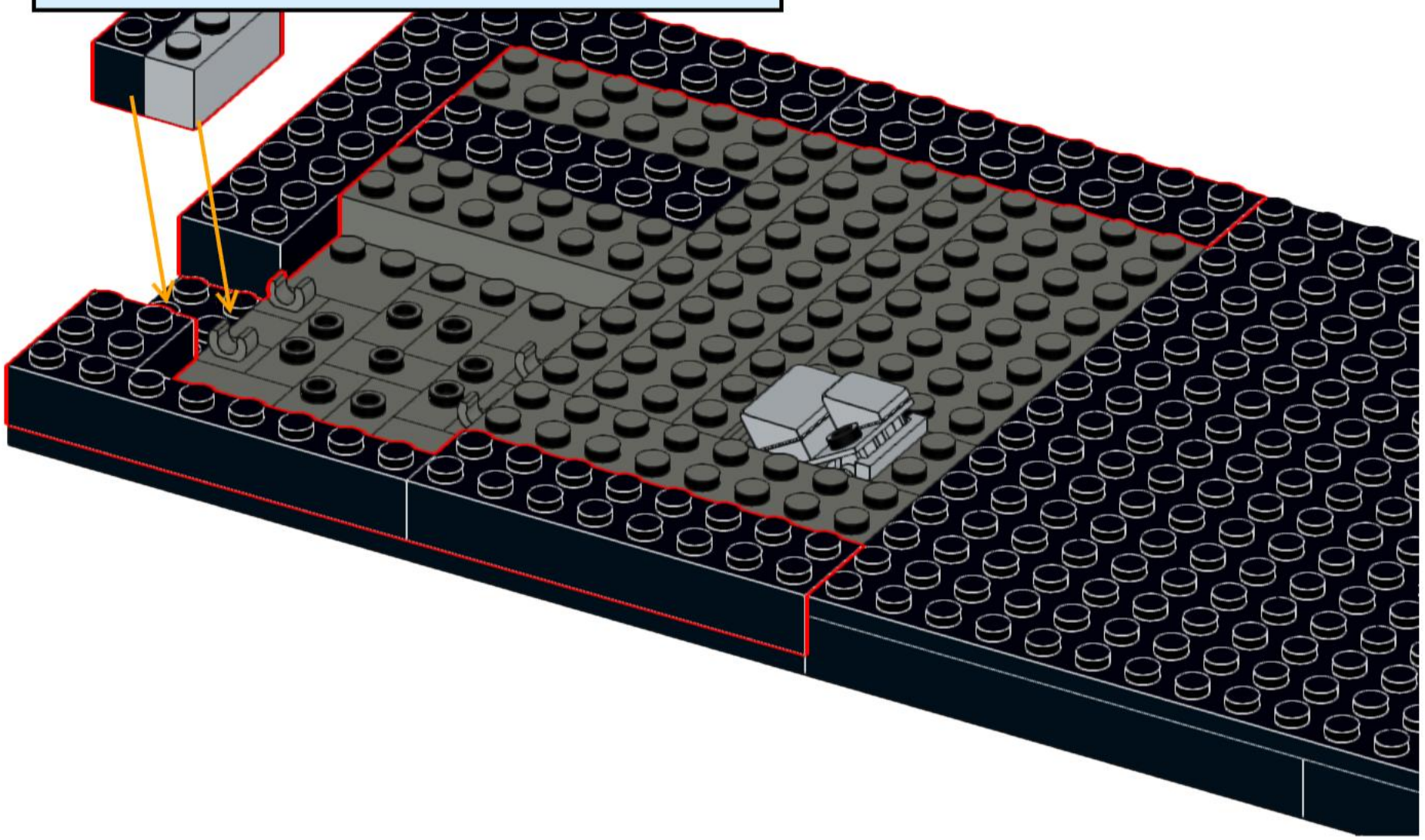

15

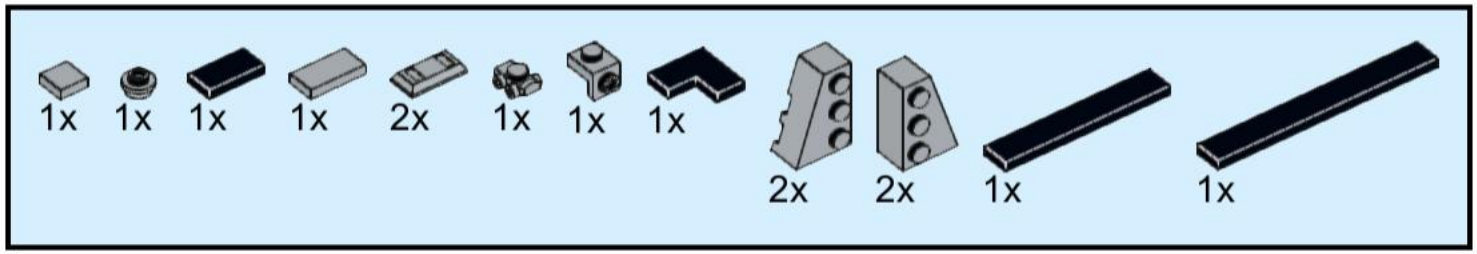

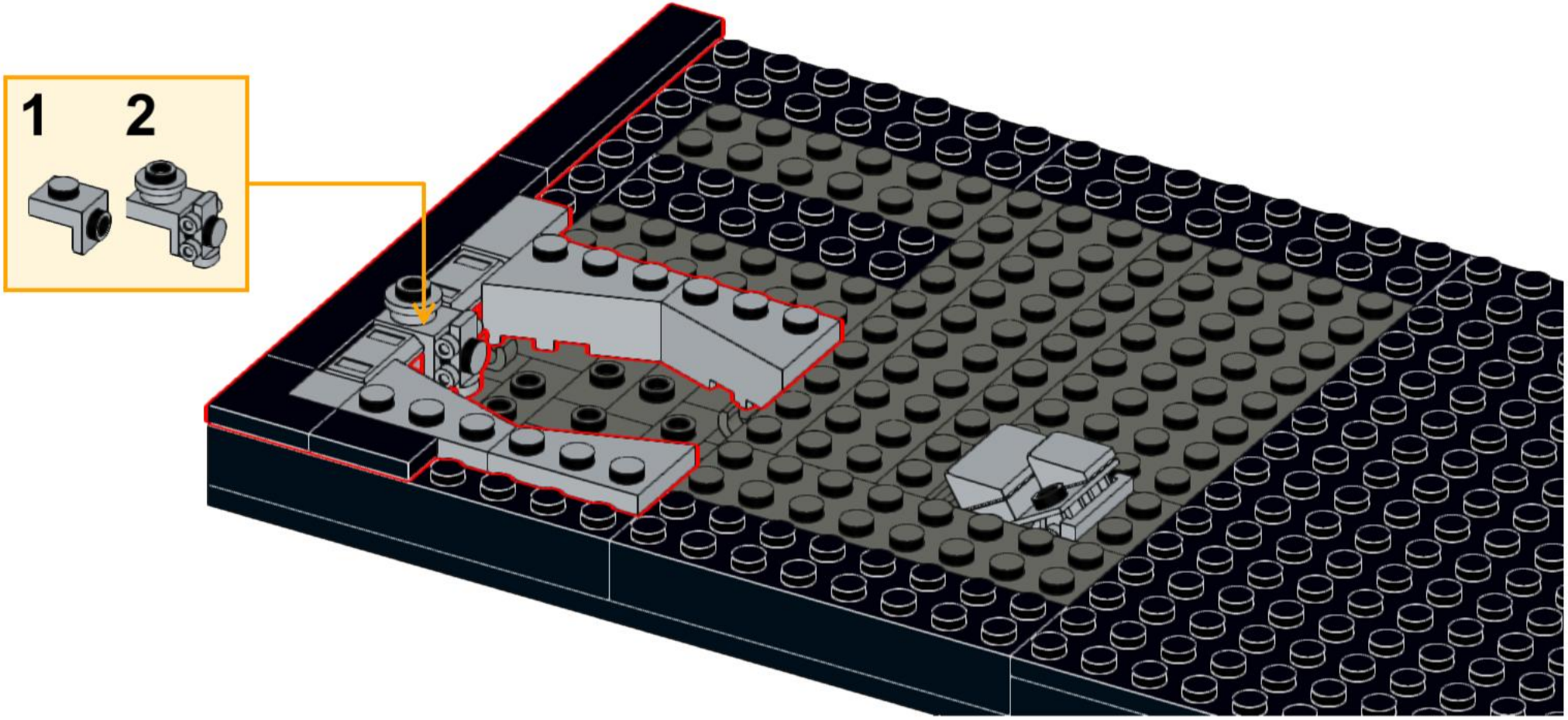

16

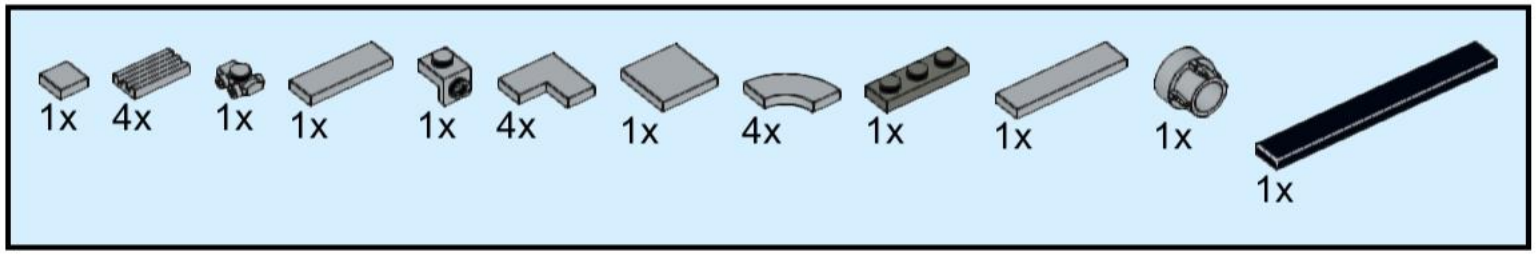

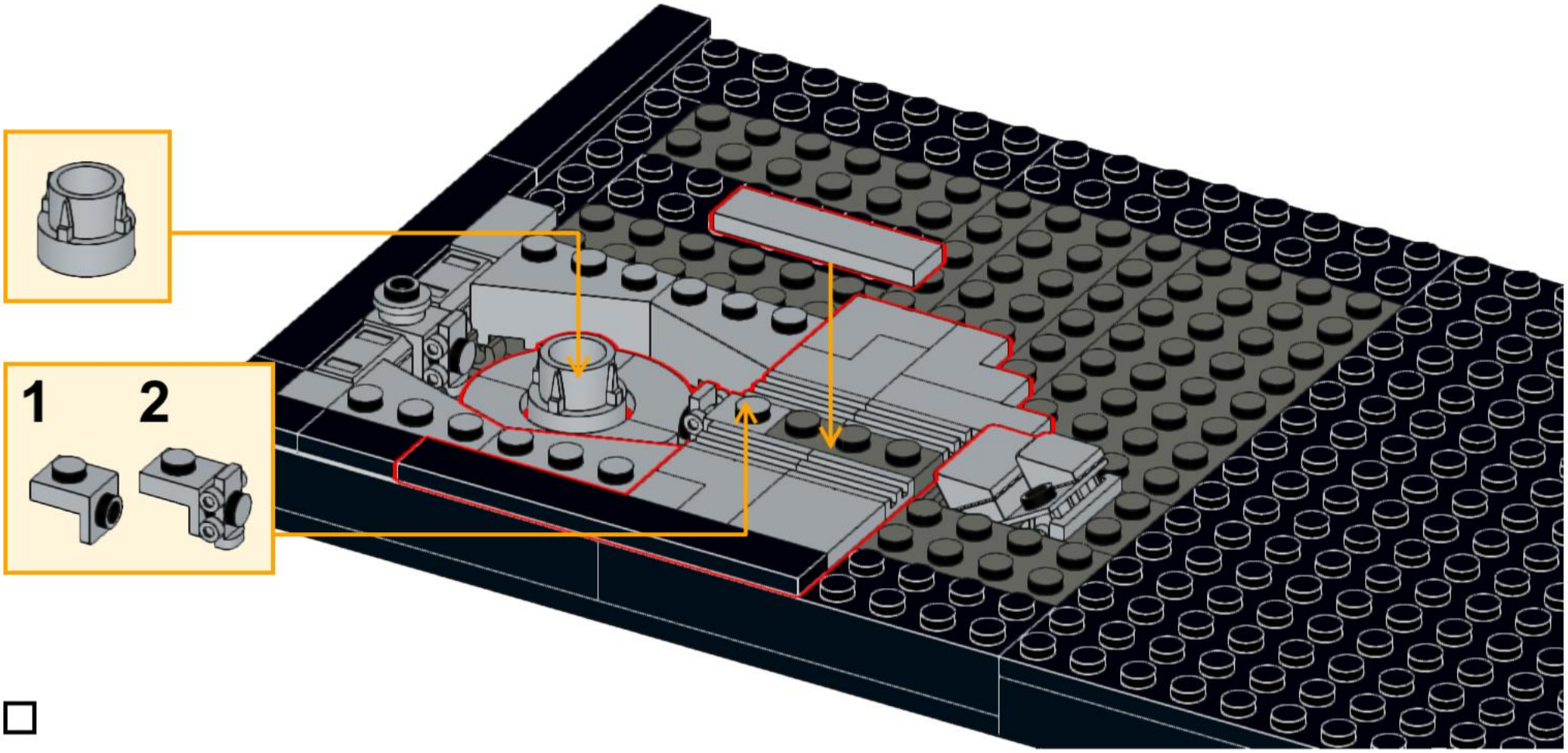

☐

17

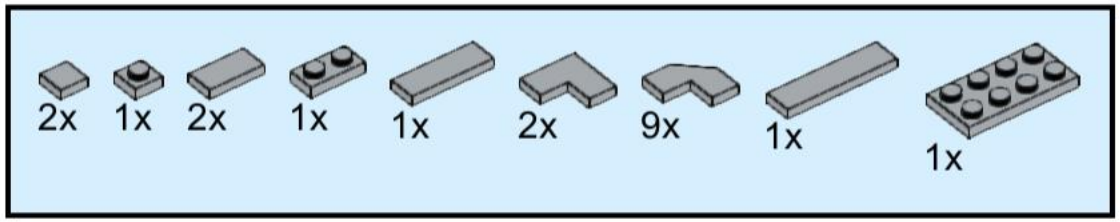

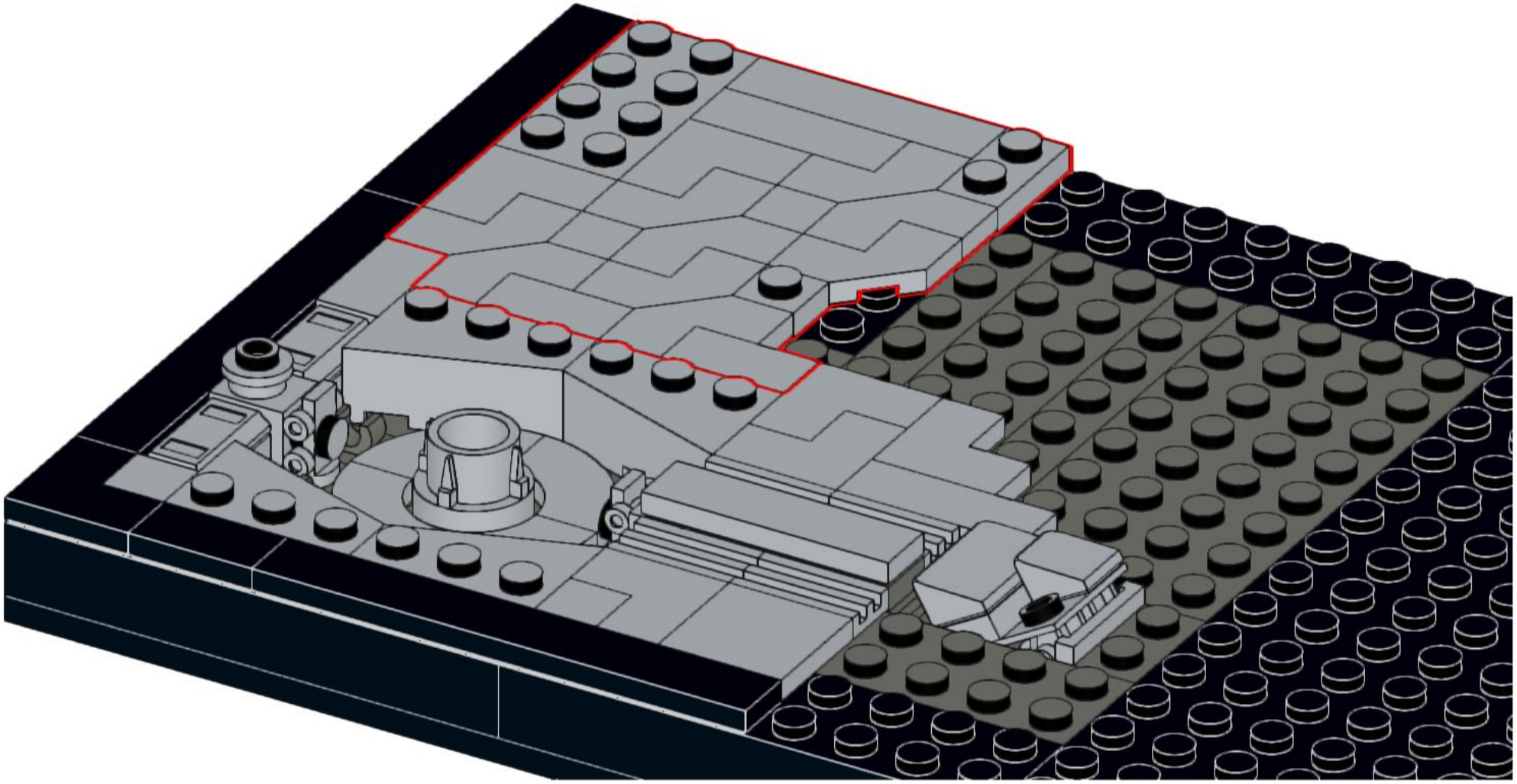

18

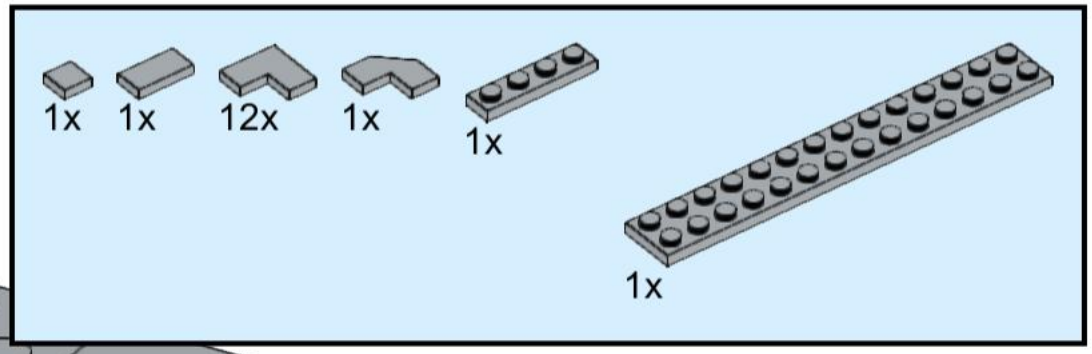

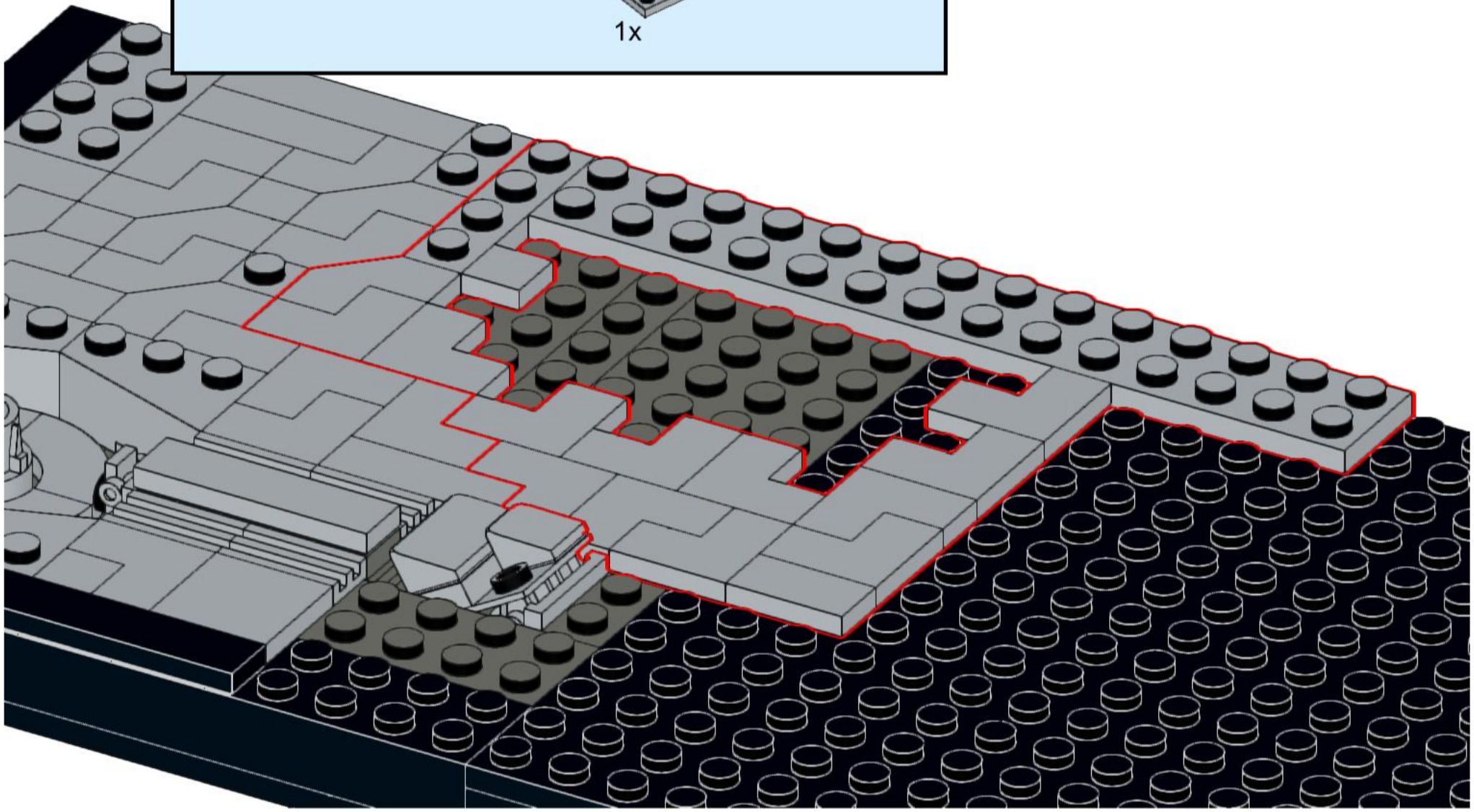

19

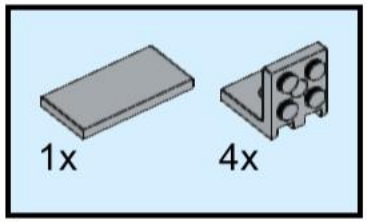

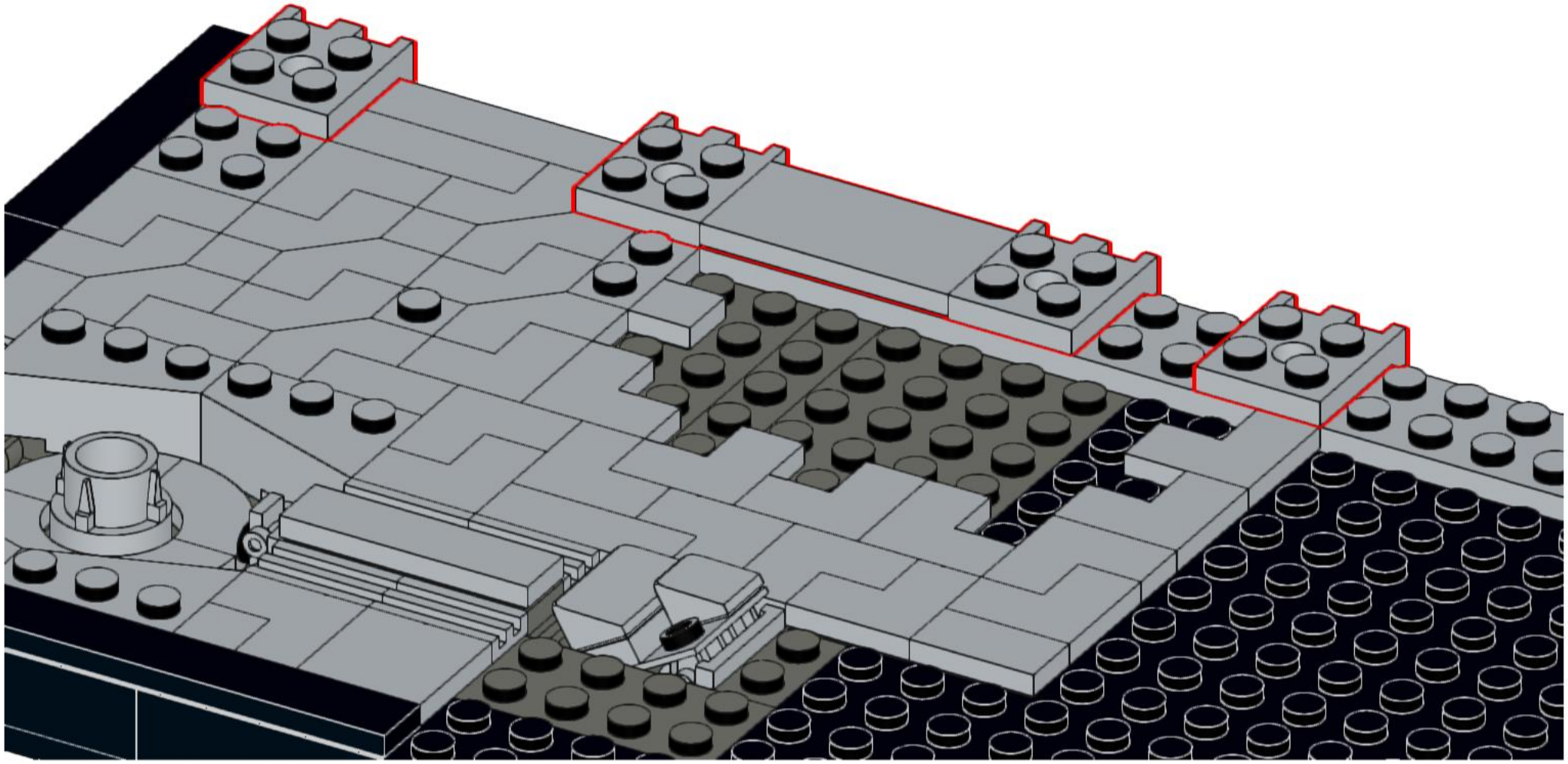

20

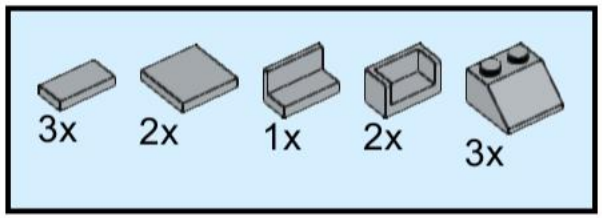

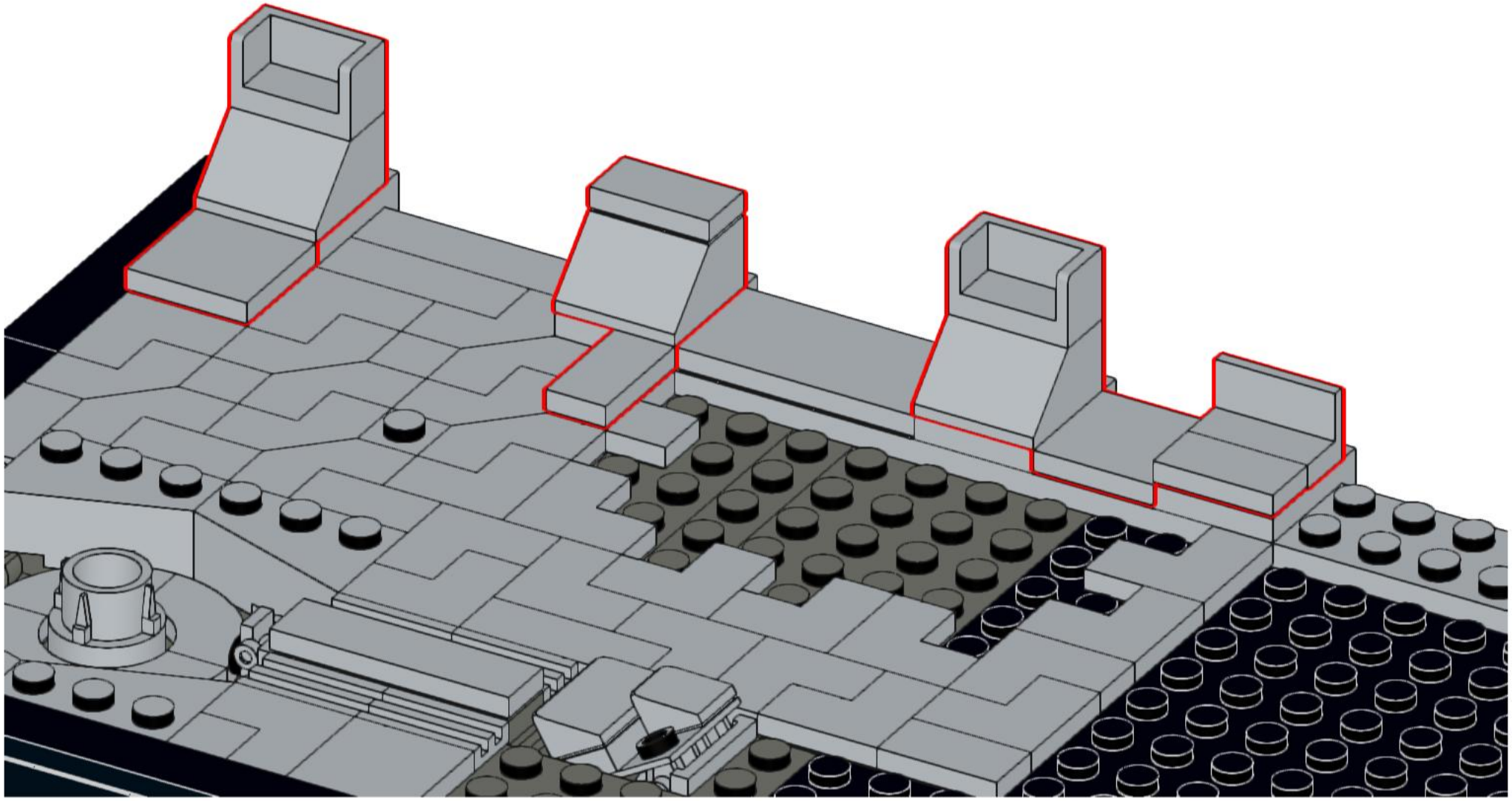

21

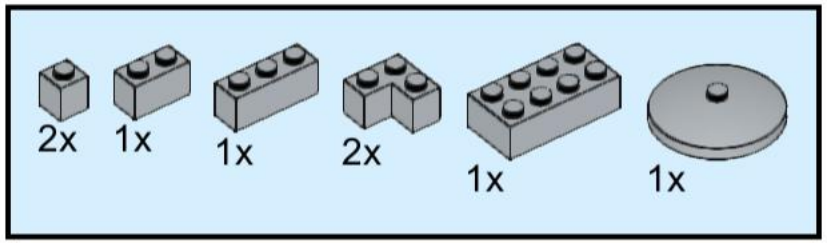

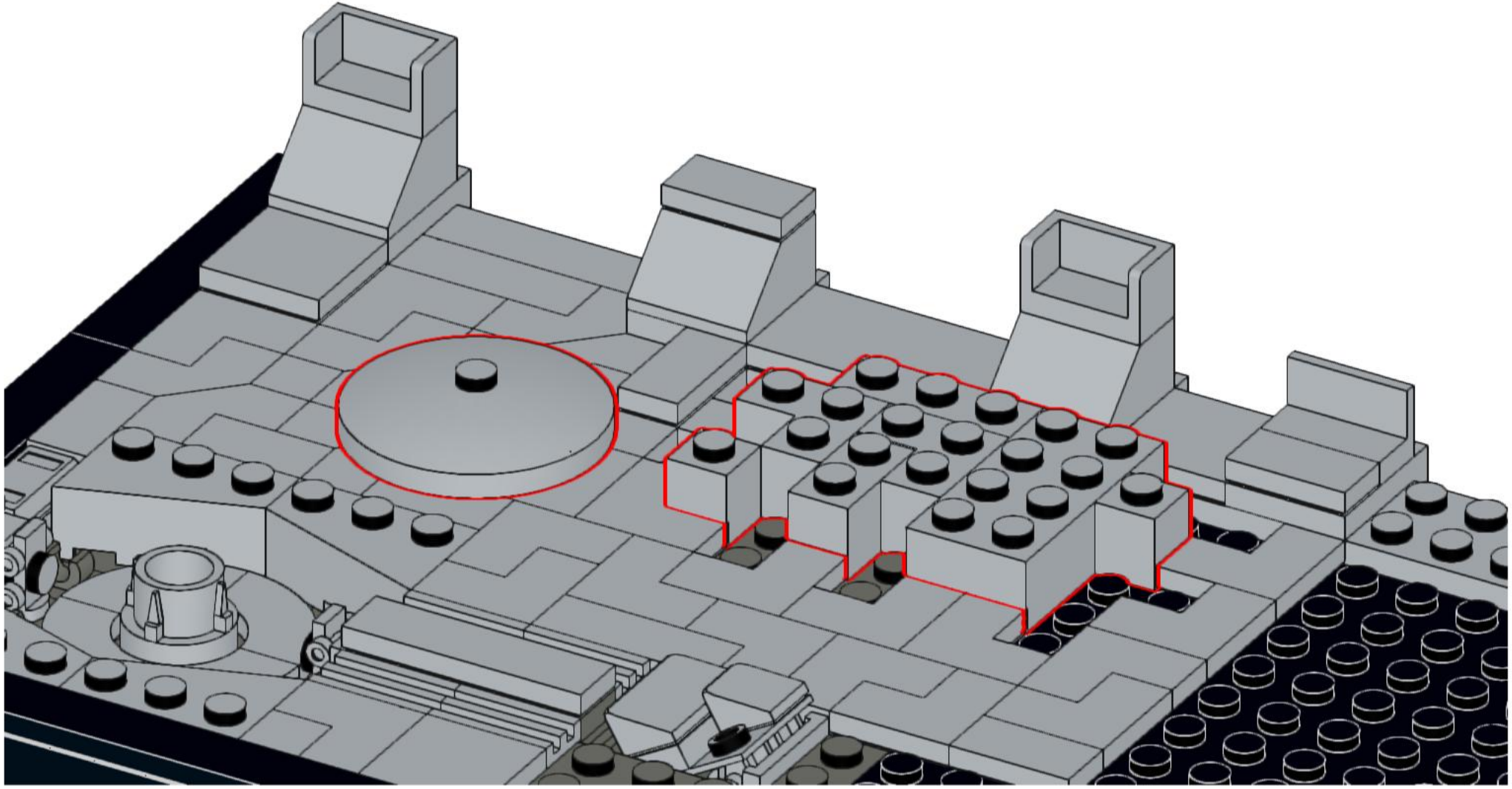

22

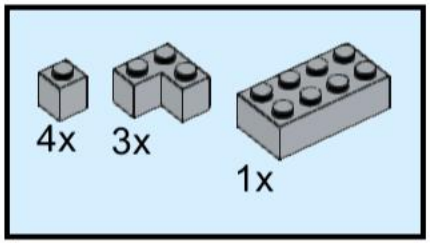

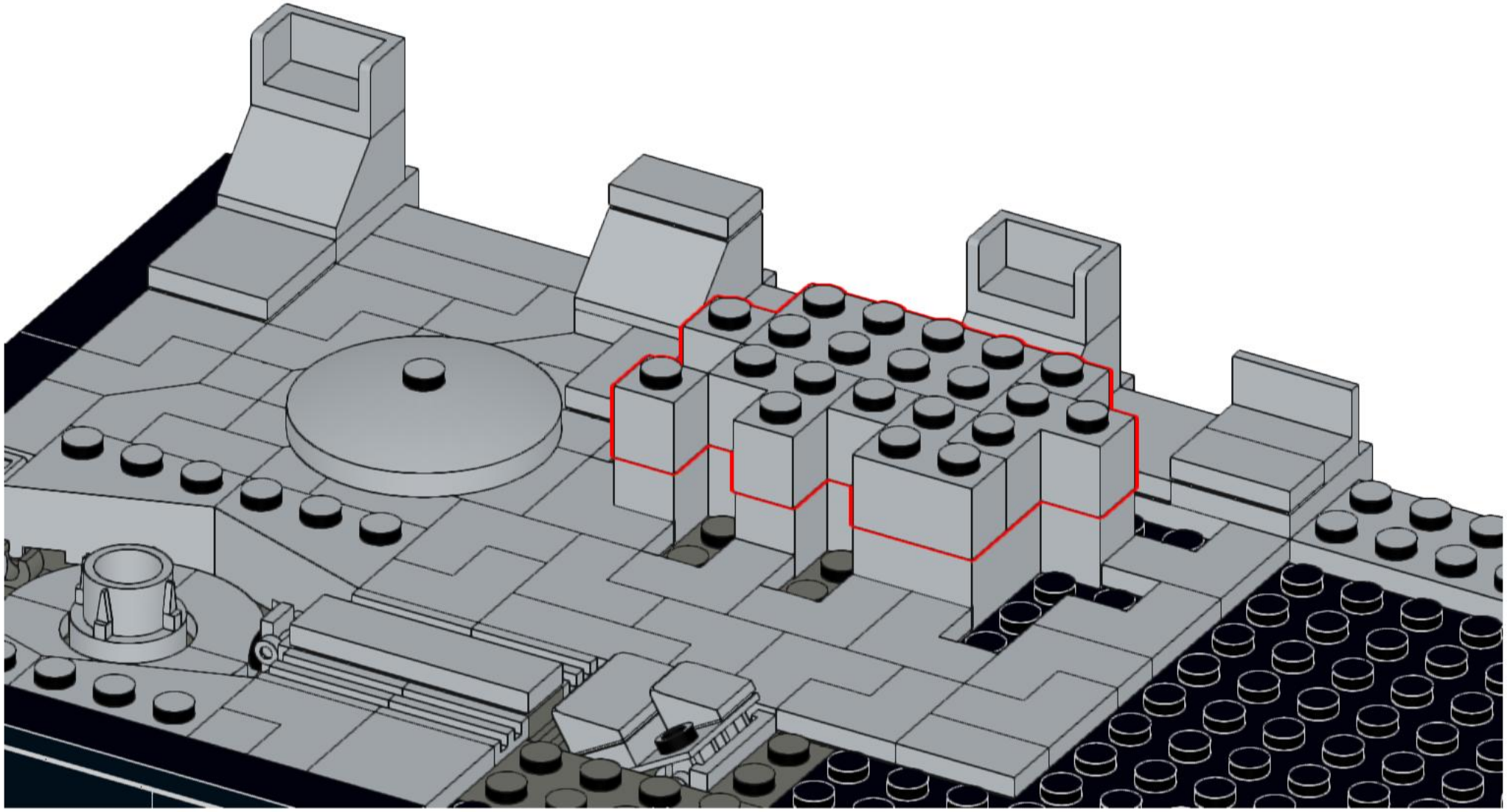

23

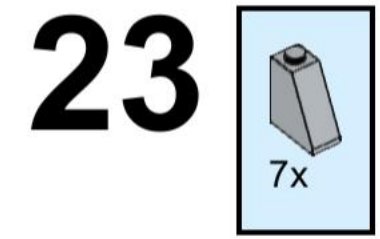

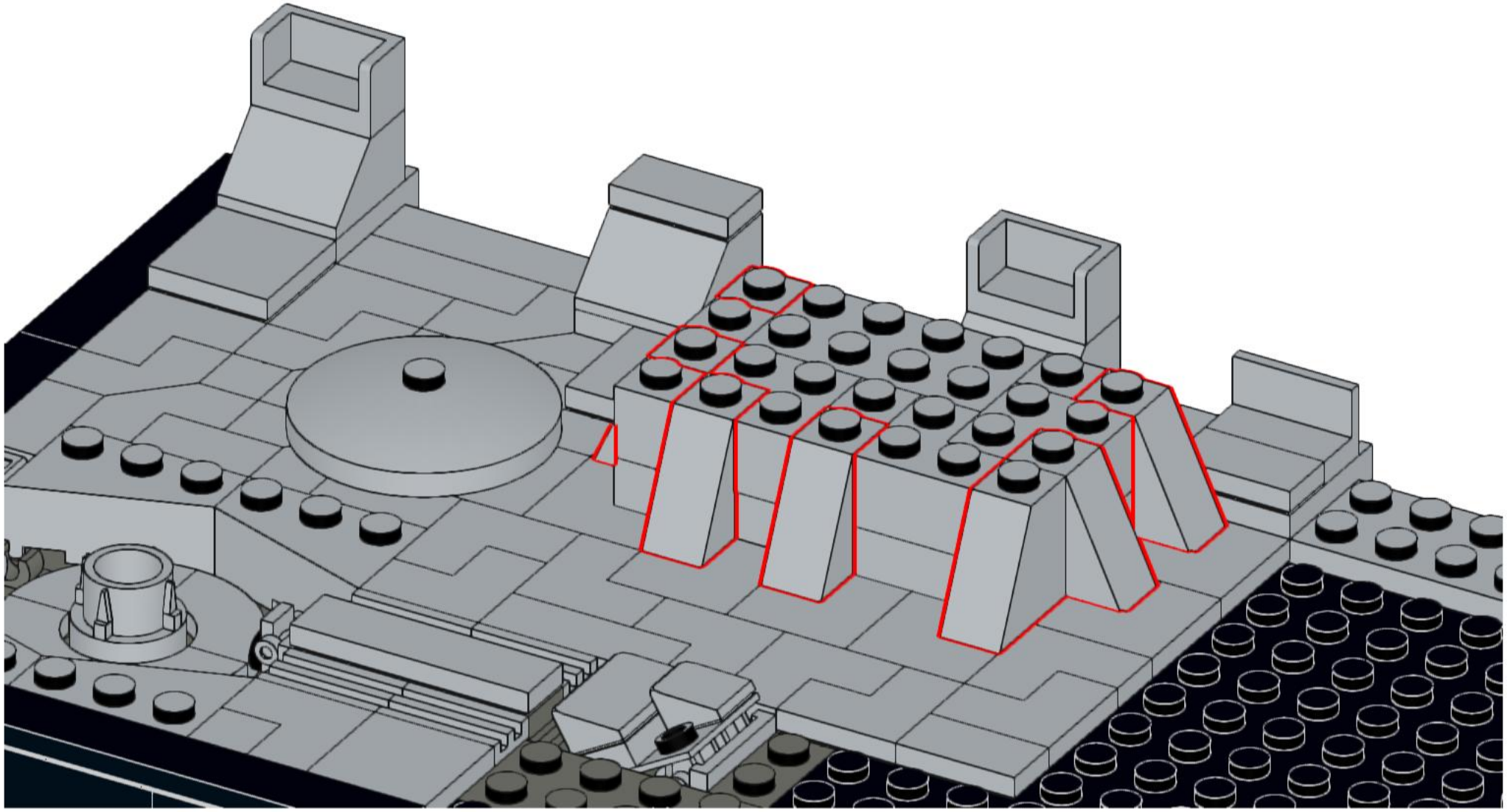

24

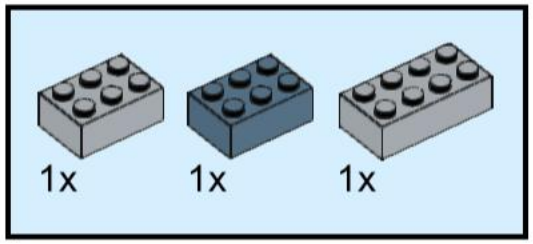

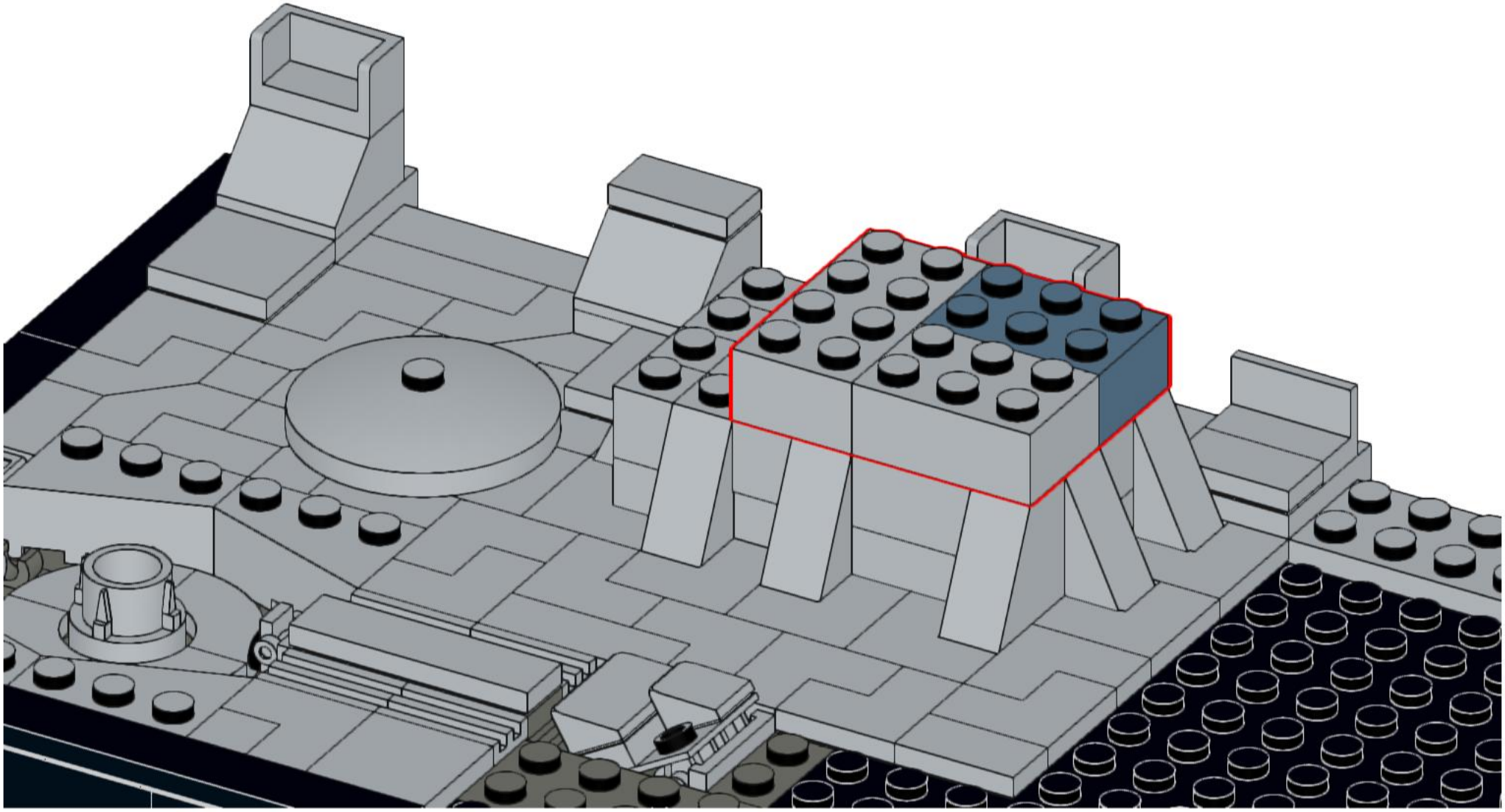

25

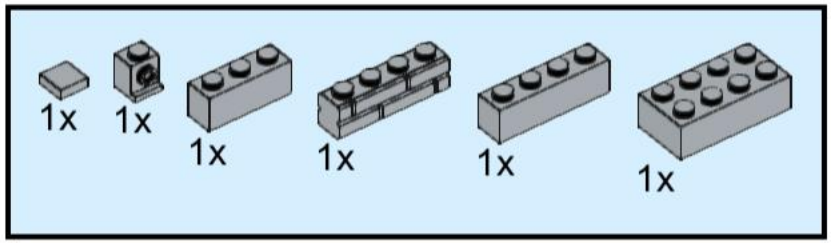

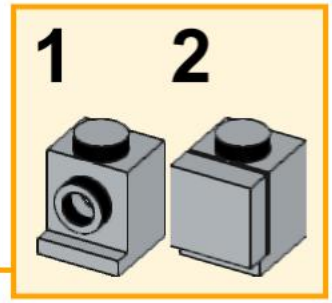

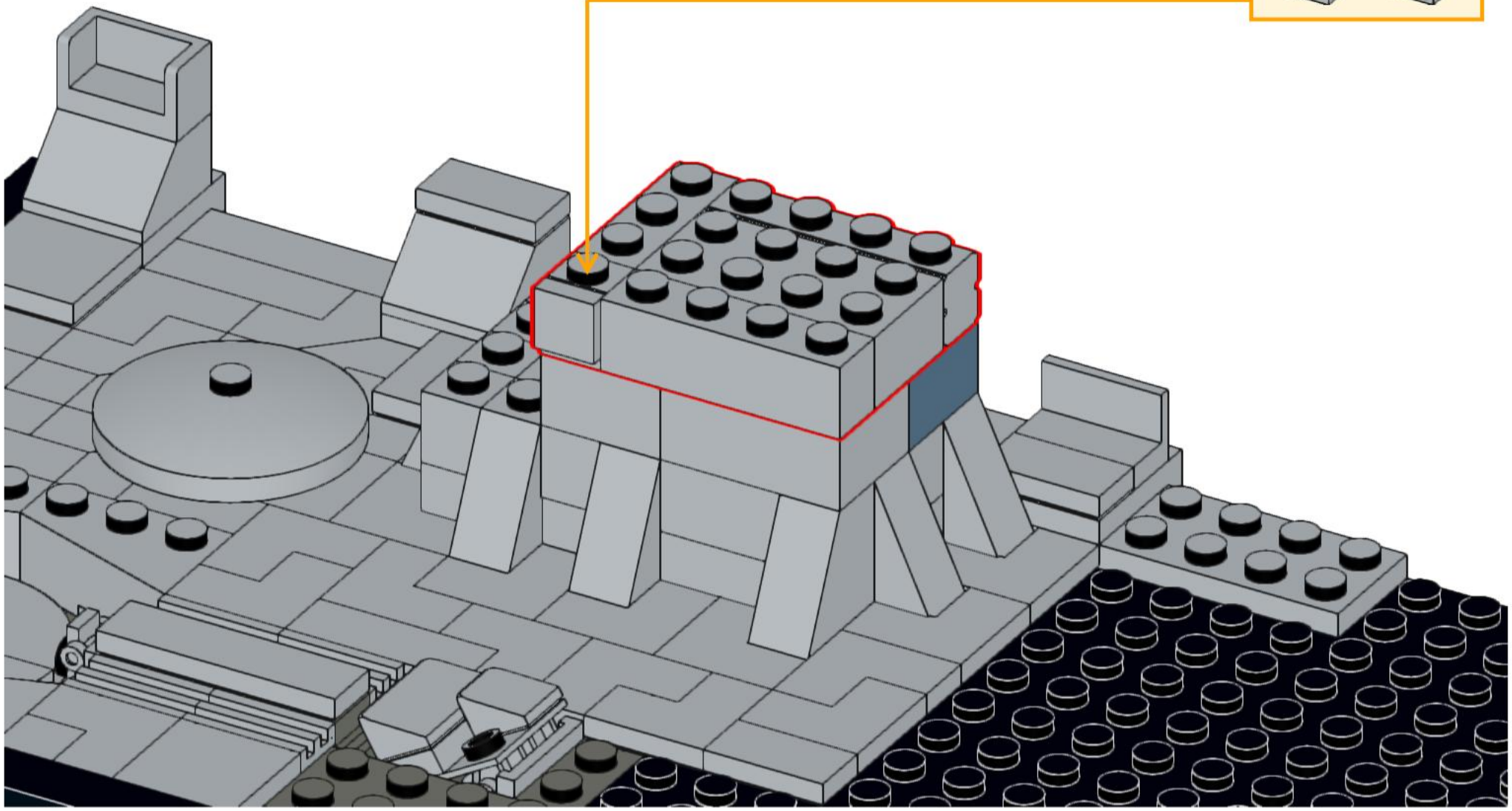

26

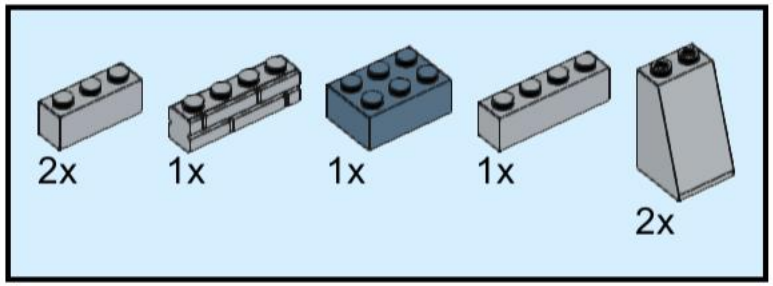

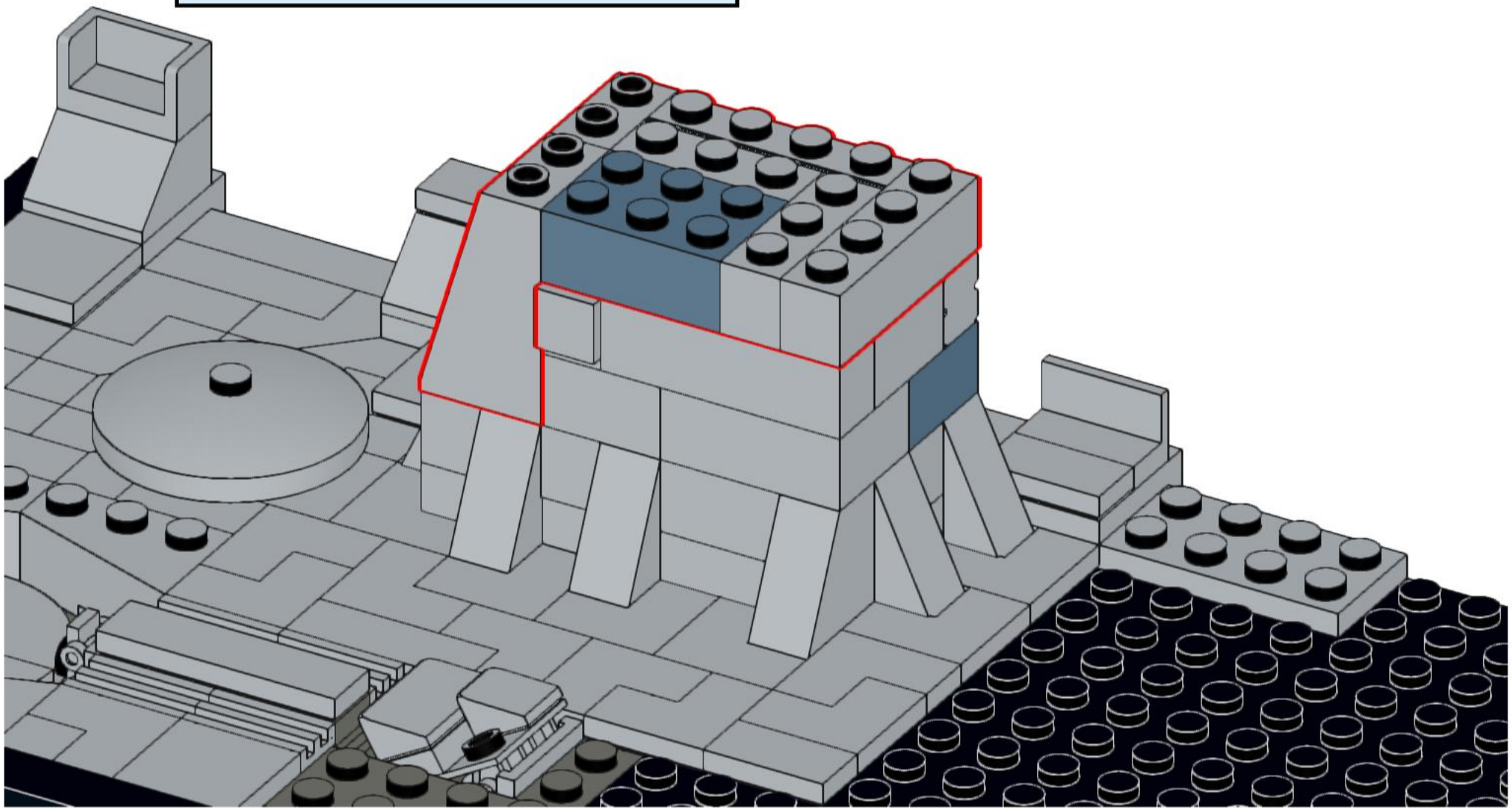

27

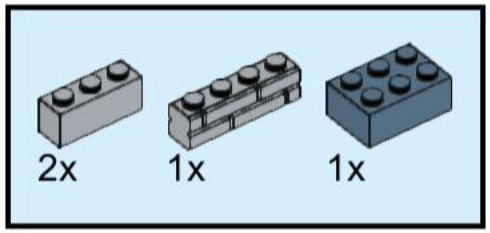

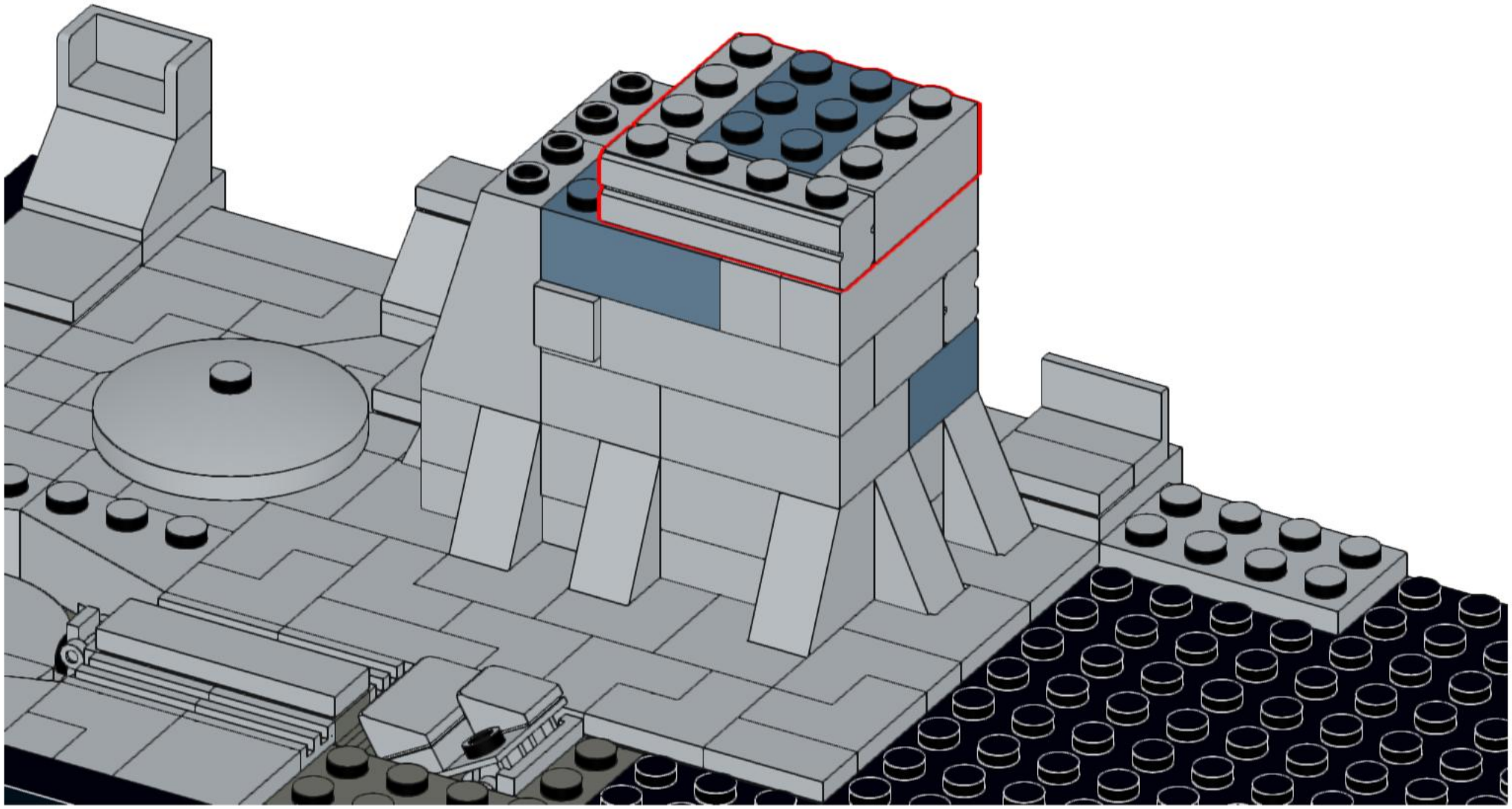

28

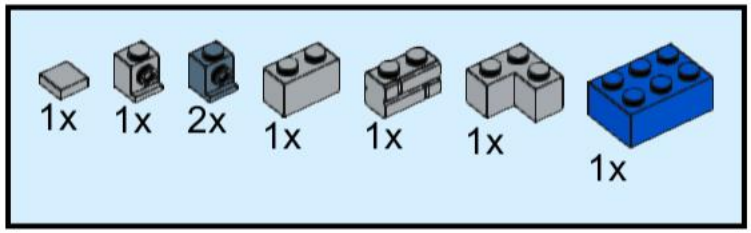

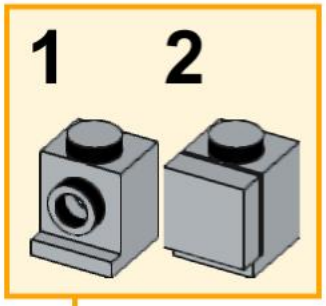

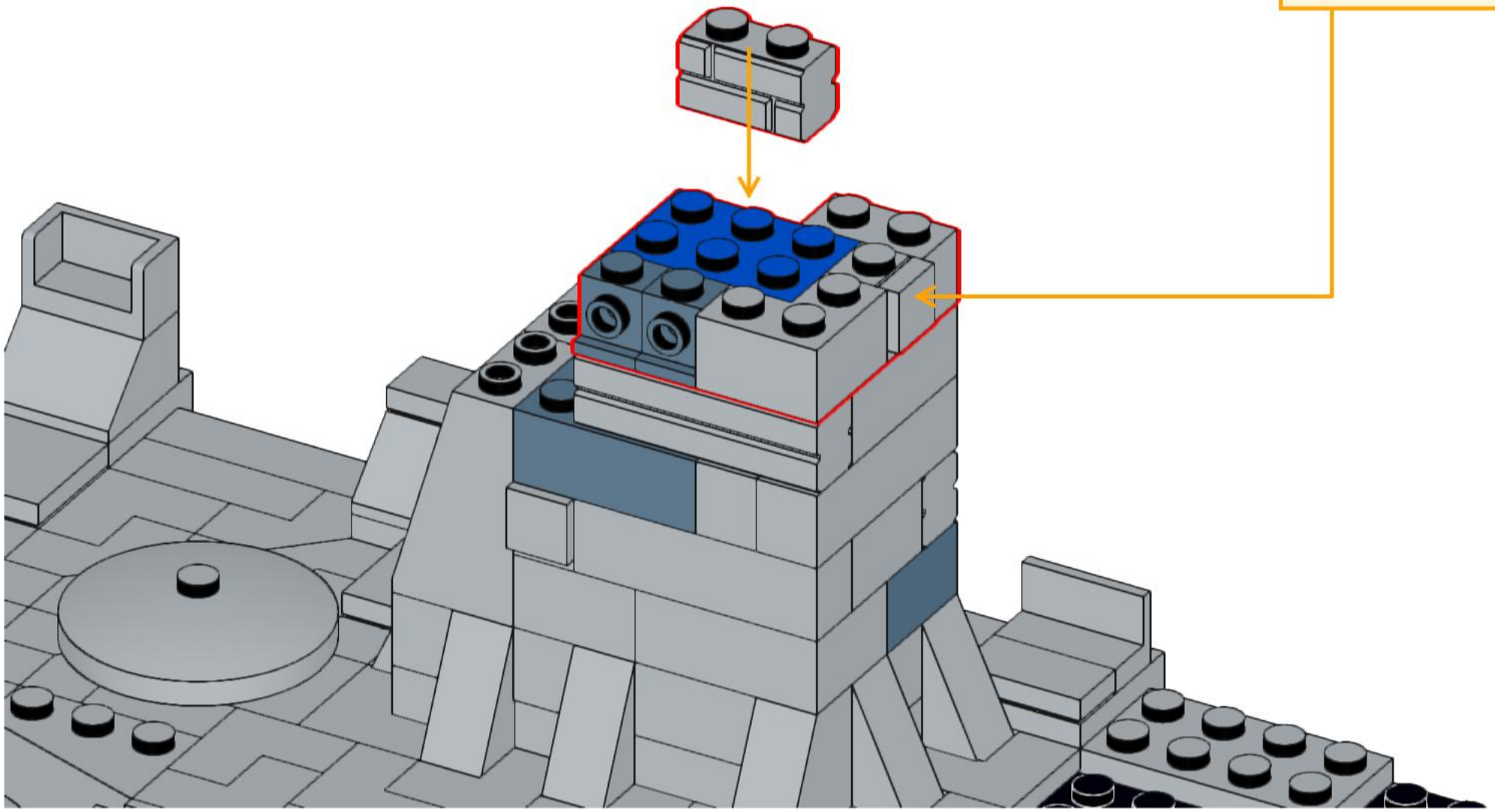

29

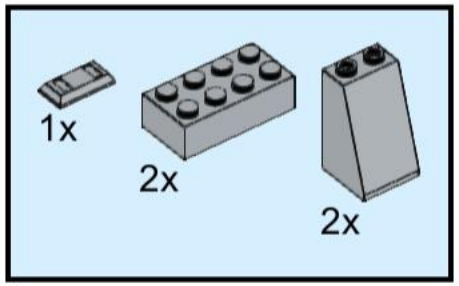

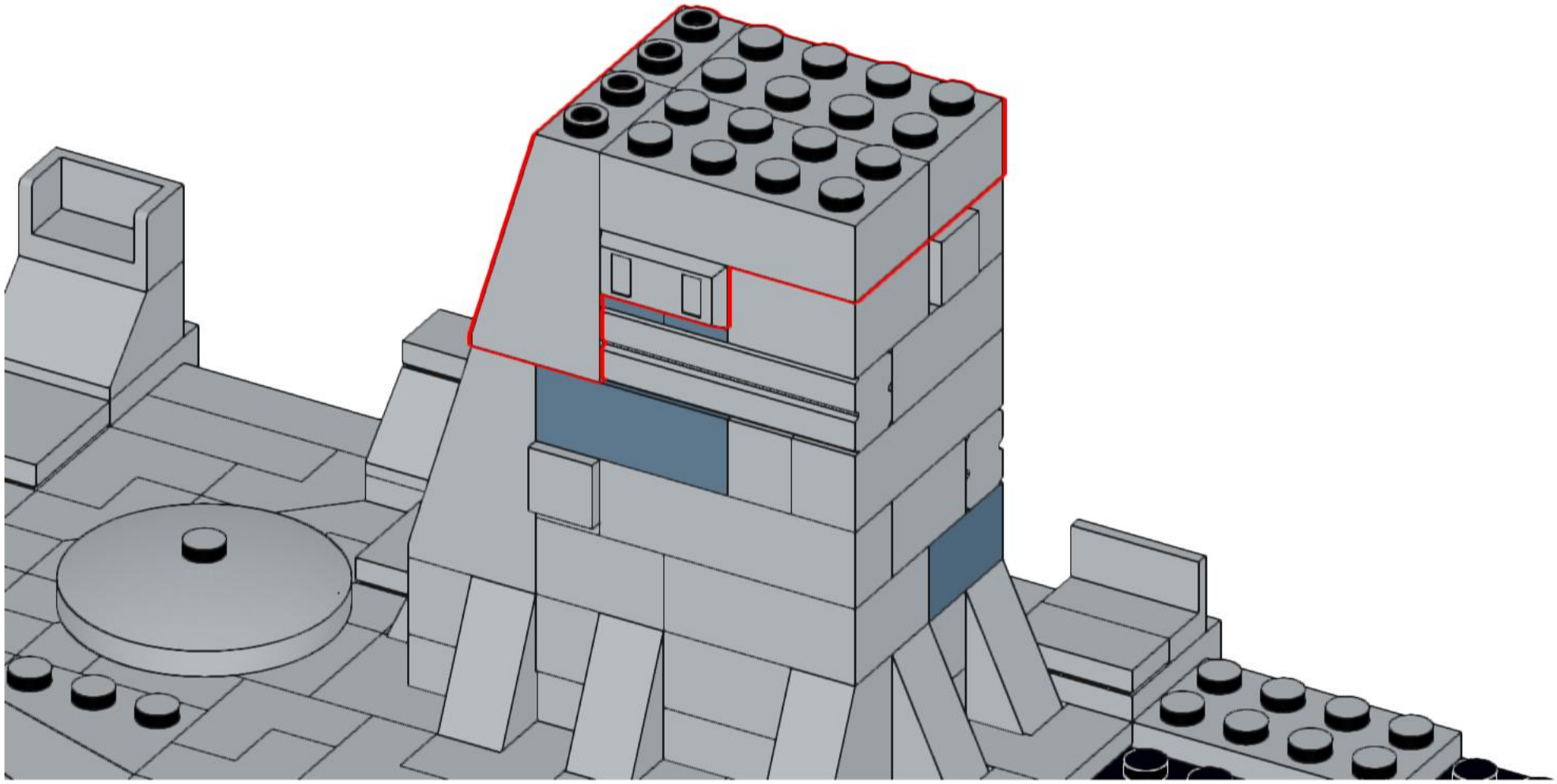

30

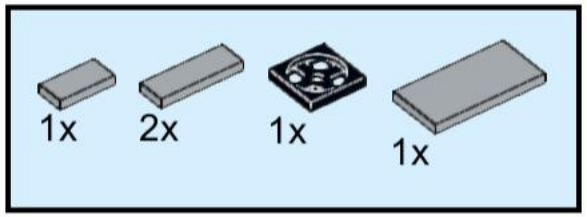

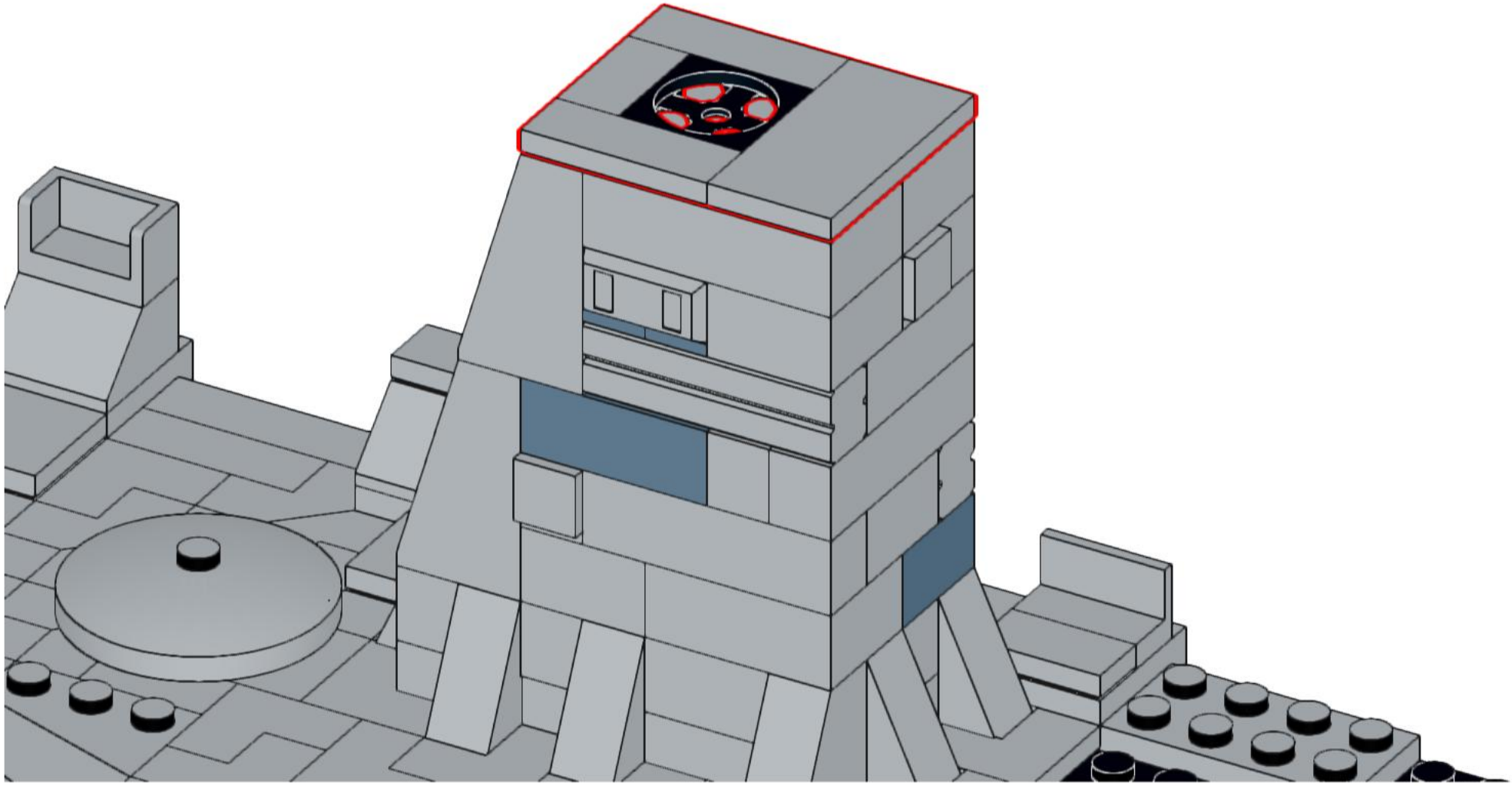

31

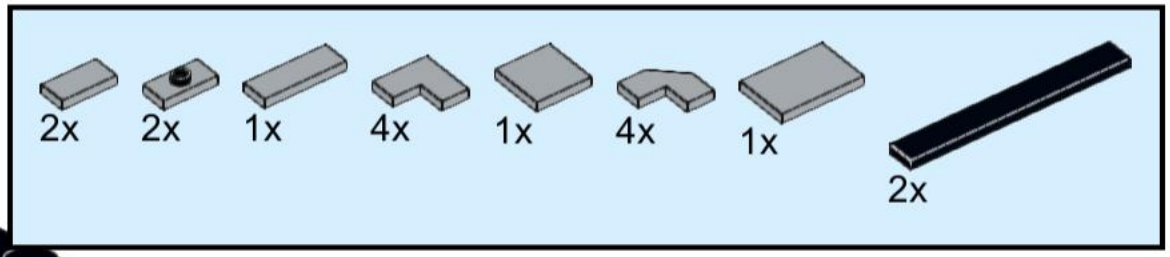

32

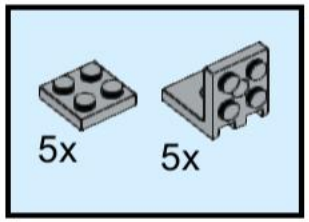

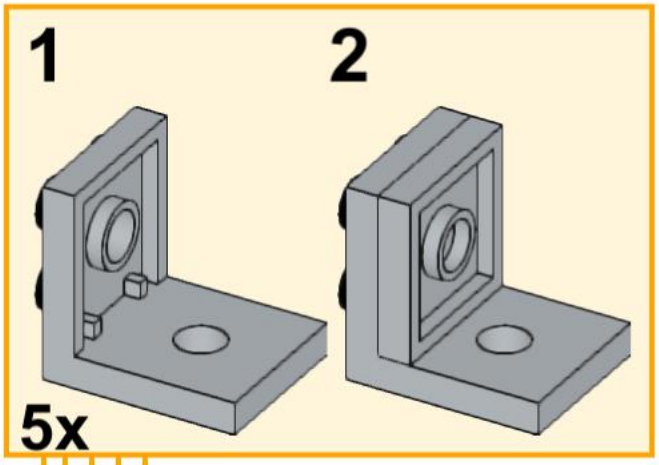

33

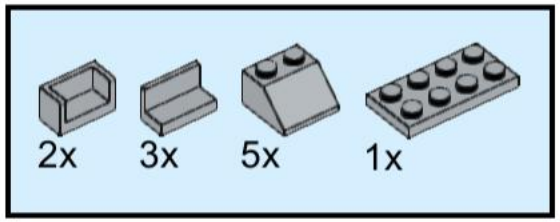

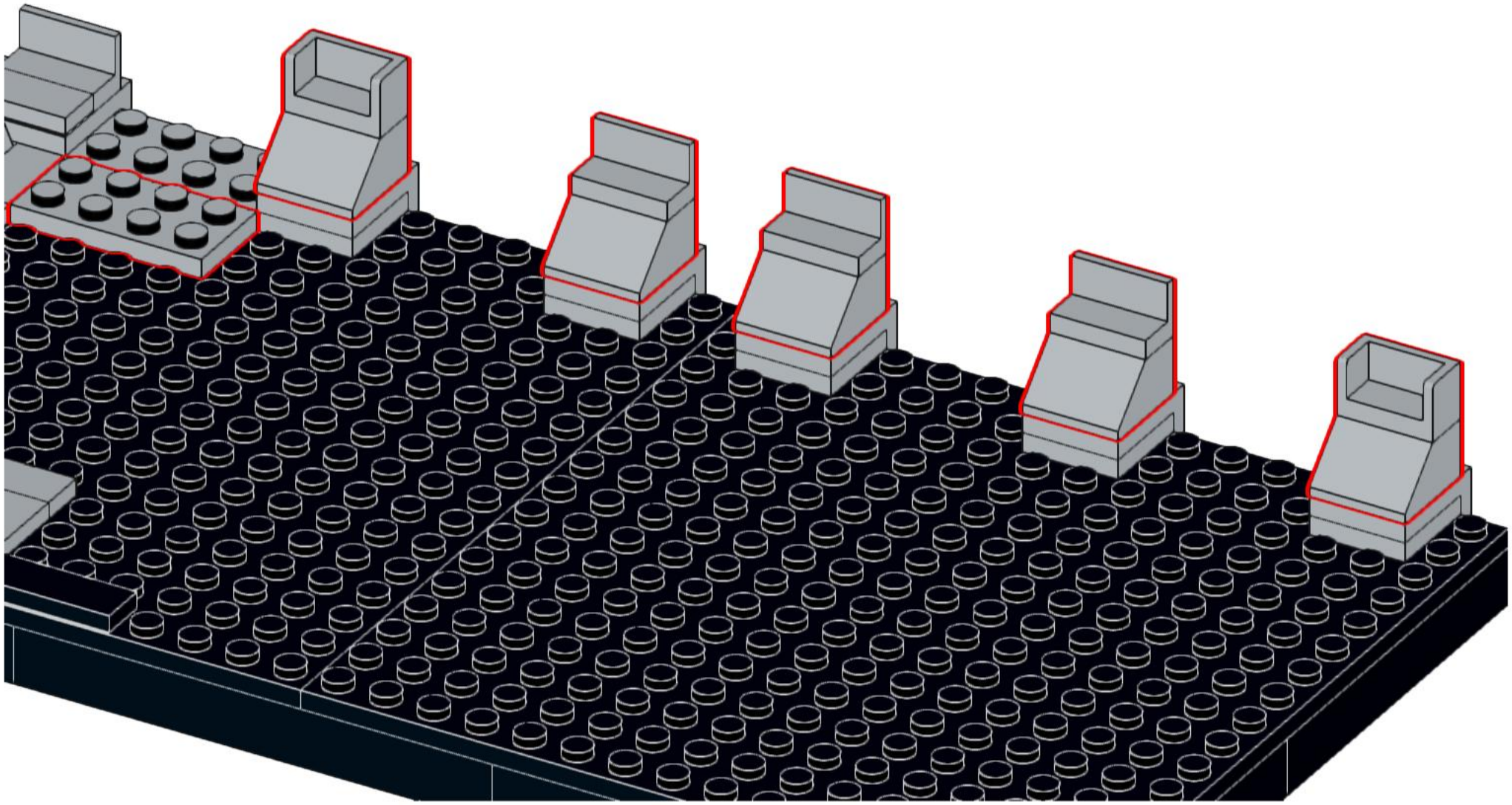

34

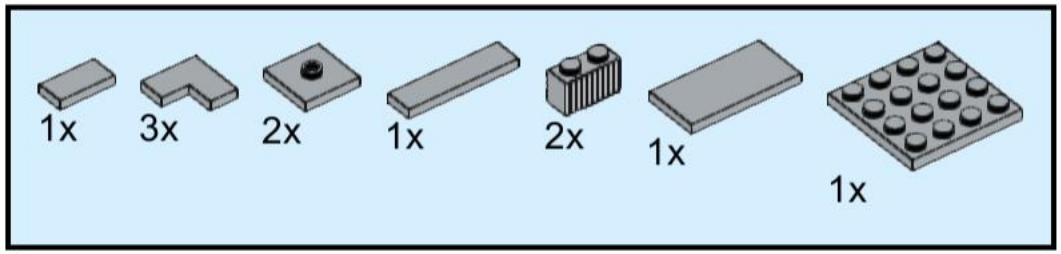

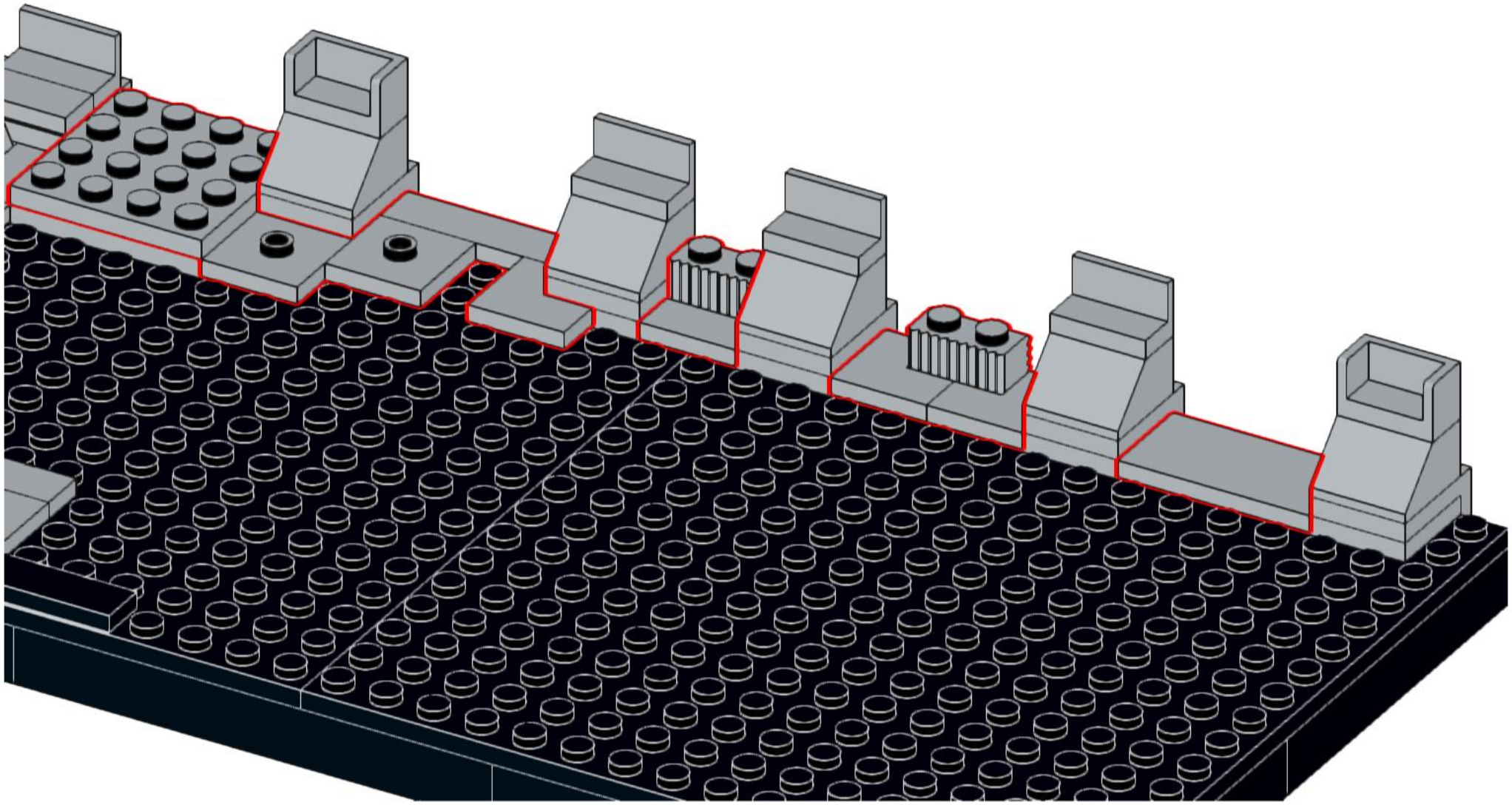

35

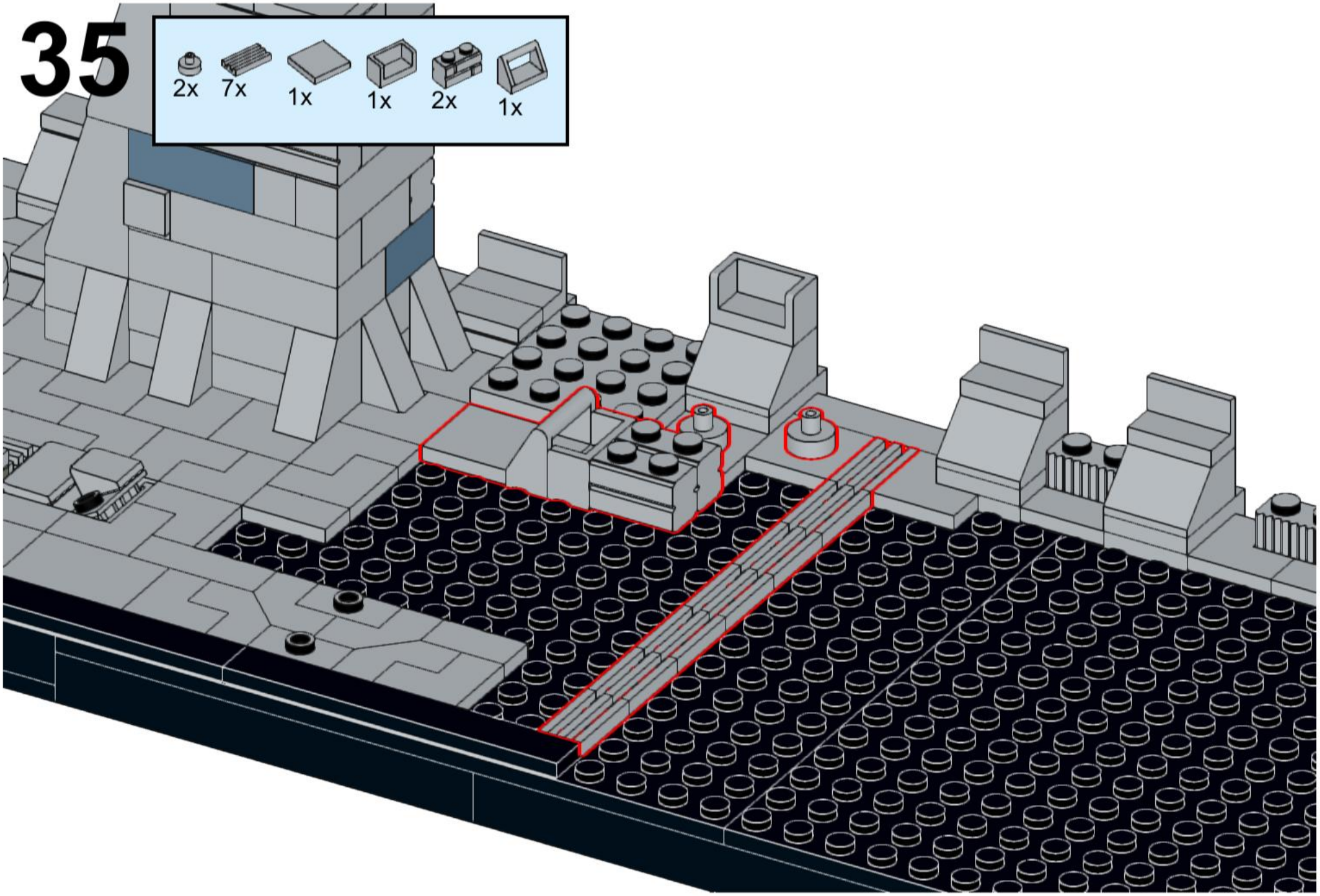

36

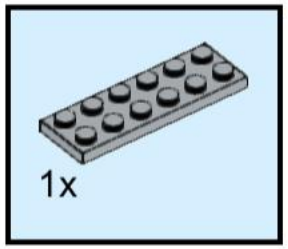

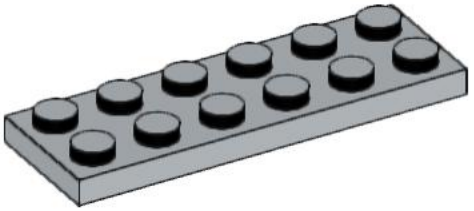

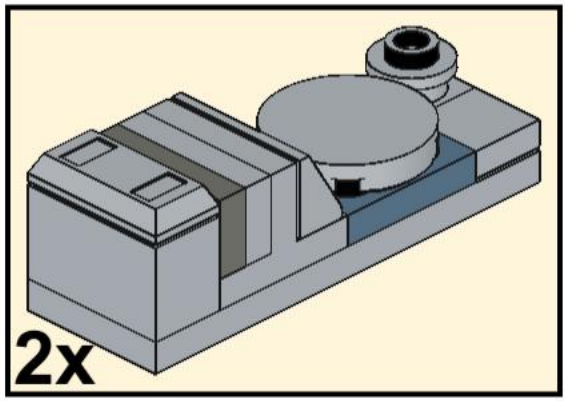

37

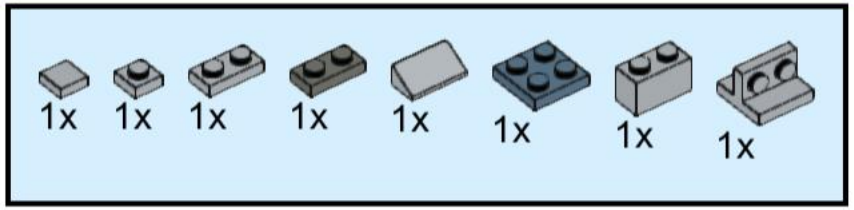

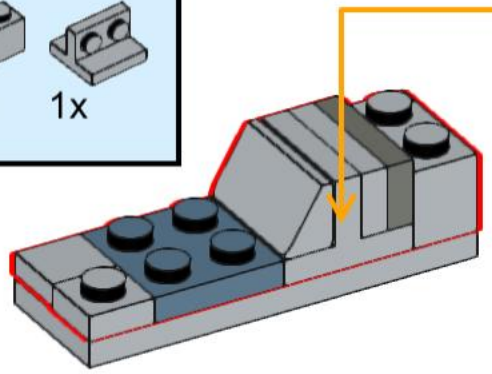

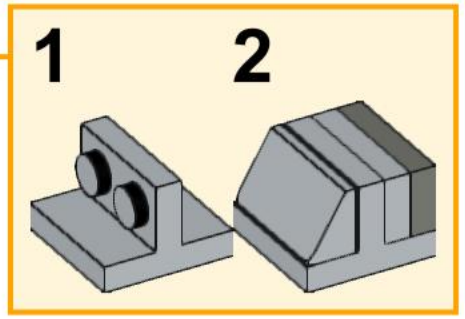

38

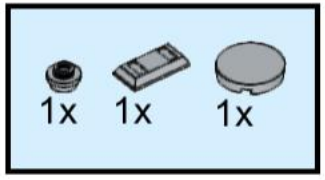

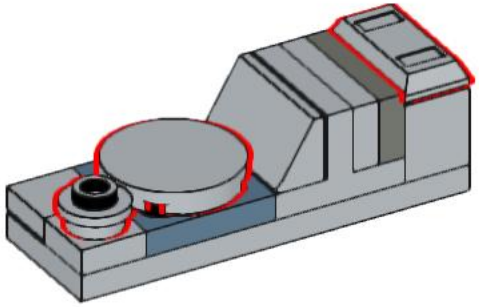

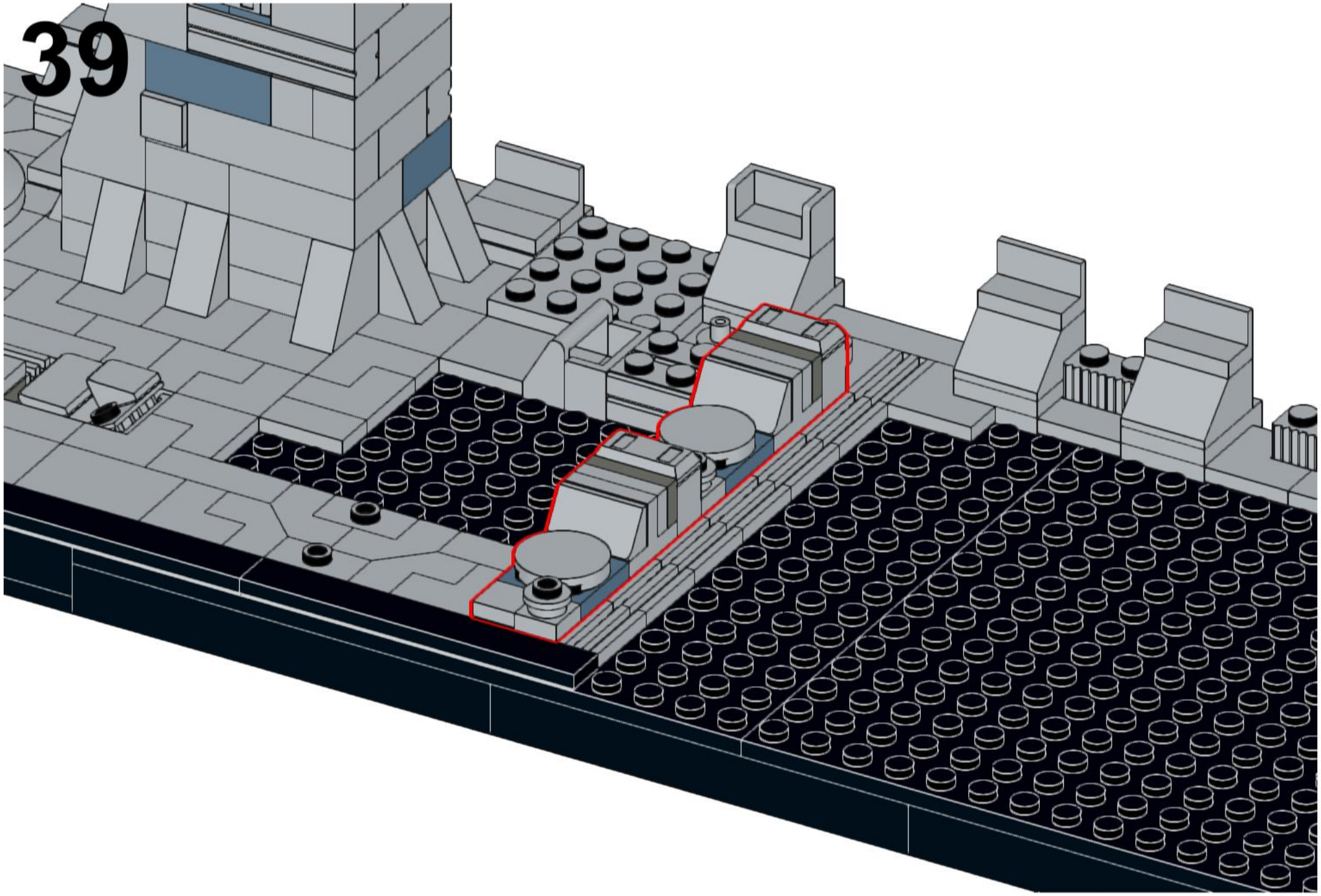
39

40

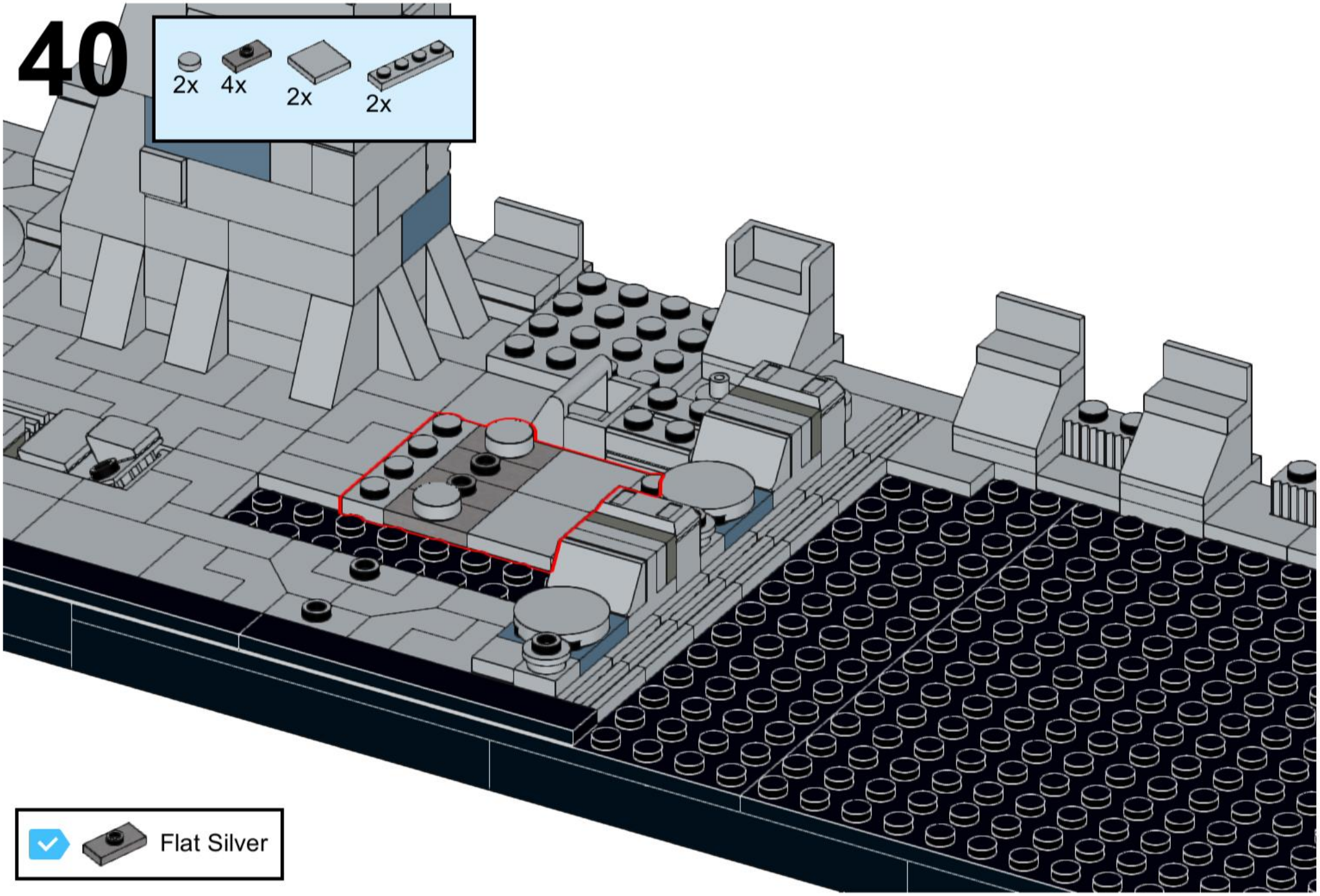

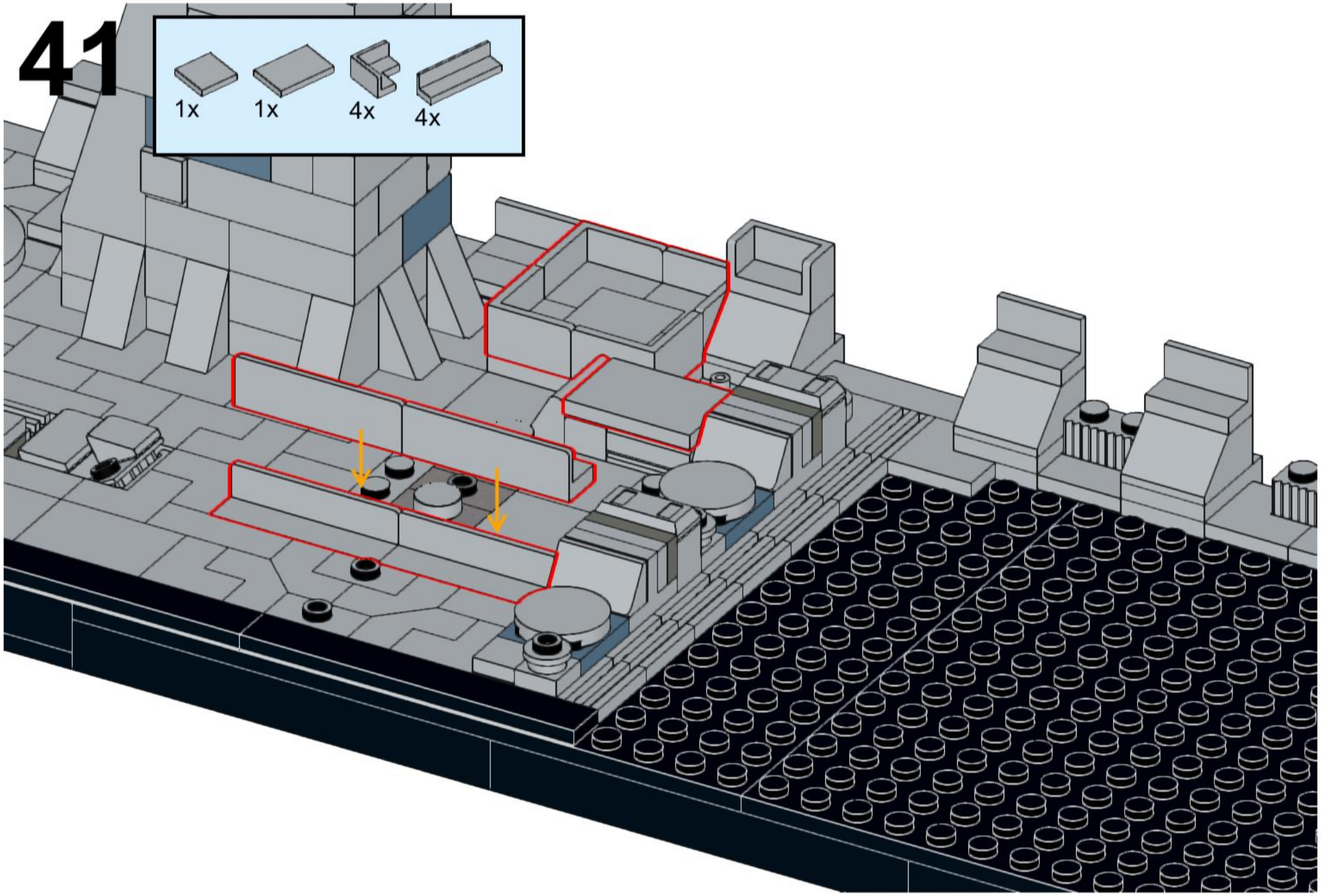
41
1x
1x
4x
4x

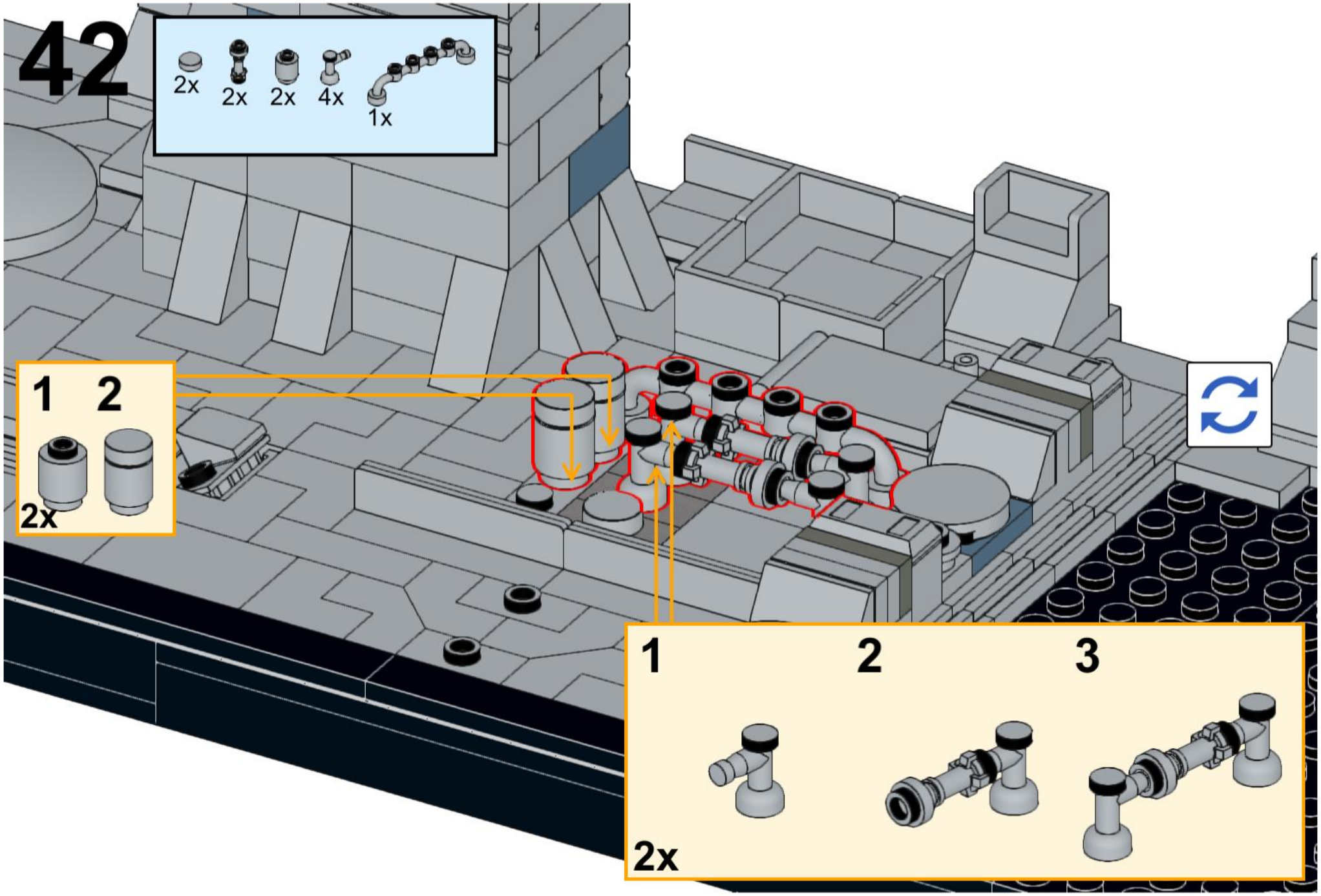
42
2x
2x
2x
4x
1x
1
2
2x
1
2
3
2x

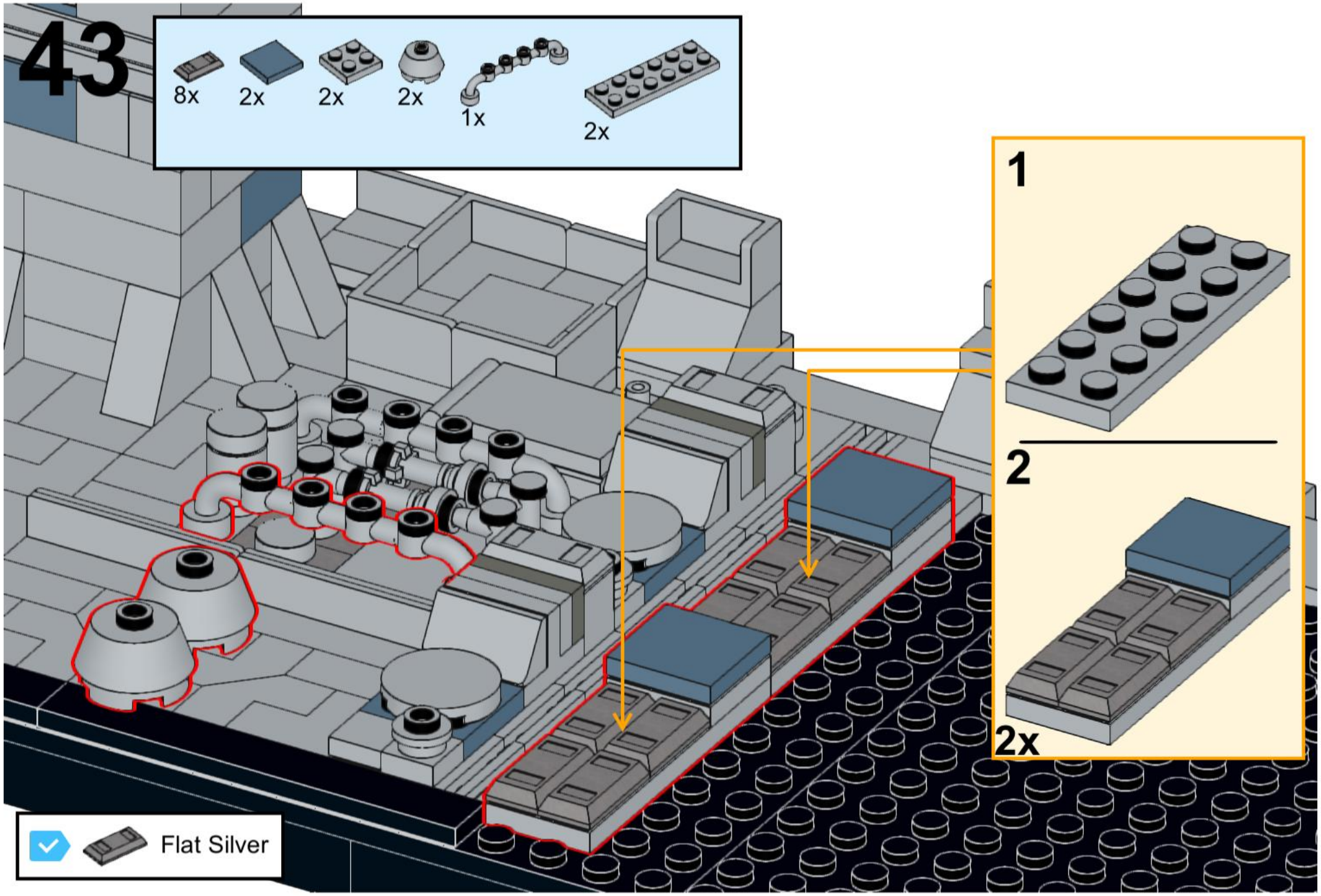
43
8x
2x
2x
2x
1x
2x
1
2
2x
Flat Silver

44

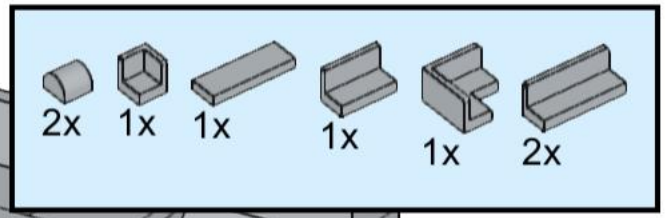

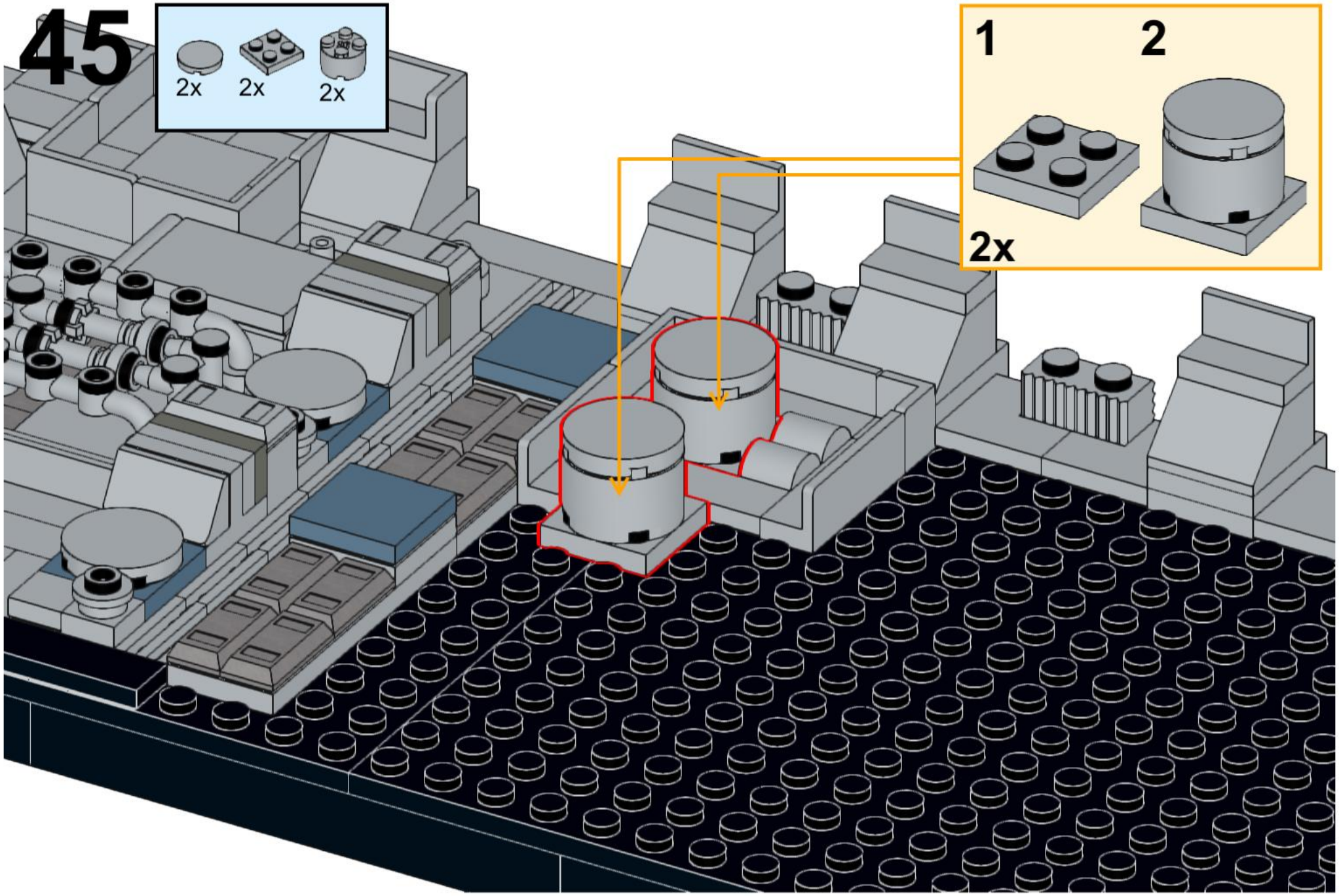
45
2x
2x
2x
1
2
2x

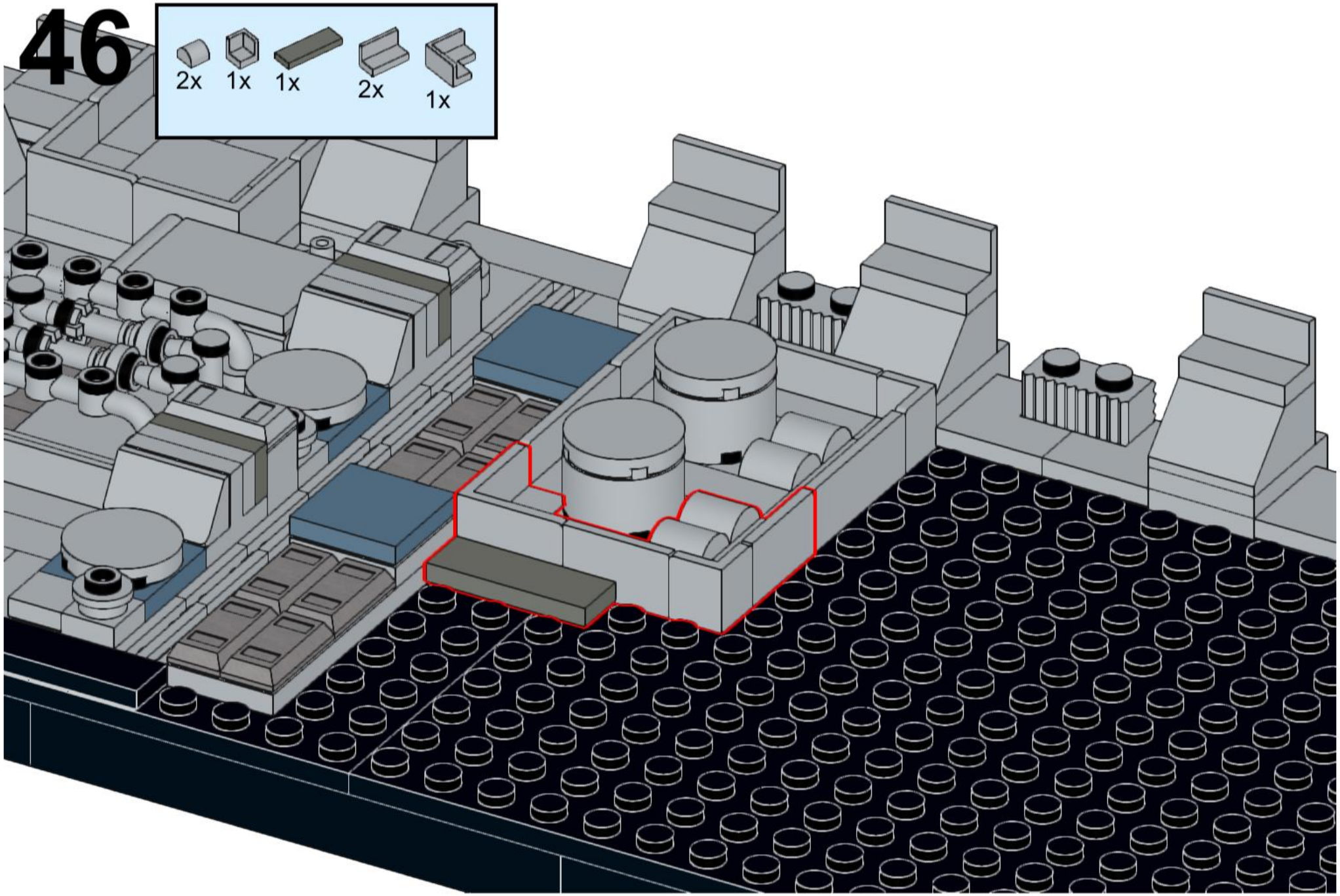
46
2x
1x
1x
2x
1x

47

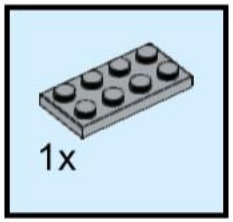

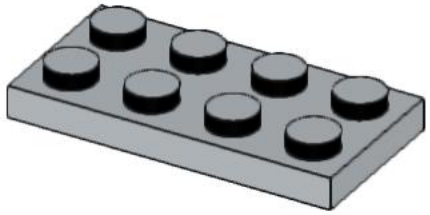

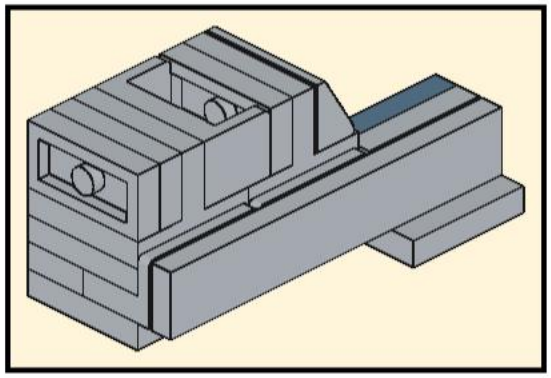

48

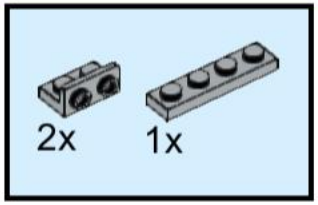

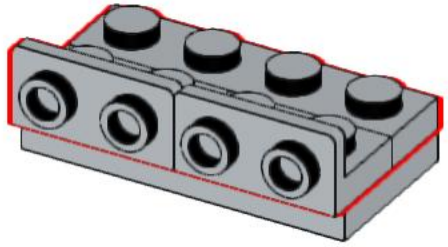

49

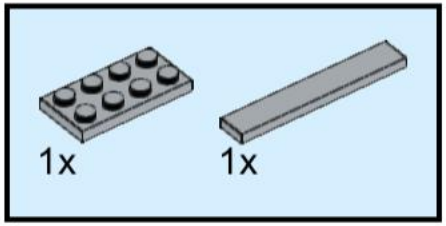

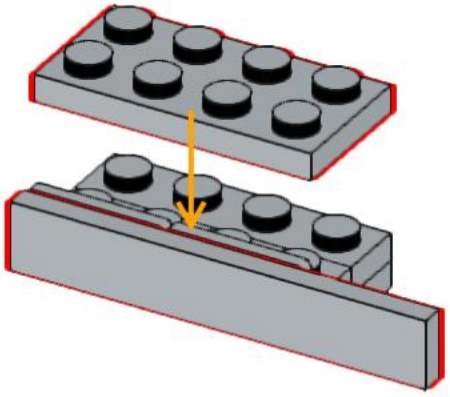

50

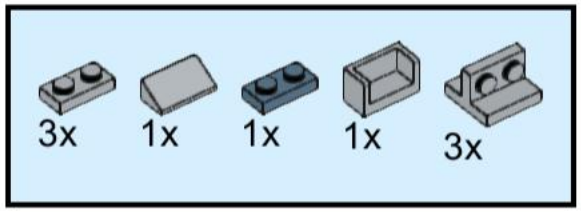

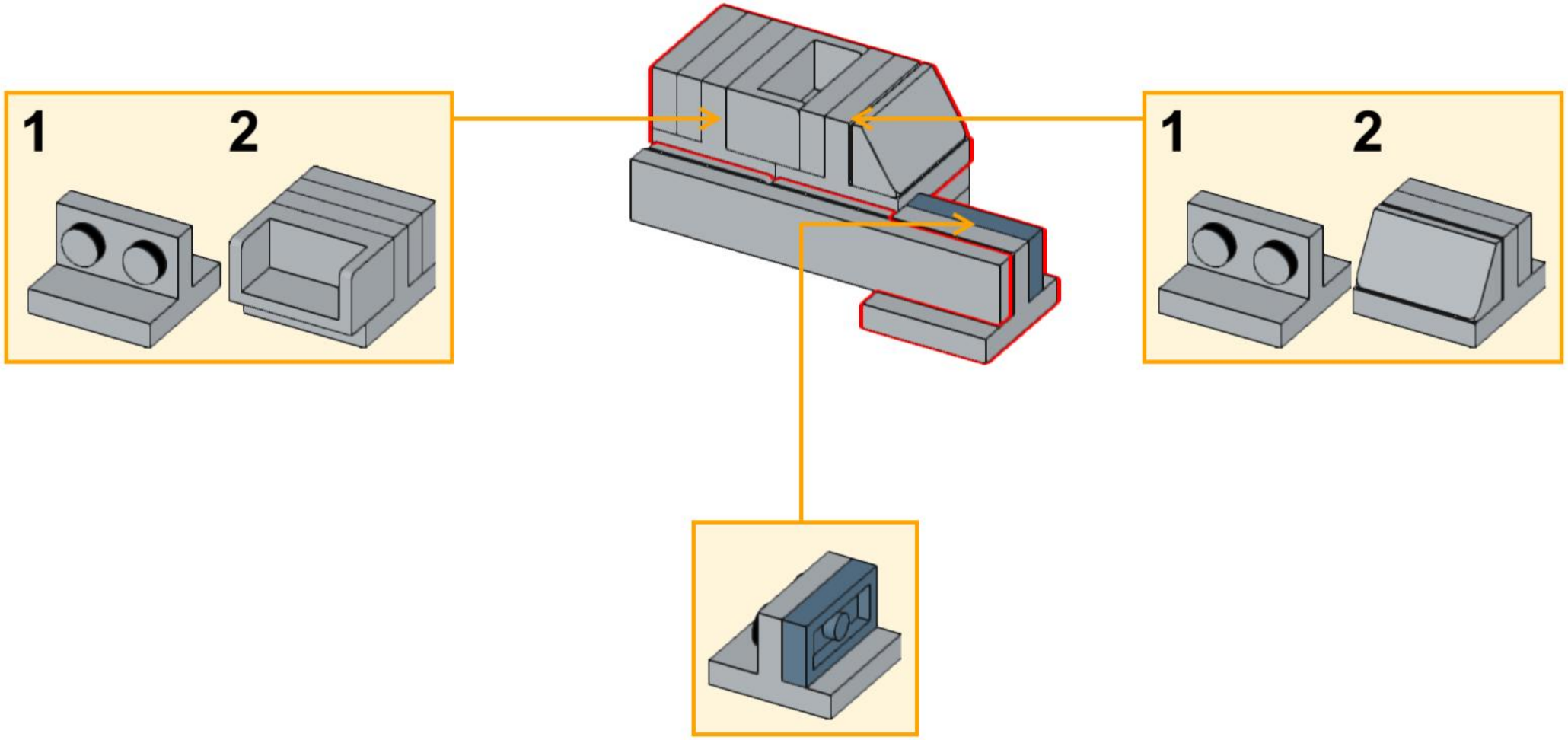

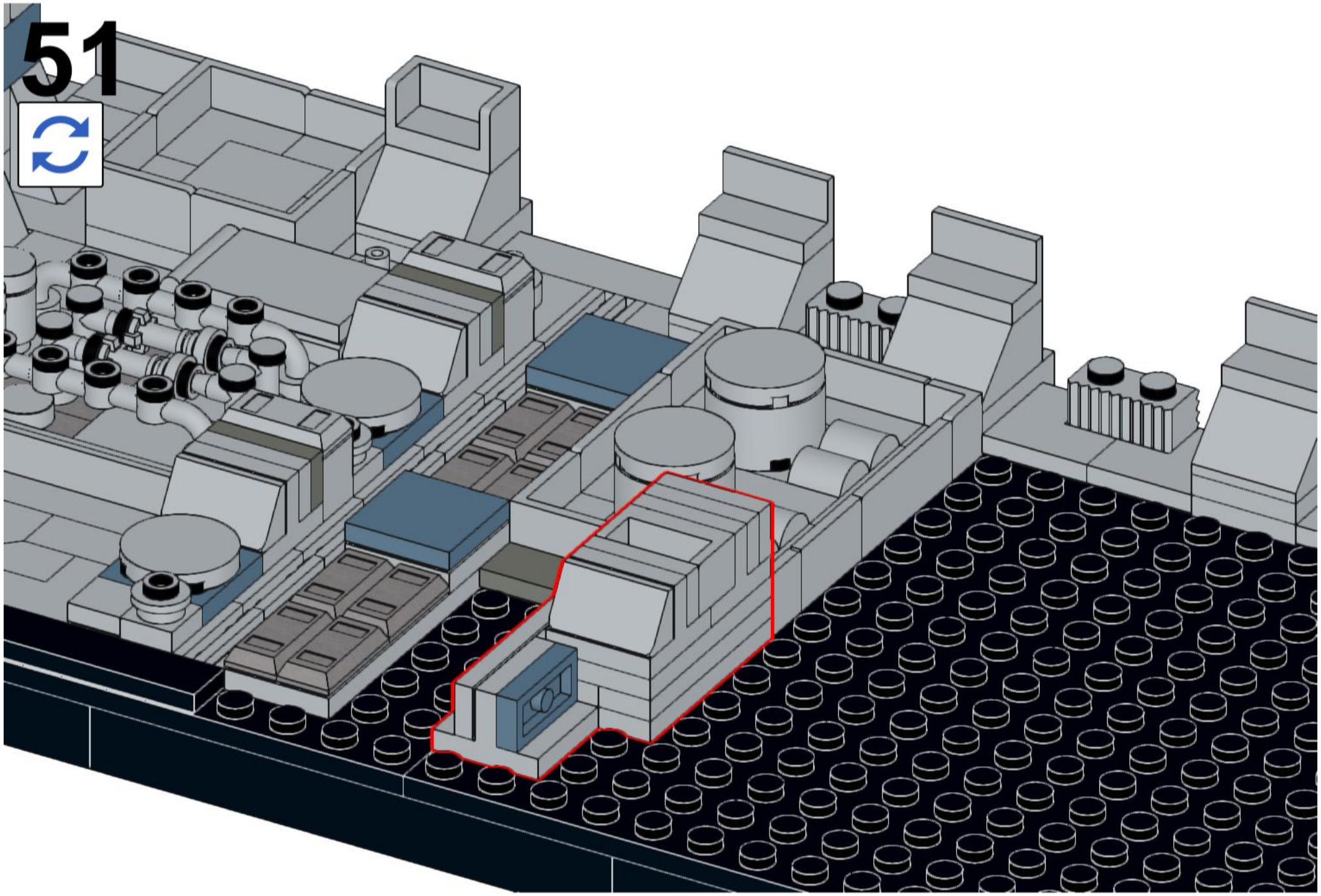
51

52

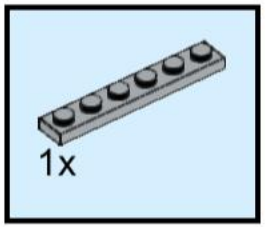

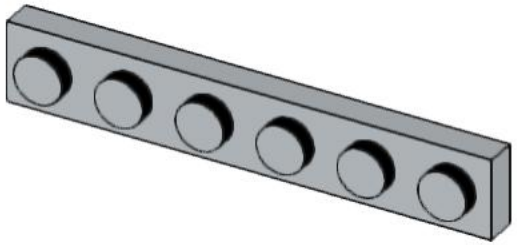

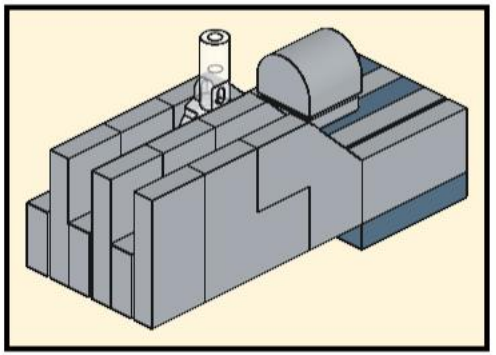

53

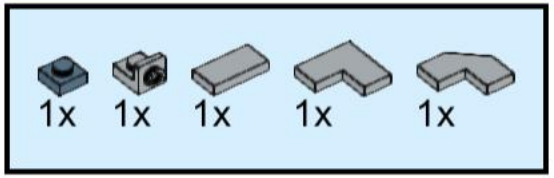

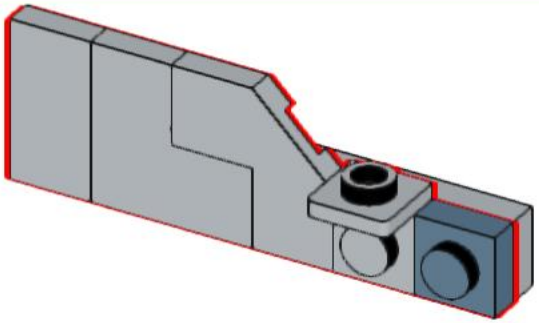

54

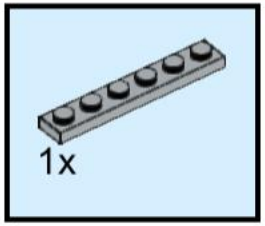

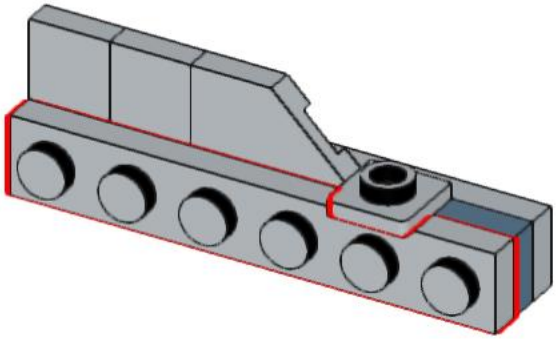

55

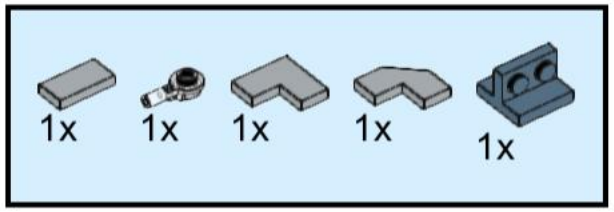

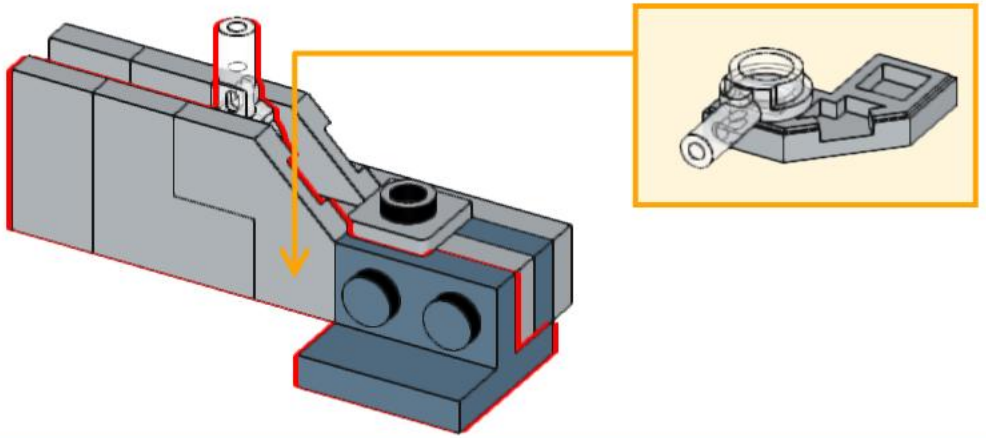

56

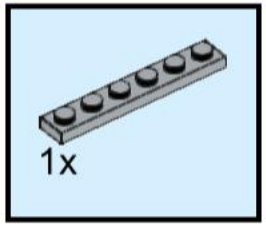

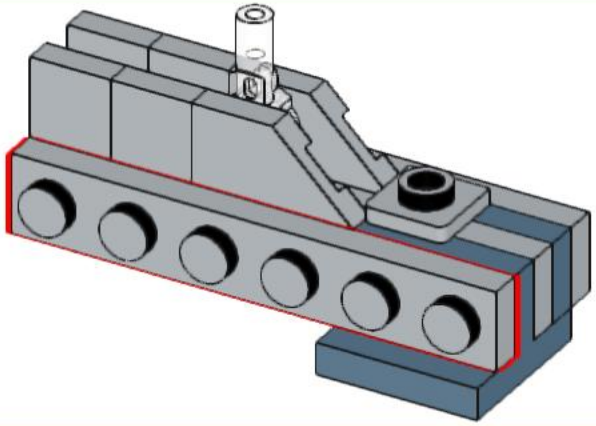

57

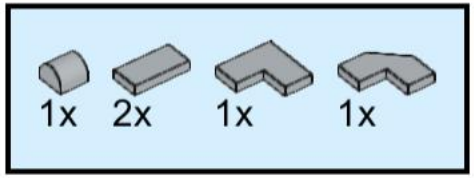

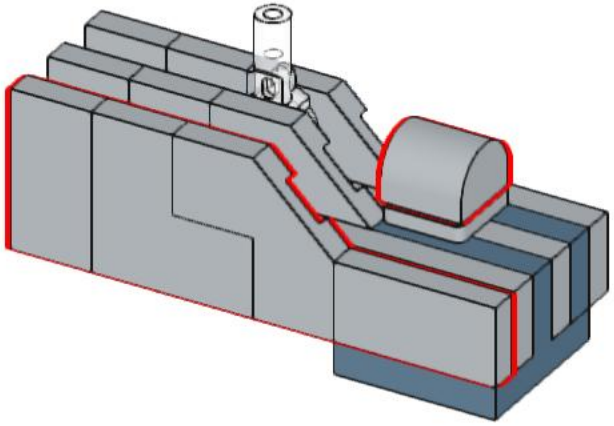



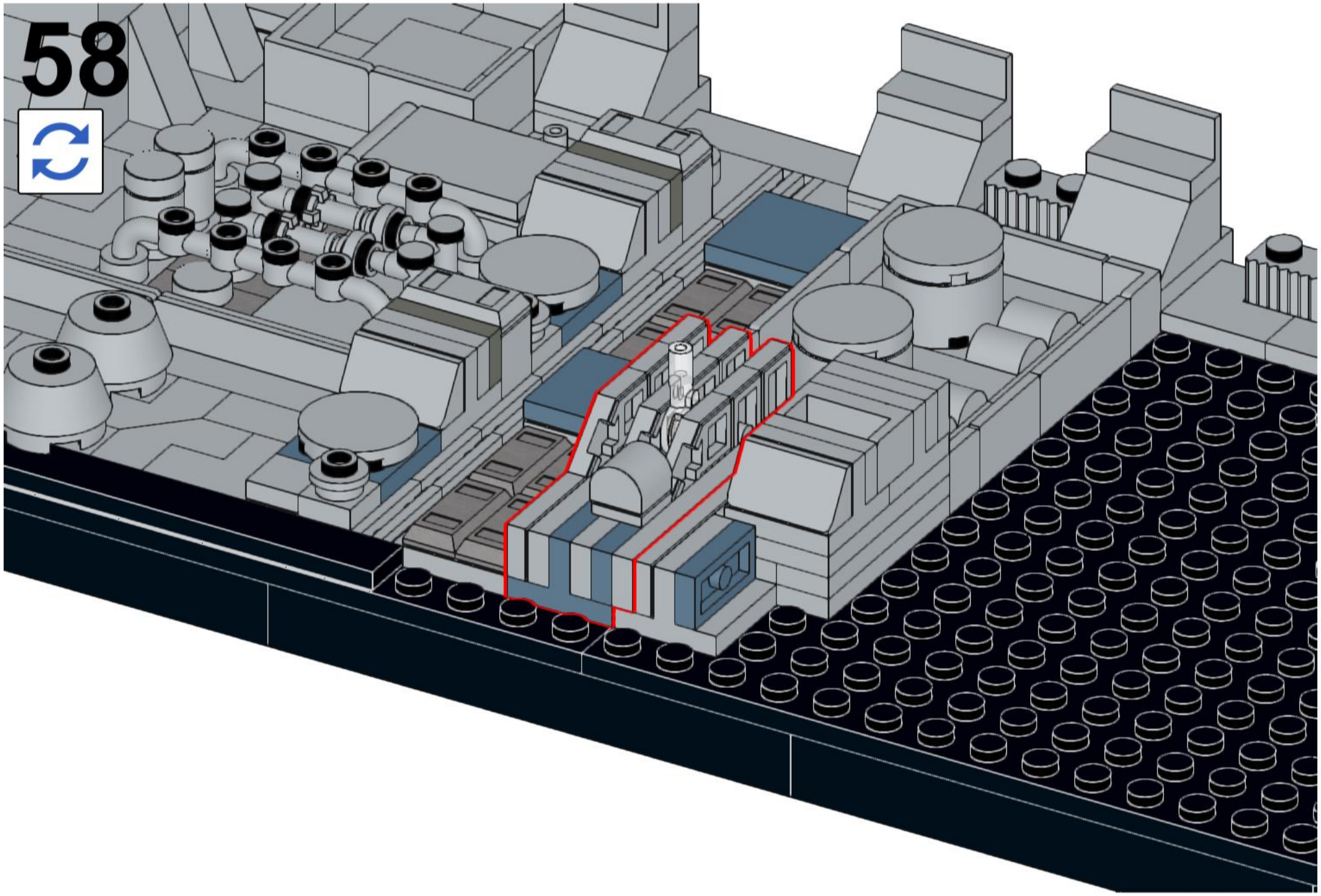
58

59

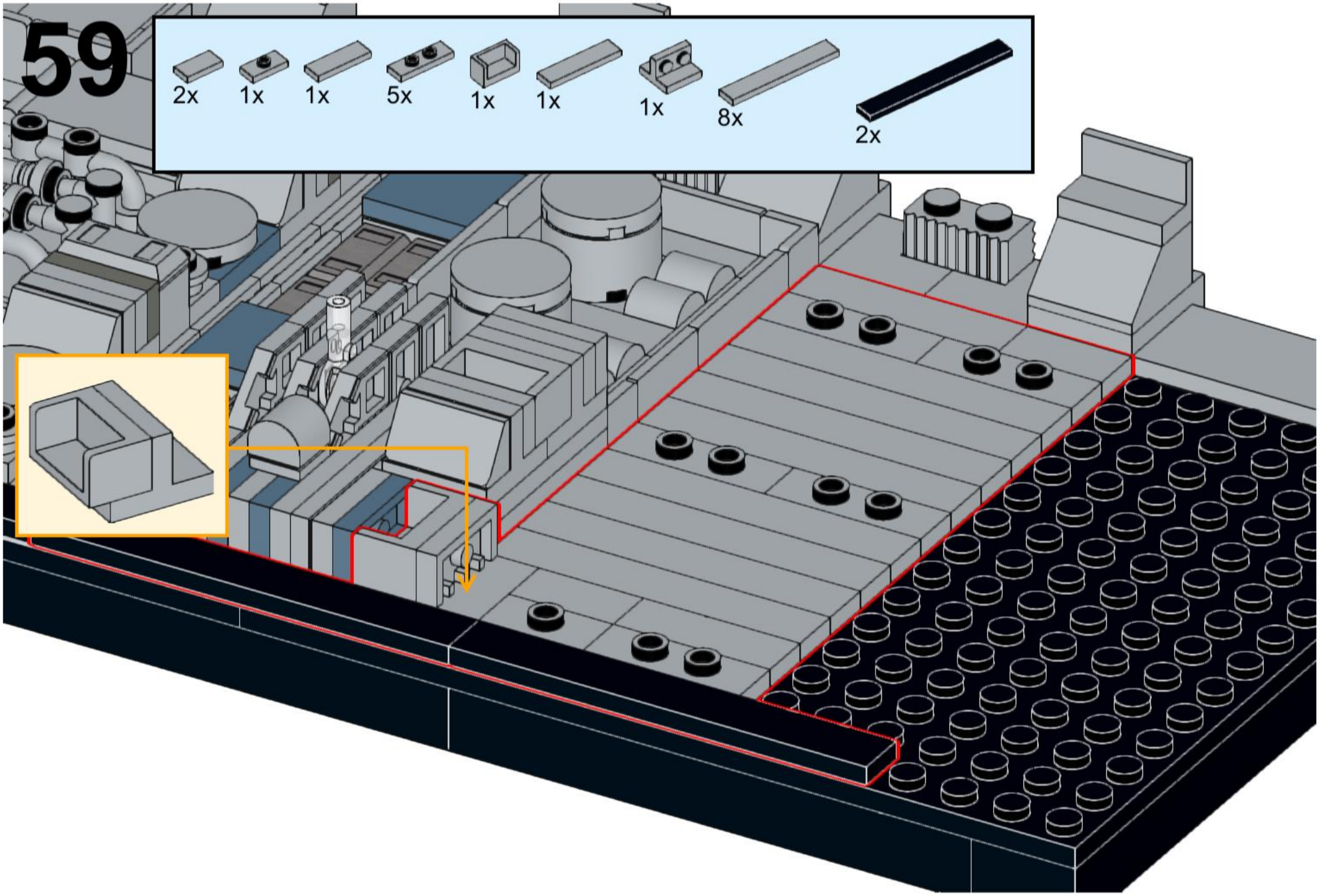

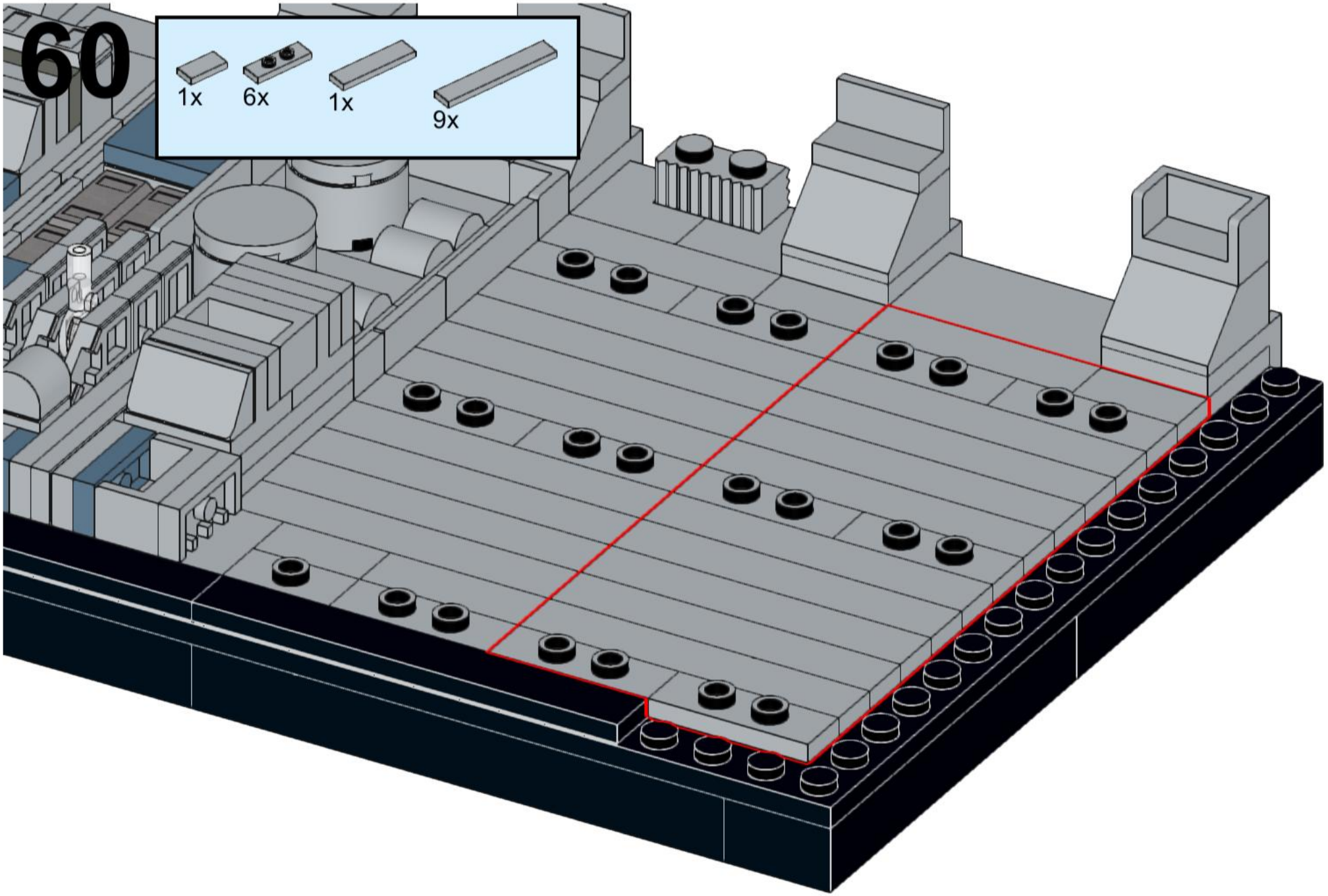
60
1x
6x
1x
9x

61

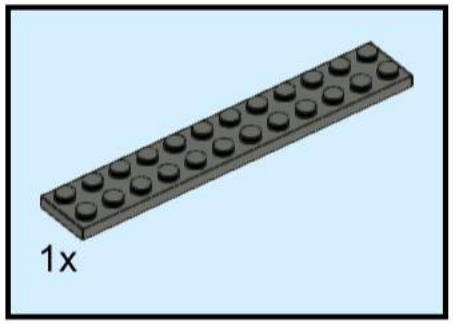

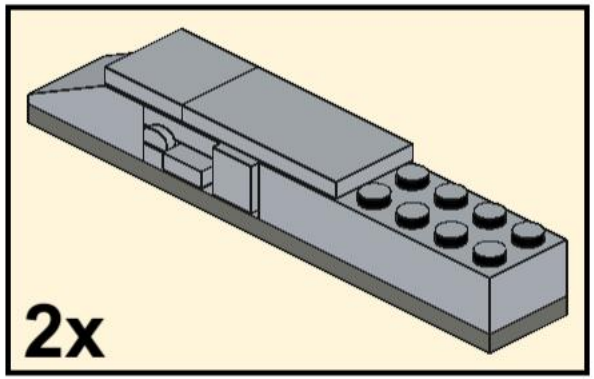

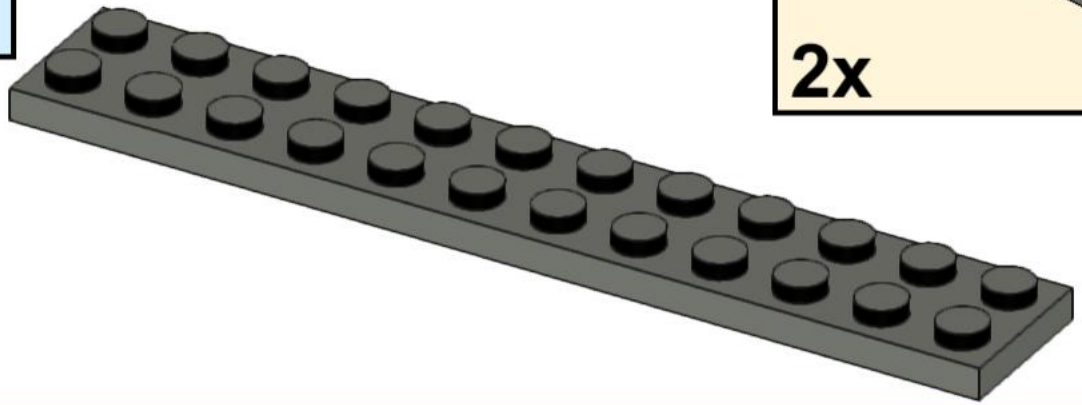

62

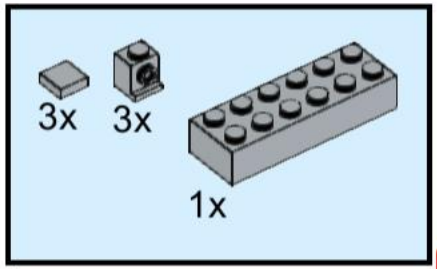

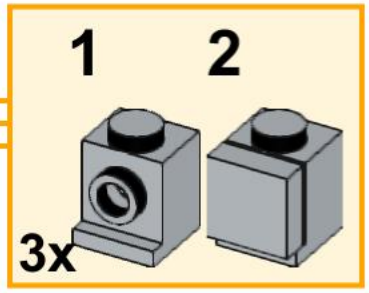

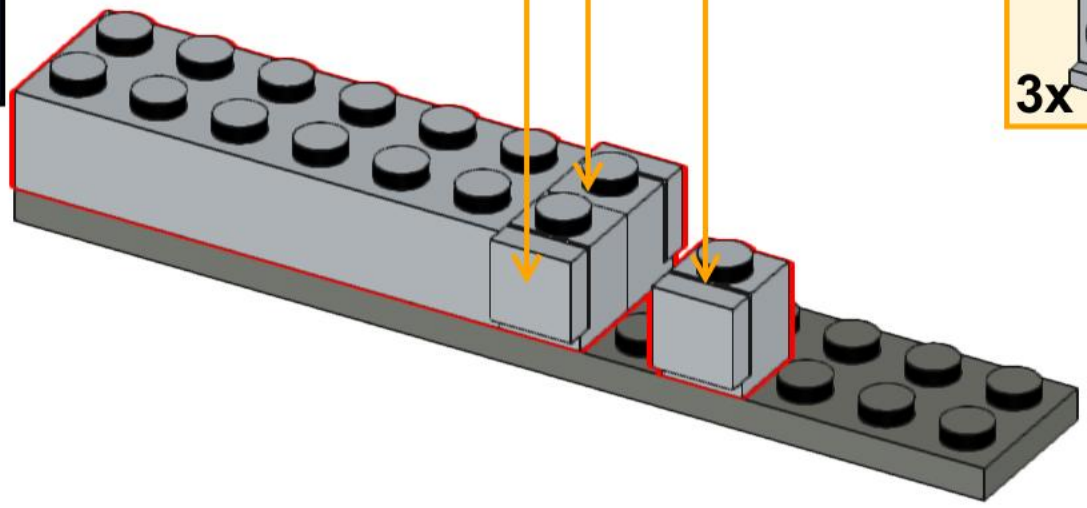

63

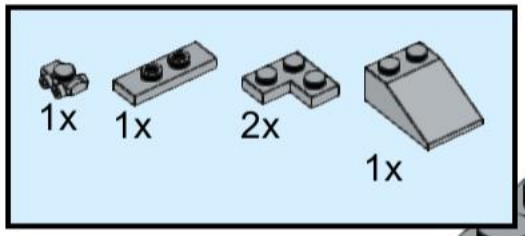

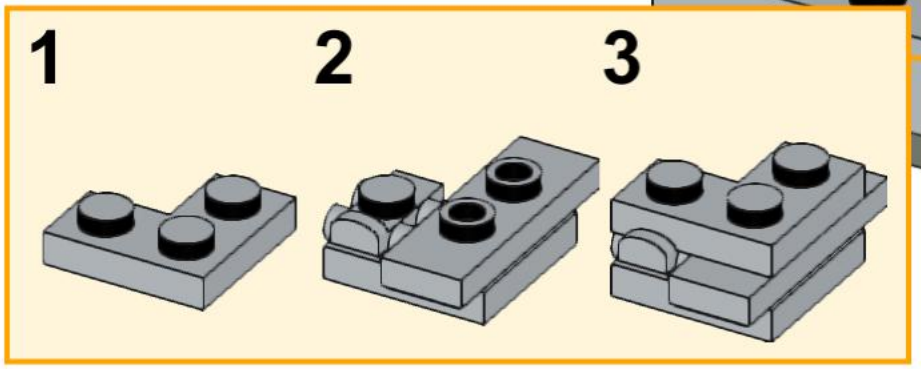

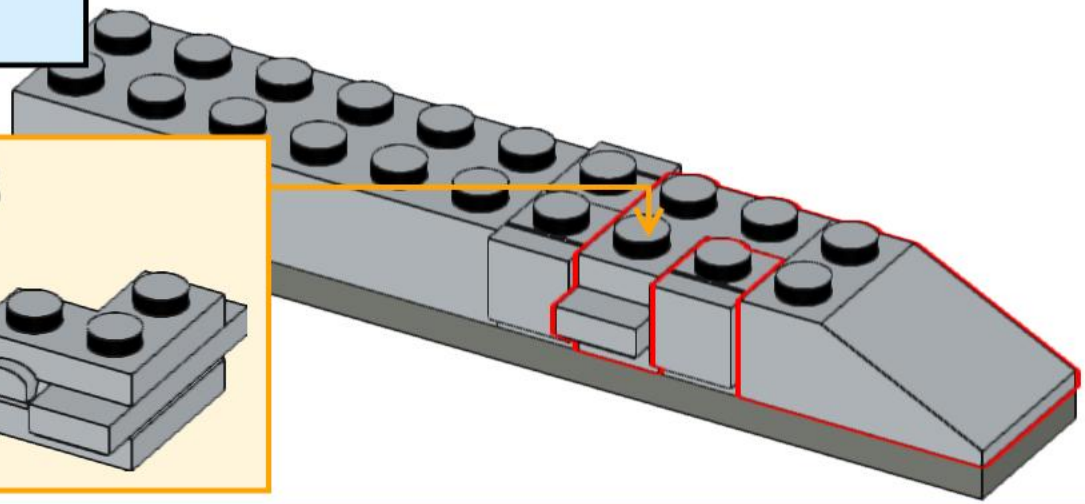

64

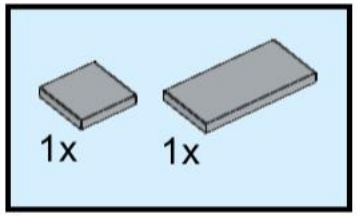

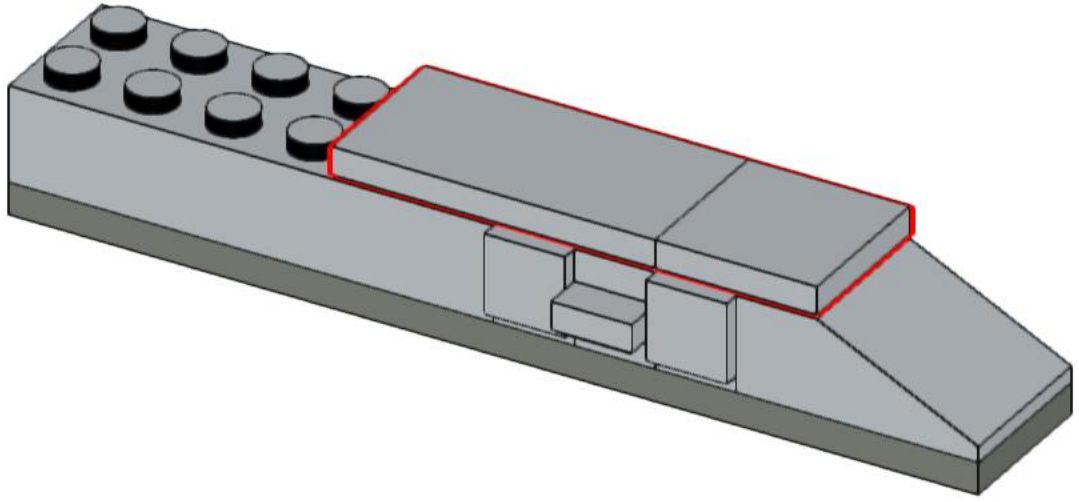

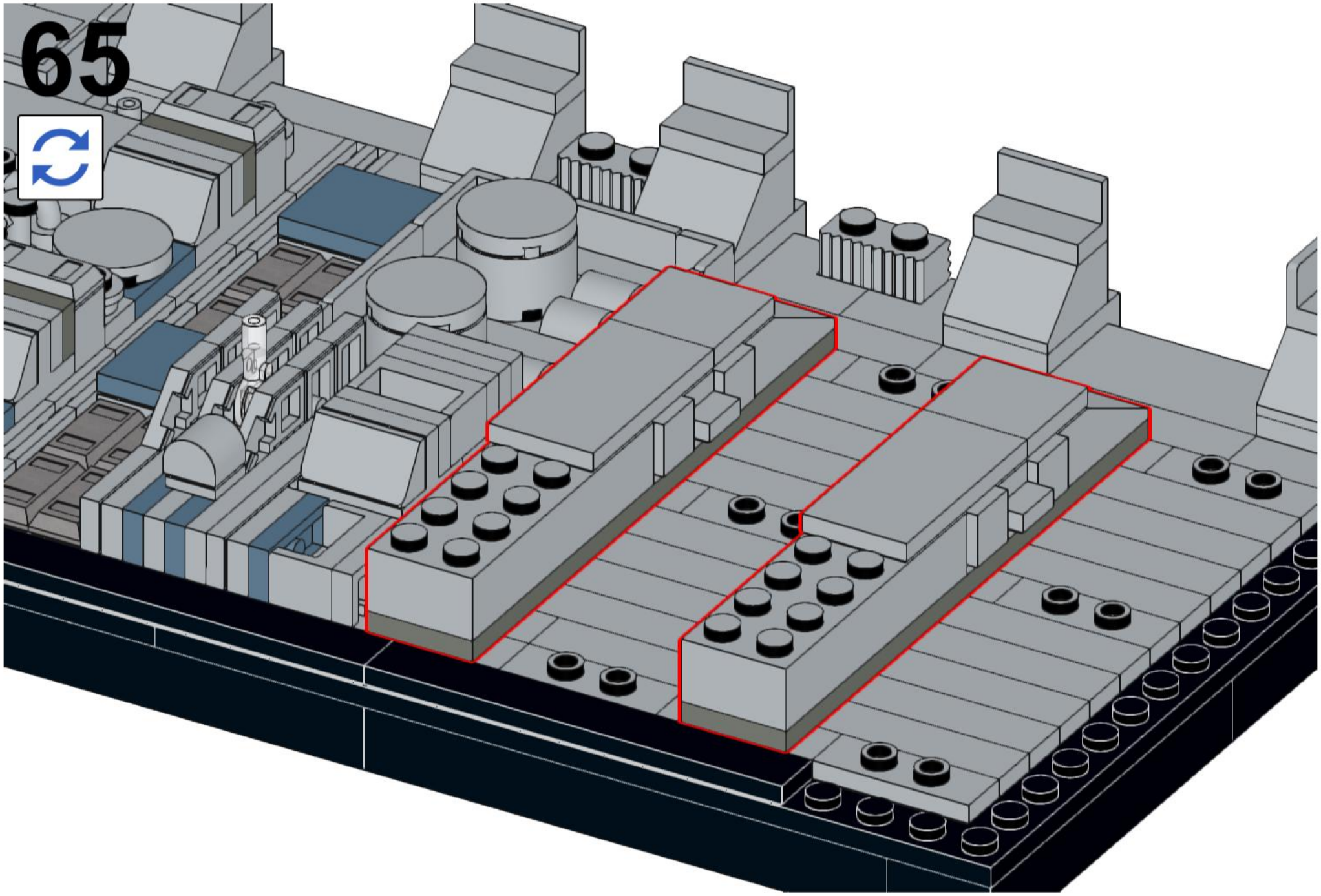
65

66

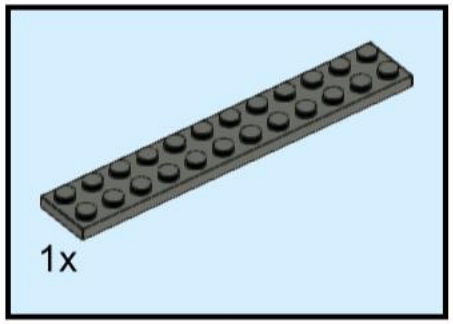

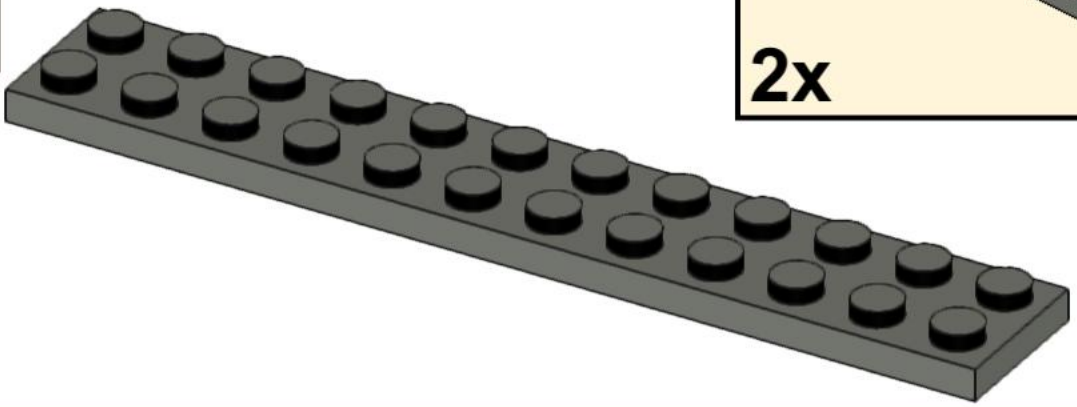

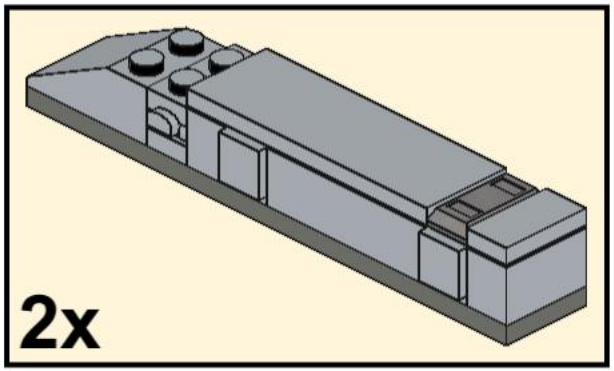

67

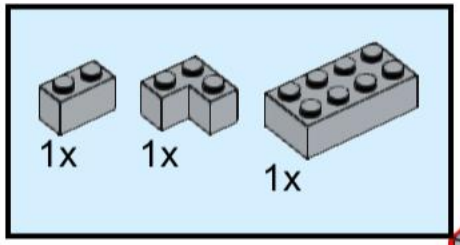

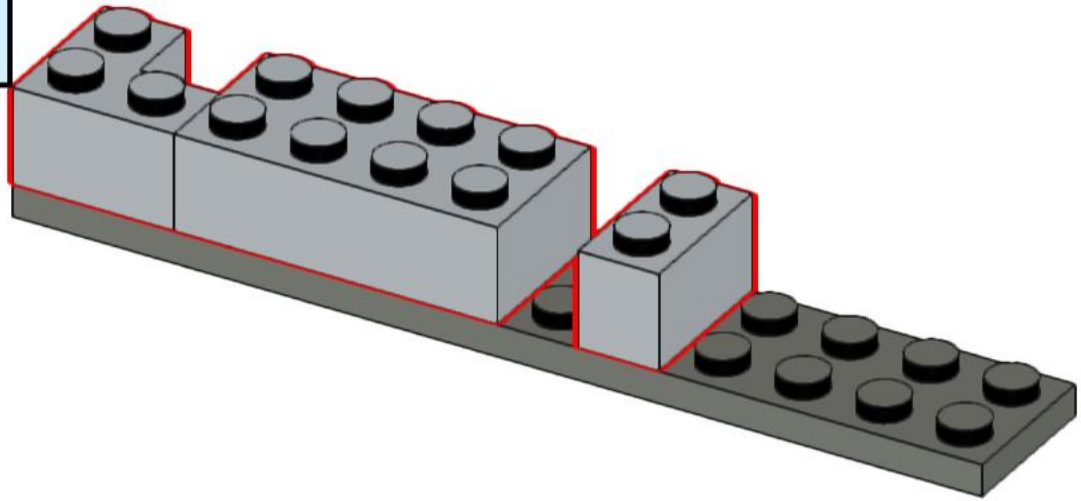

68

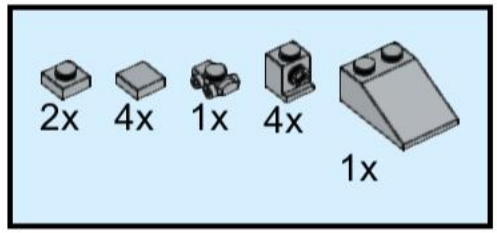

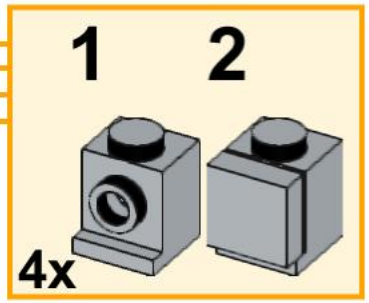

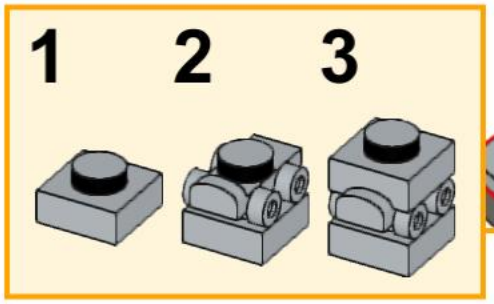

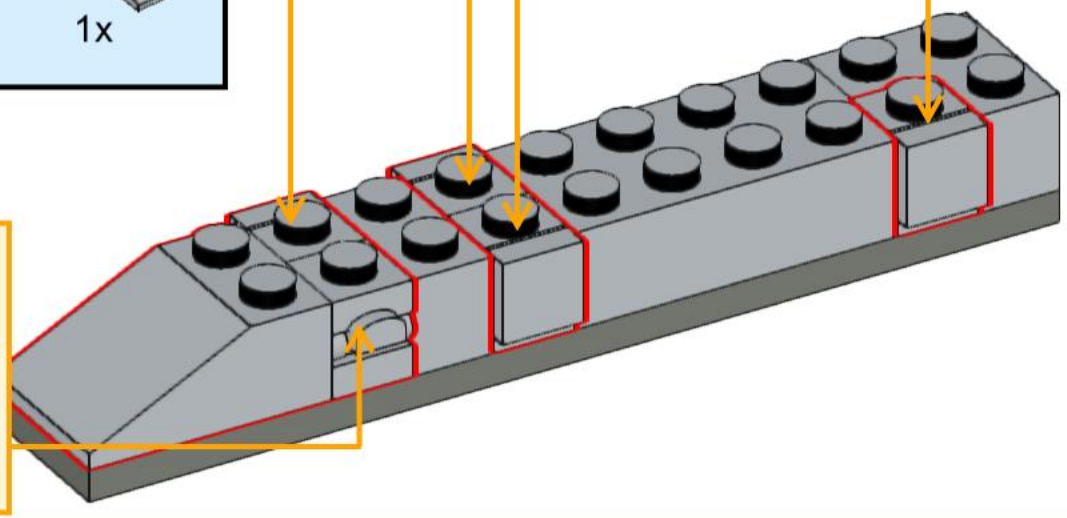

69

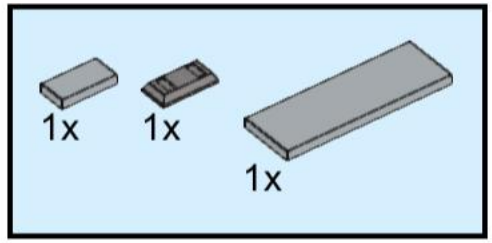

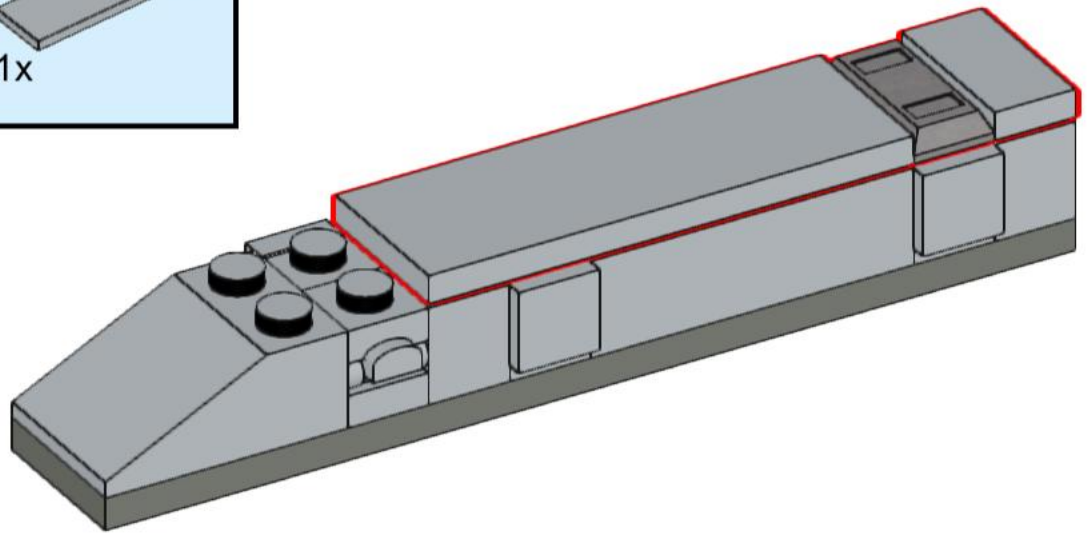

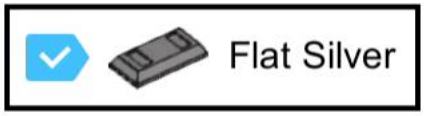

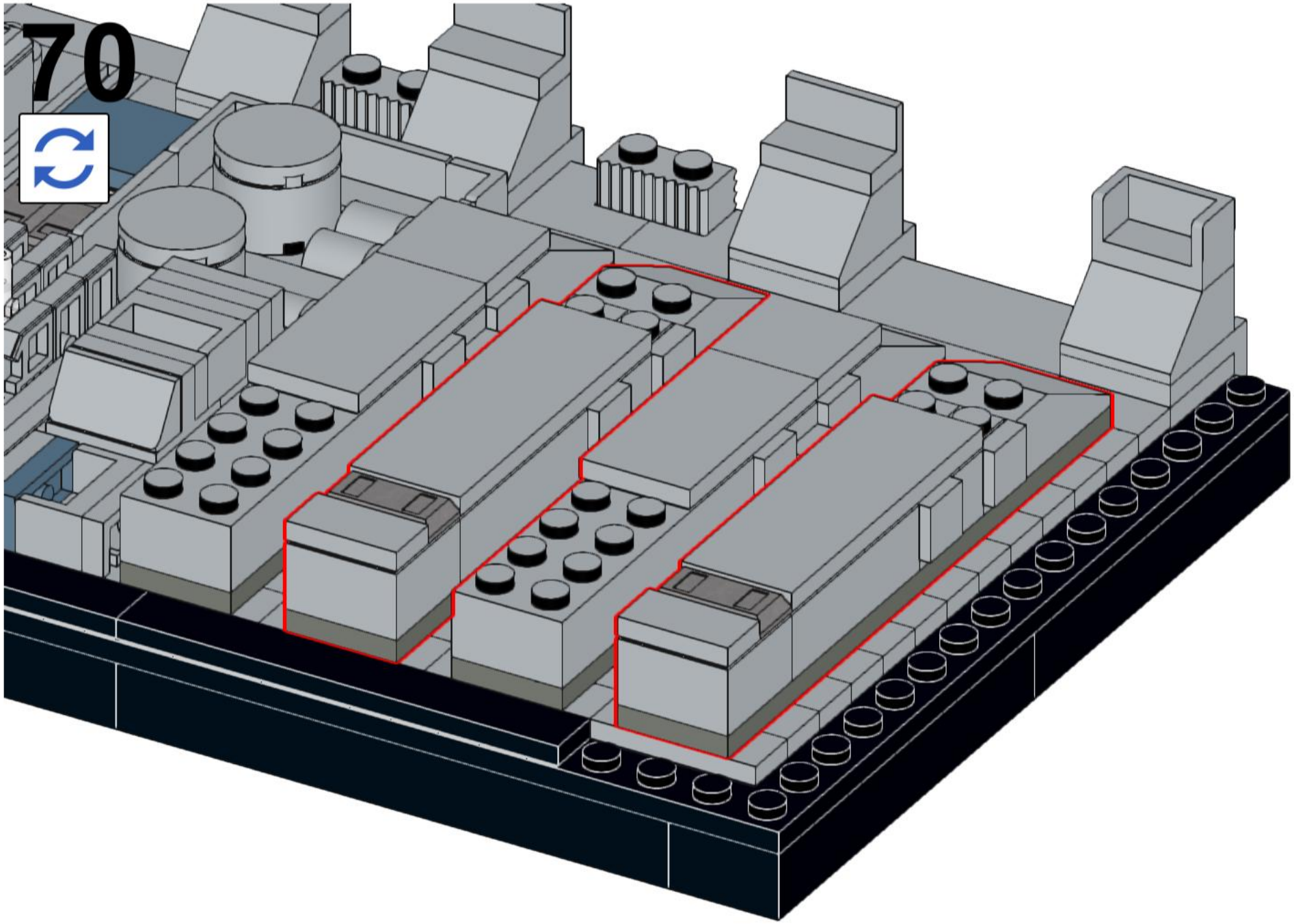
70

71

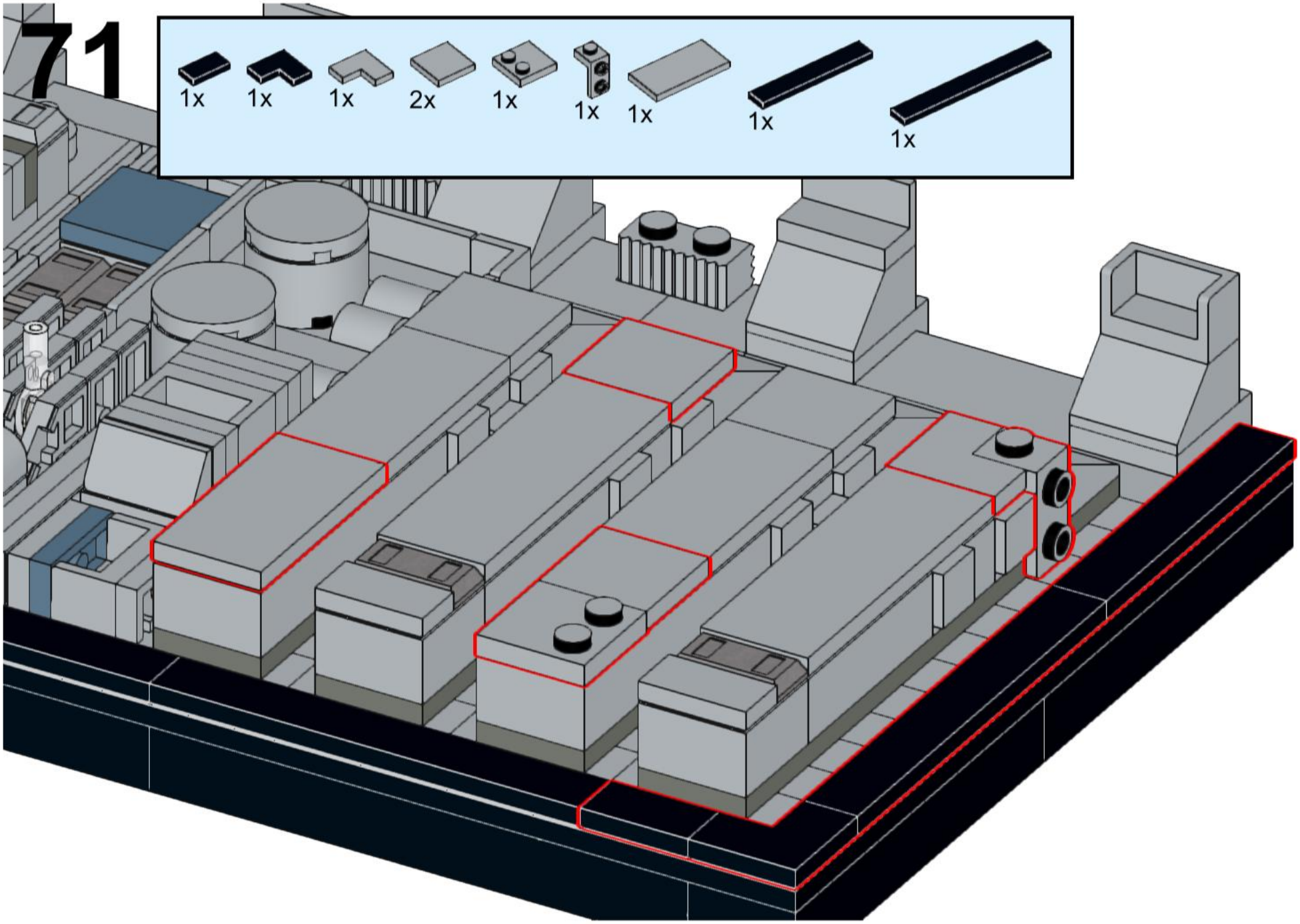

72

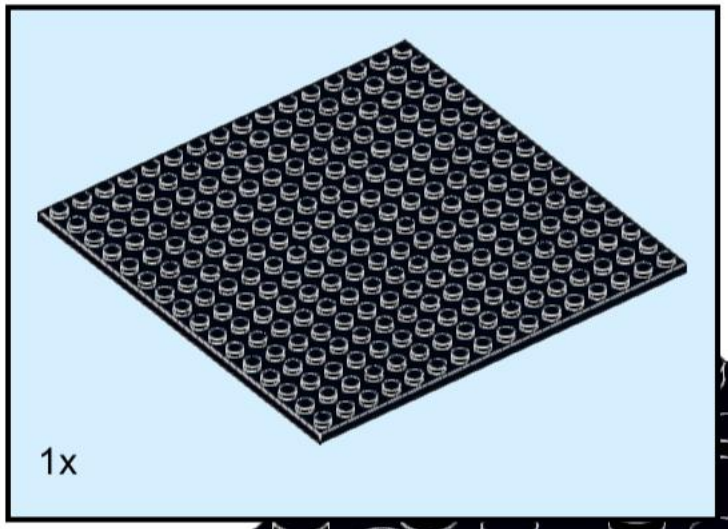

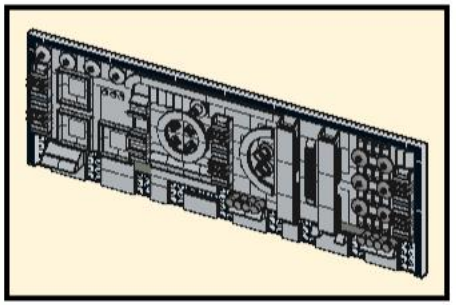

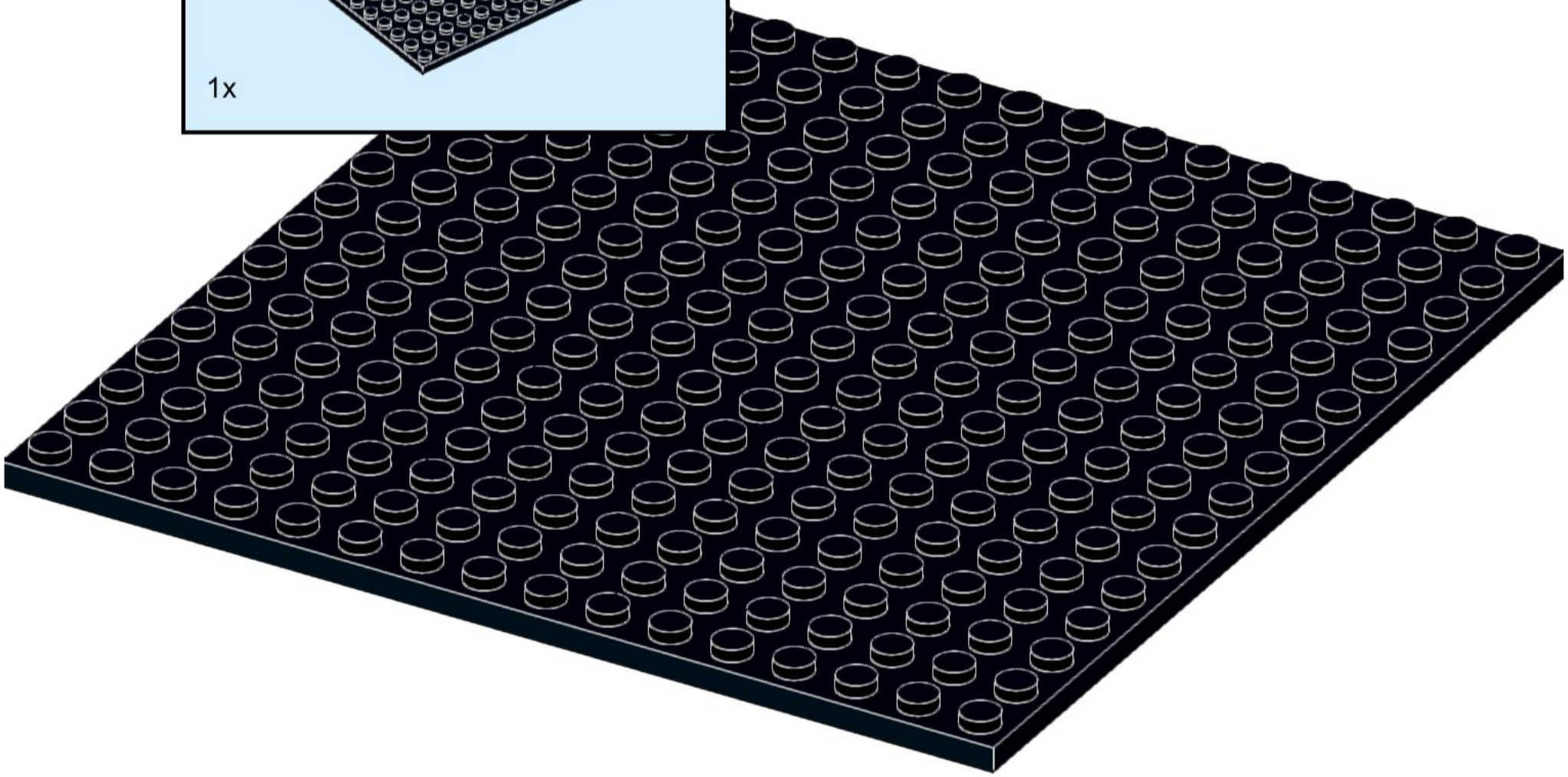

73

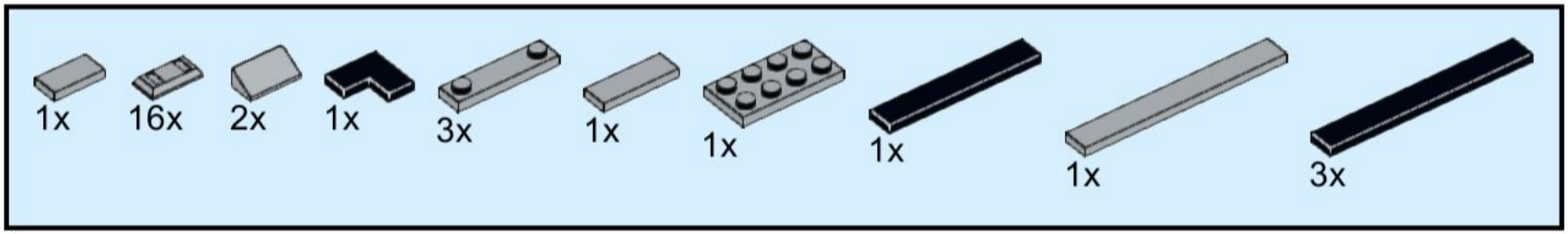

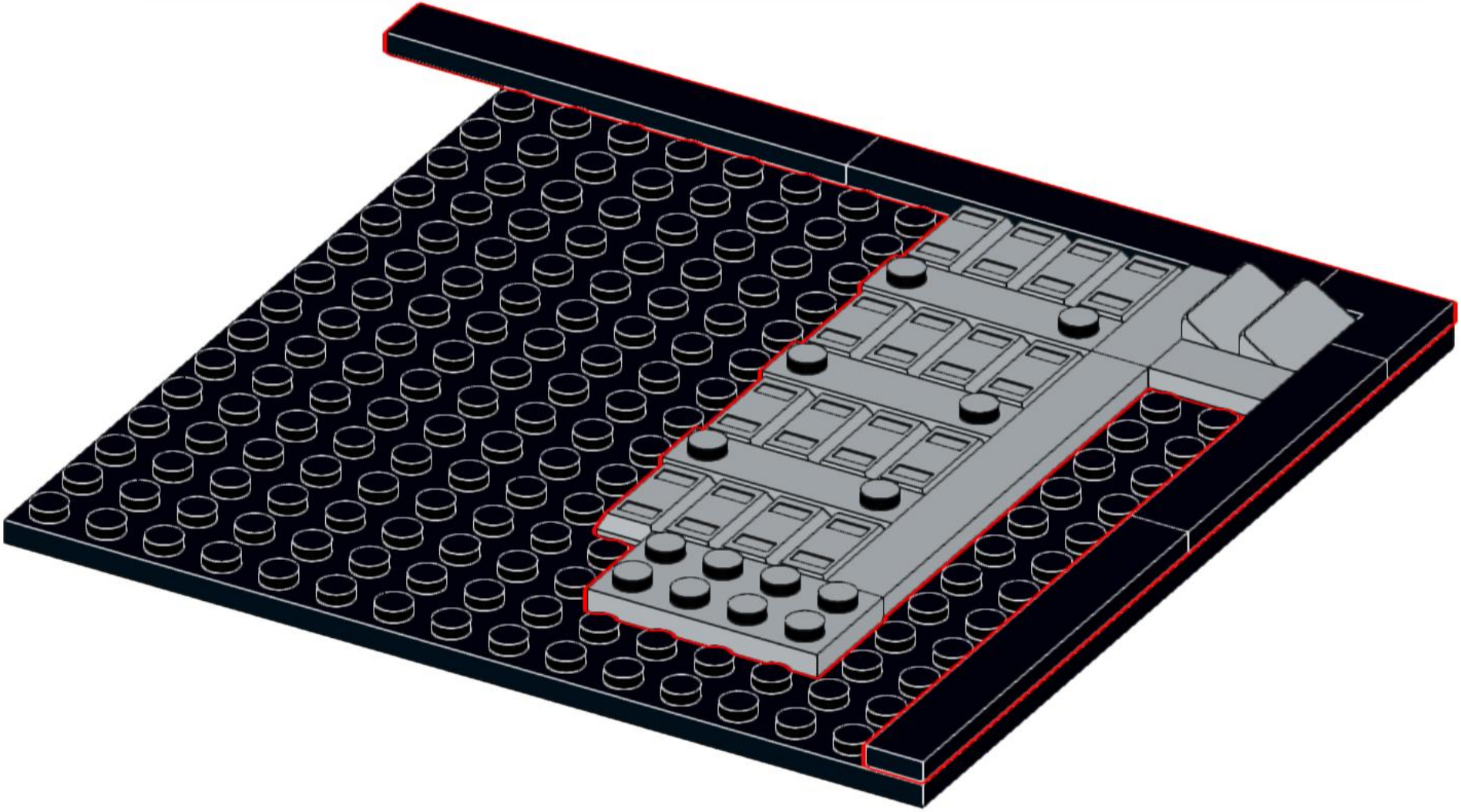

74

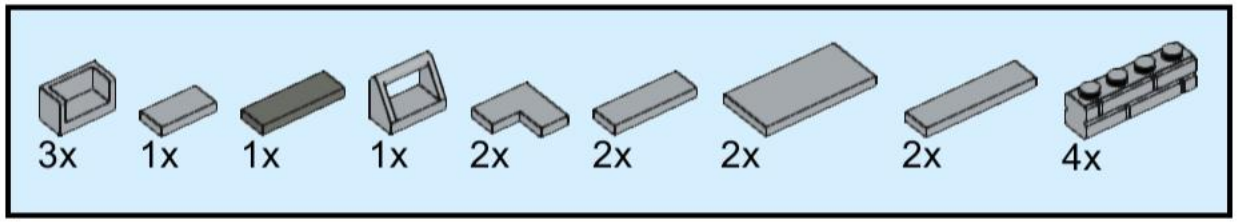

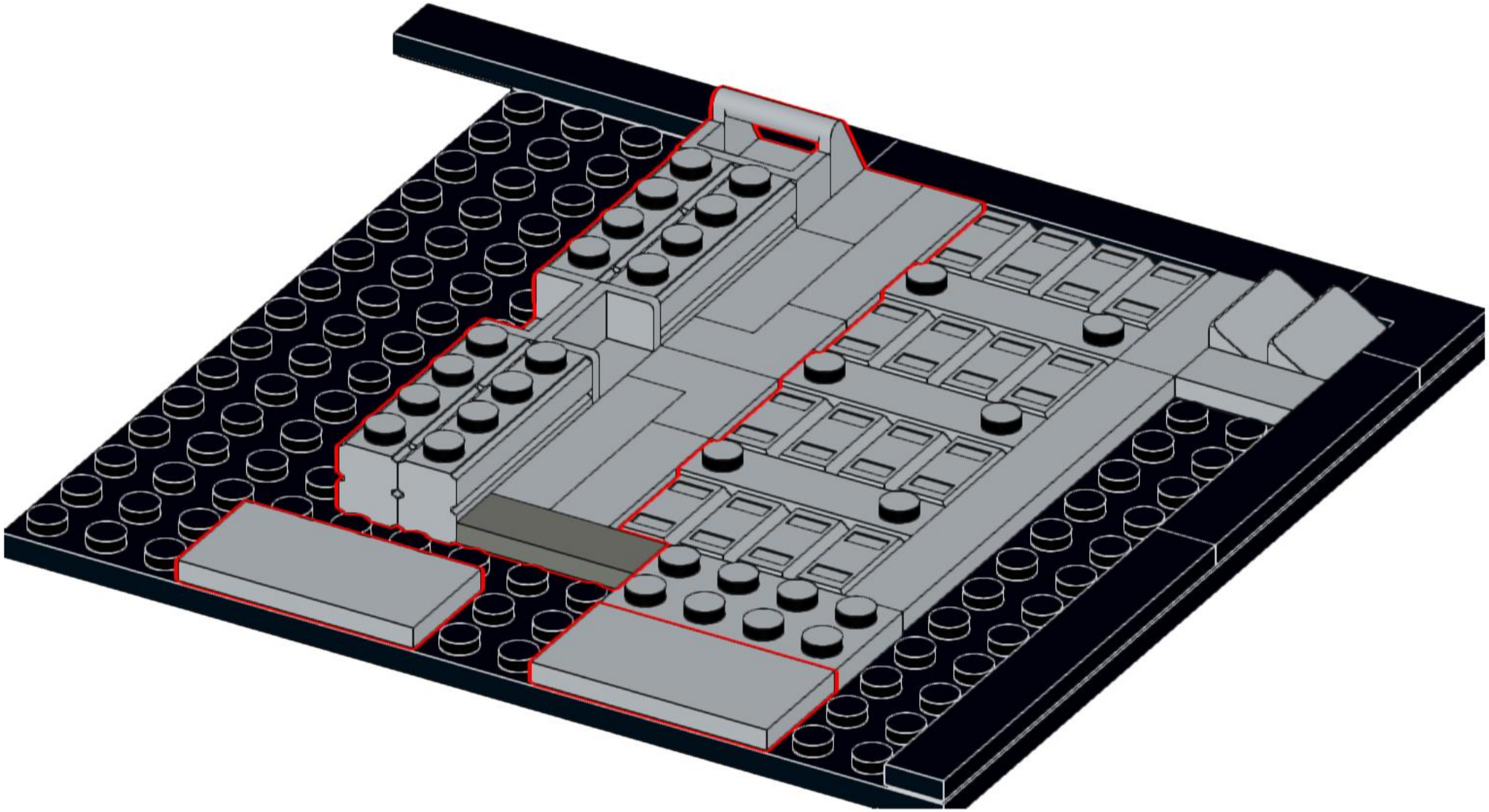

75

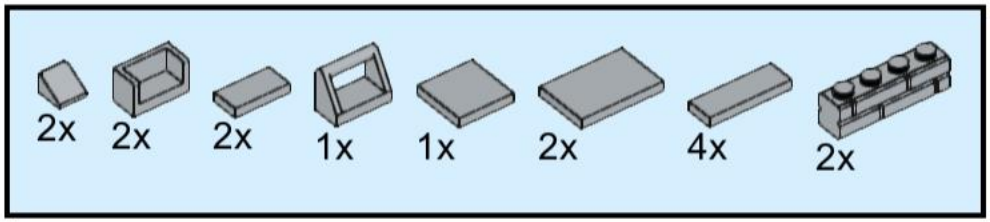

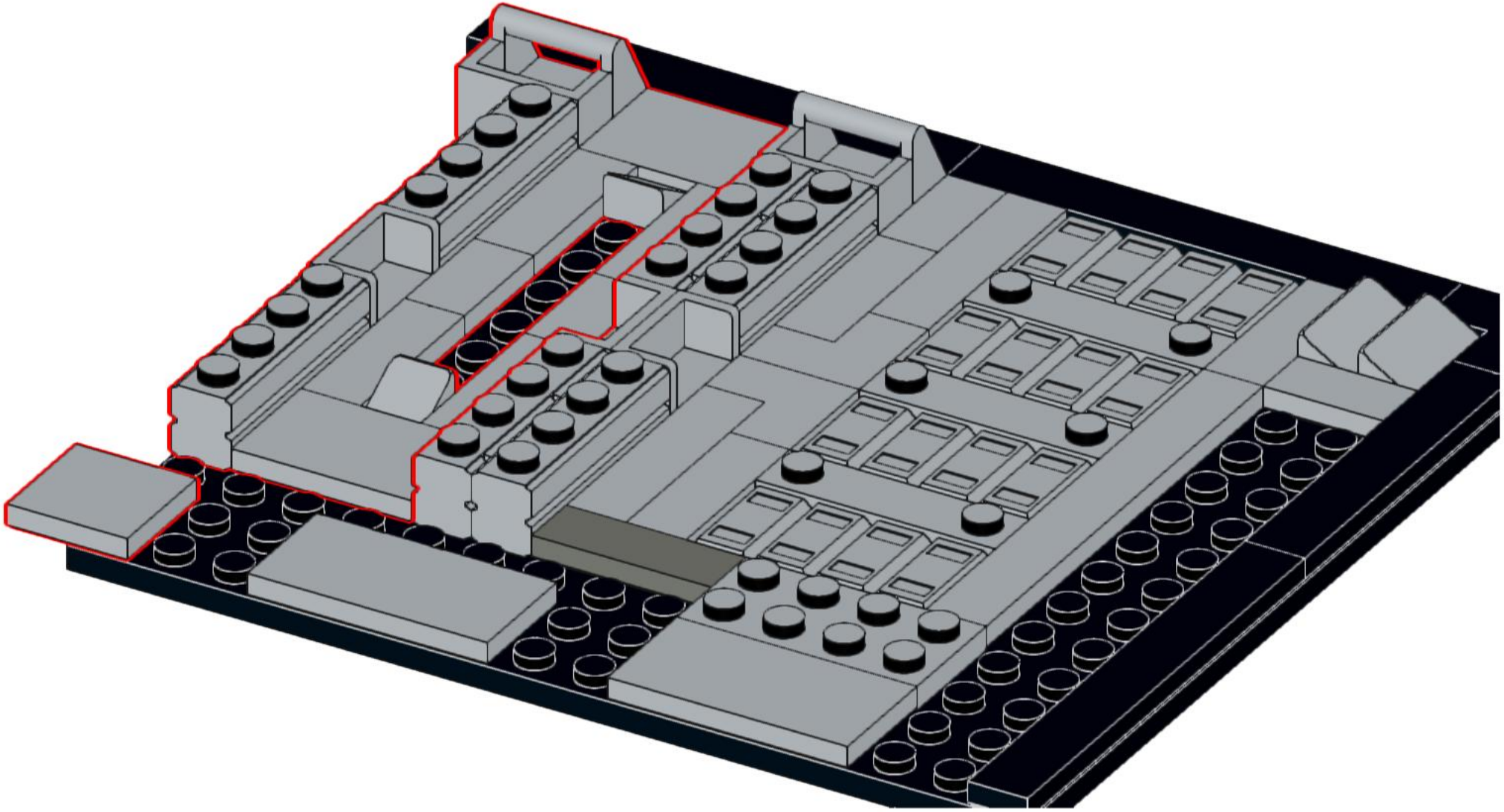

76

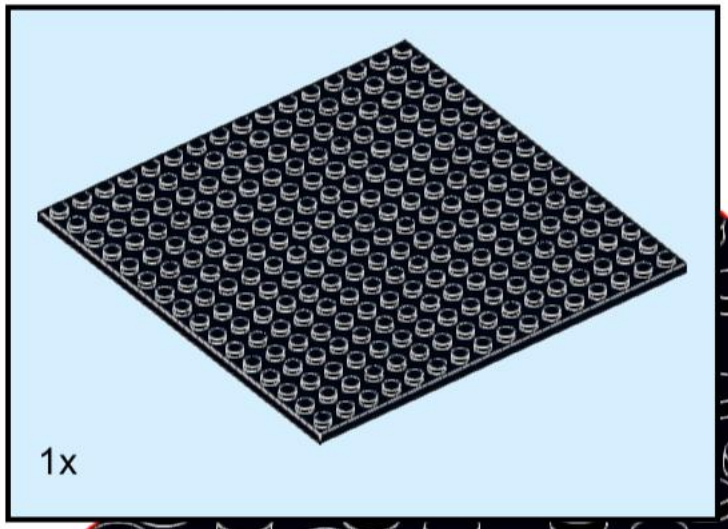

1x

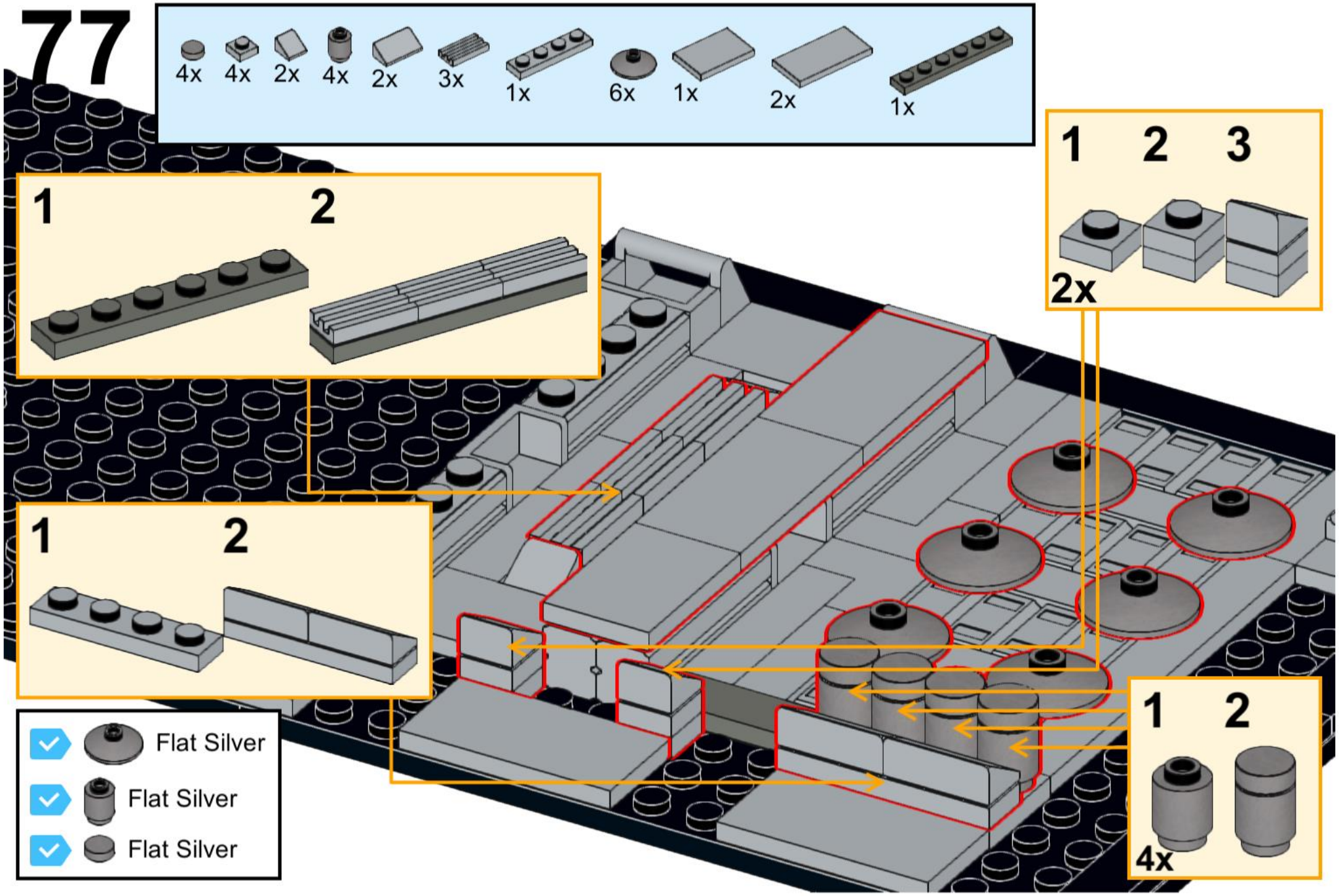
77
4x
4x
2x
4x
2x
3x
1x
6x
1x
2x
1x
1
2
1
2
1
2
3
2x
1
2
4x
Flat Silver
Flat Silver
Flat Silver

78

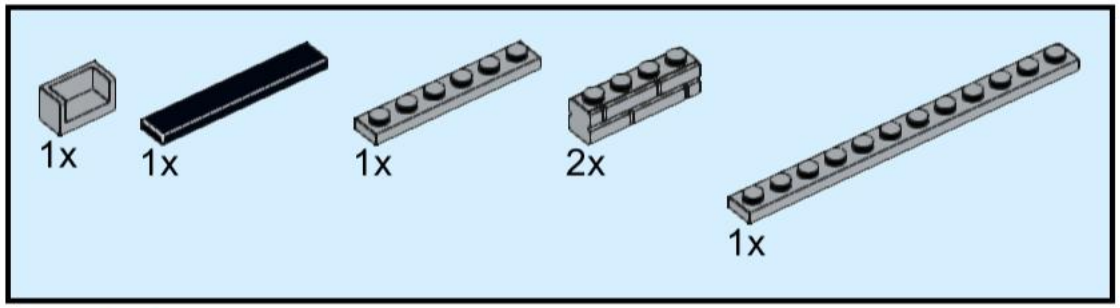

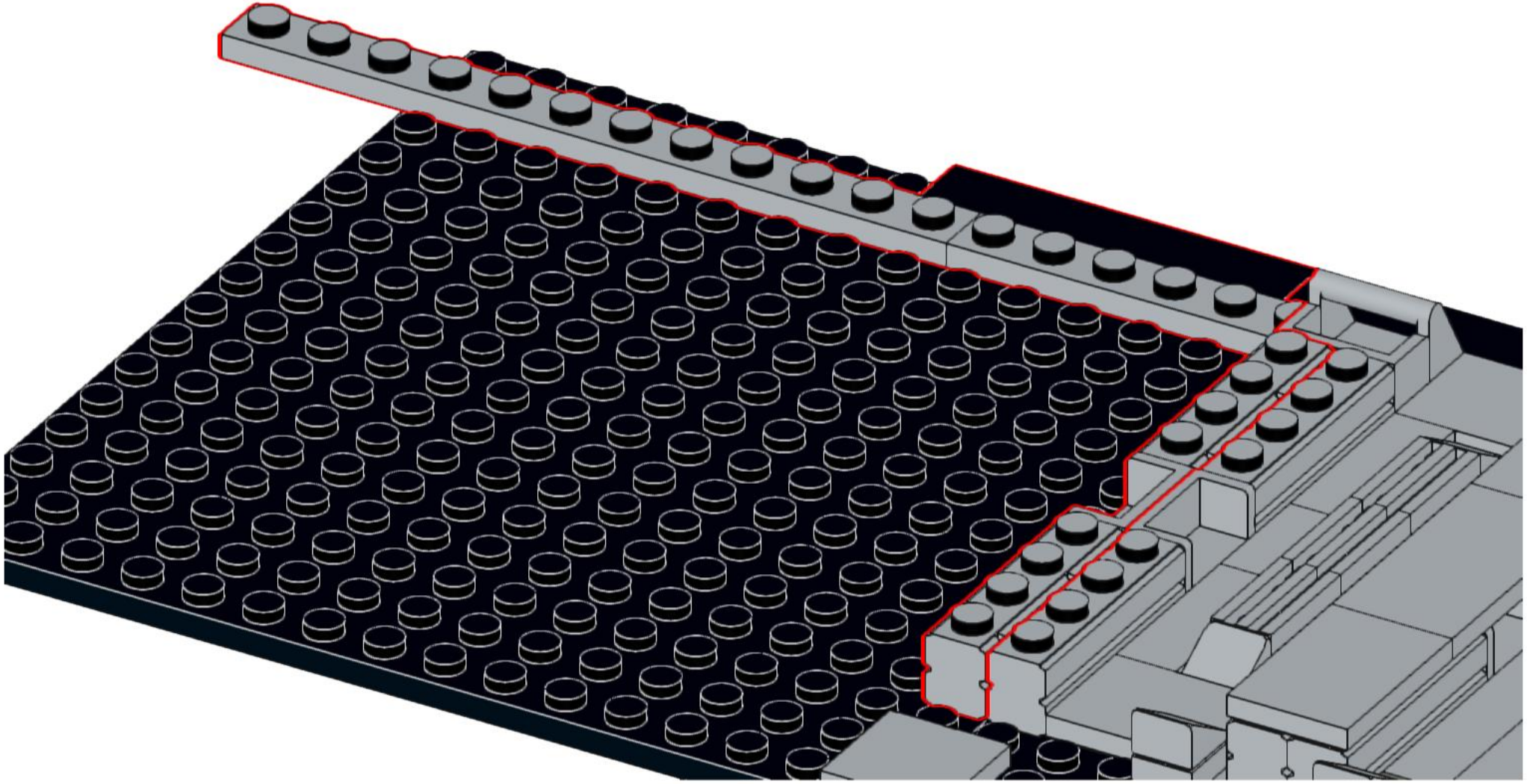

79

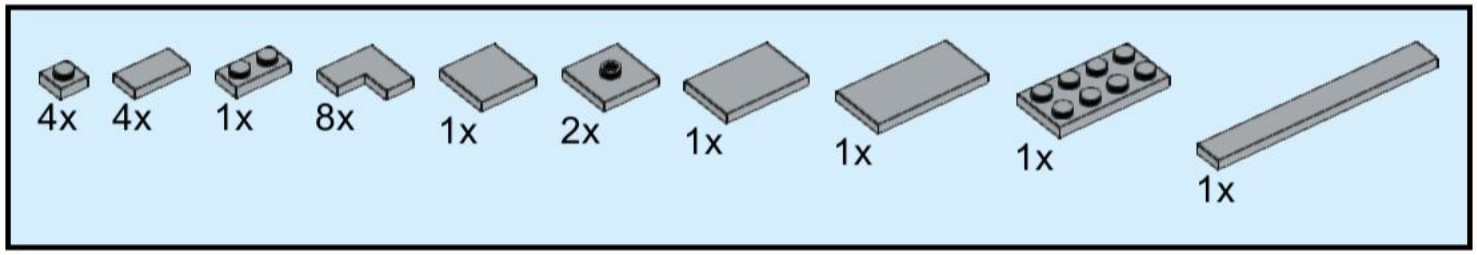

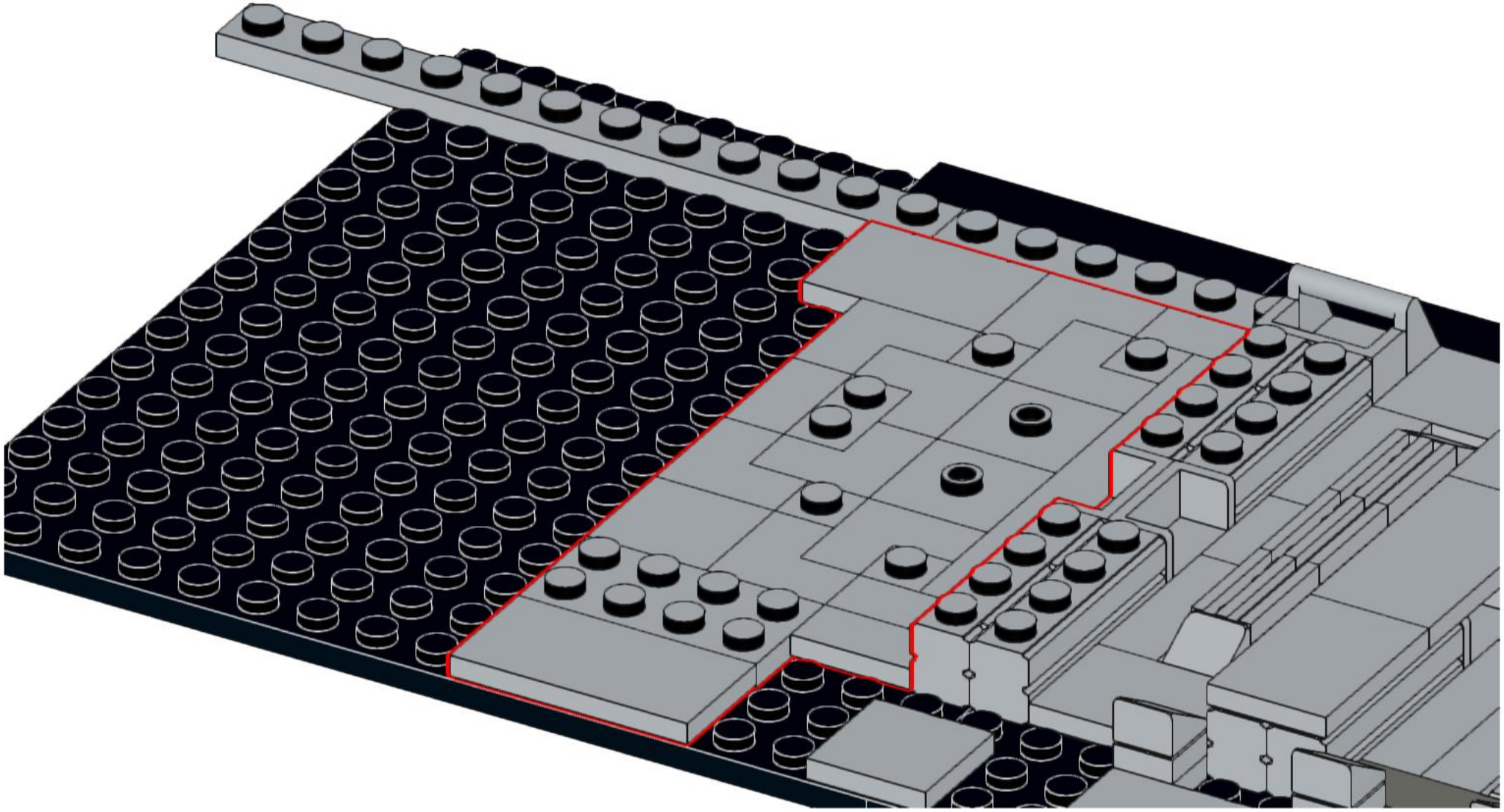

80

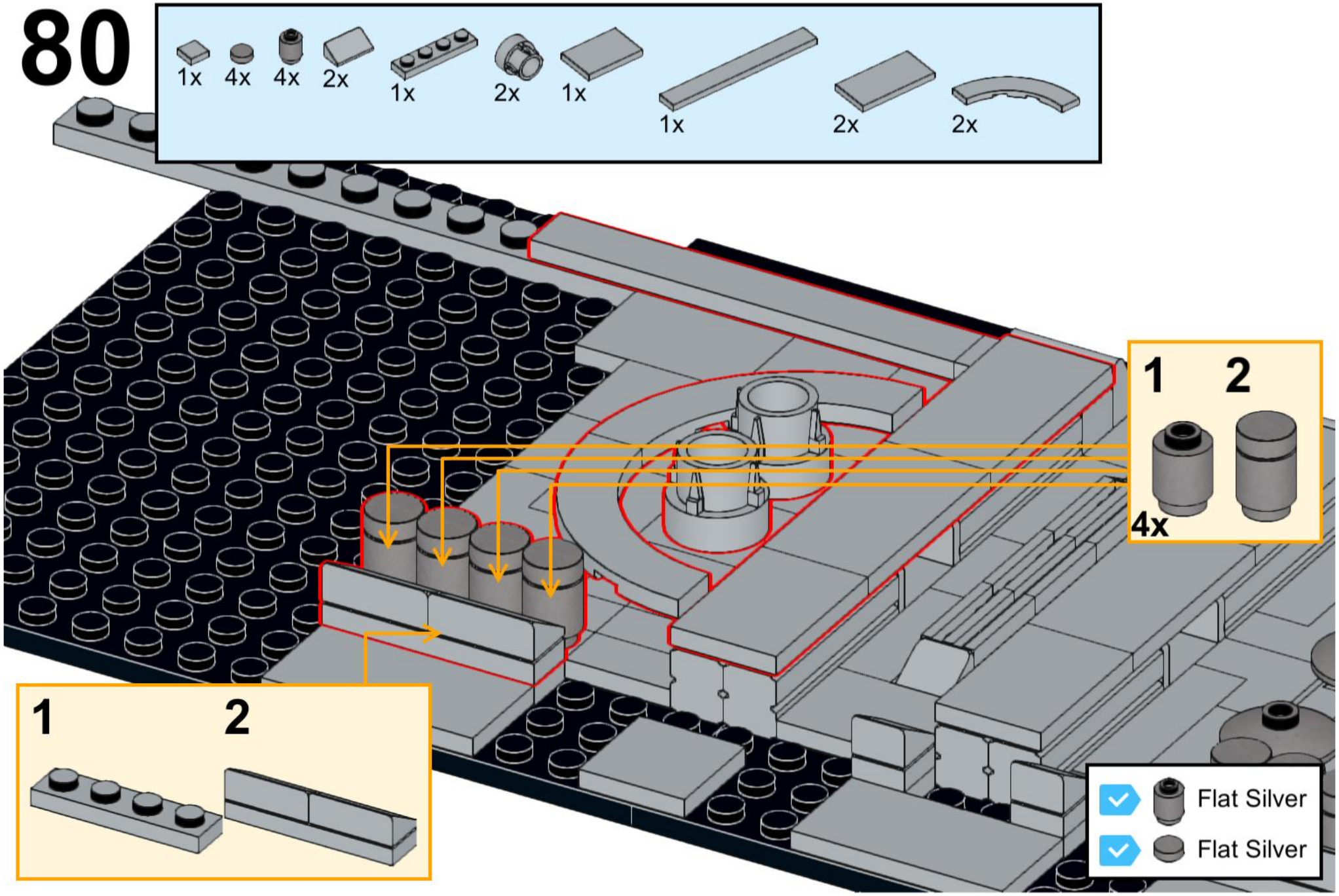

81

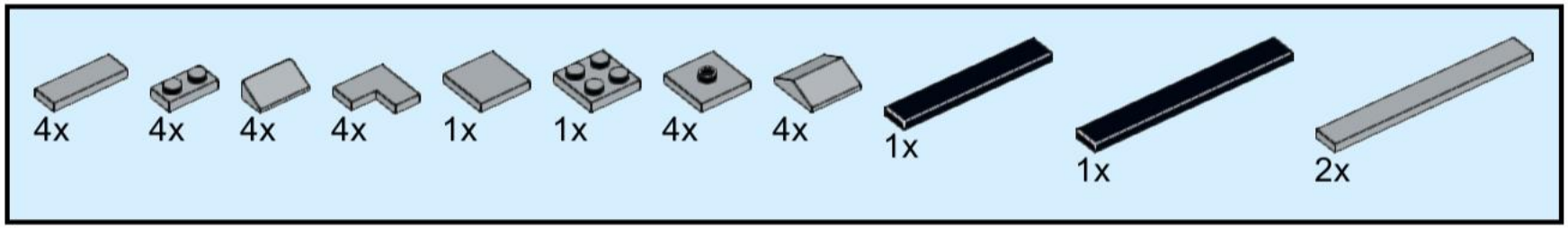

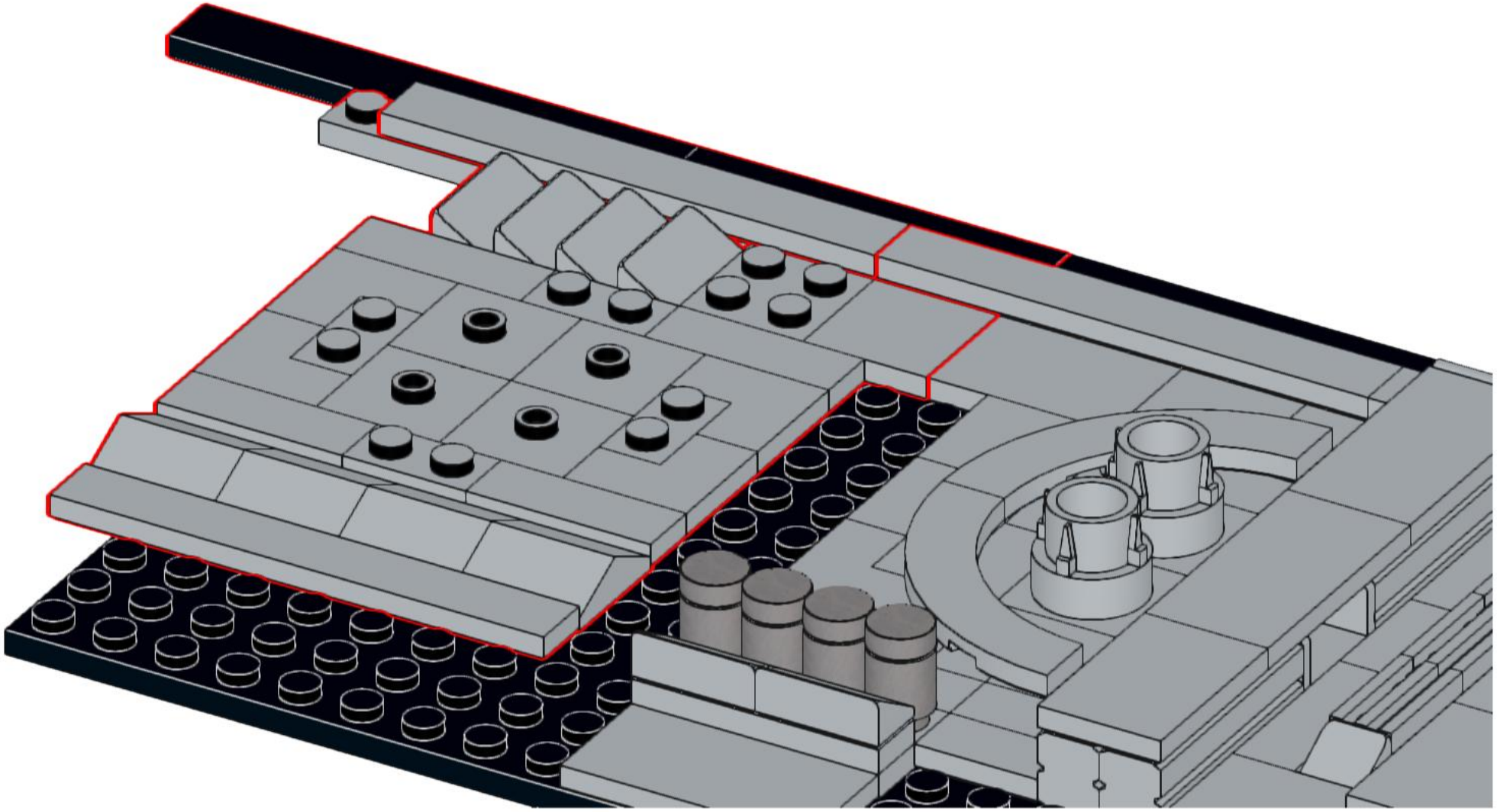

82

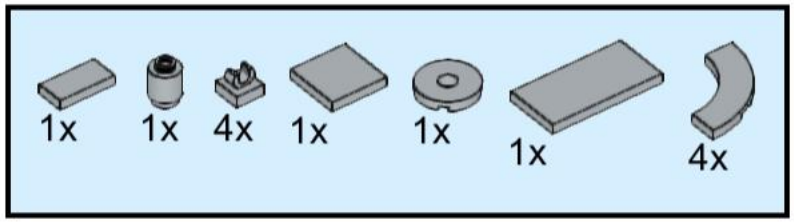

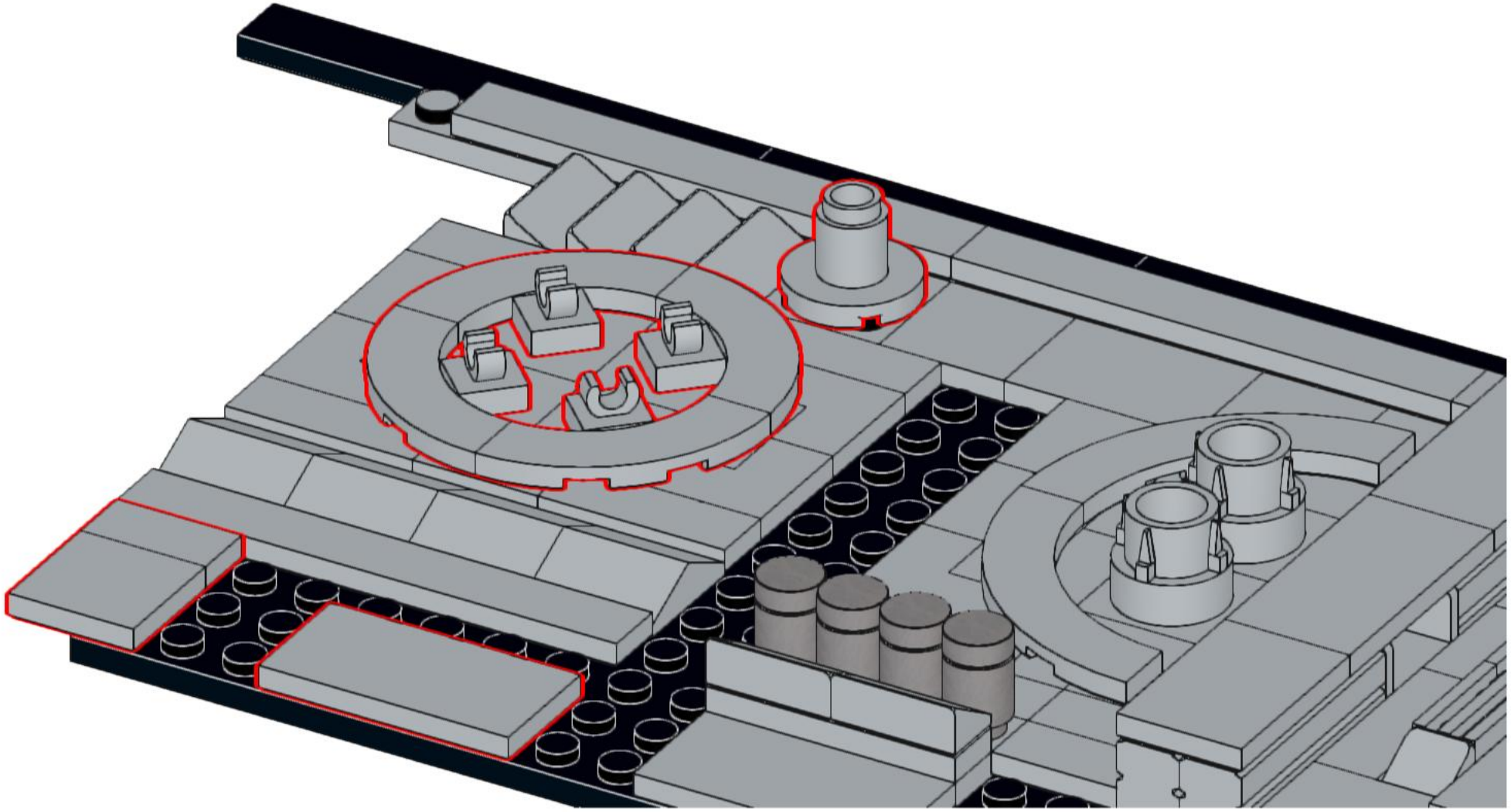

83

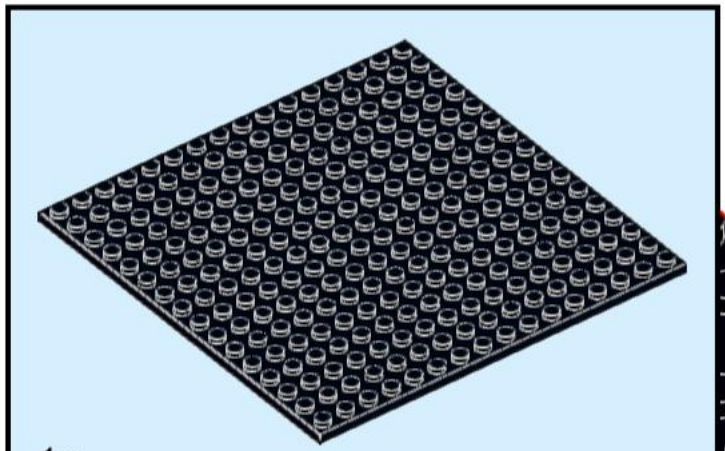

1x

84

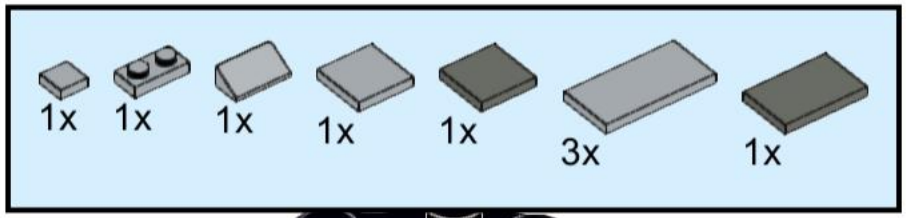

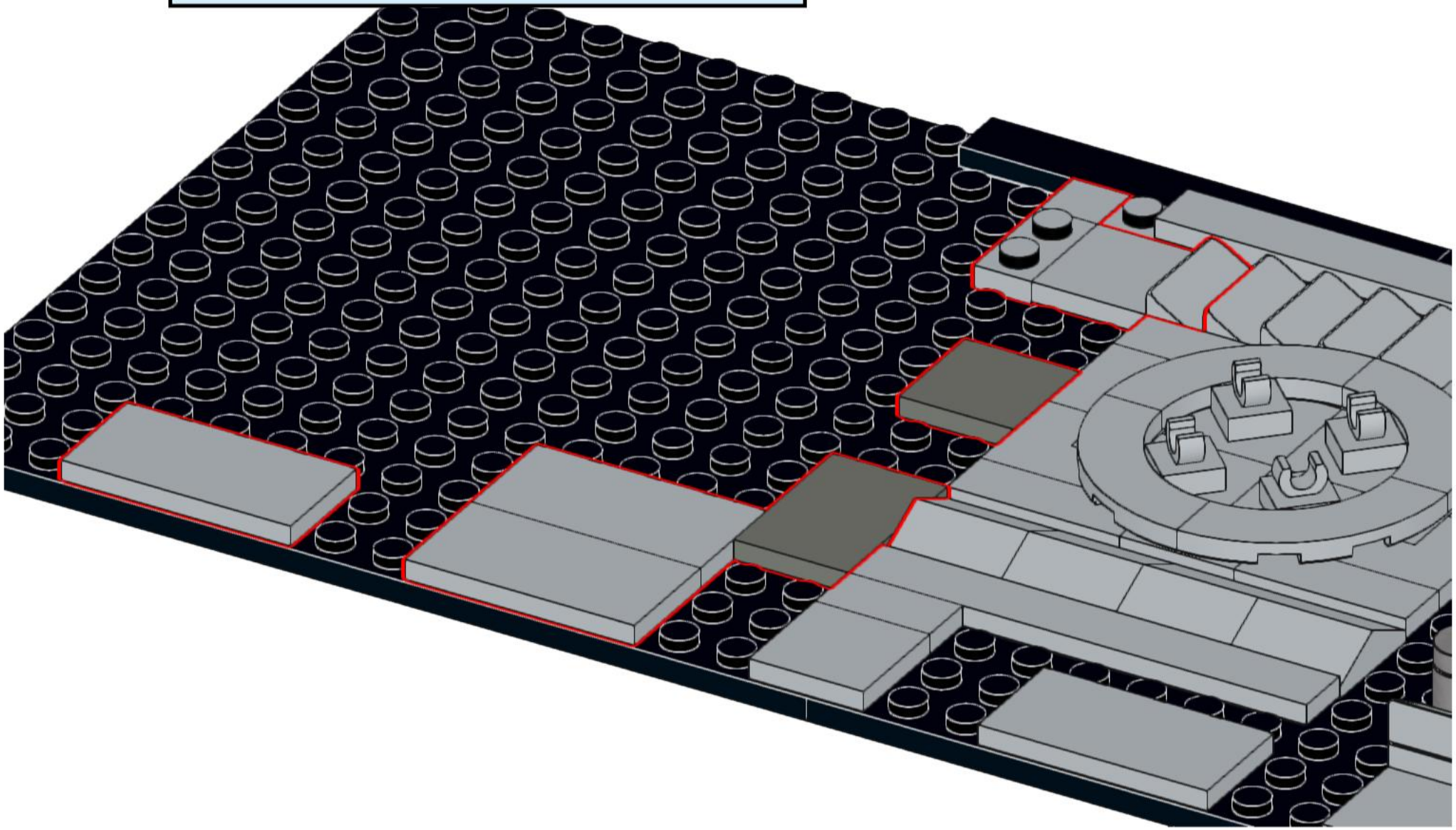

85

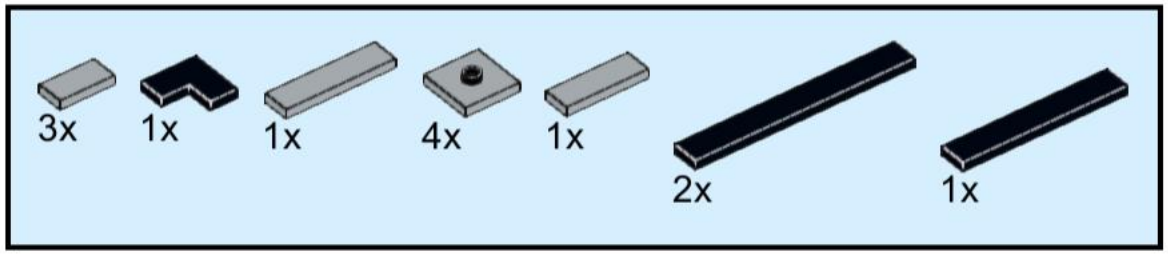

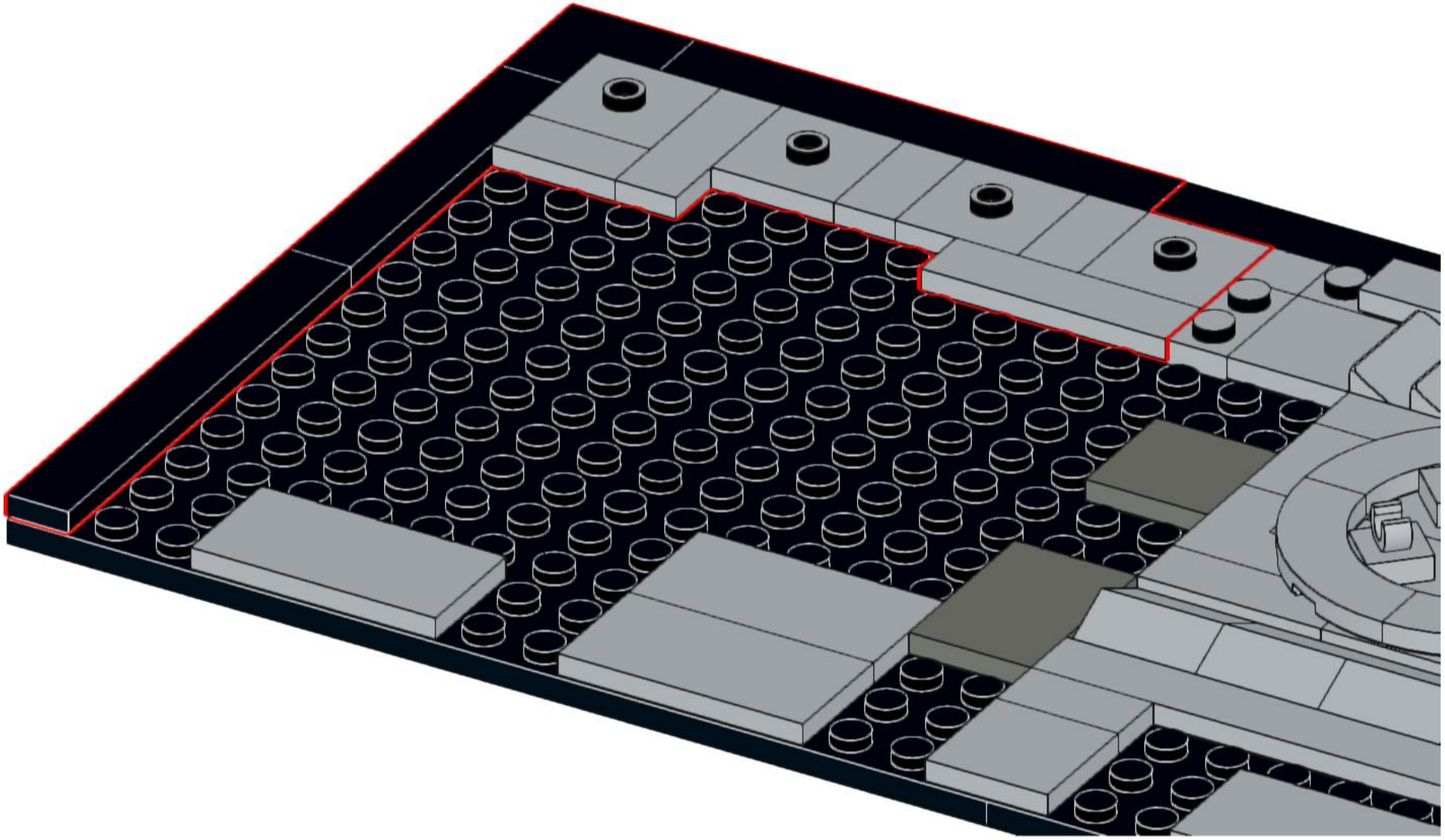

86

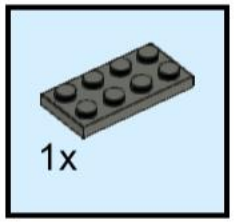

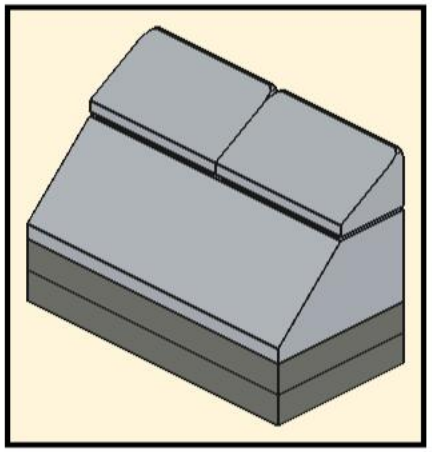



87

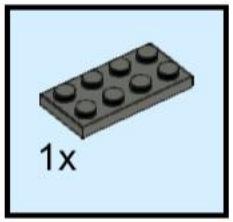

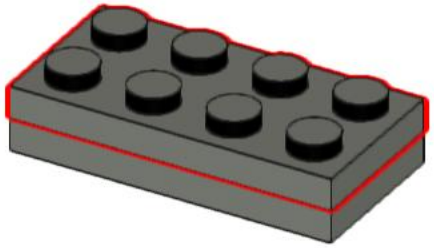

88

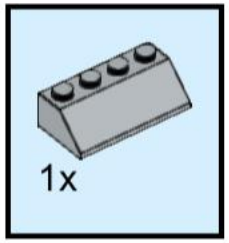

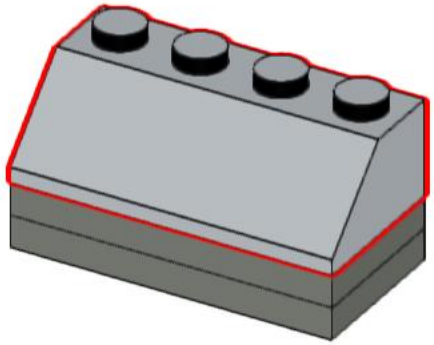

89

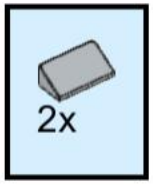

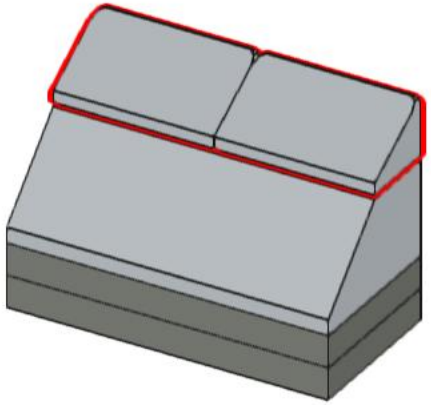

90

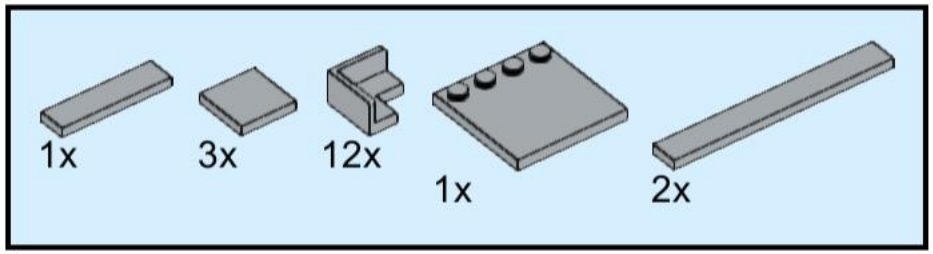

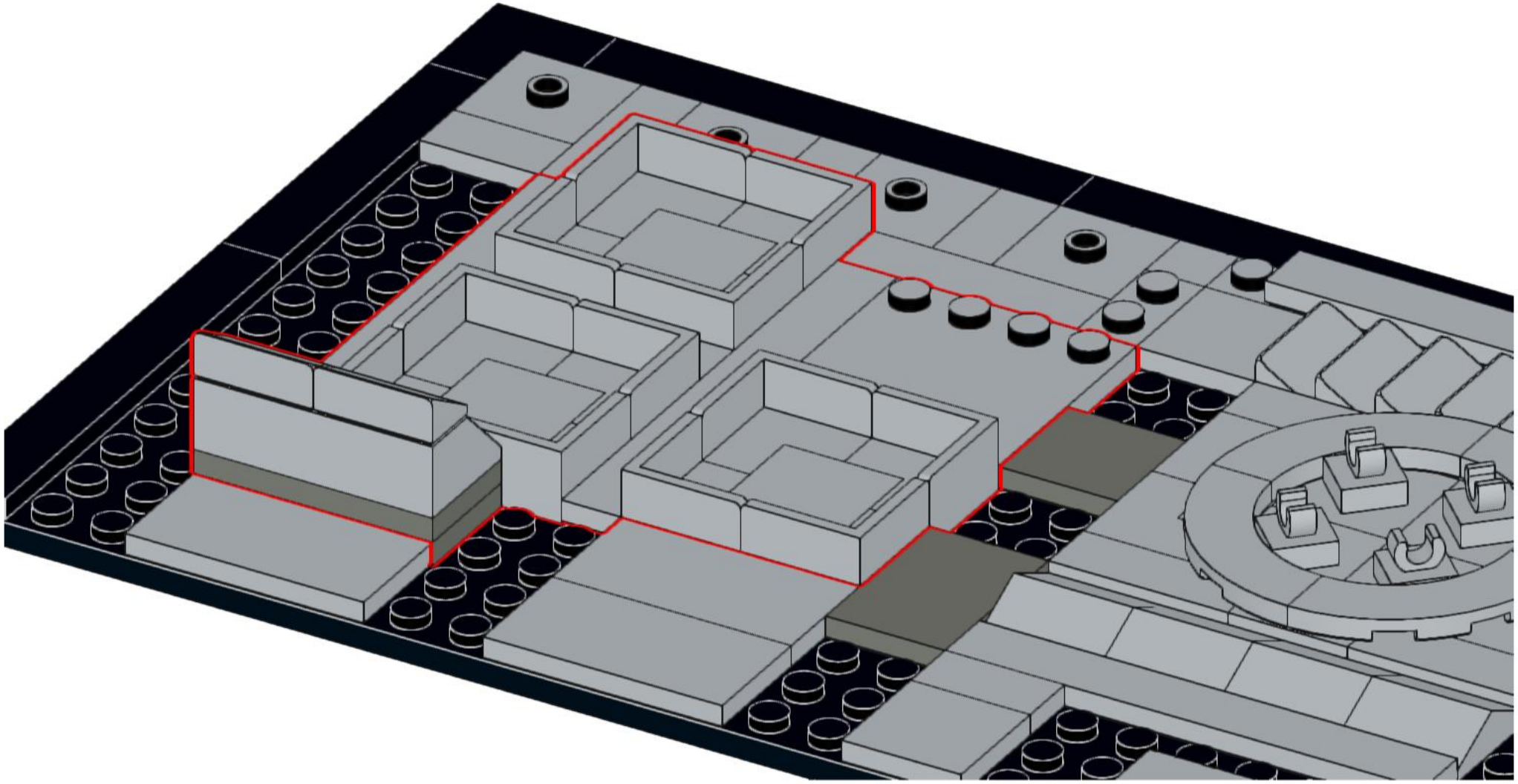

91

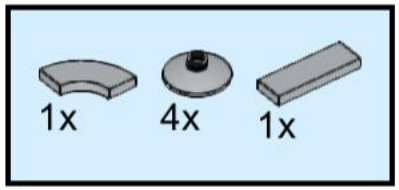

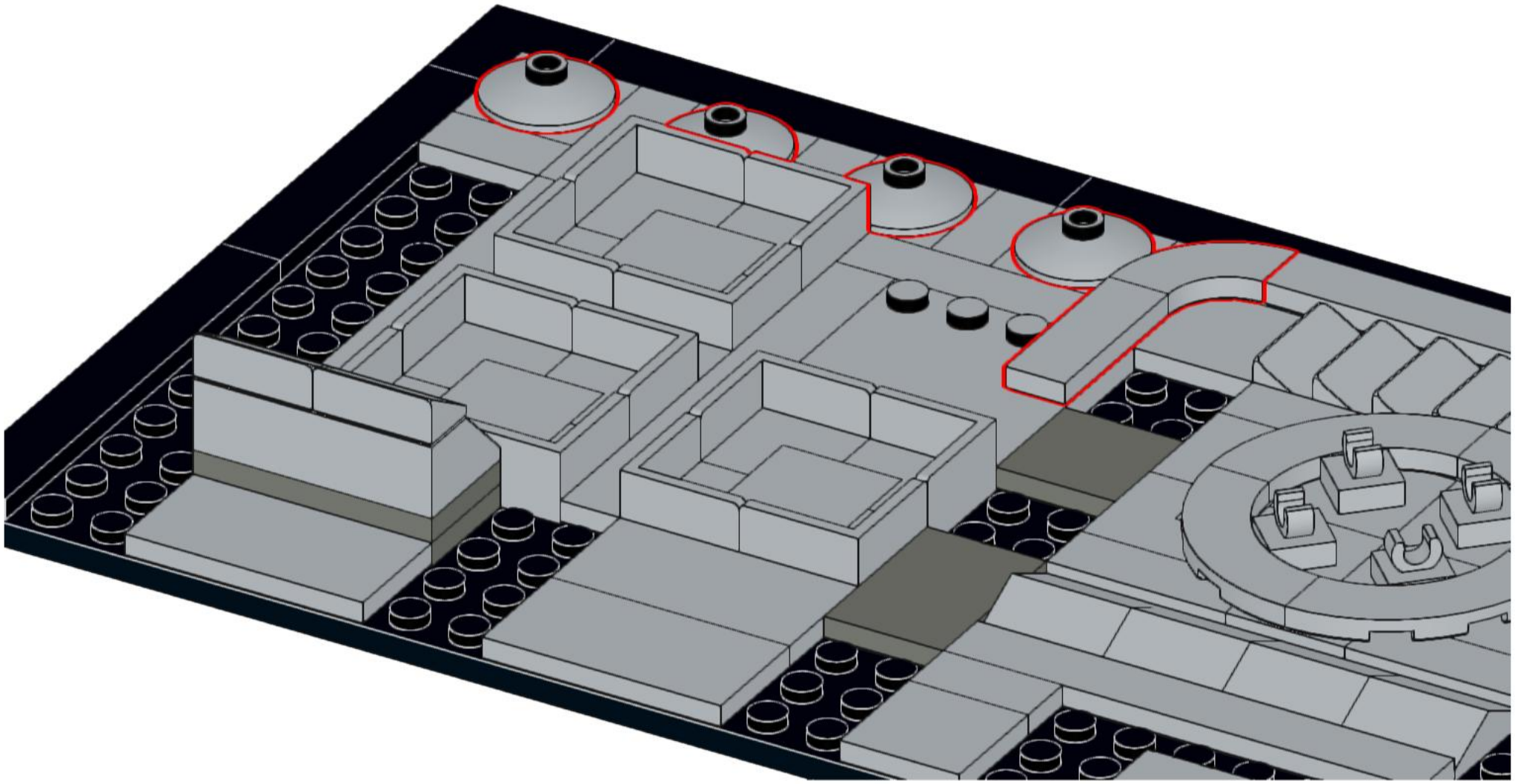

92

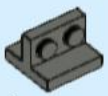

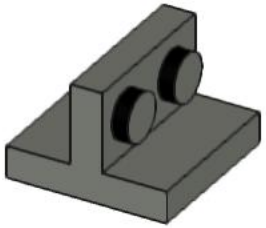

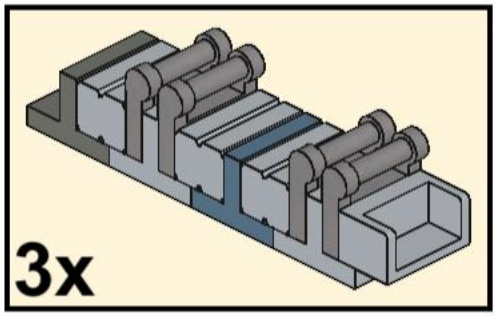

93

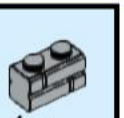

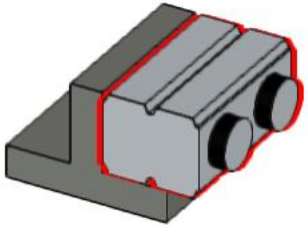

94



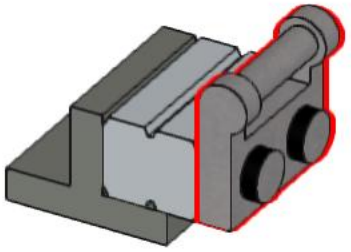

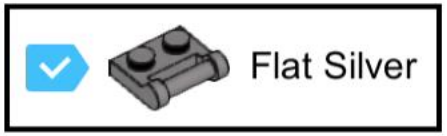

95

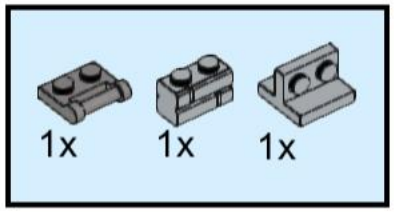

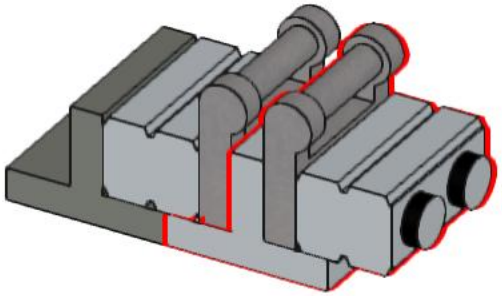

96

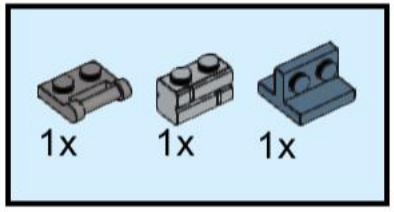

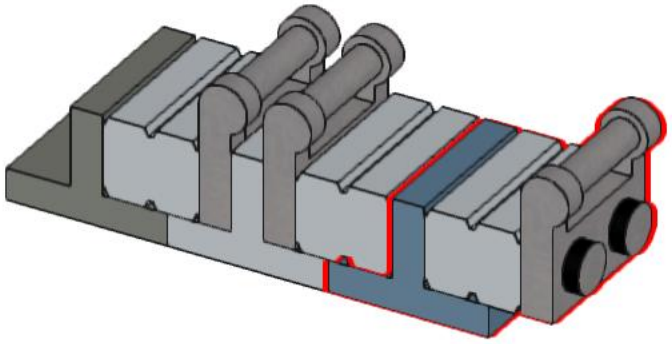

97

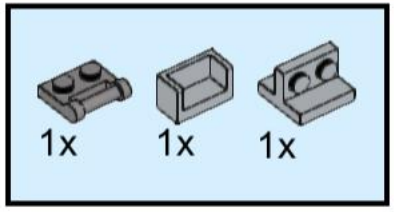

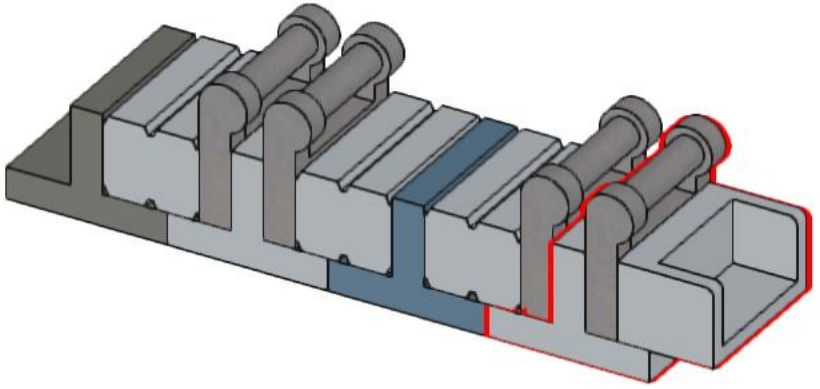

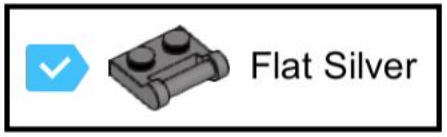

98

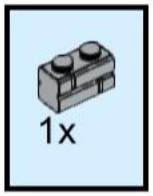

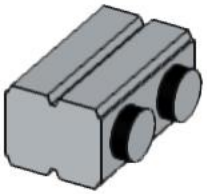

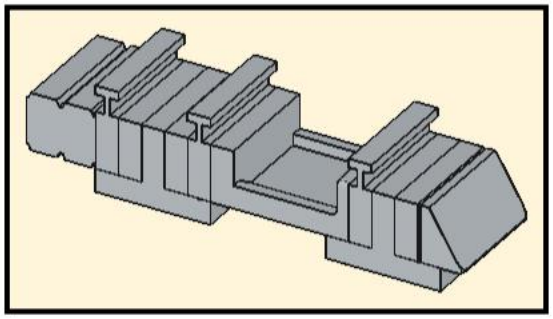

99

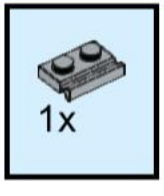

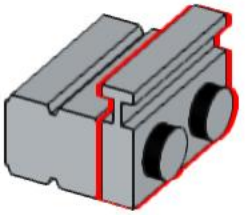

100

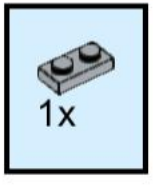

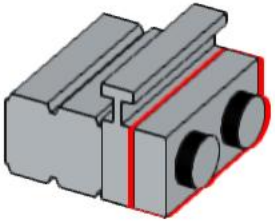

101

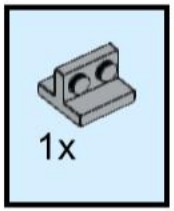

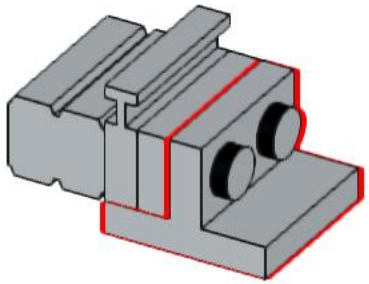

102

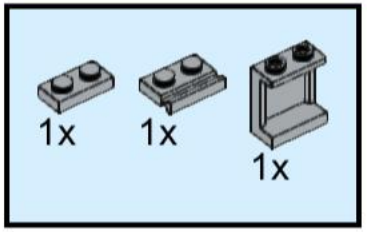

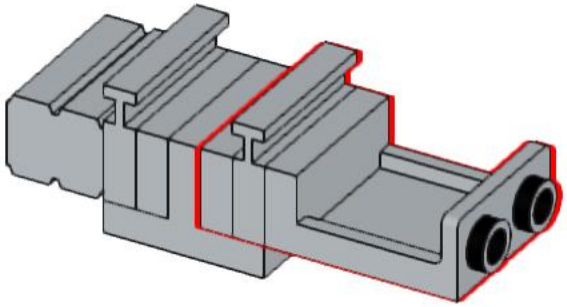

103

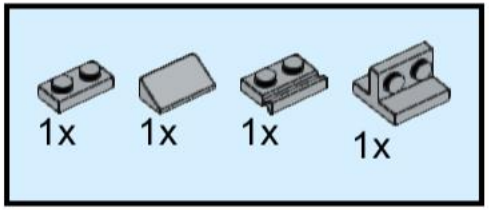

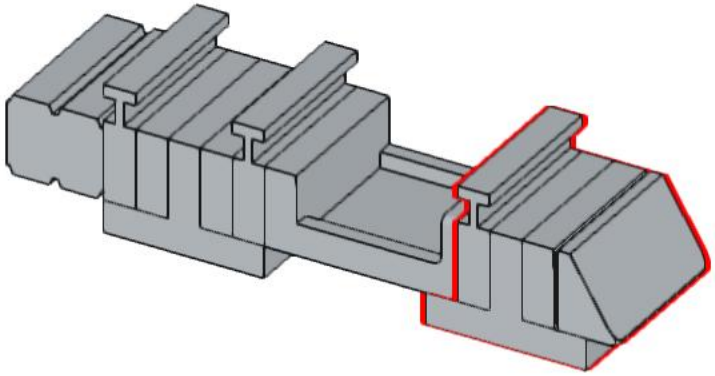

104

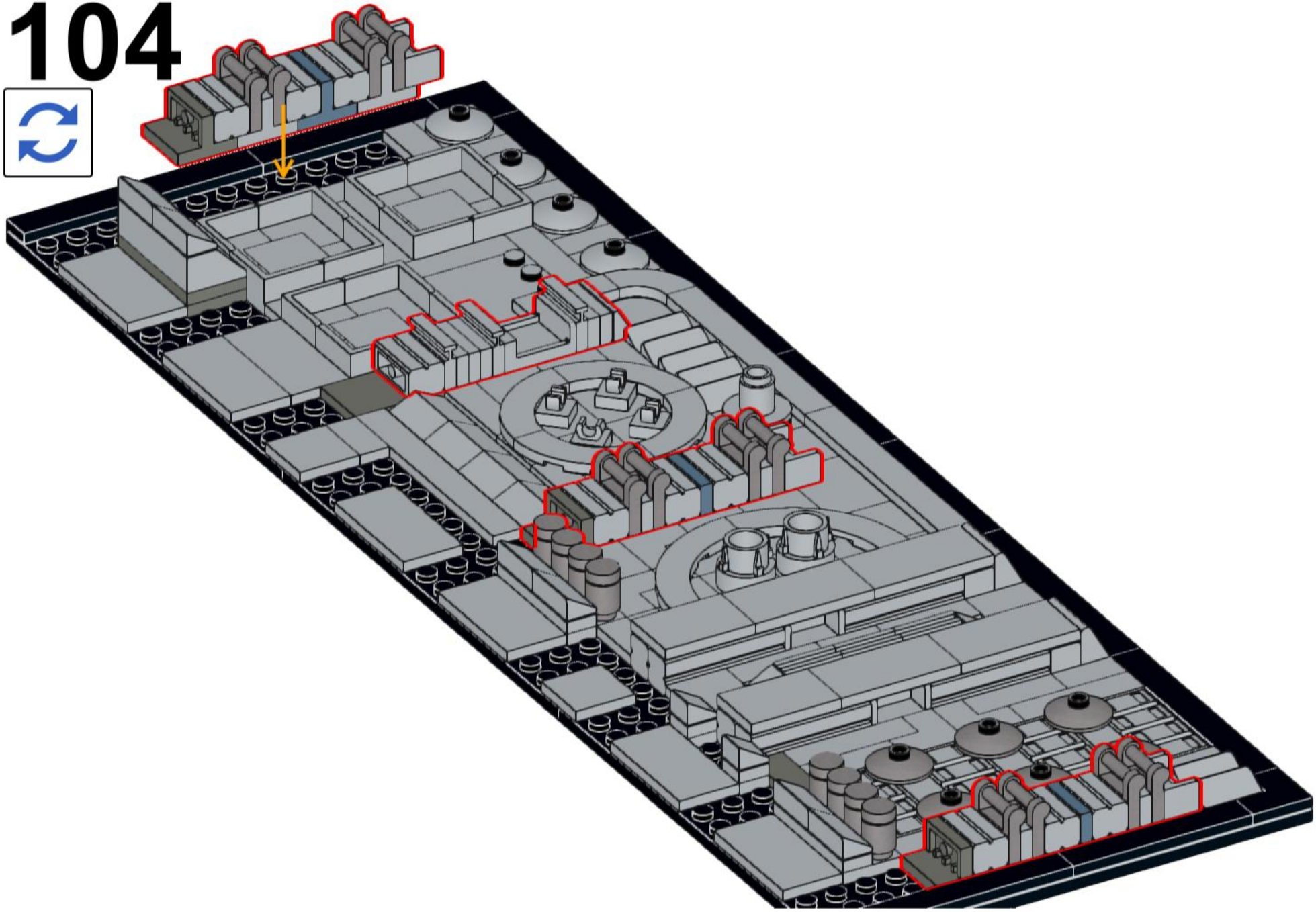

105

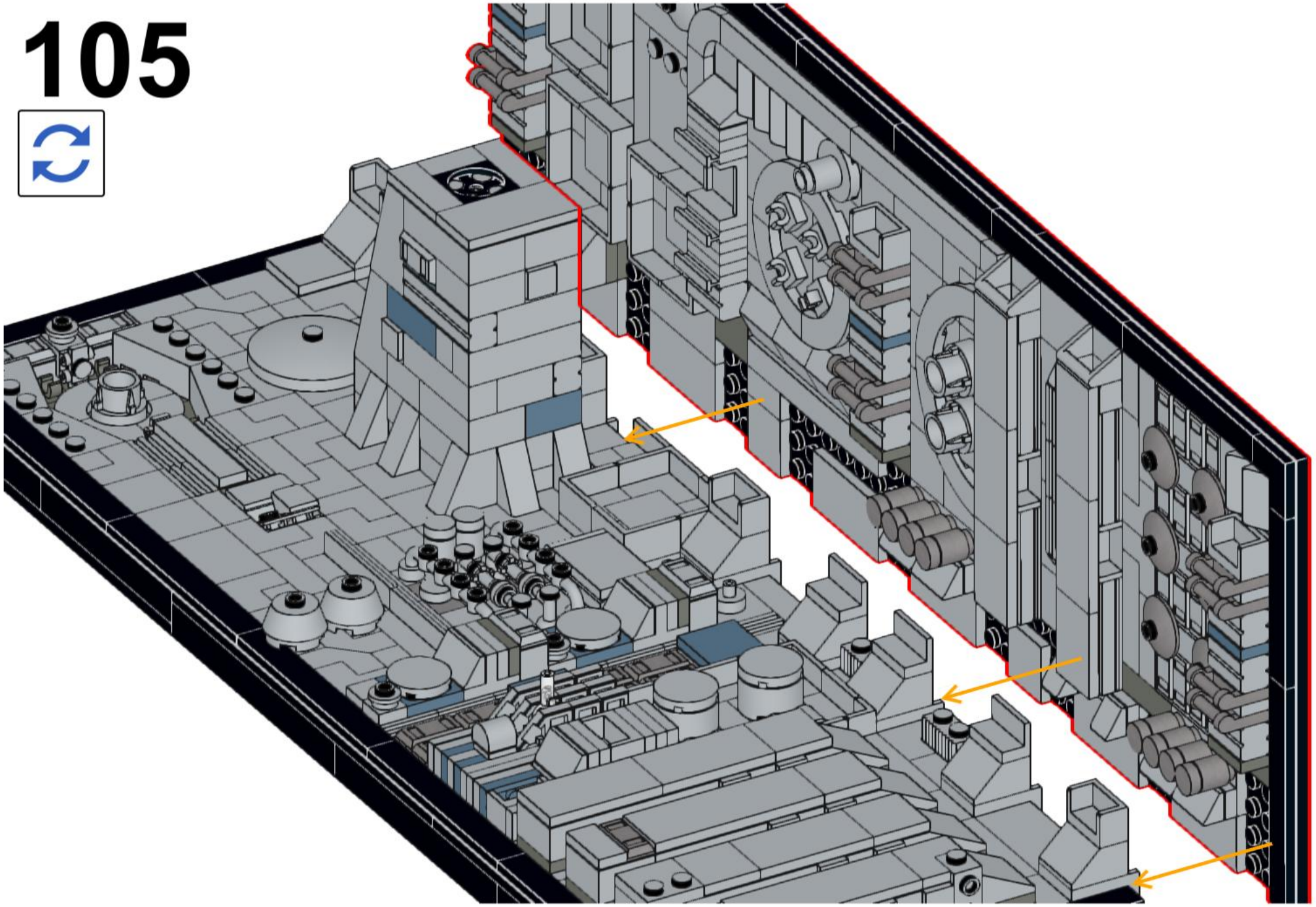

106

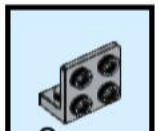

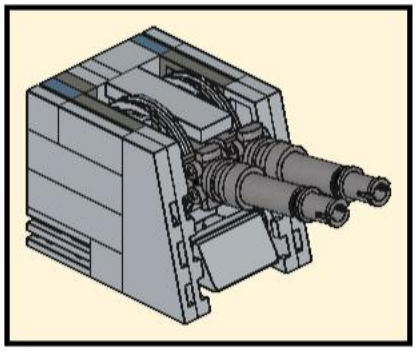

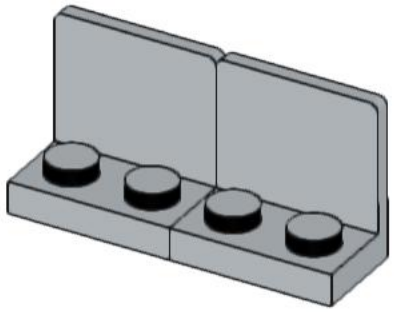

107

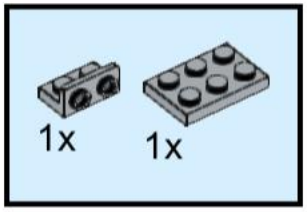

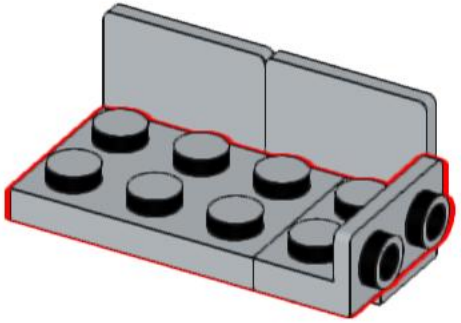

108

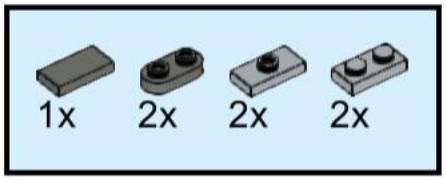

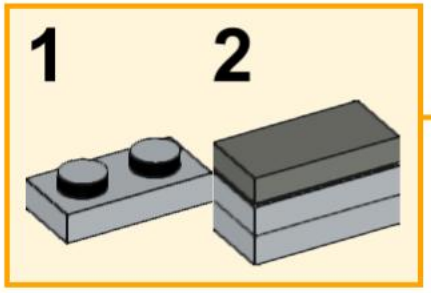

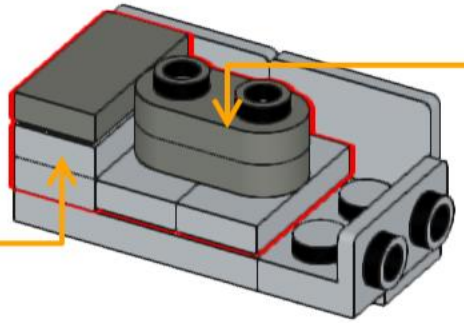

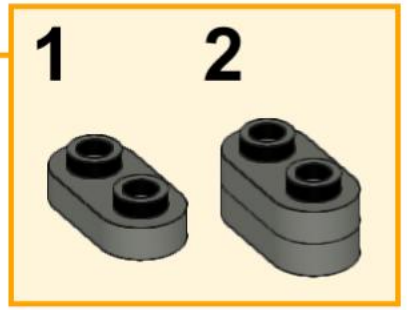

109

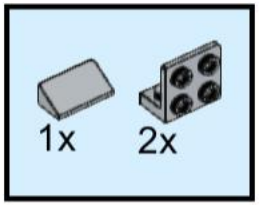

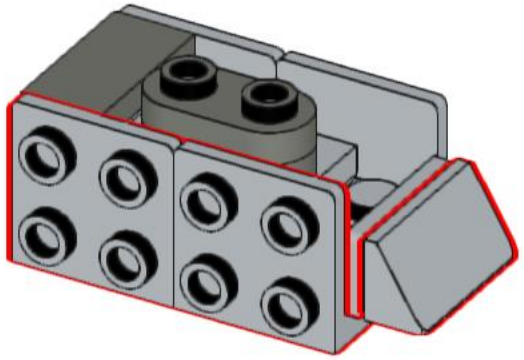

110

1x



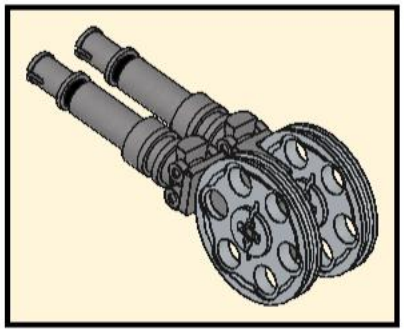

111

2x

2x

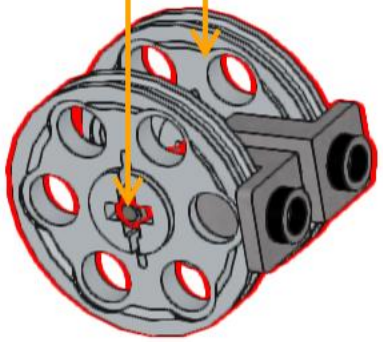

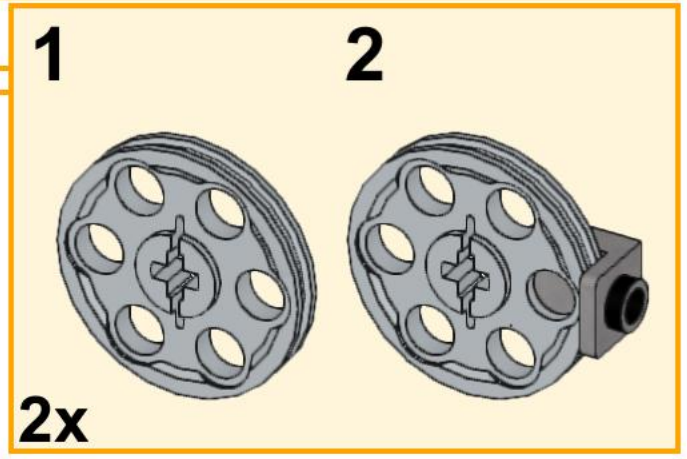

Flat Silver

112

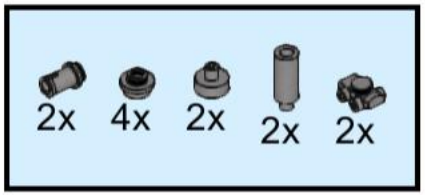
2x
4x
2x
2x
2x

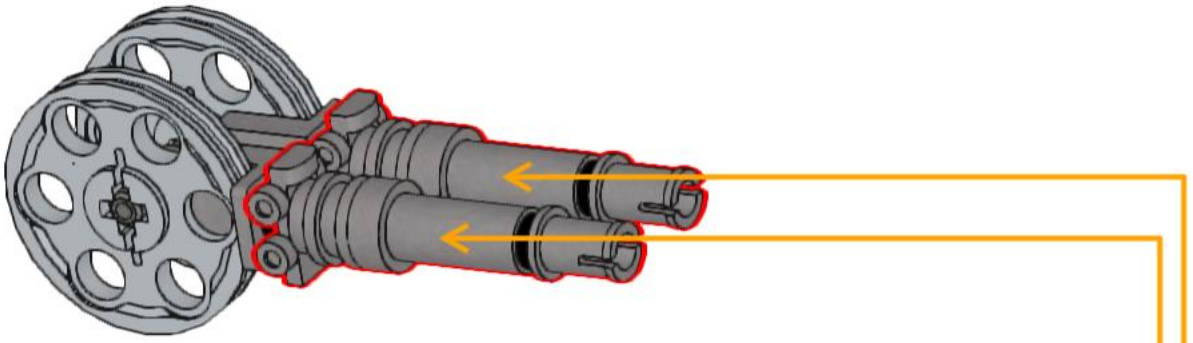

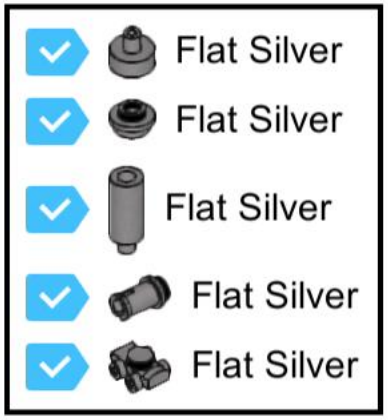
Flat Silver
Flat Silver
Flat Silver
Flat Silver
Flat Silver

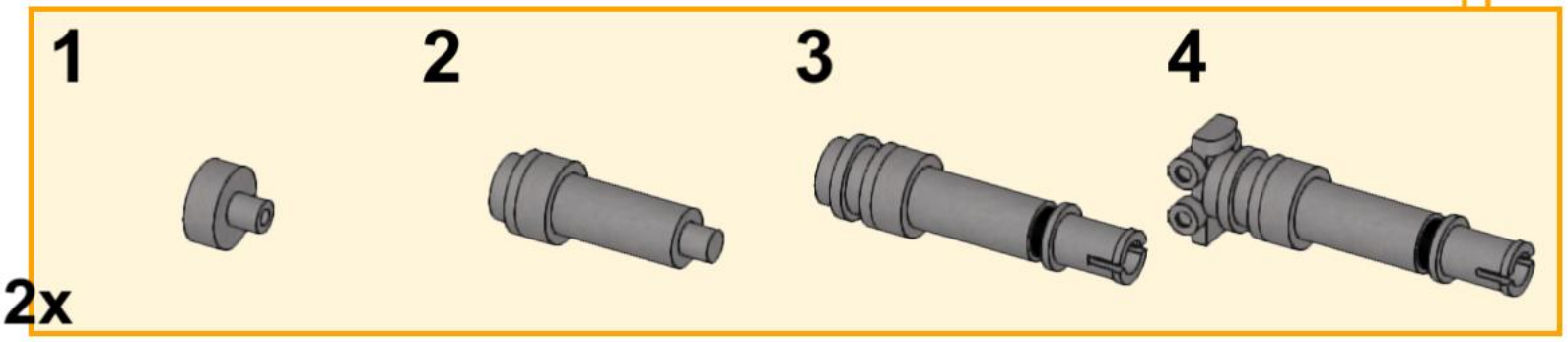
1
2
3
4
2x

113

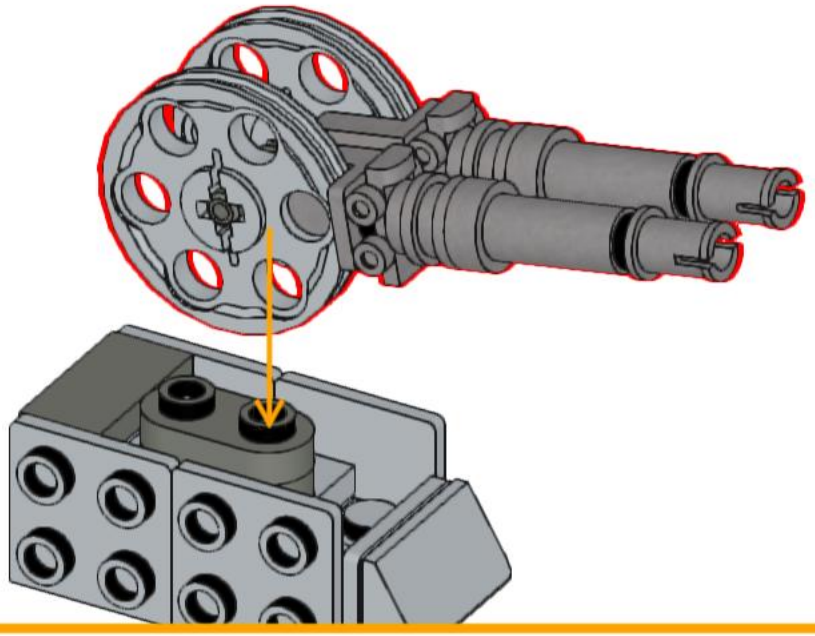

114

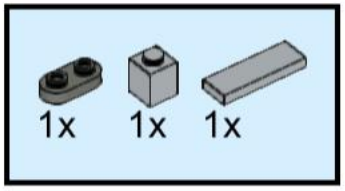

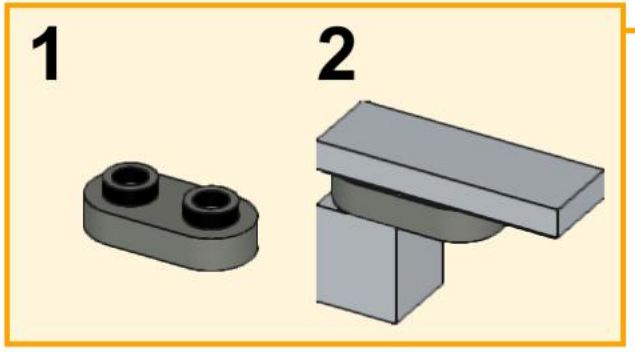

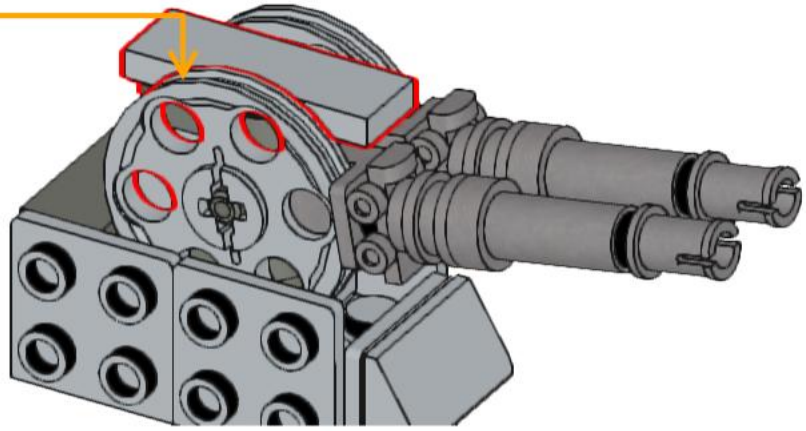

115

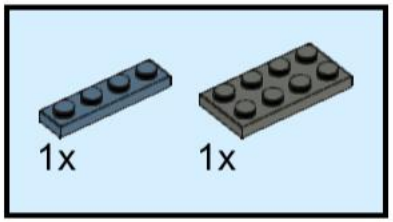

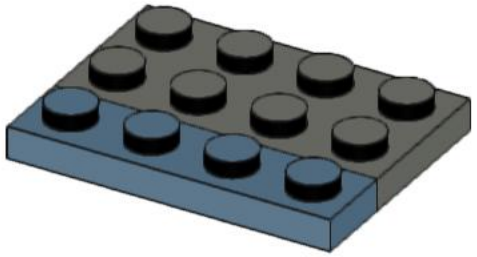

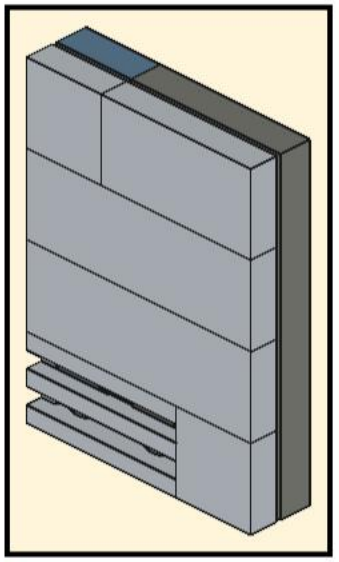

116

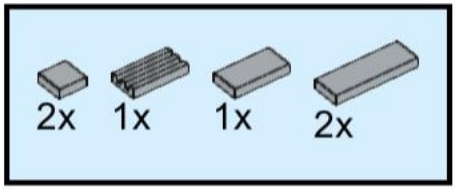

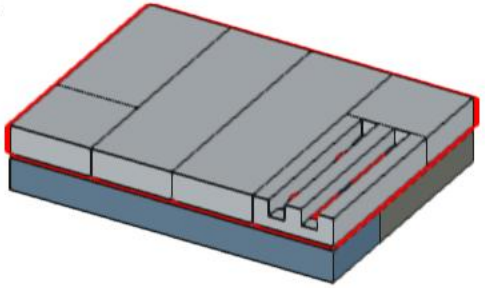

117

1x

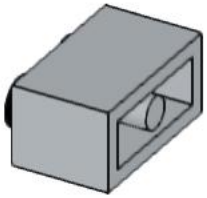

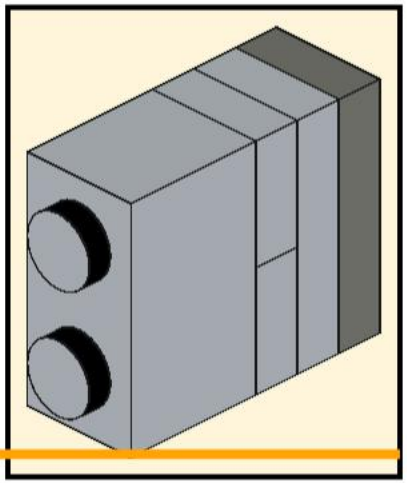

118

2x

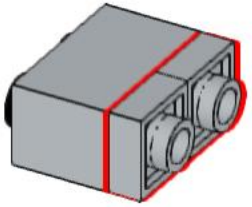

119

1x 1x

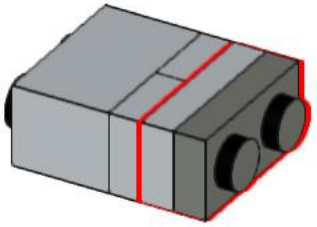

120

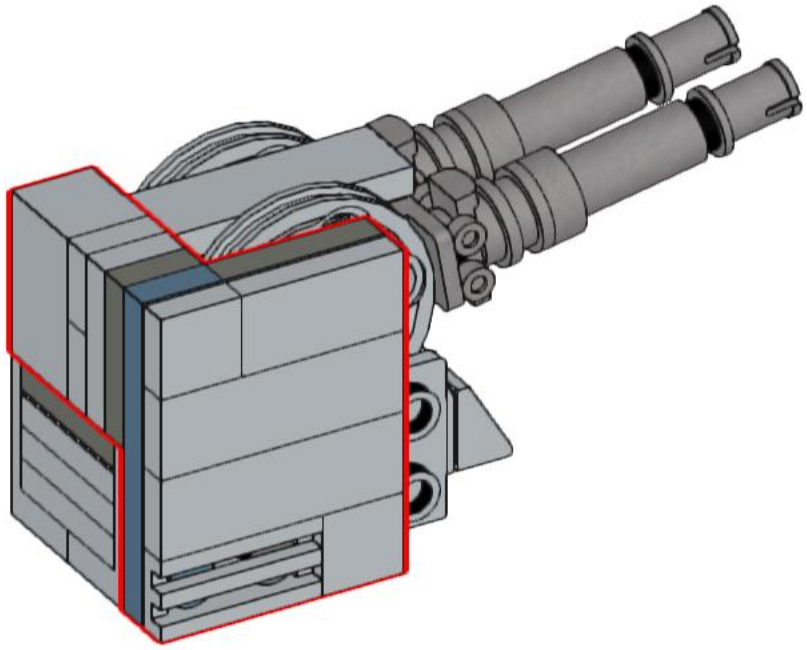

121

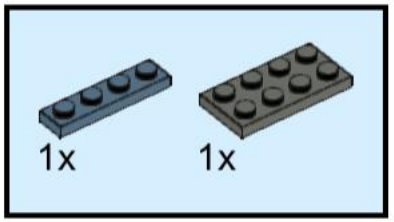

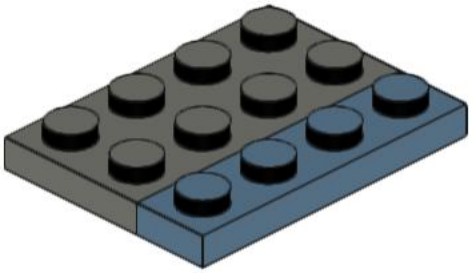

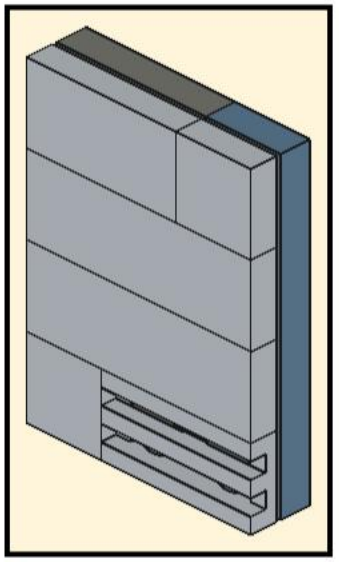

122

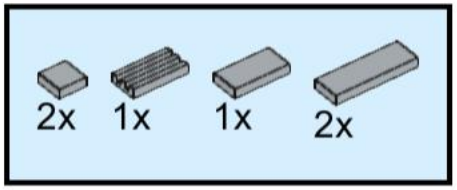

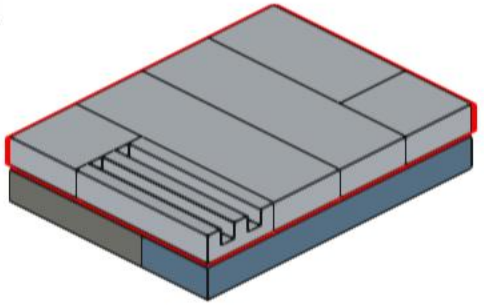

123

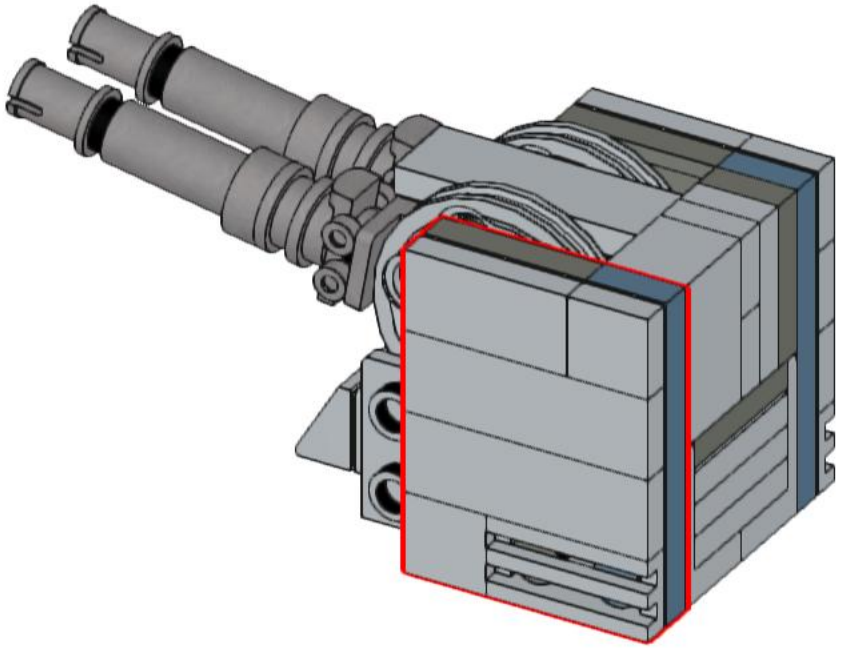

124

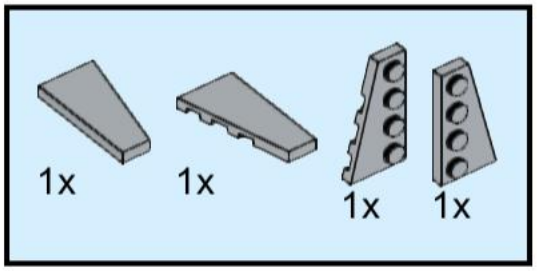

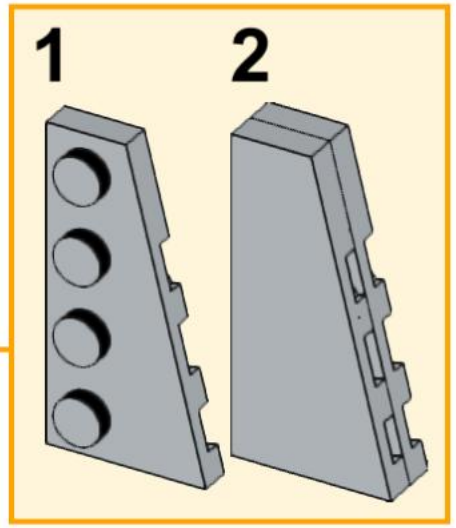

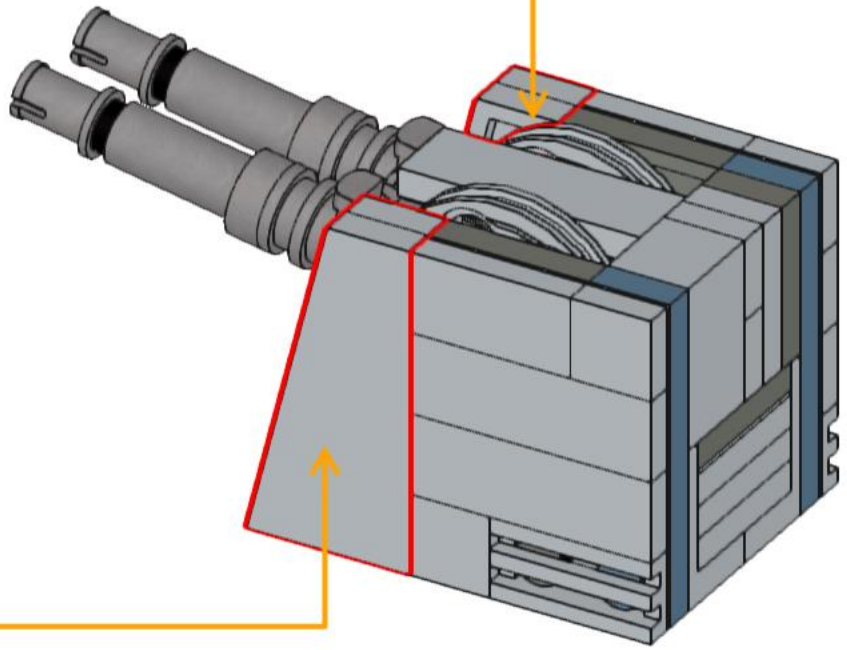

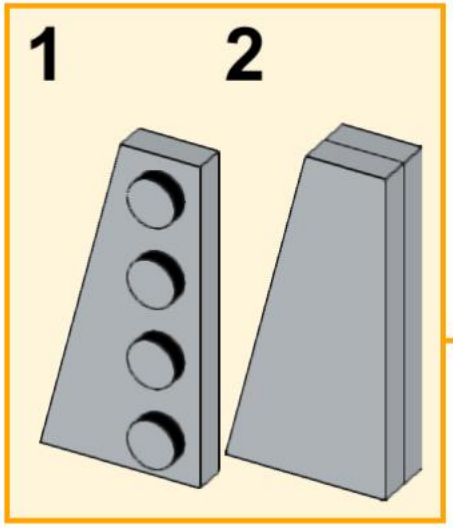

125

1x

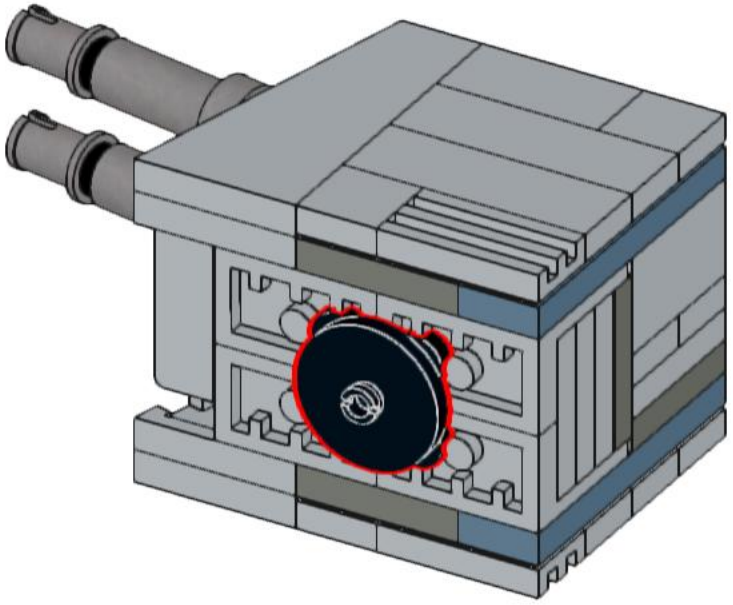

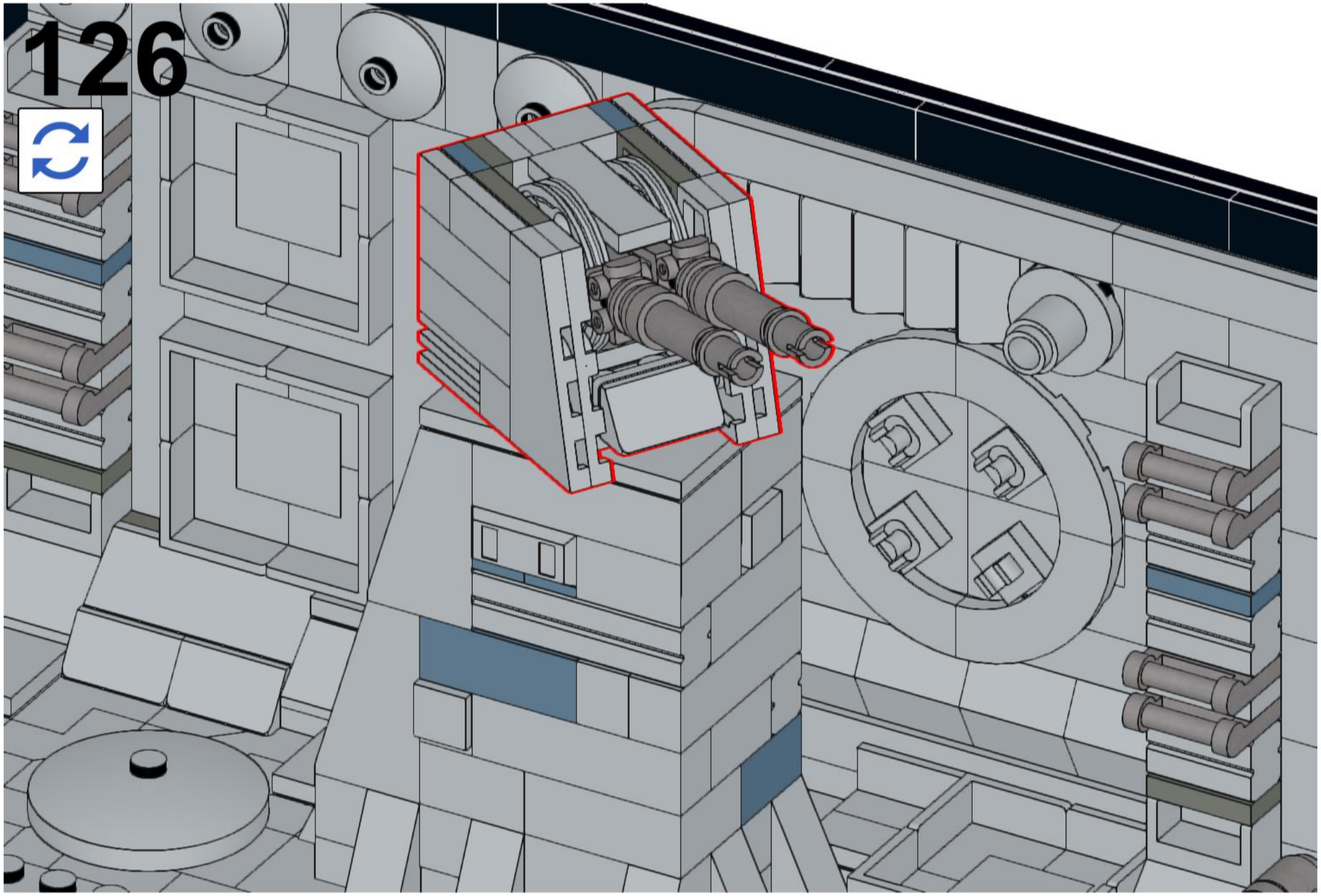
126

127

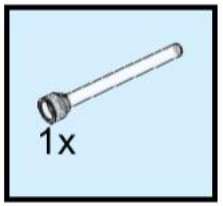

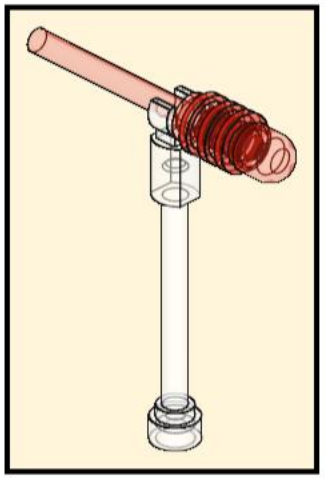



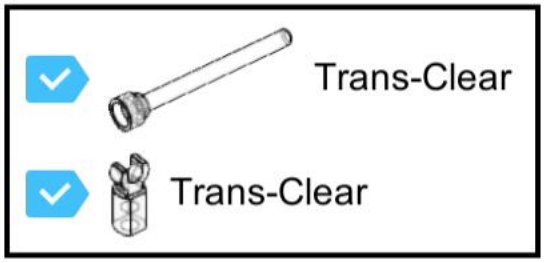

128





129

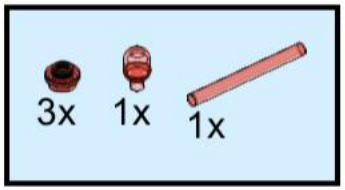

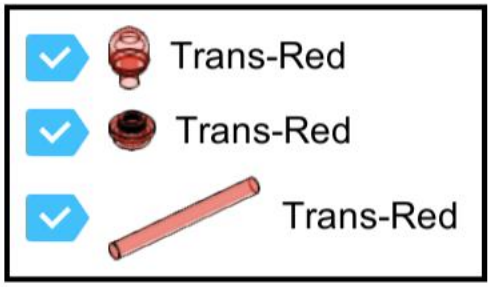

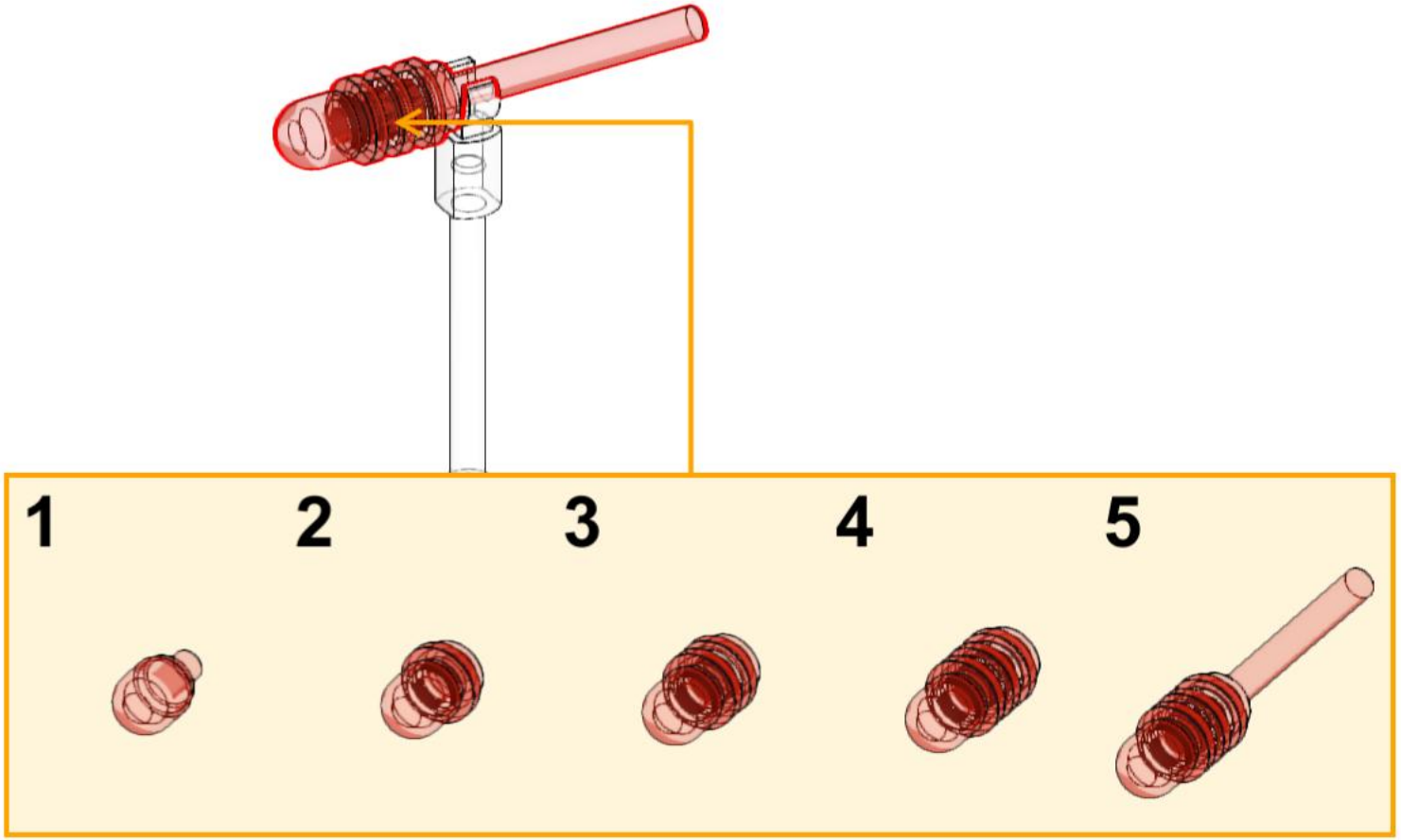

130

1x

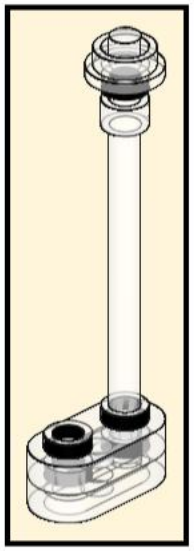

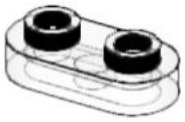

- Trans-Clear
- Trans-Clear
- Trans-Clear

131

1x

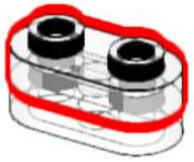

132

1x

1x

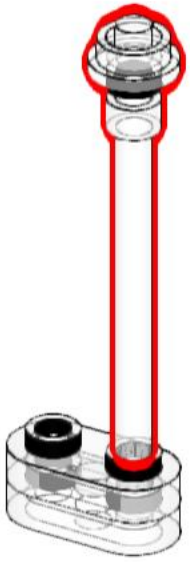

6 1:1

133

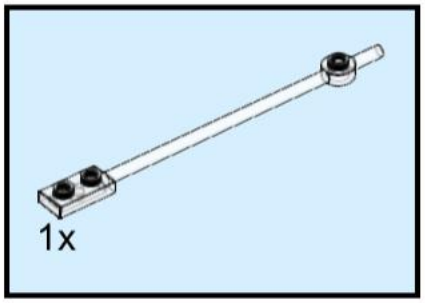

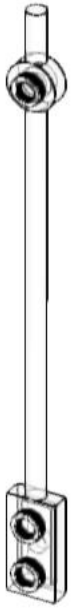

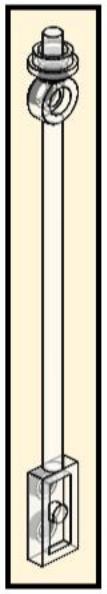

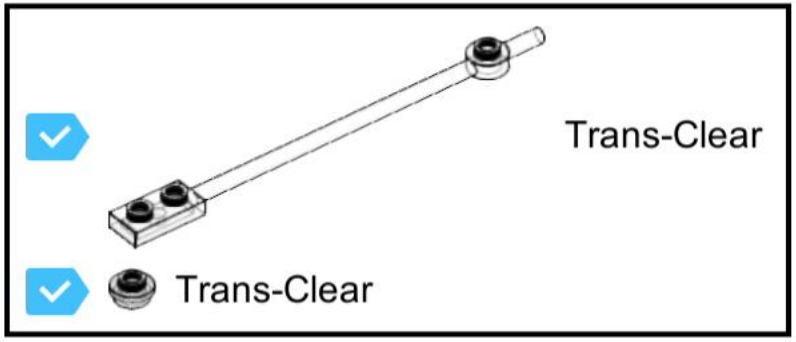

134



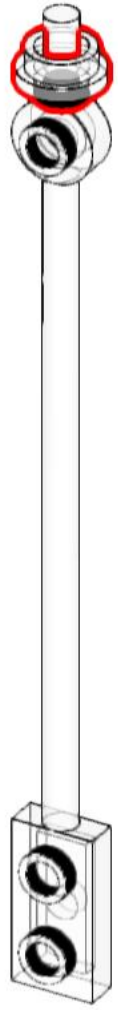

135

1x

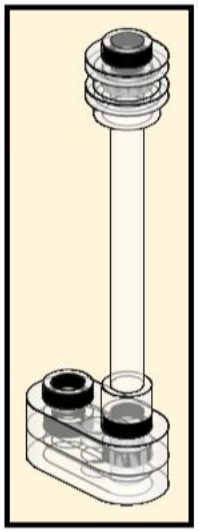

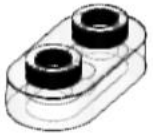

- Trans-Clear
- Trans-Clear
- Trans-Clear

136

1x

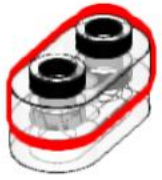

137

2x

1x

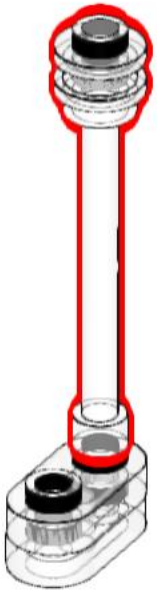

6 1:1

138

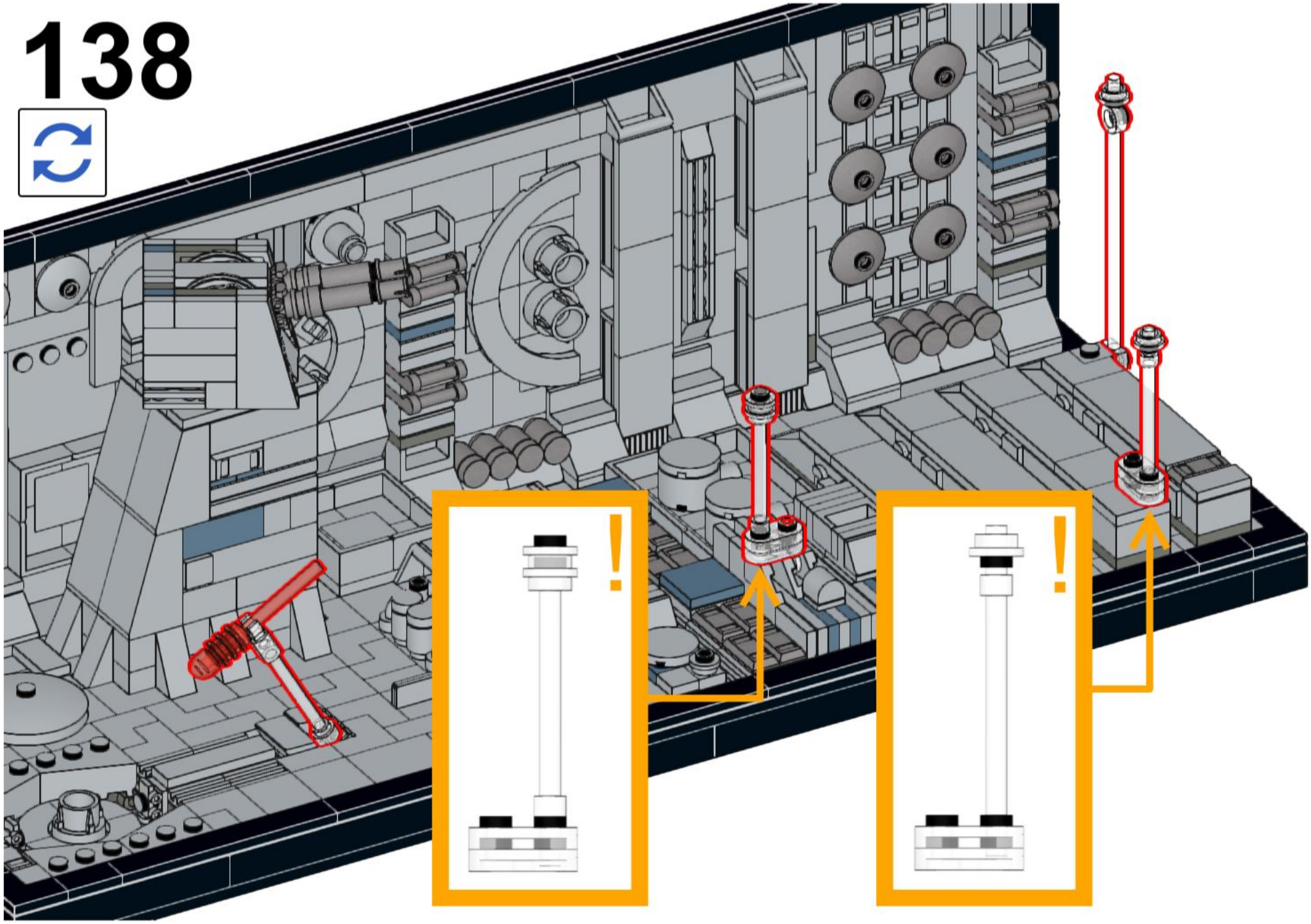

139

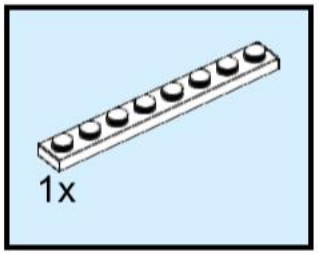

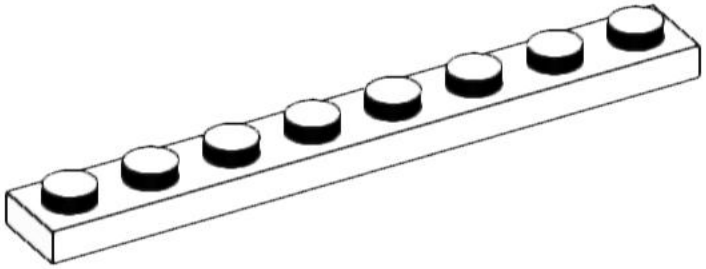

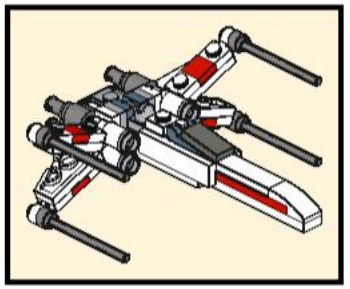

140

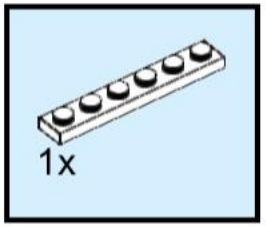

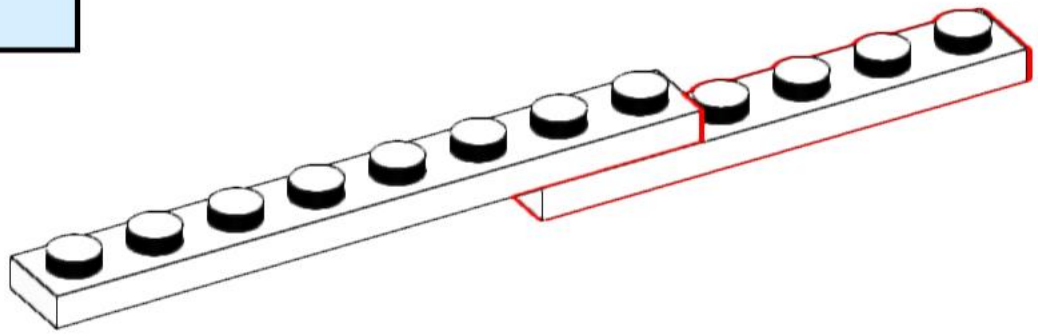

141

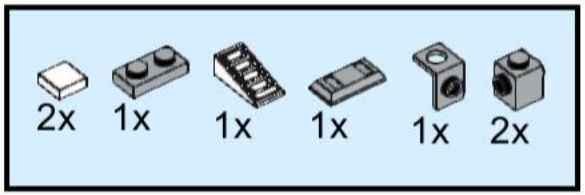

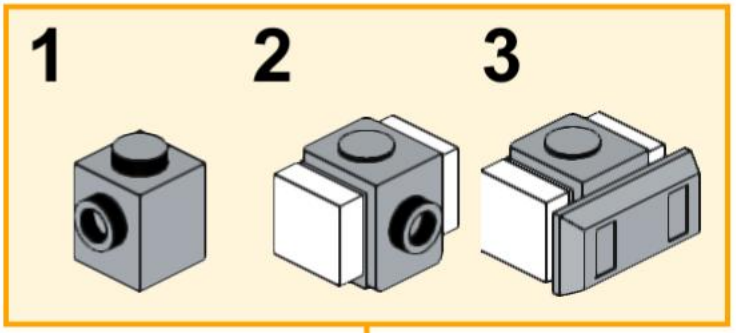

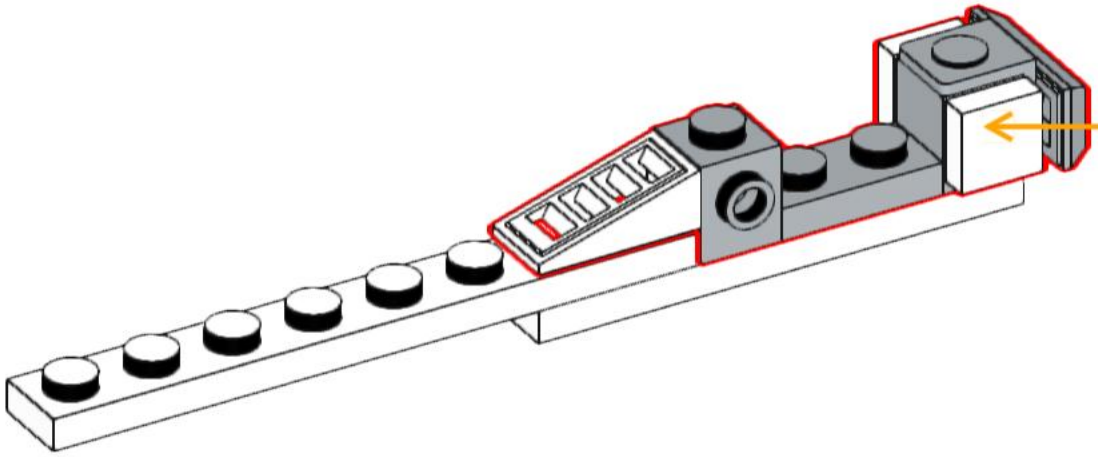

142

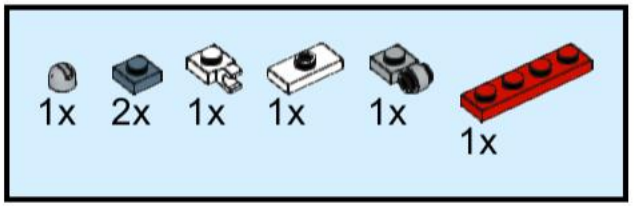

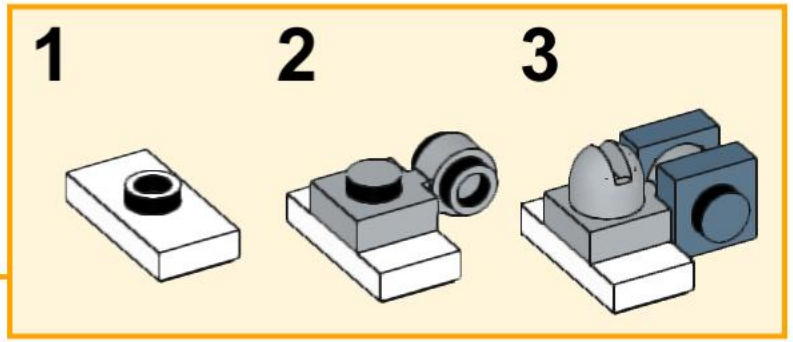

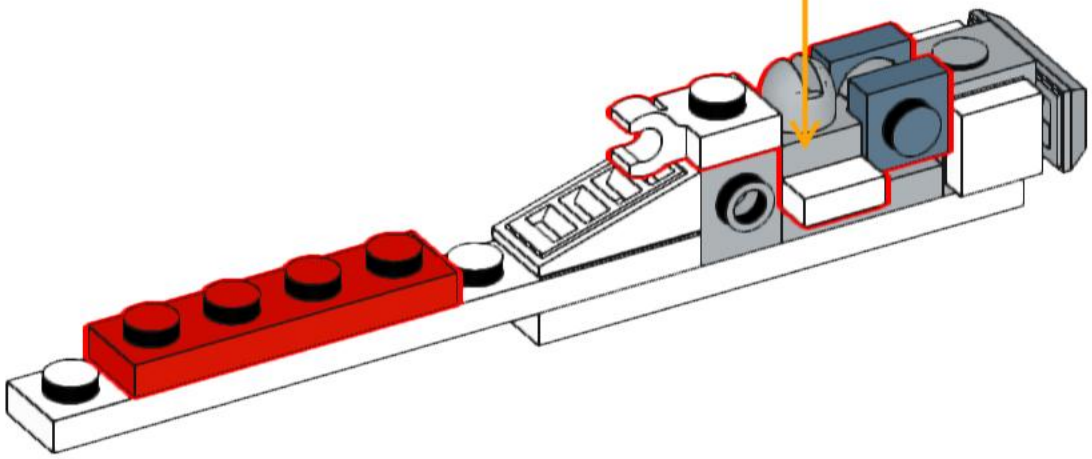

143

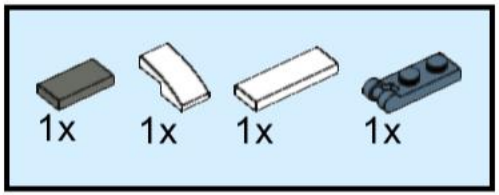

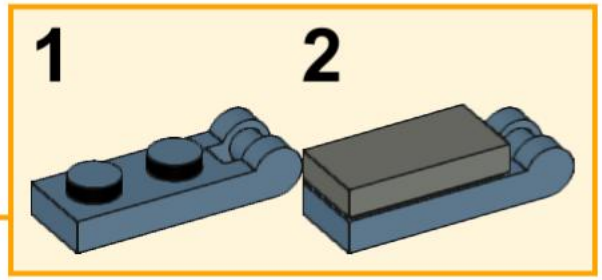

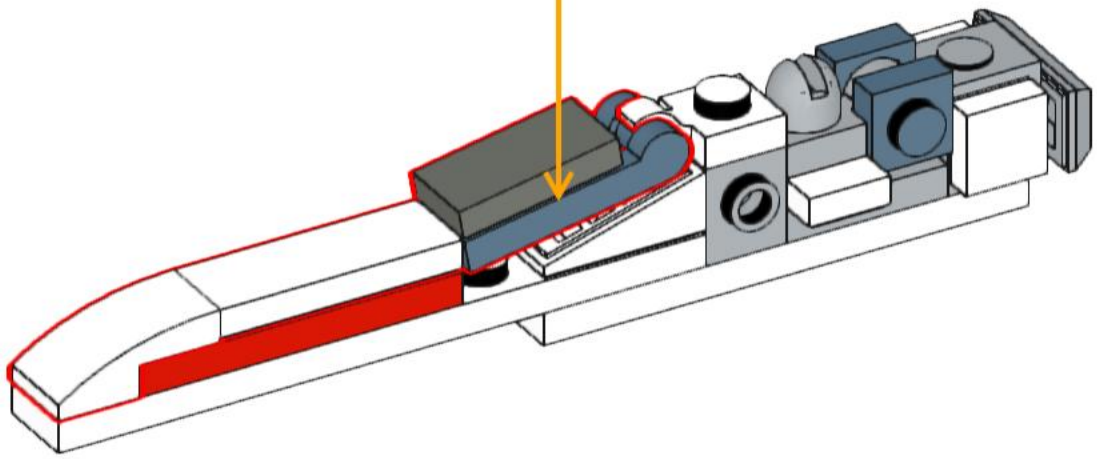

144

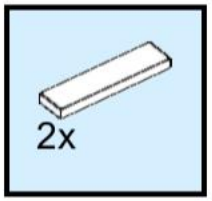

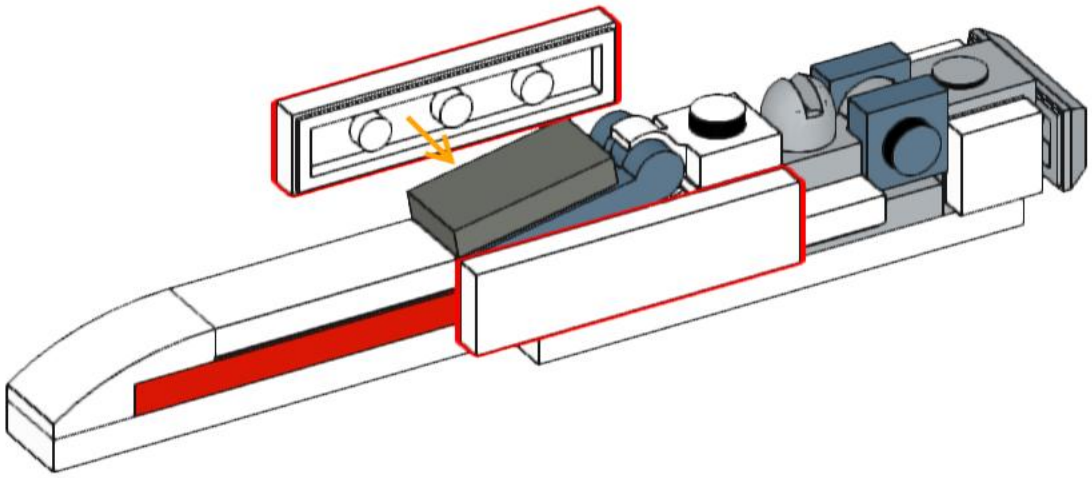

145

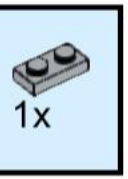

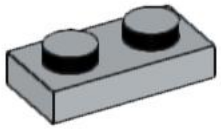

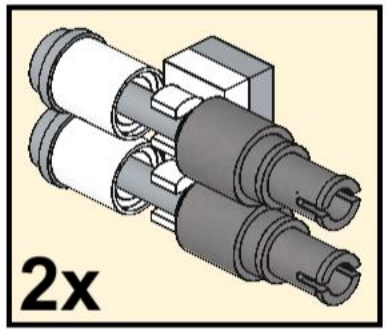

146



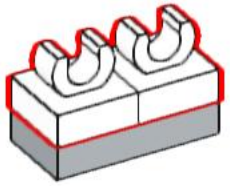

147

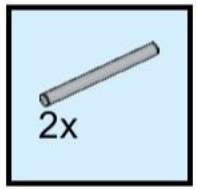

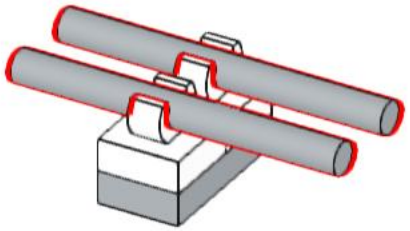

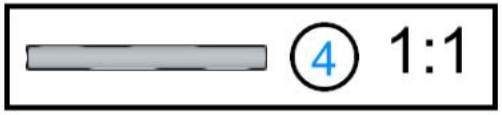

148

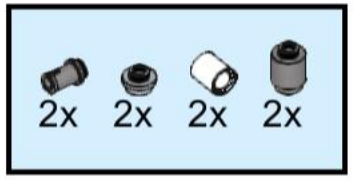

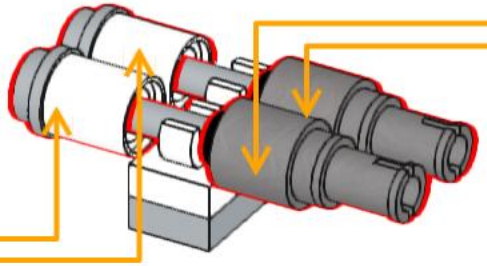

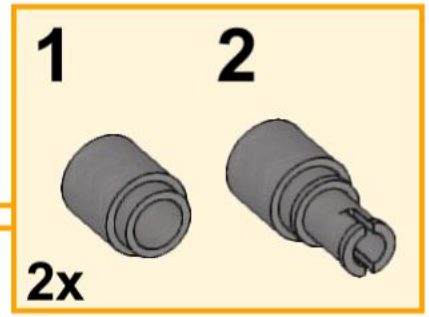

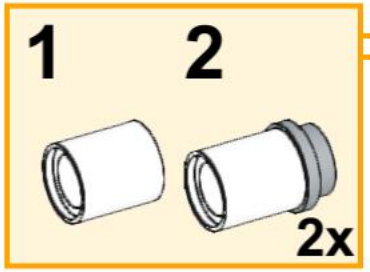

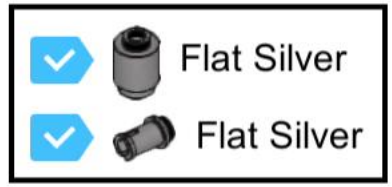

149

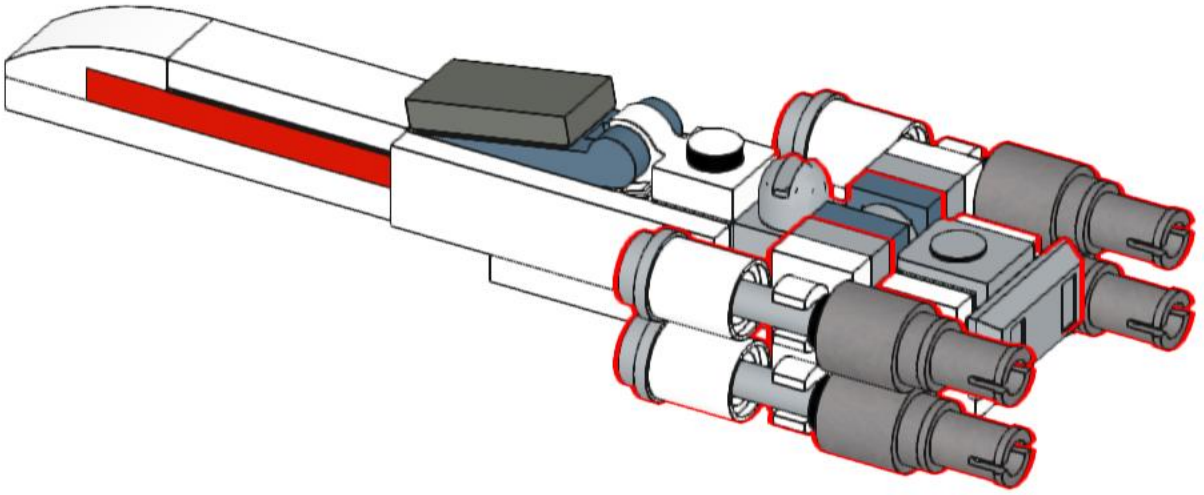

150

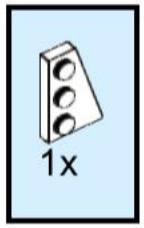

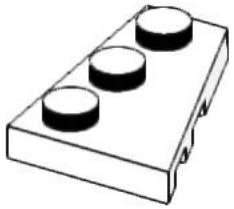

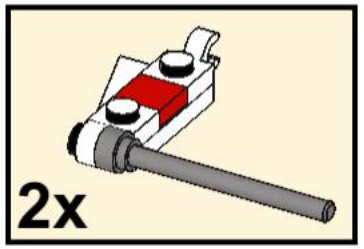

151

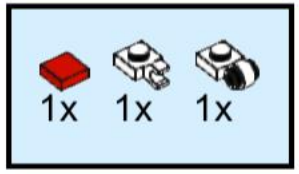

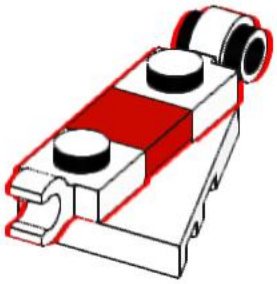

152

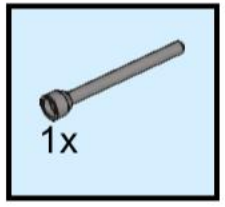

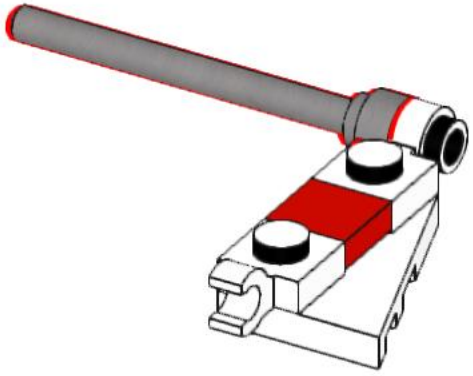

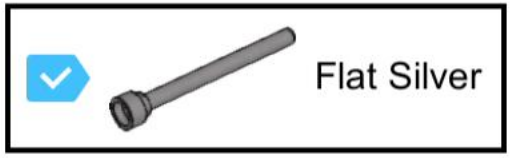

153

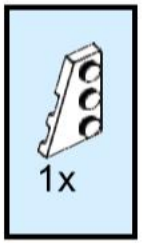

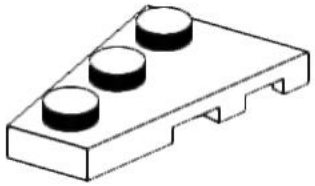

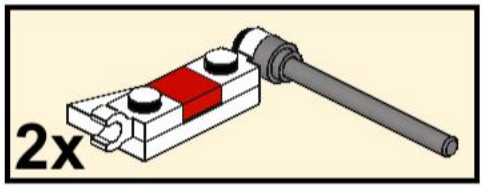

154

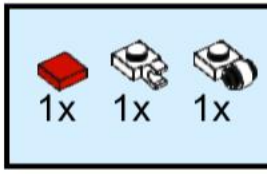

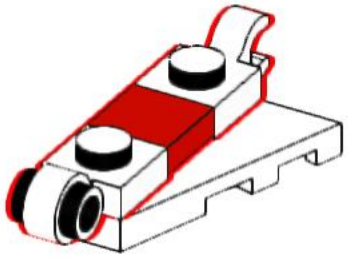

155

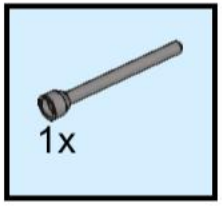

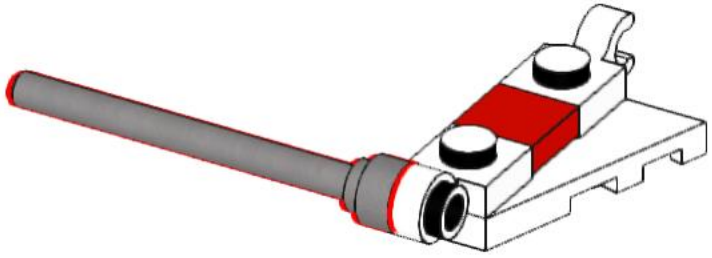

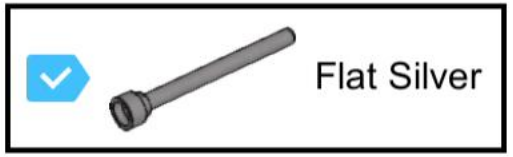

156

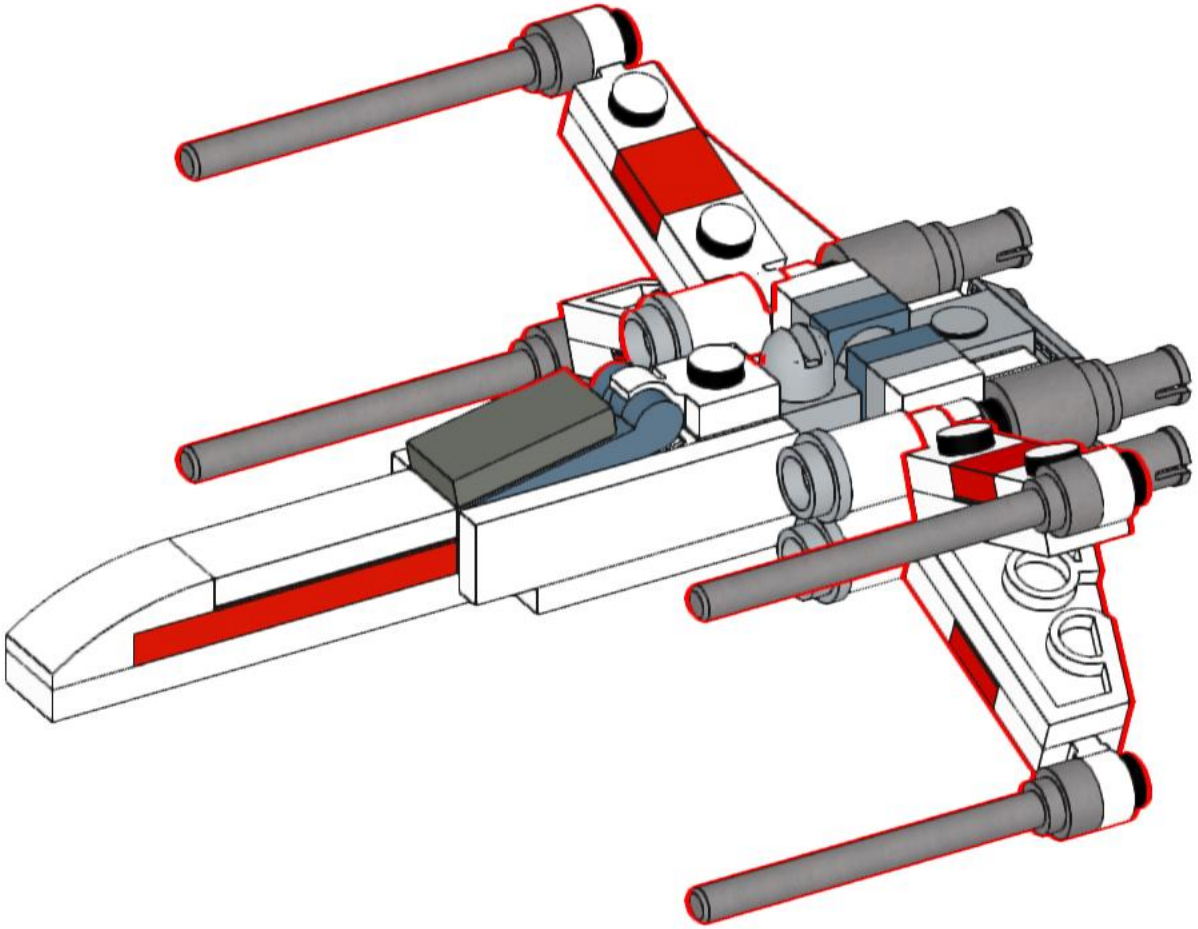

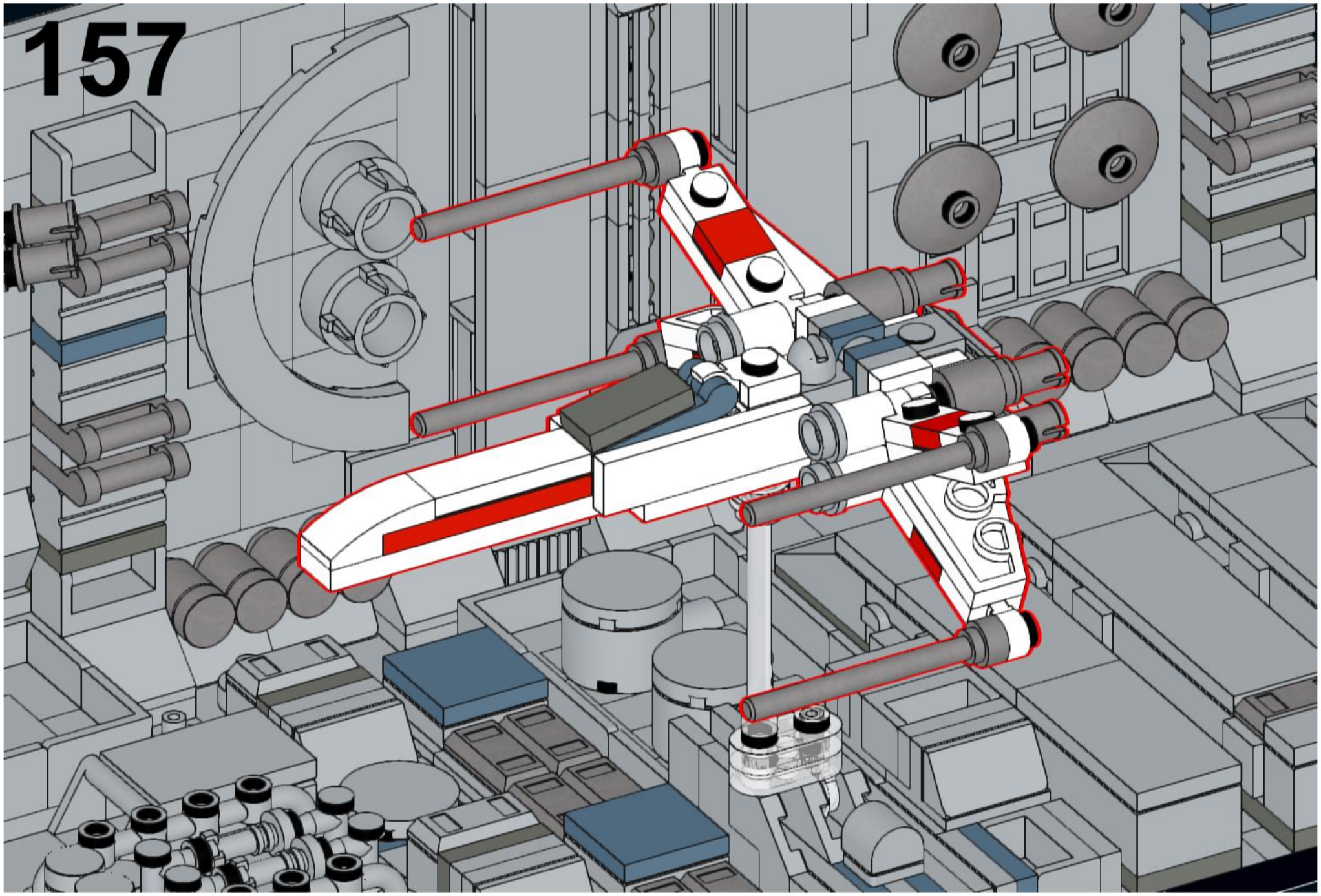
157

158

1x



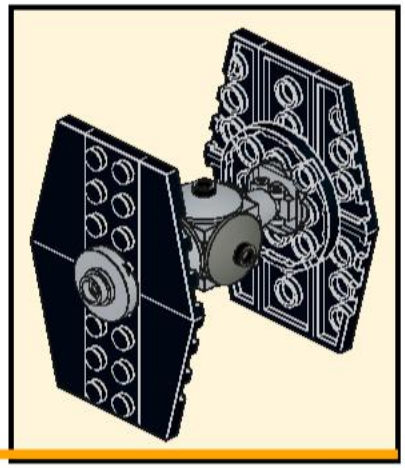

159

1x



160

2x 1x



3 1:1

161

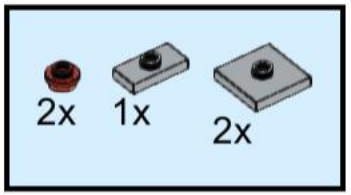

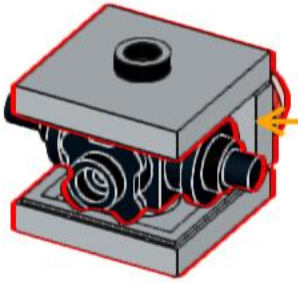

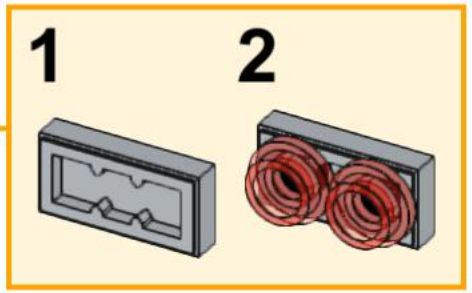

162

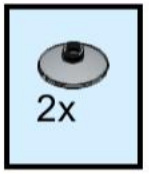

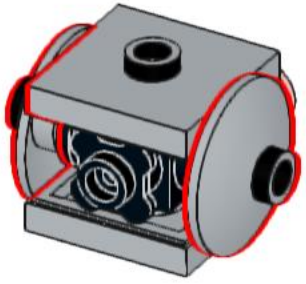

163

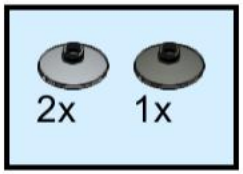

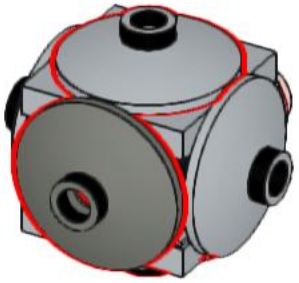

164

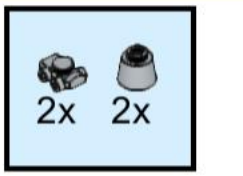

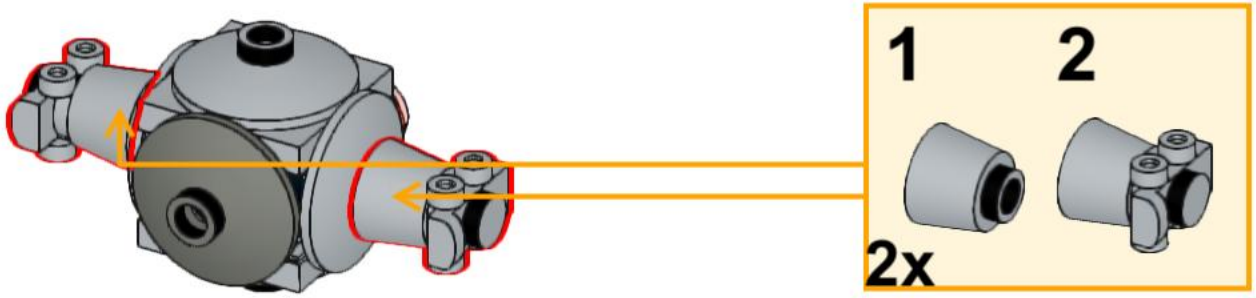

165

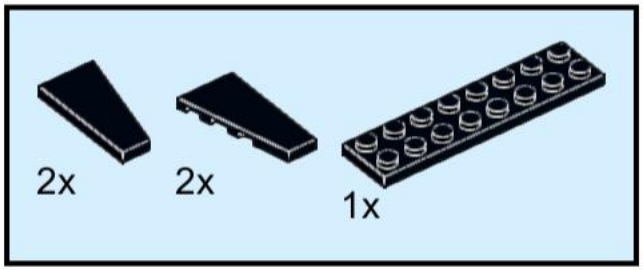

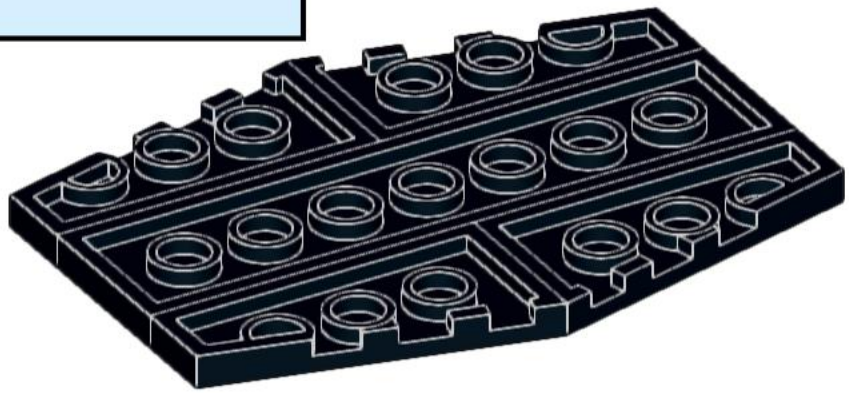

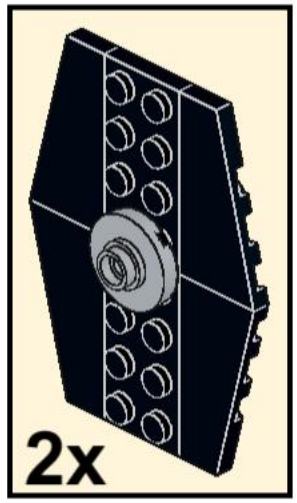

166



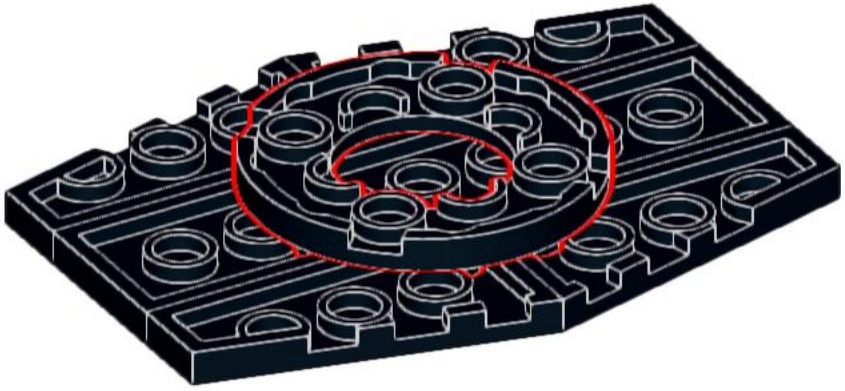

167

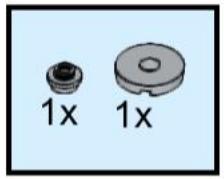

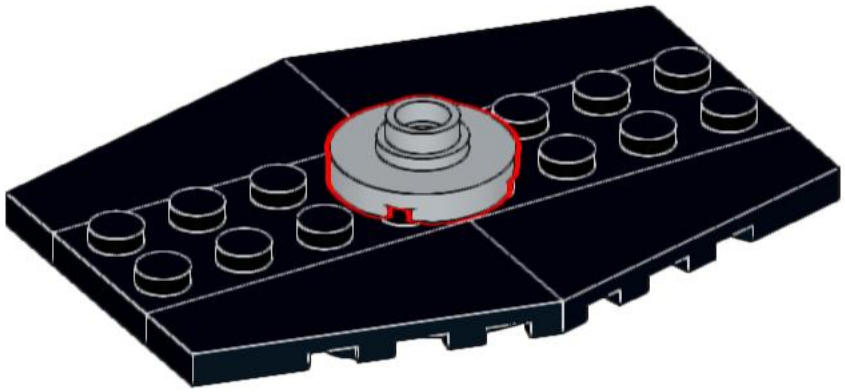

168

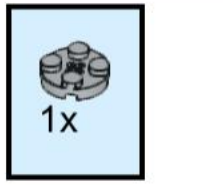

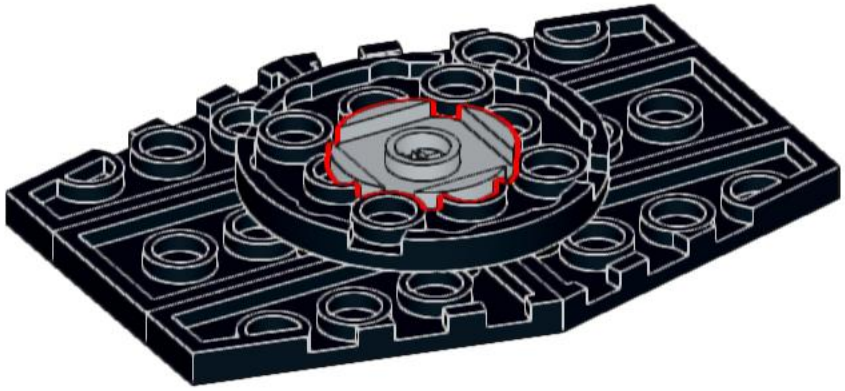

169

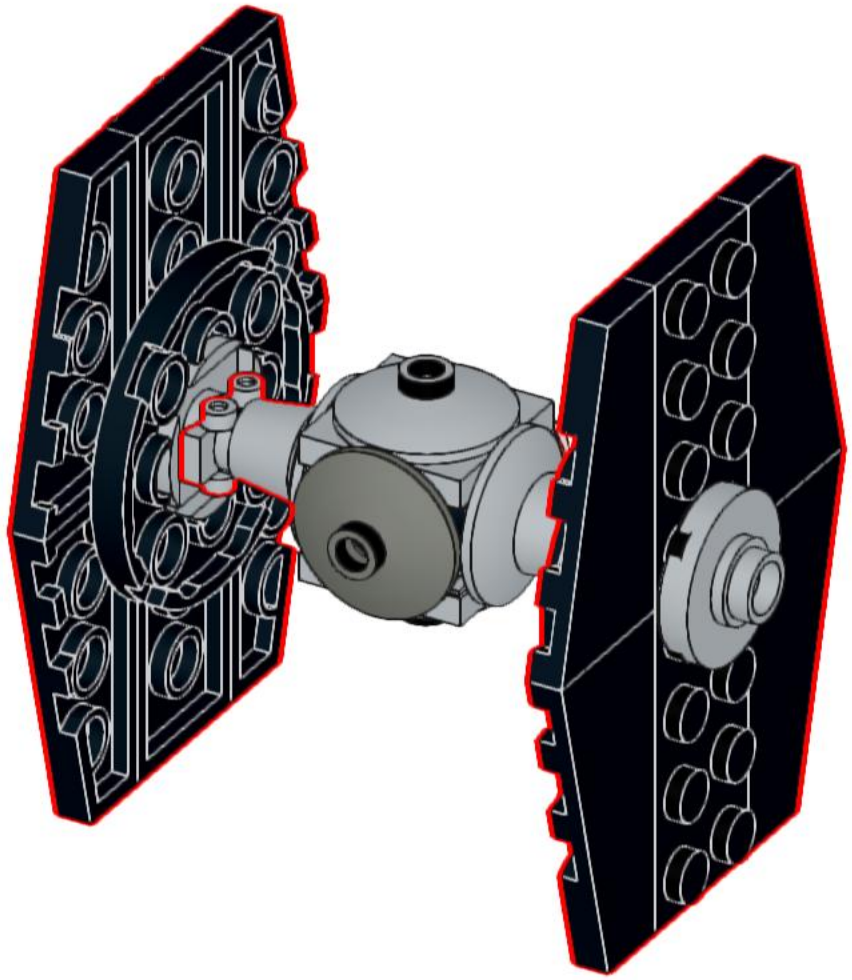

170

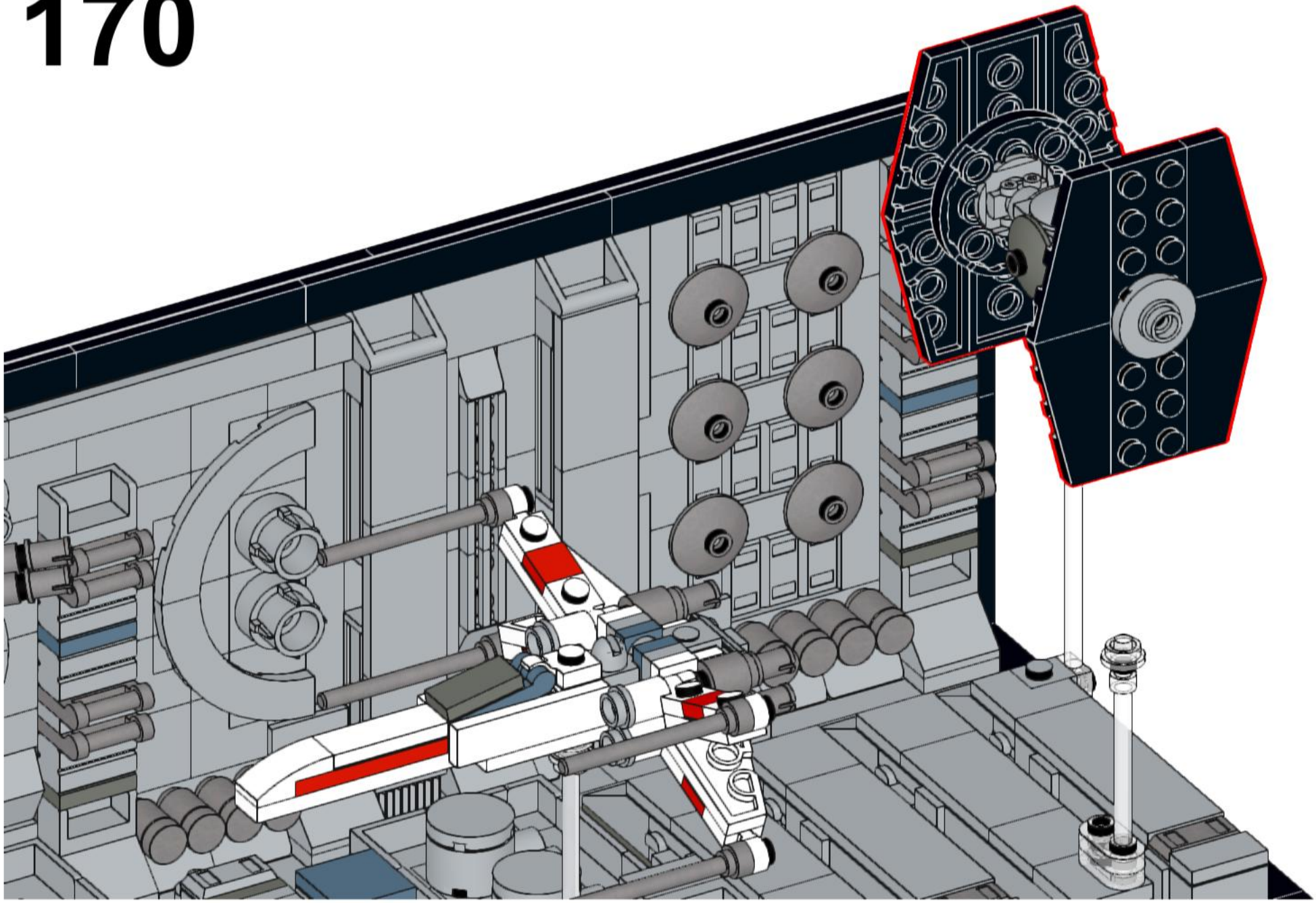

171

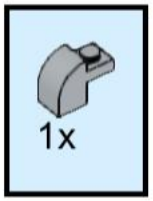

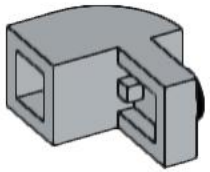

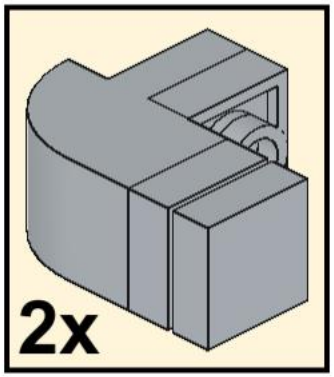

172



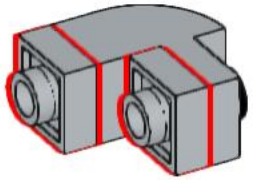

173

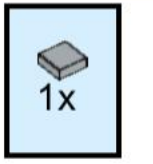

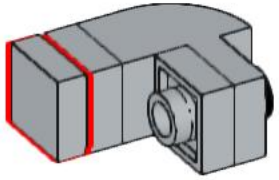

174

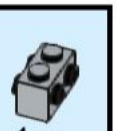

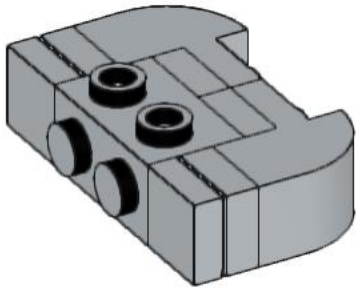

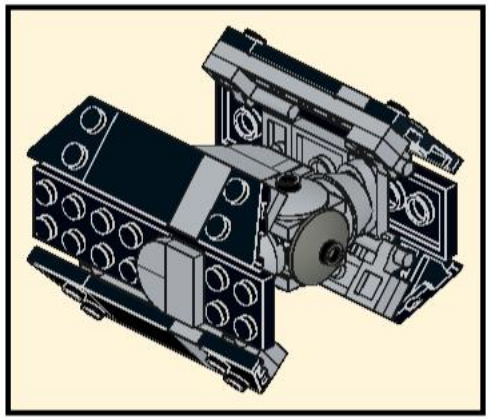

175





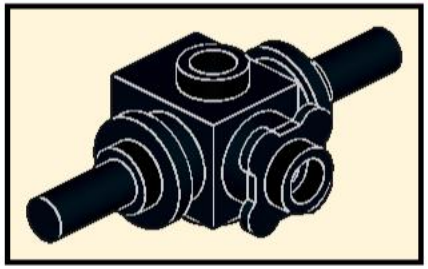

176

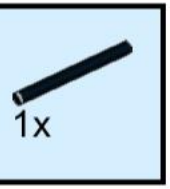





177





178

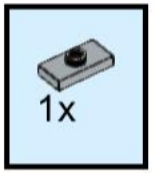

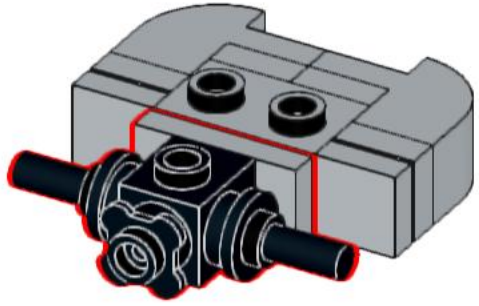

179

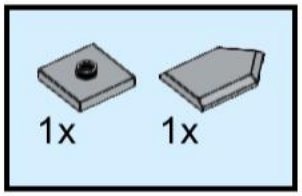

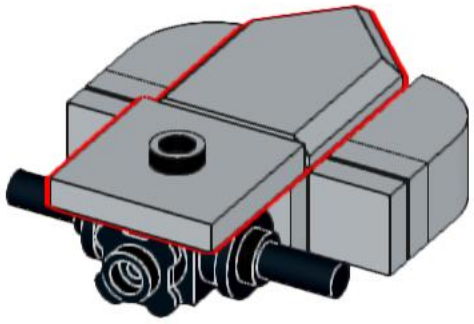

180

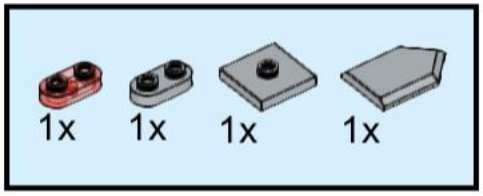

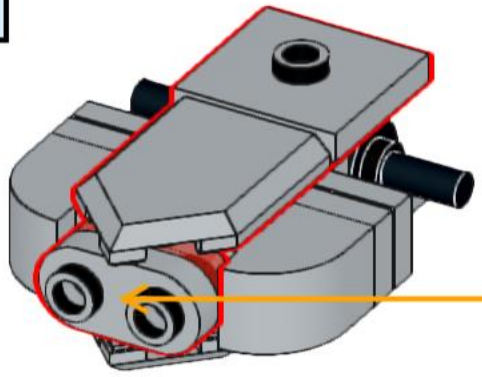

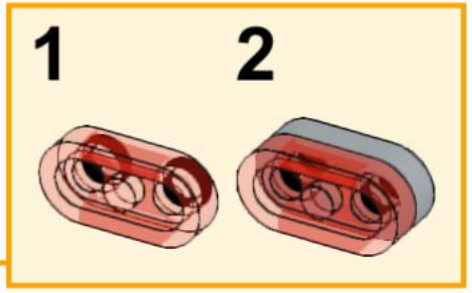



181

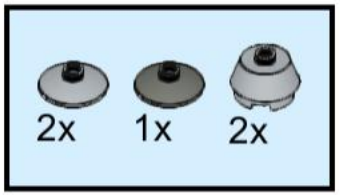

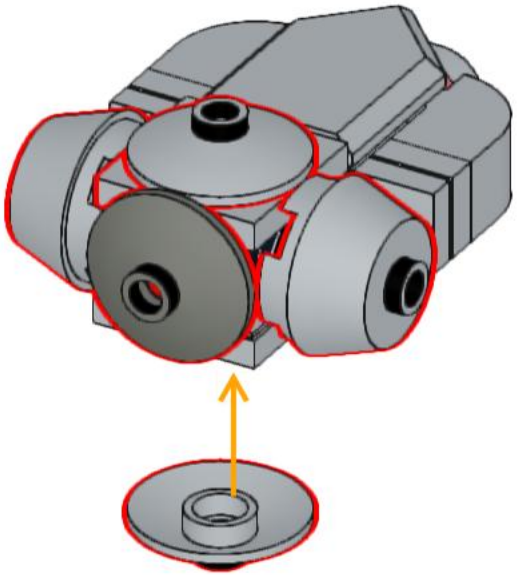

182

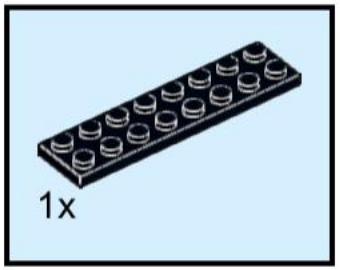

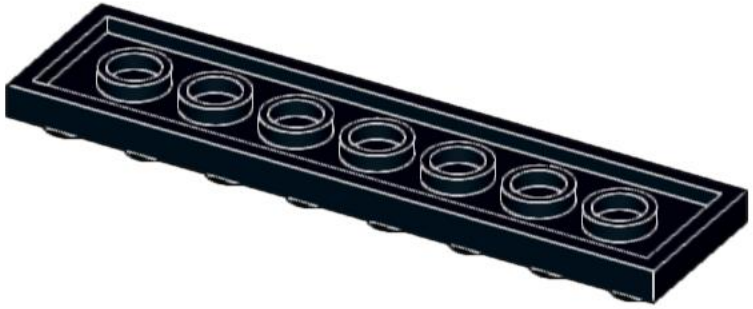

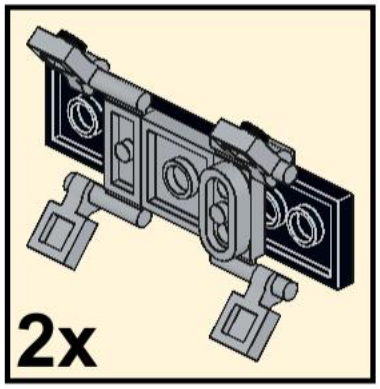

183

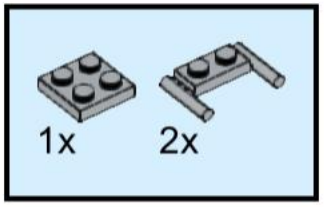

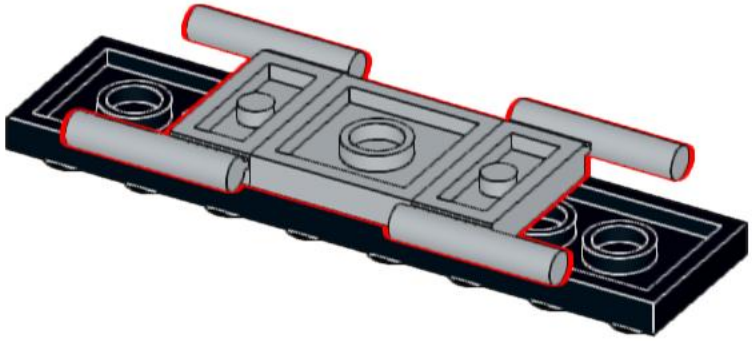

184

2x 1x

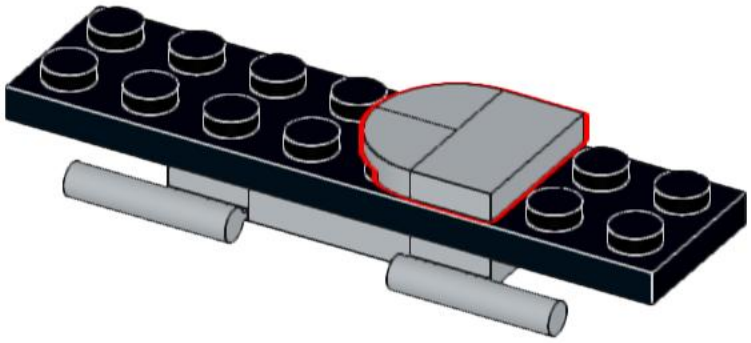

185

1x 4x

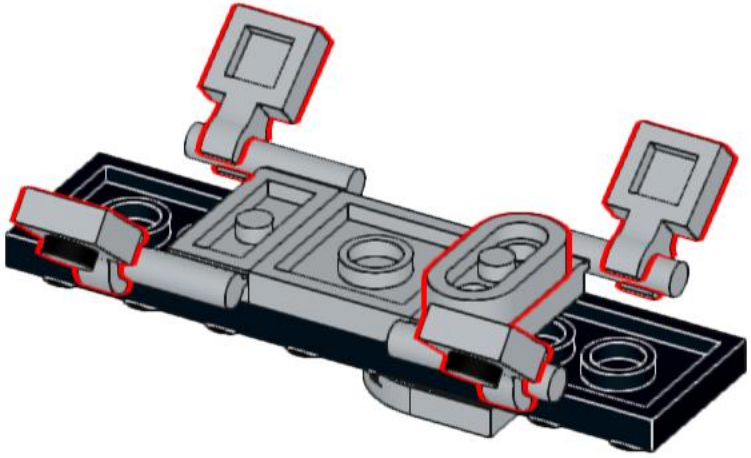

186

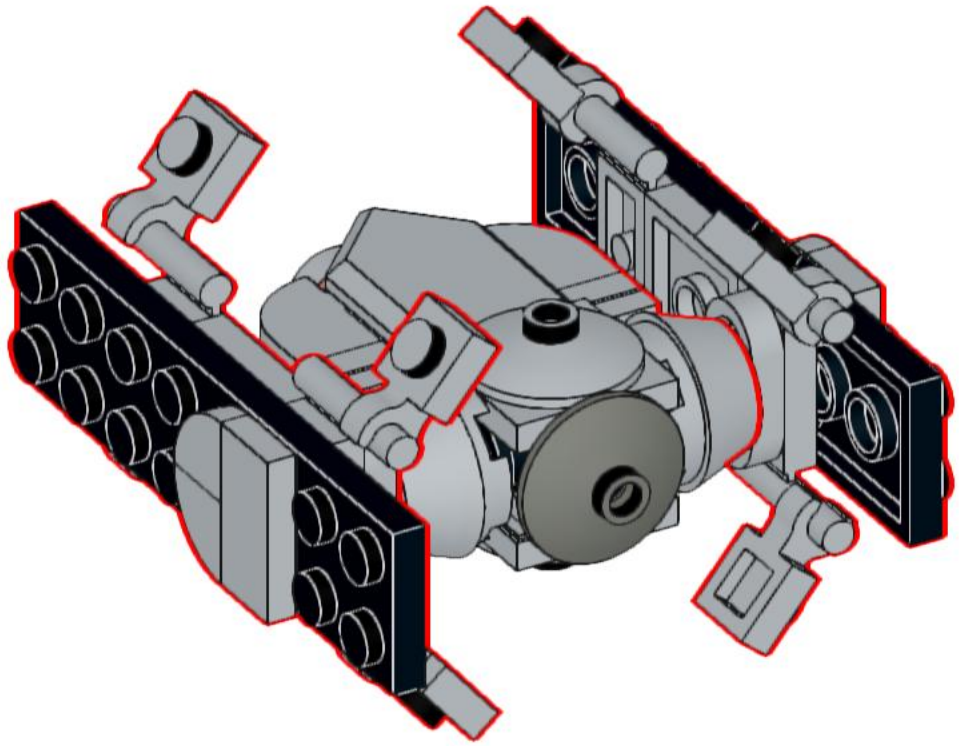

187

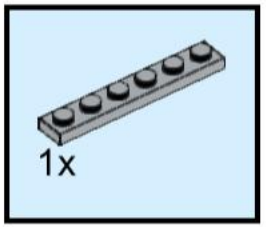

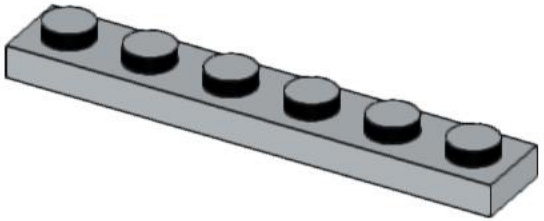

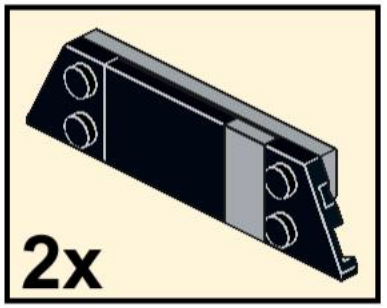

188

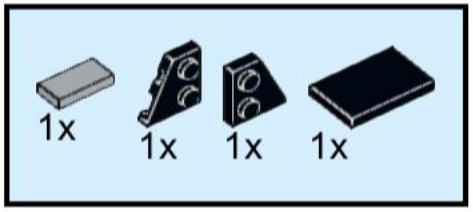

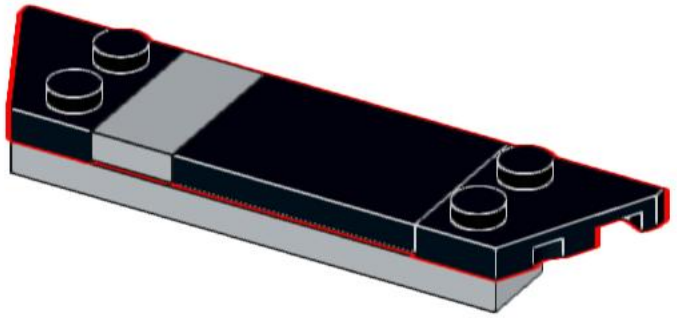

189

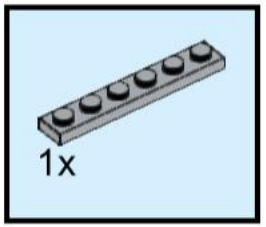

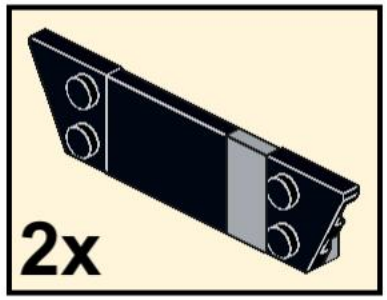

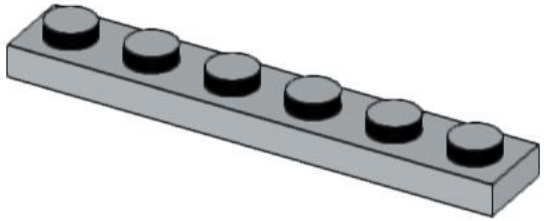

190

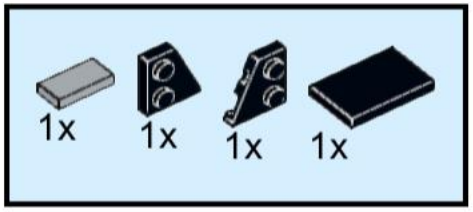

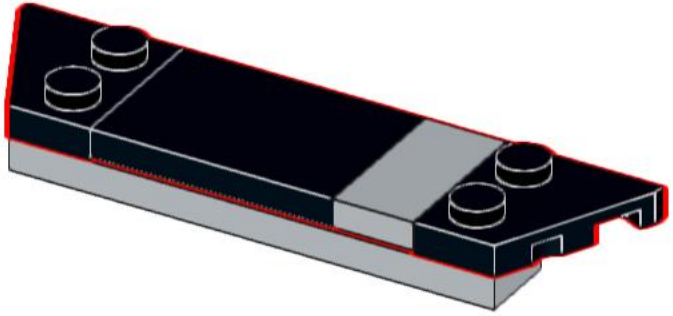

191

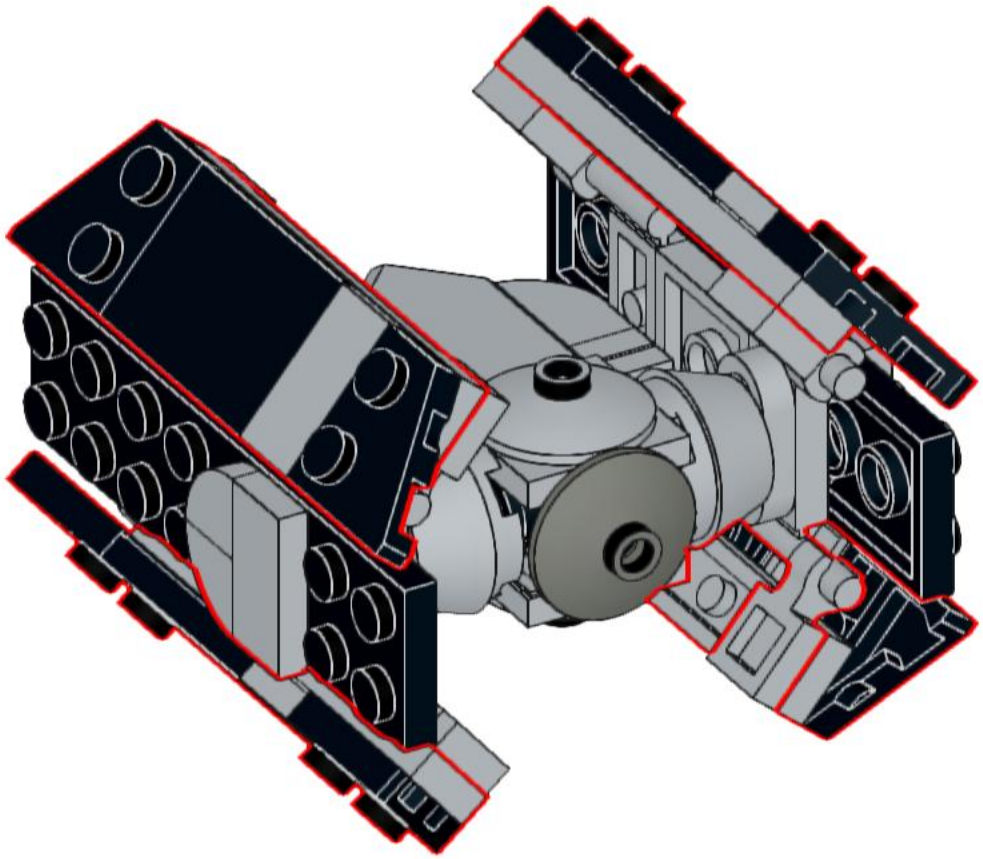

192

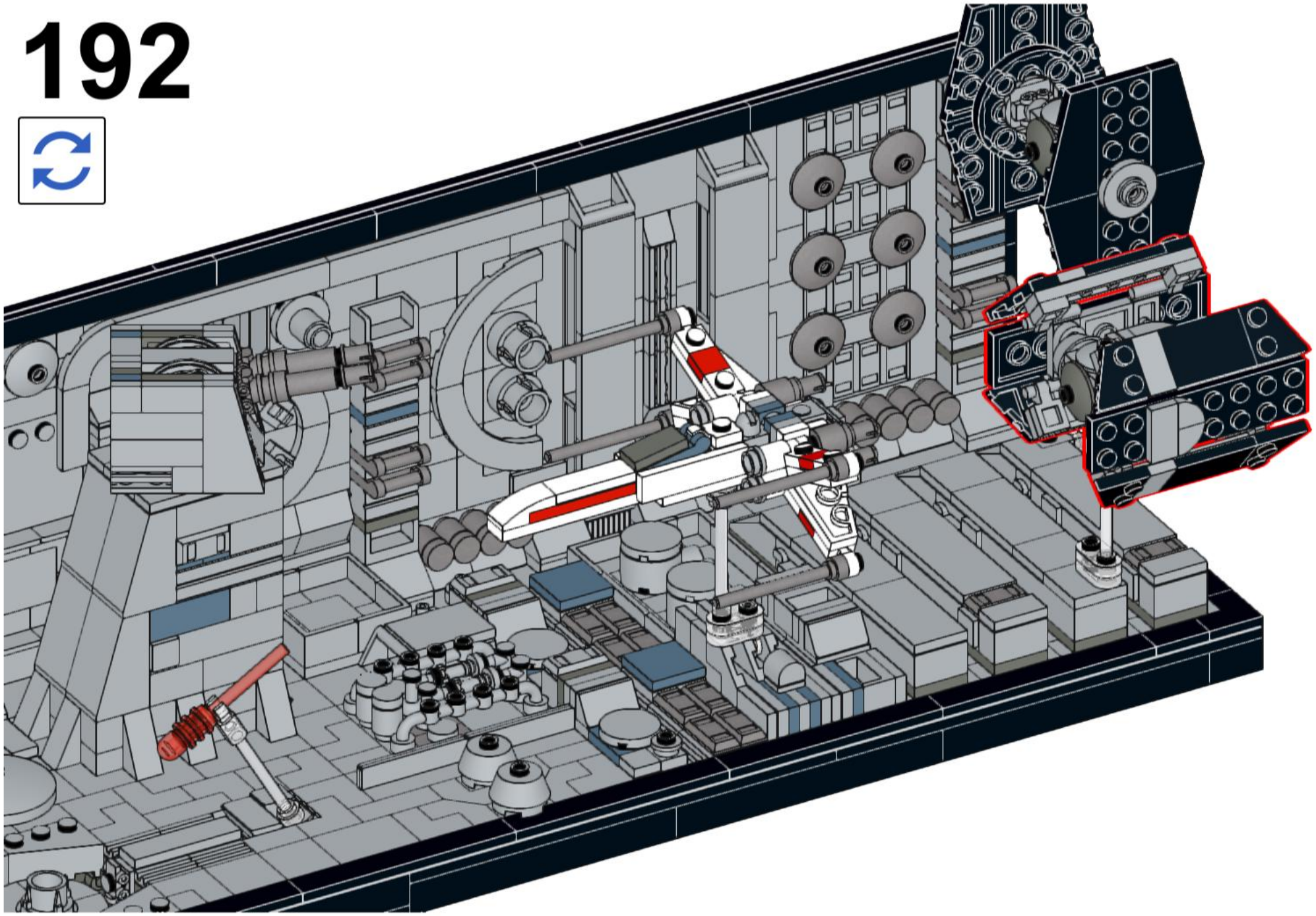

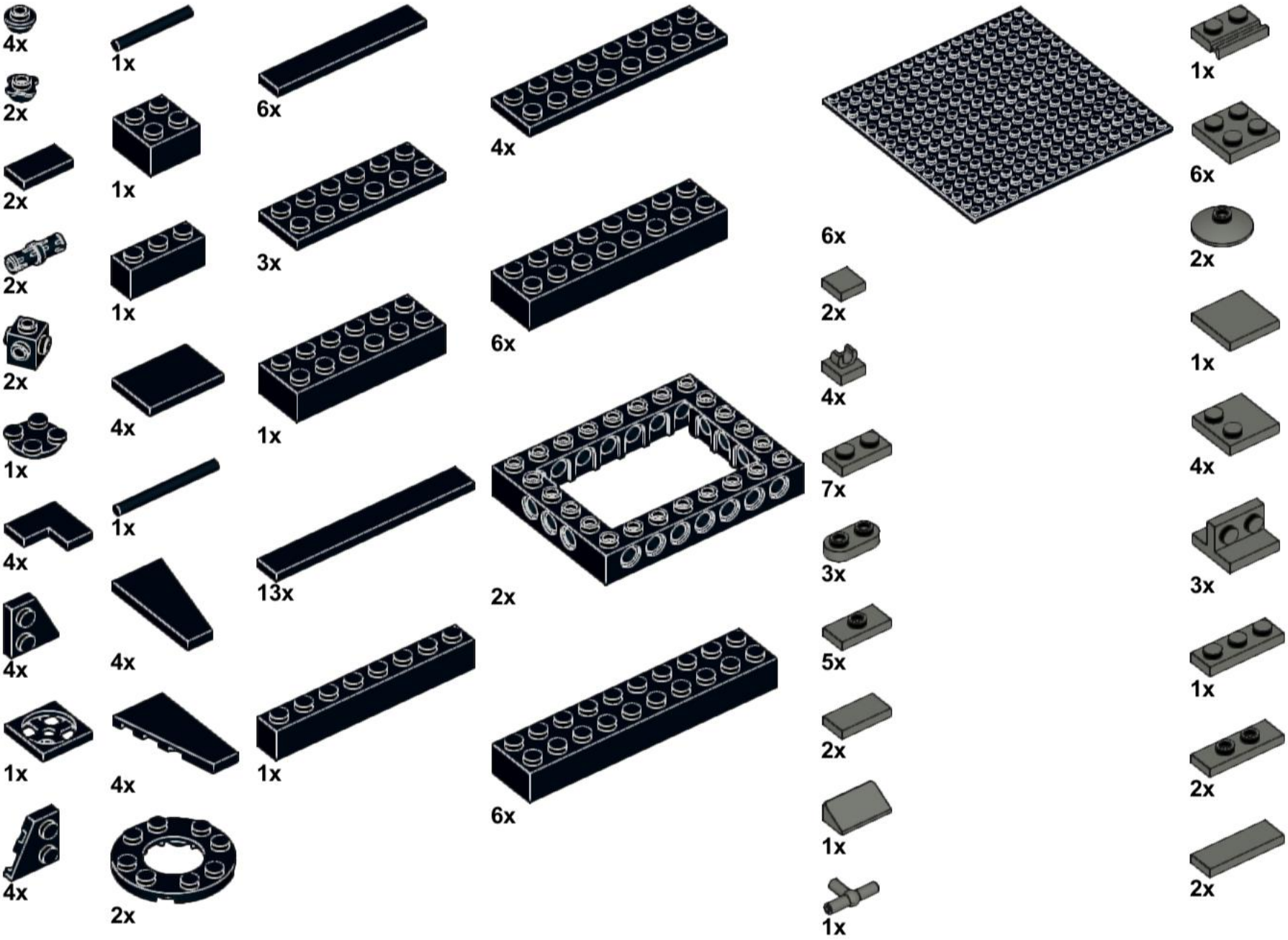
4x
2x
2x
2x
2x
1x
4x
4x
1x
1x
4x
4x
1x
1x
1x
4x
4x
2x
6x
3x
1x
13x
1x
4x
6x
2x
6x
6x
2x
4x
7x
3x
5x
2x
1x
1x
1x
2x
4x
3x
1x
2x
2x

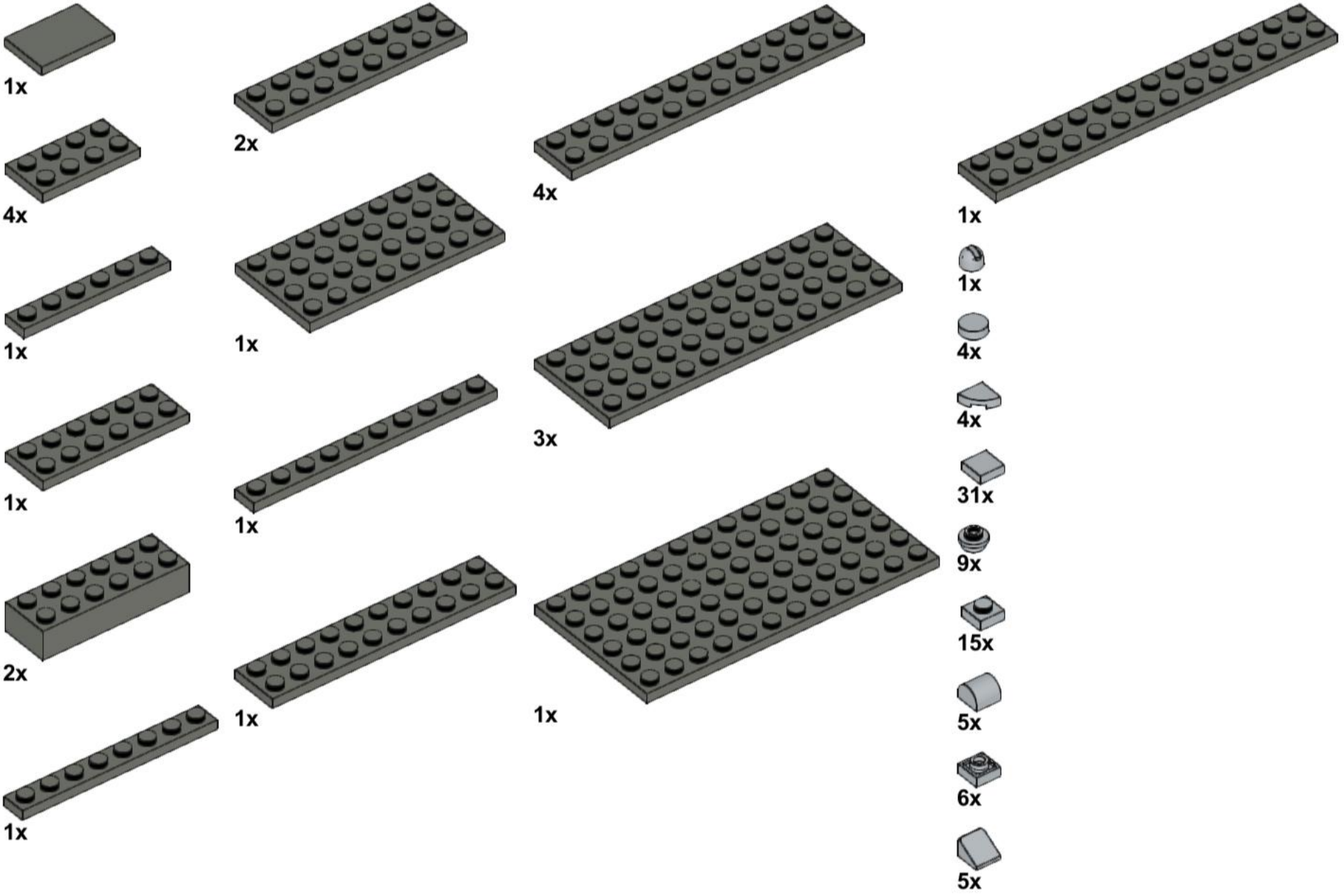
1x
4x
1x
1x
2x
1x
2x
1x
1x
4x
1x
3x
1x
1x
1x
1x
1x
4x
4x
31x
9x
15x
5x
6x
5x

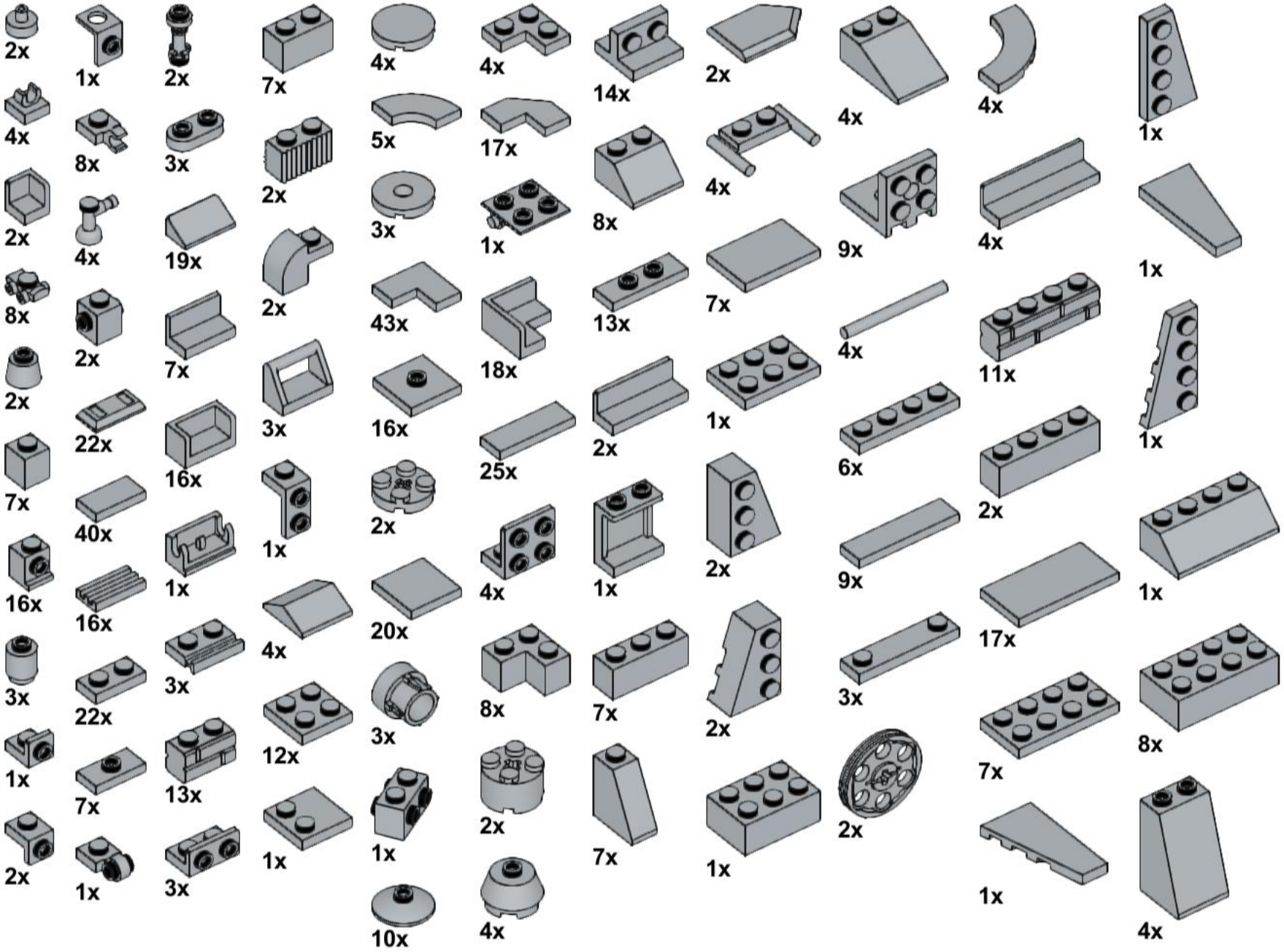
2x
1x
2x
7x
4x
4x
4x
14x
2x
4x
4x
1x
4x
8x
3x
2x
17x
8x
9x
4x
1x
2x
2x
4x
19x
3x
1x
4x
4x
4x
8x
2x
7x
2x
43x
18x
7x
9x
11x
1x
2x
2x
3x
3x
16x
25x
1x
6x
2x
2x
22x
7x
16x
2x
2x
1x
9x
1x
7x
40x
16x
1x
1x
2x
2x
1x
16x
4x
20x
4x
1x
9x
17x
1x
3x
16x
22x
3x
3x
8x
7x
3x
1x
22x
12x
3x
2x
2x
7x
8x
7x
13x
1x
1x
2x
7x
1x
1x
1x
3x
1x
2x
1x
10x
4x
7x
1x
4x

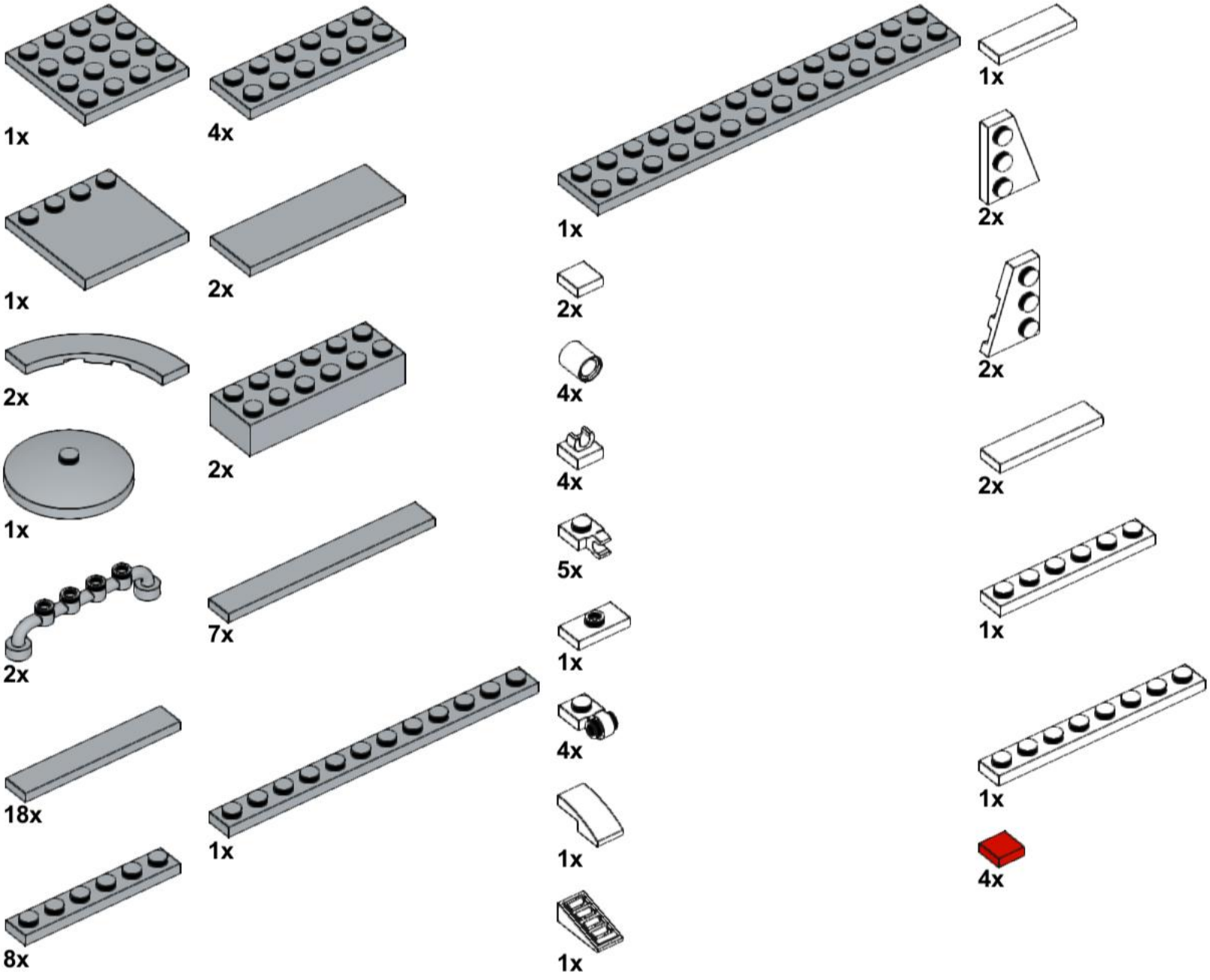
1x
4x
1x
2x
2x
2x
1x
2x
2x
7x
18x
1x
8x
1x
2x
4x
4x
5x
1x
4x
1x
1x
1x
2x
2x
2x
1x
1x
4x

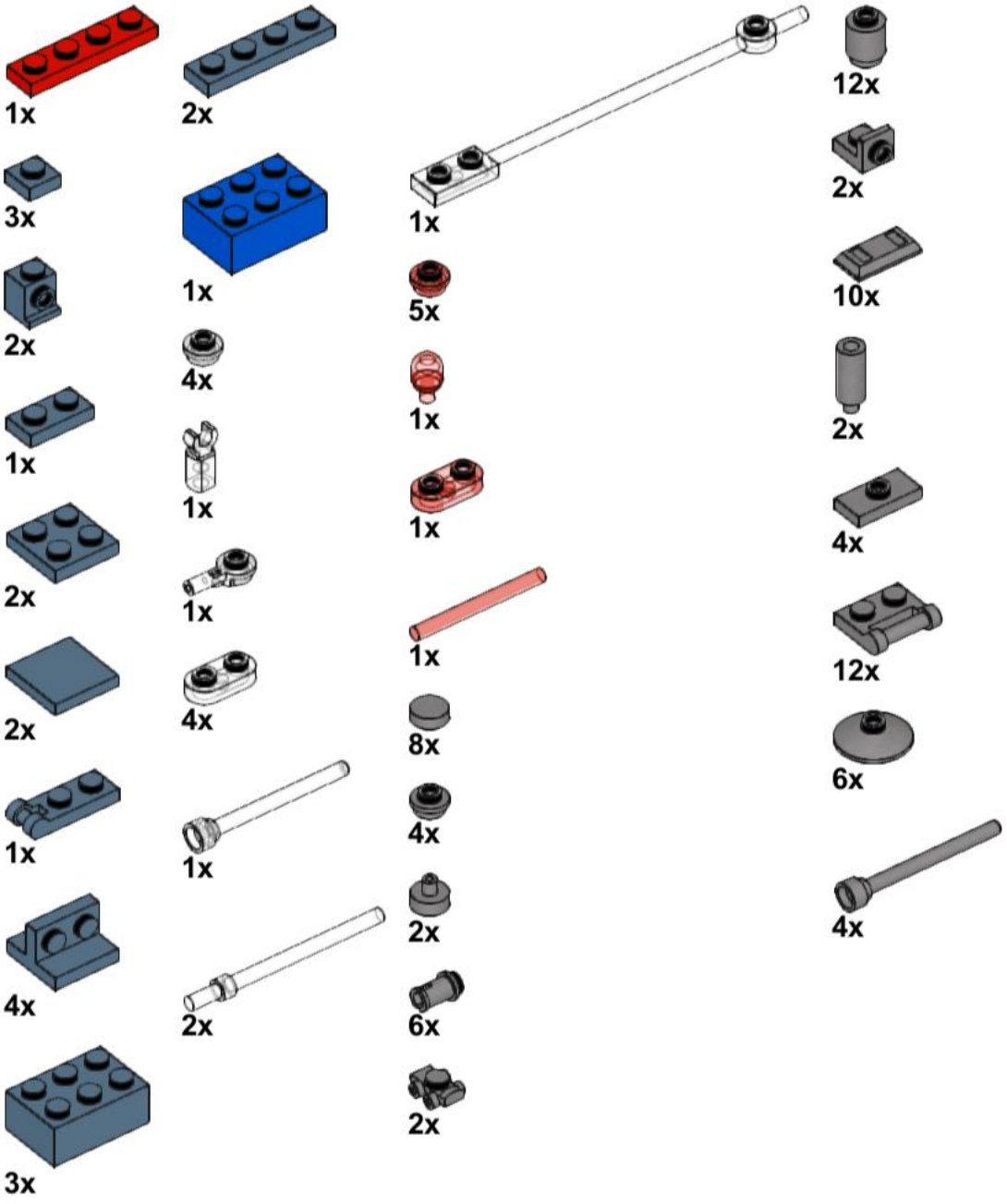
1x
2x
3x
1x
2x
1x
4x
1x
1x
4x
5x
1x
1x
1x
8x
4x
2x
6x
2x
12x
2x
10x
2x
4x
12x
6x
4x
2x
3x