Blue Brixx

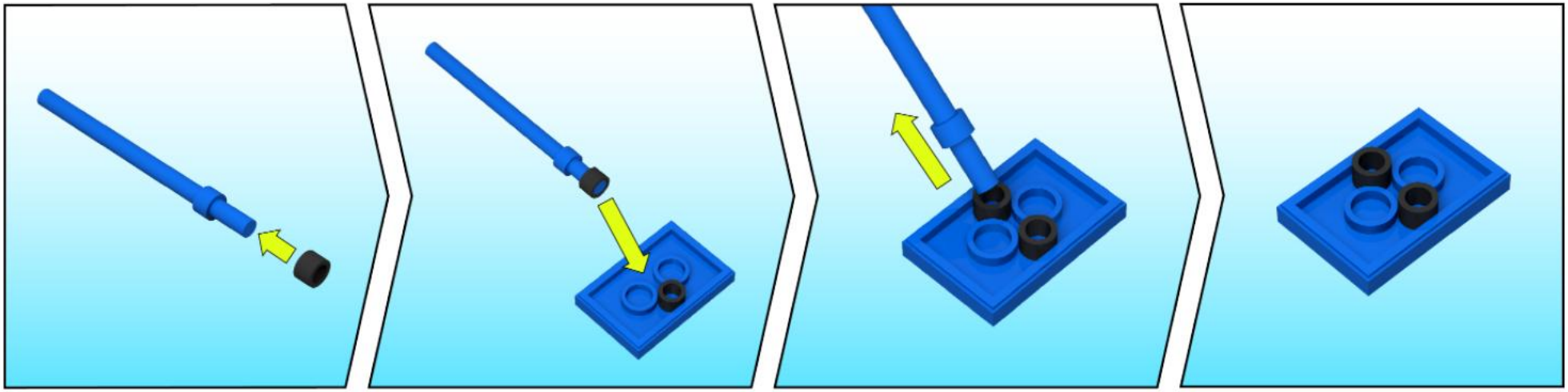

1

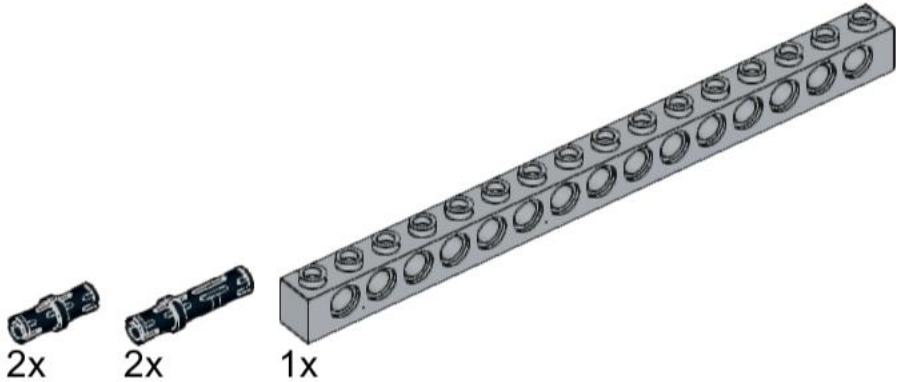

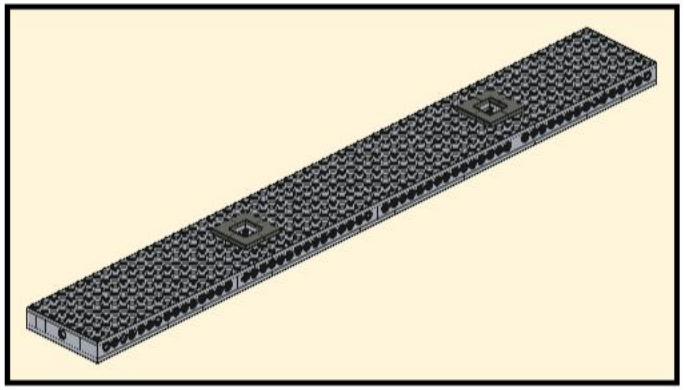

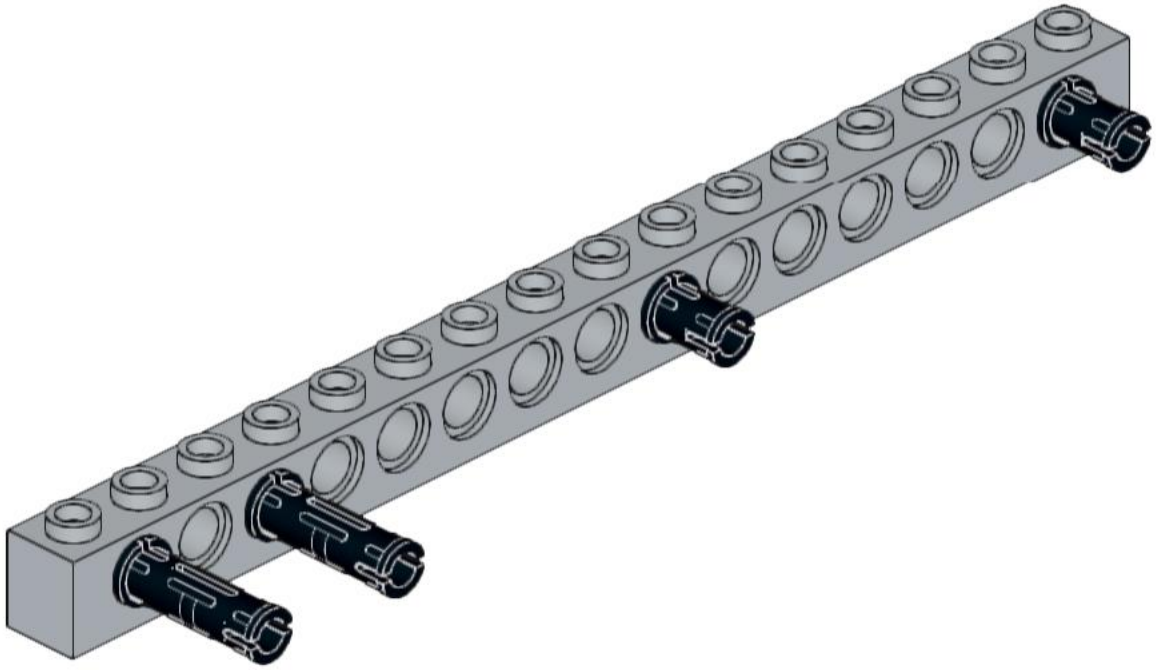

2

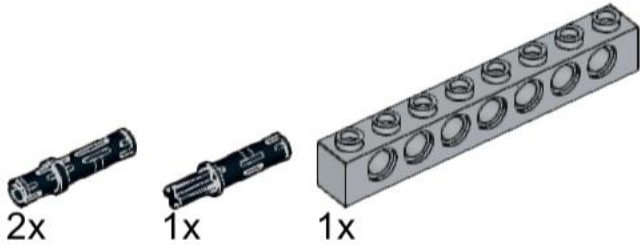

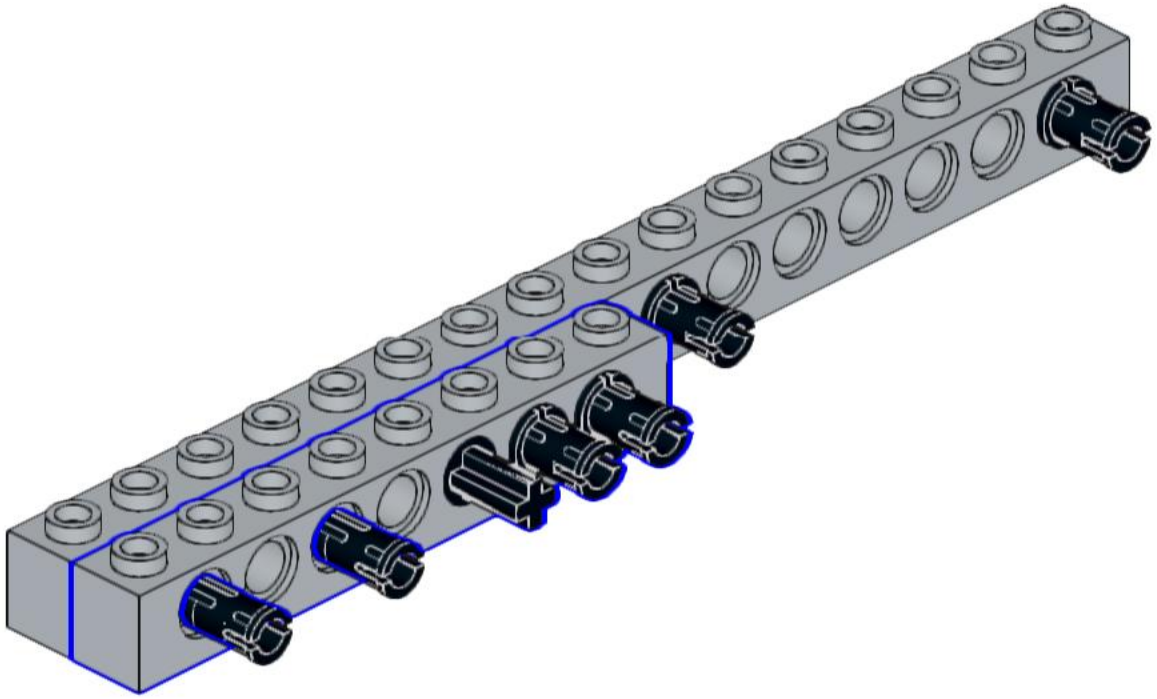

3

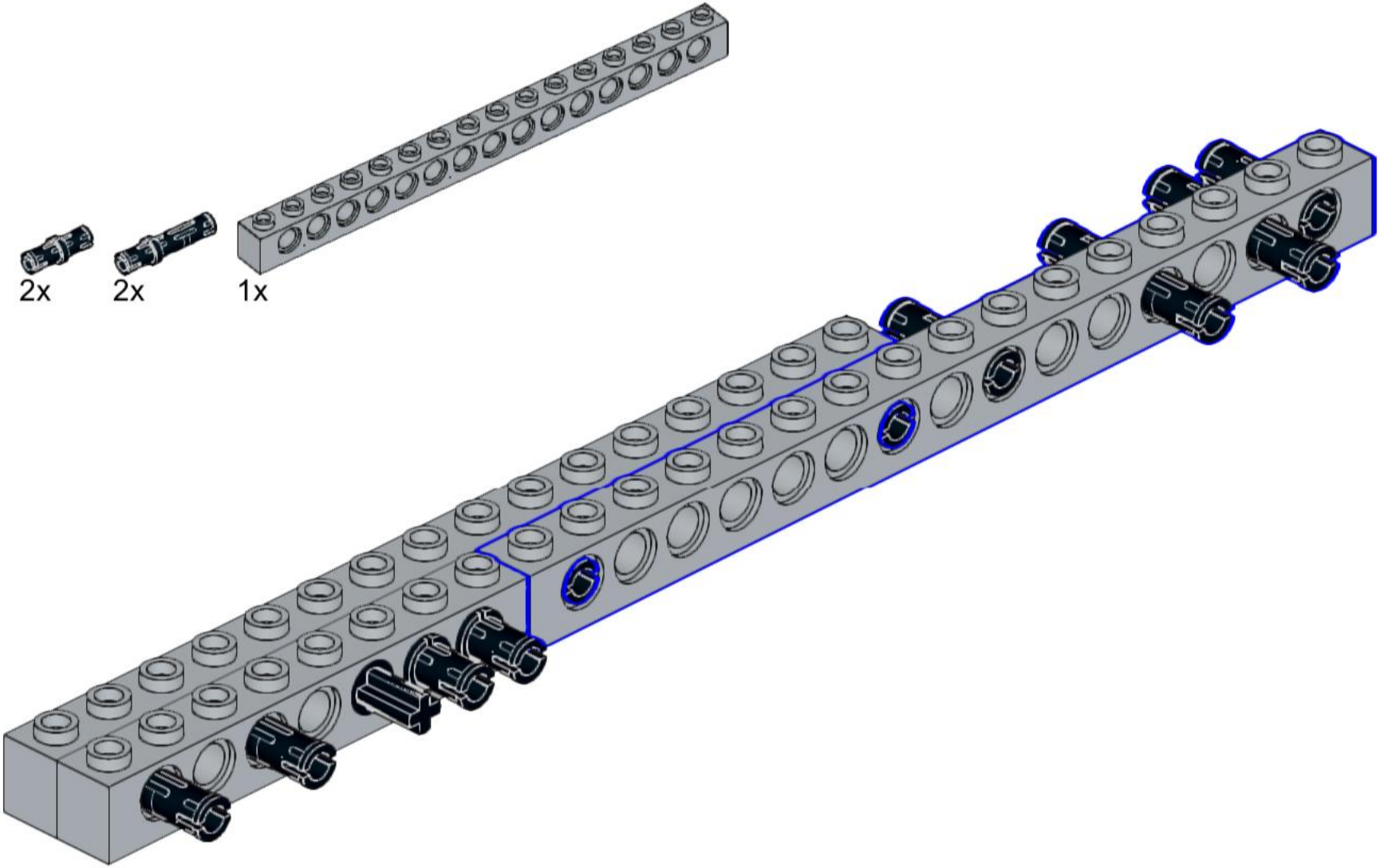

4

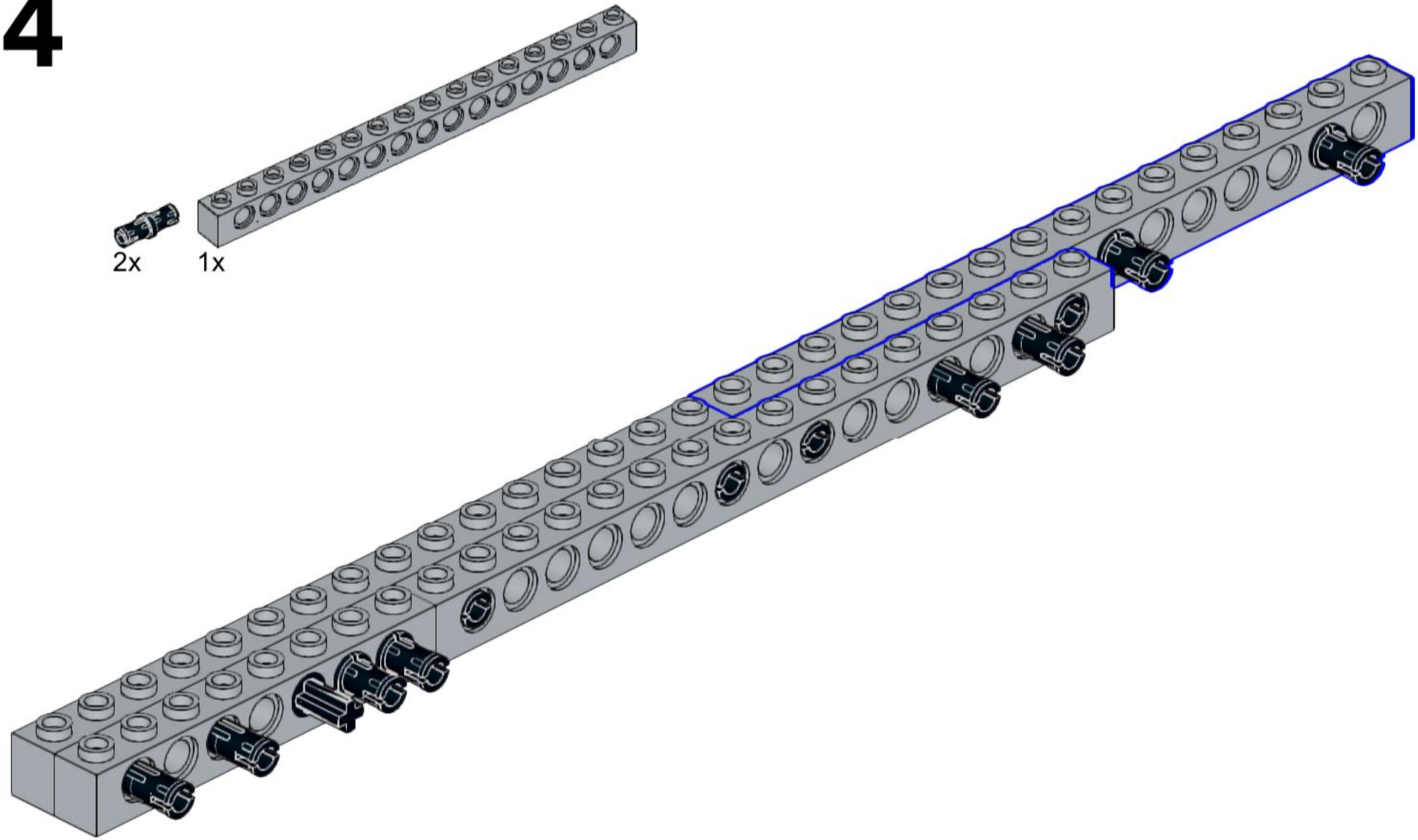

5

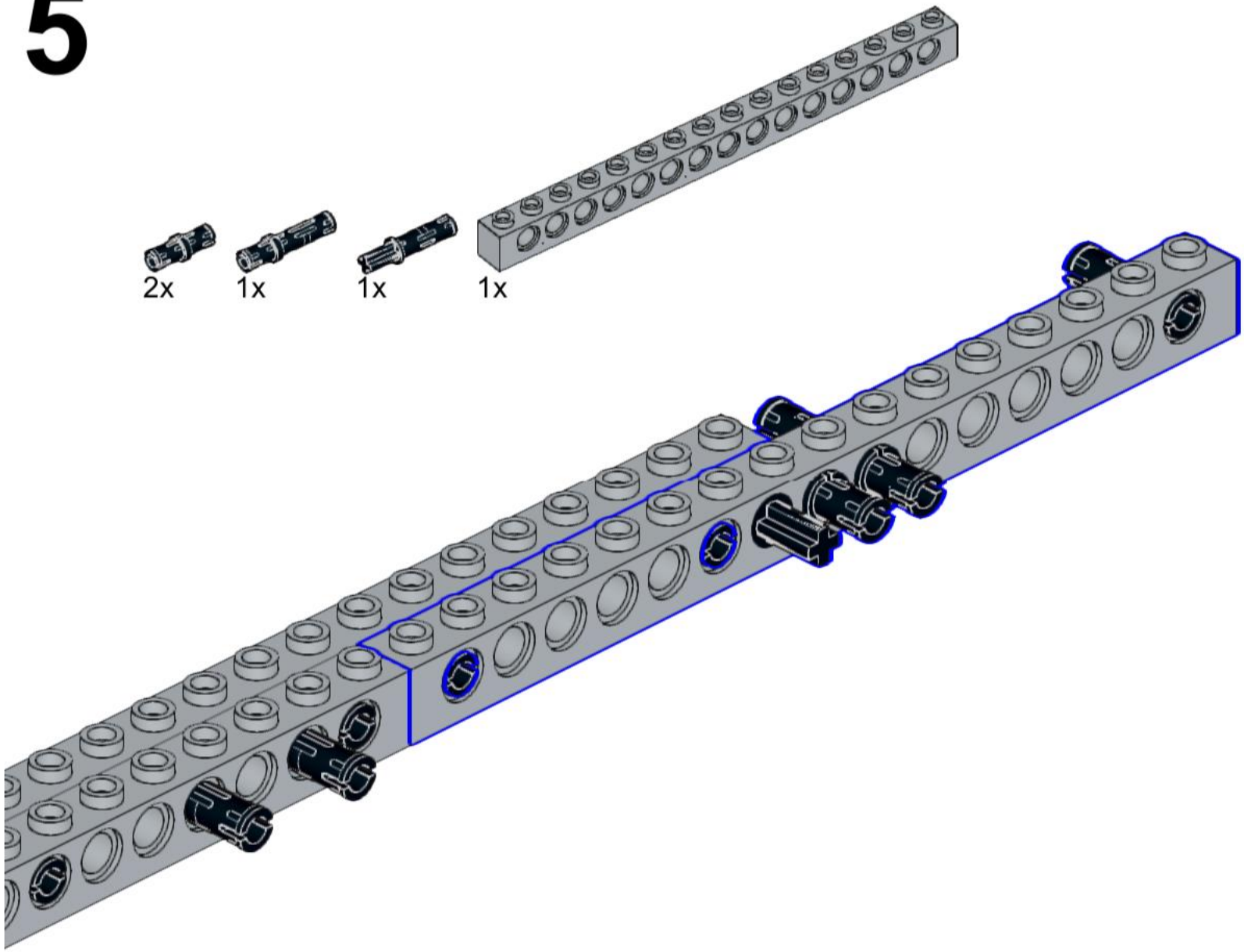

6

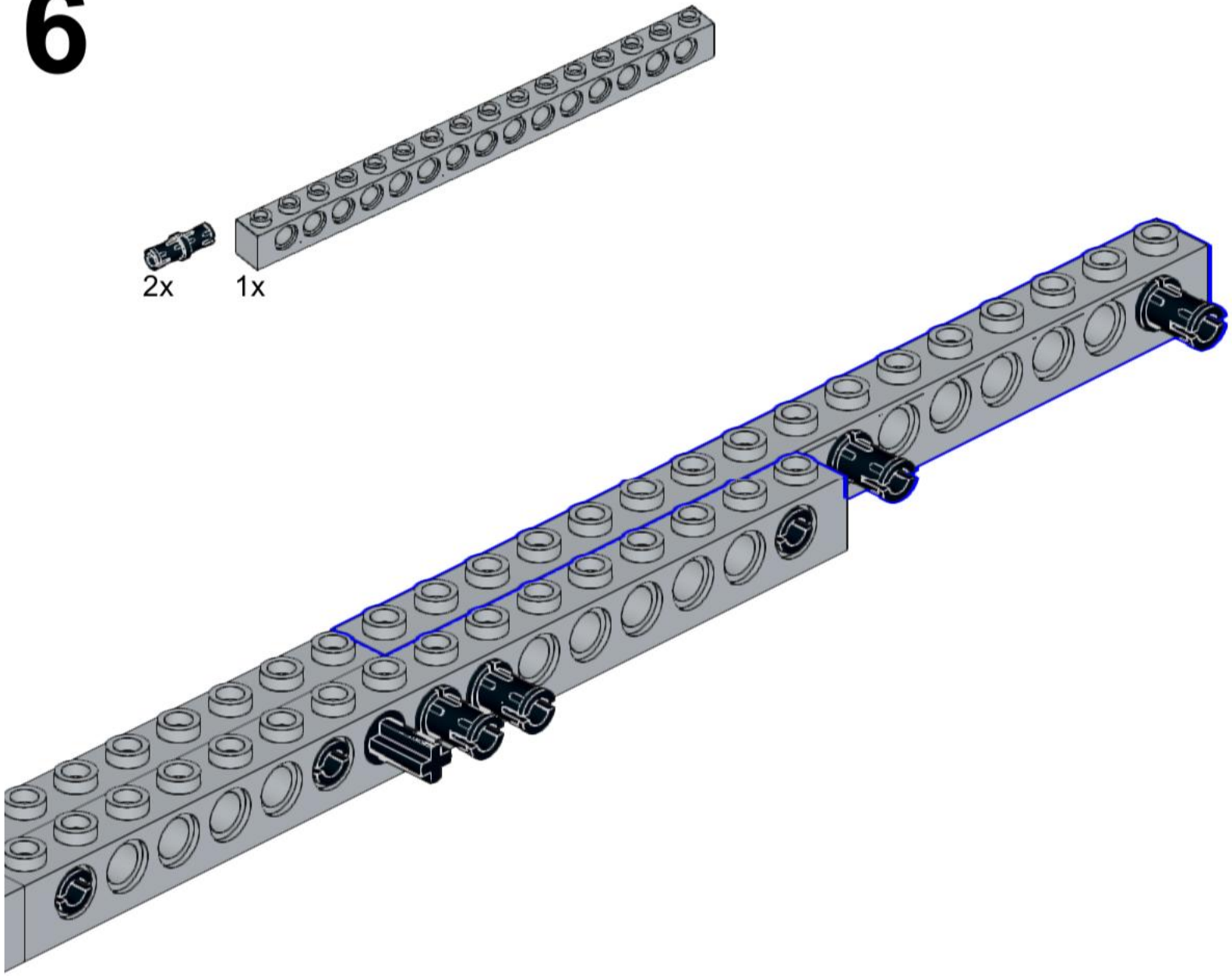

7

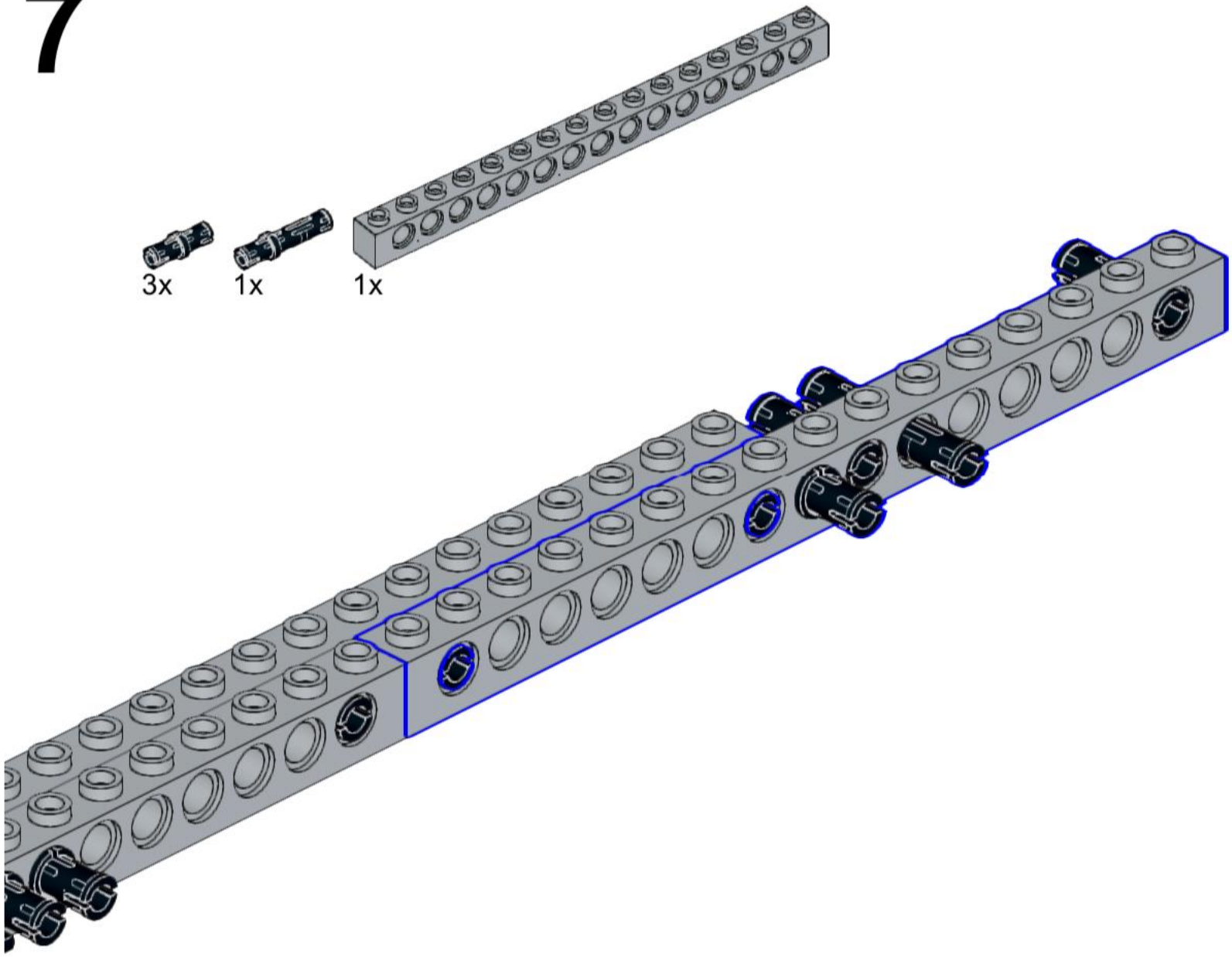

8

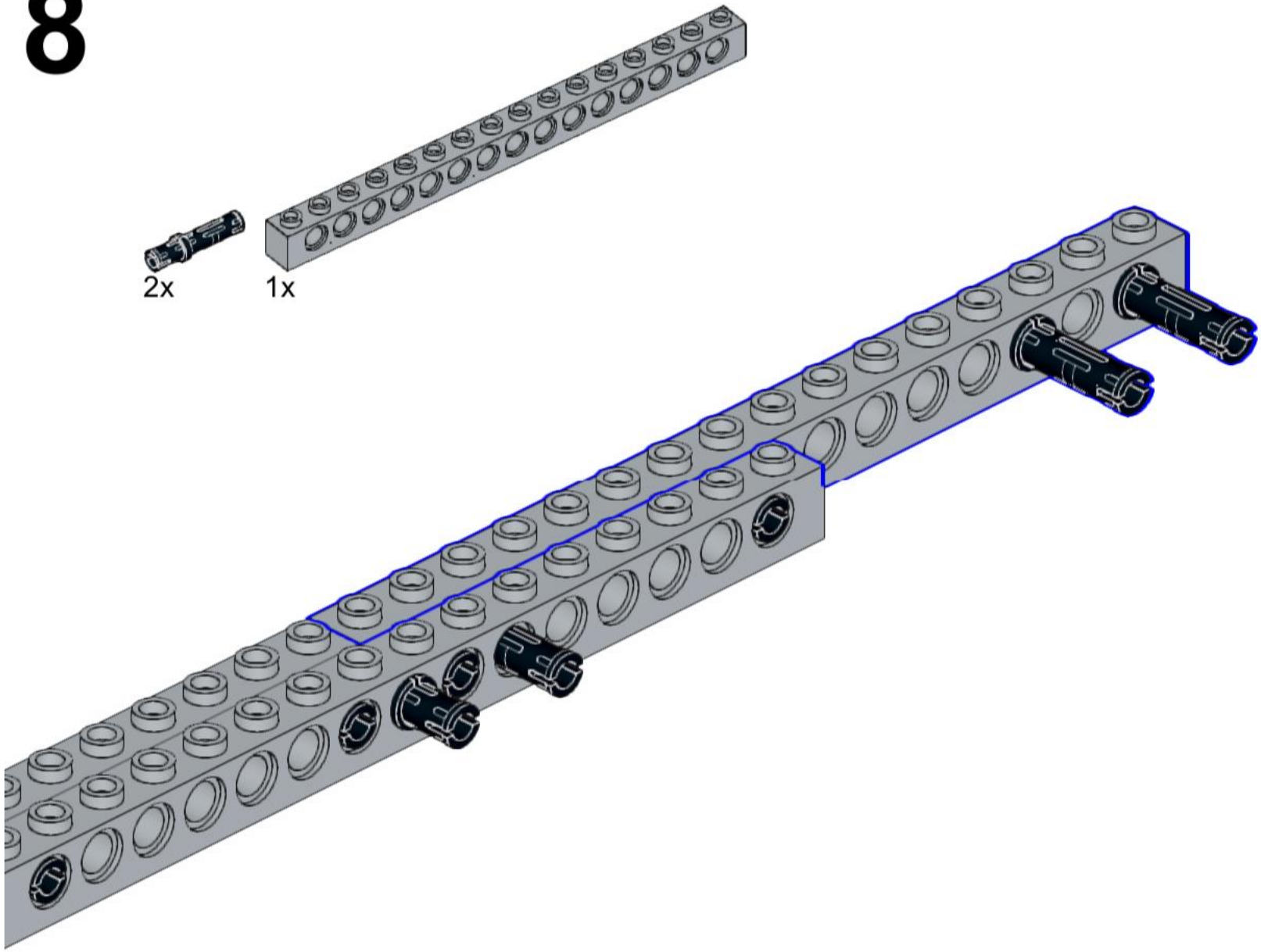

9

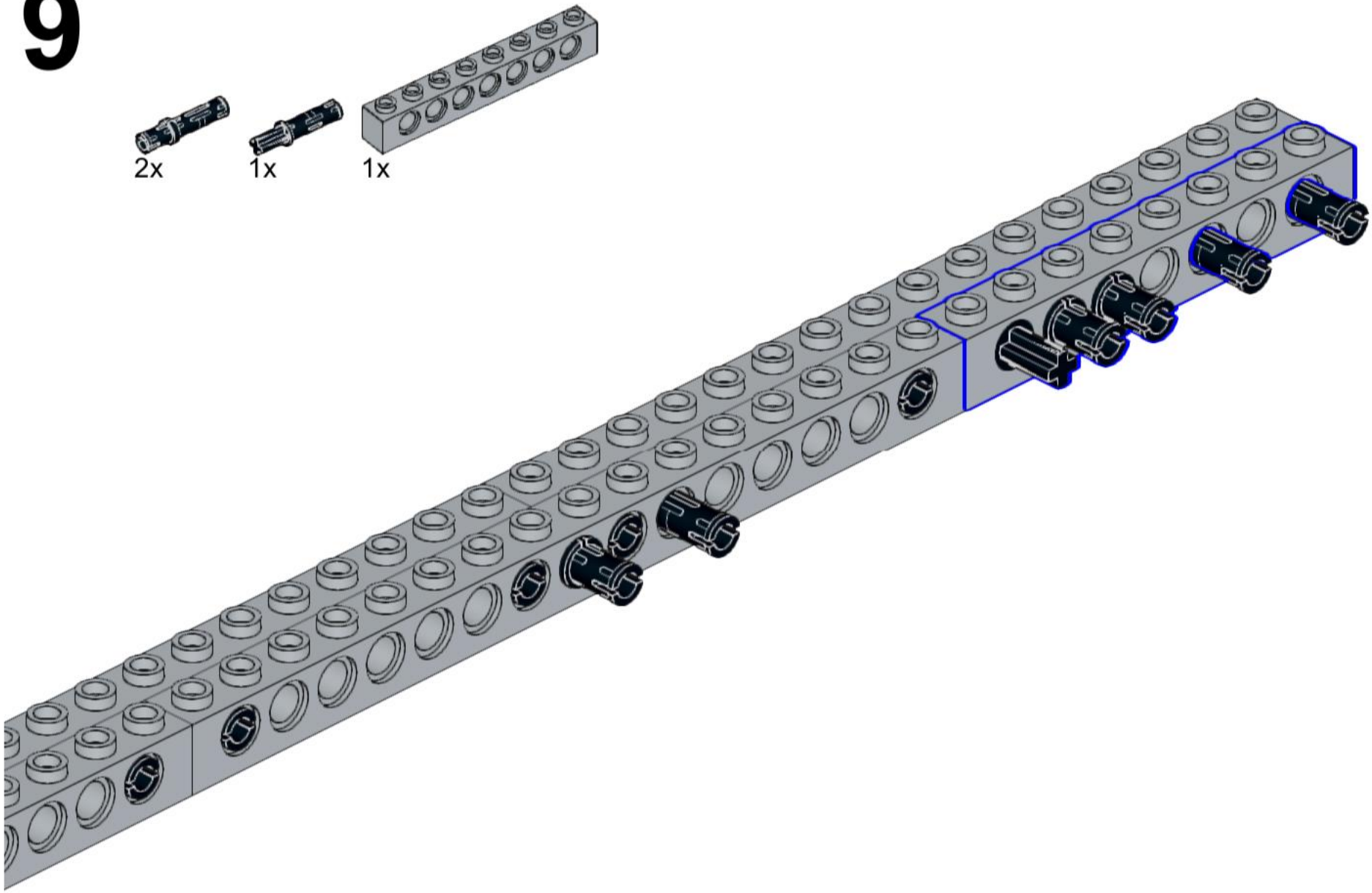

10

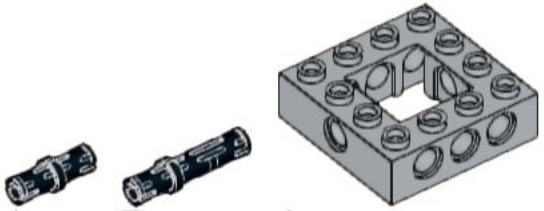

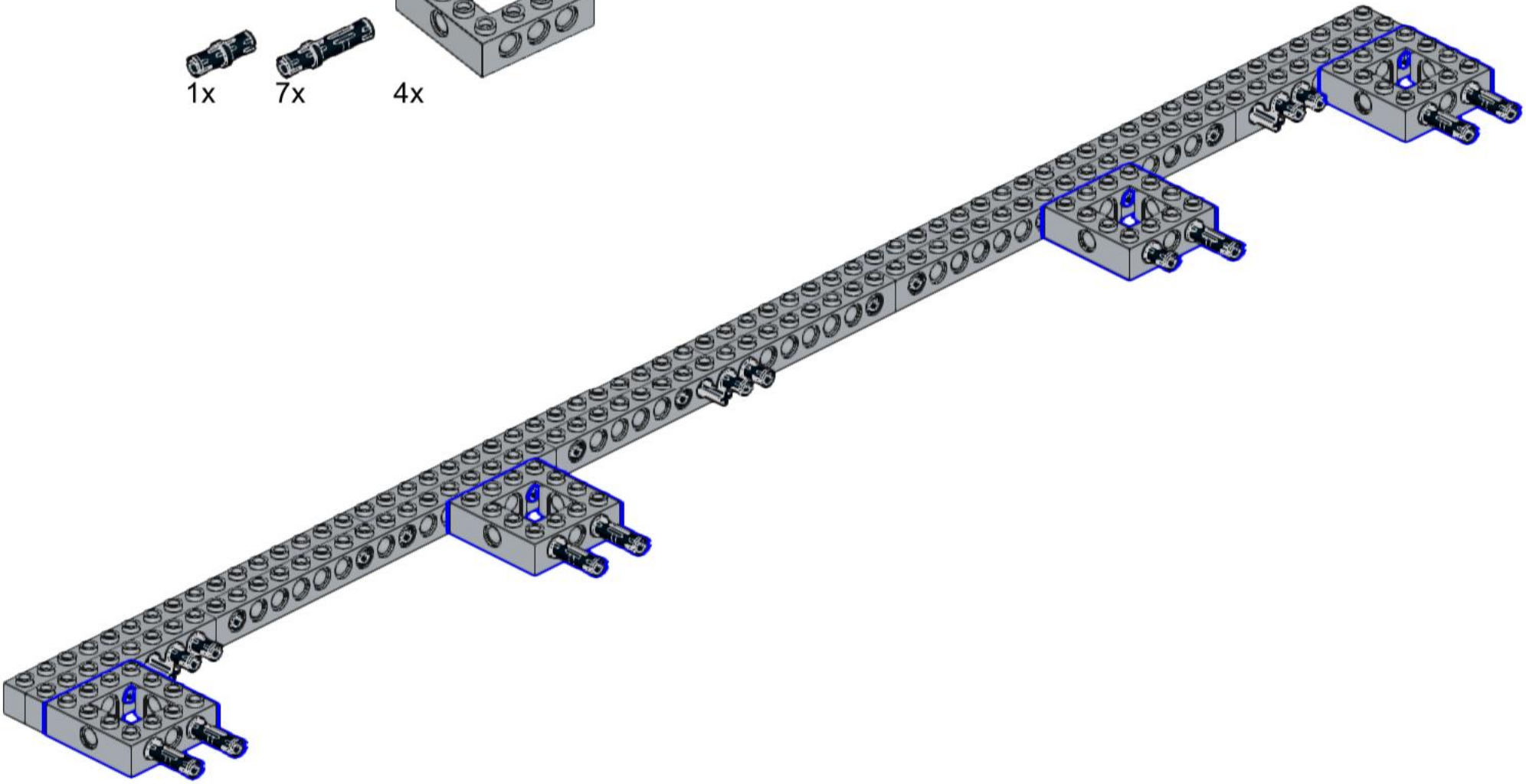

11

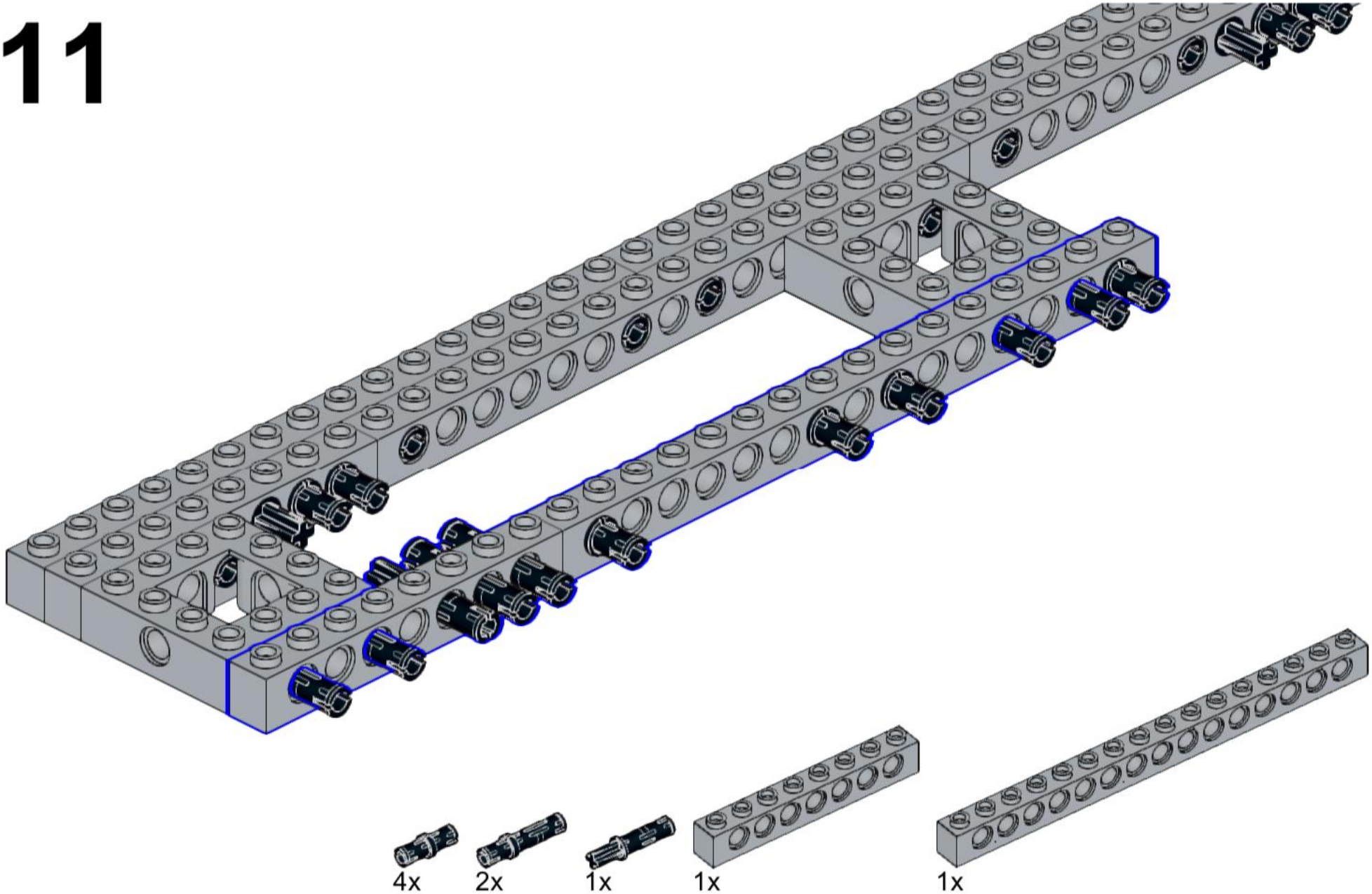

12

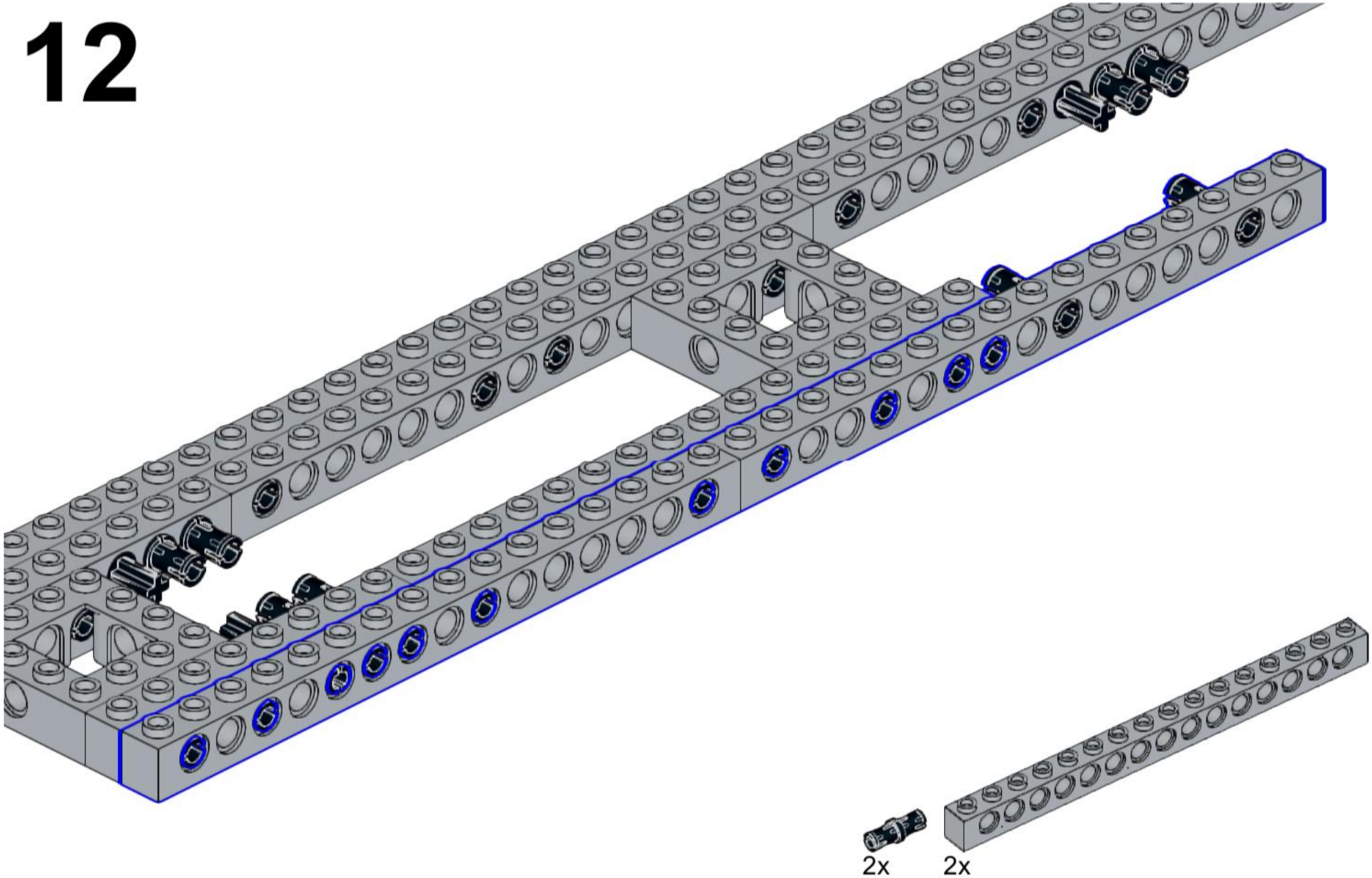

13

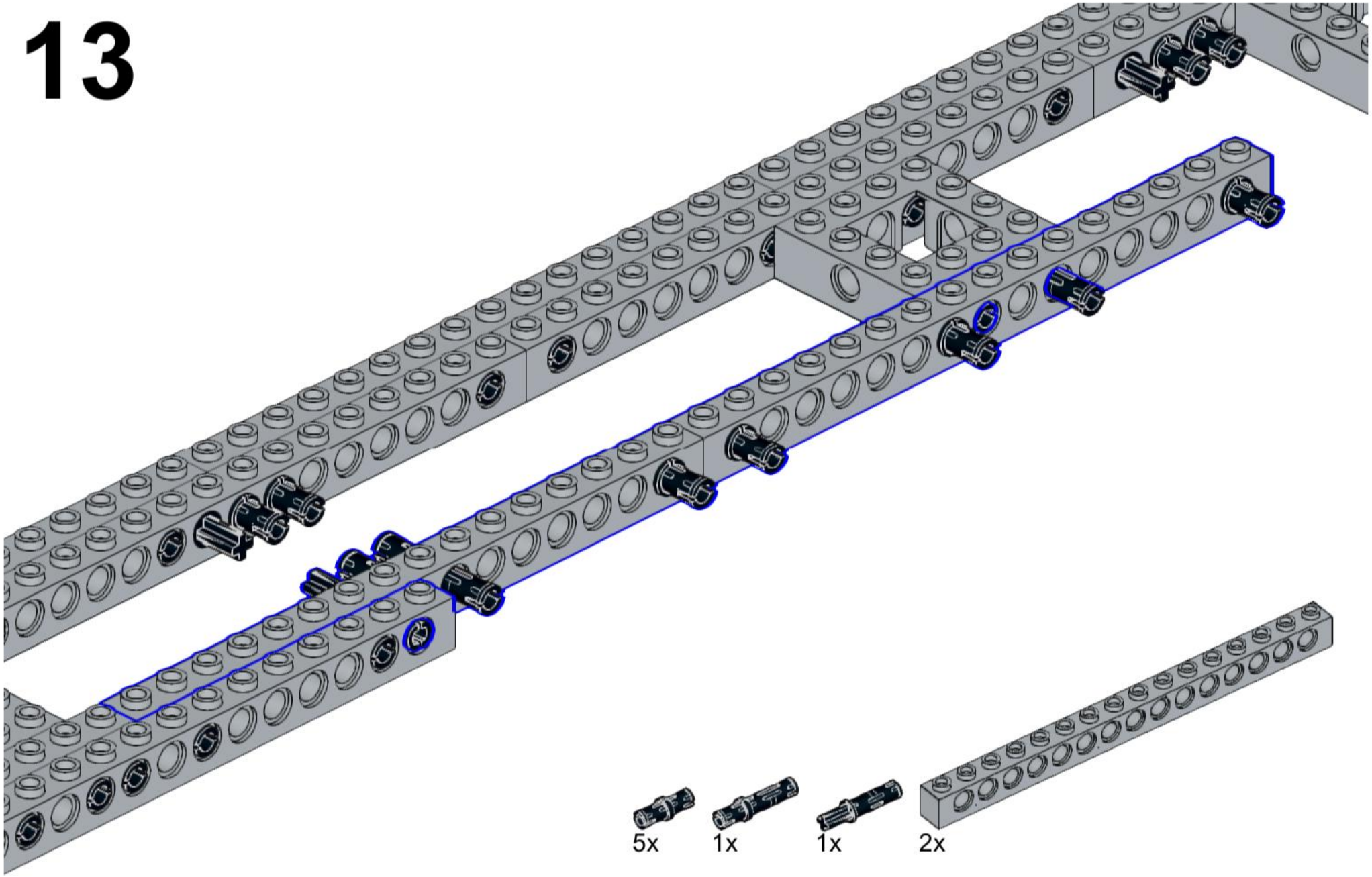

14

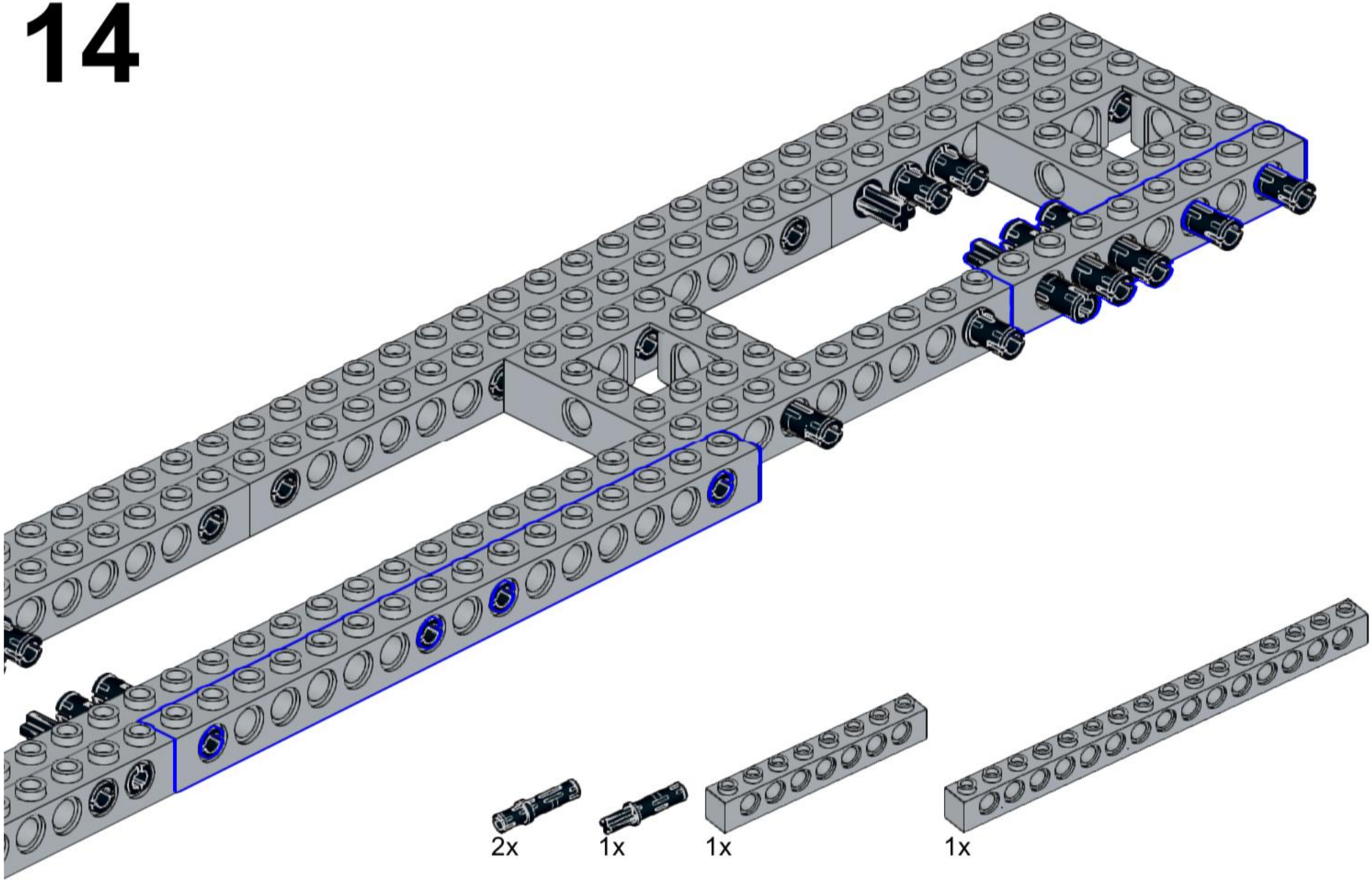

15

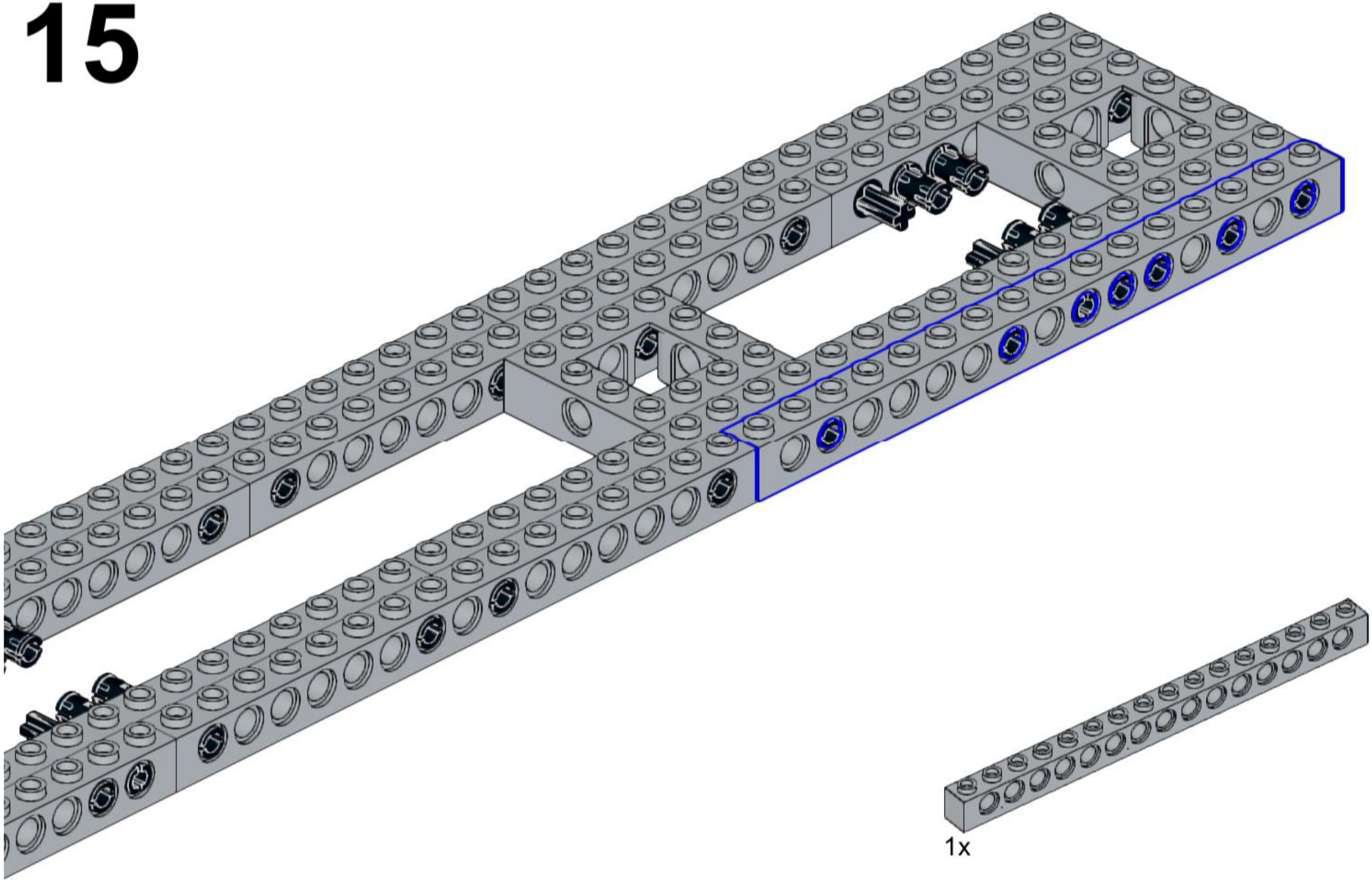

16

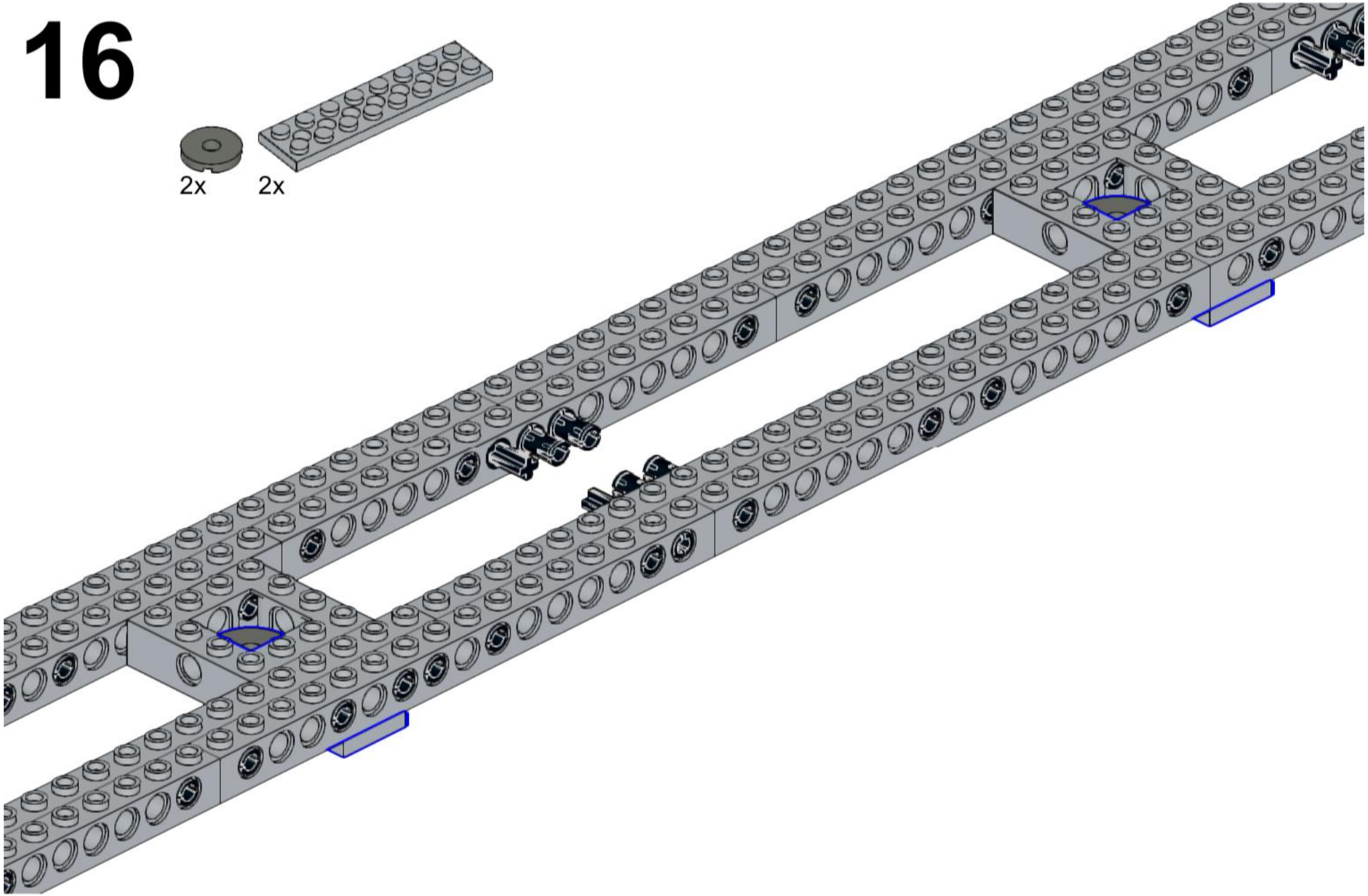

17

4x

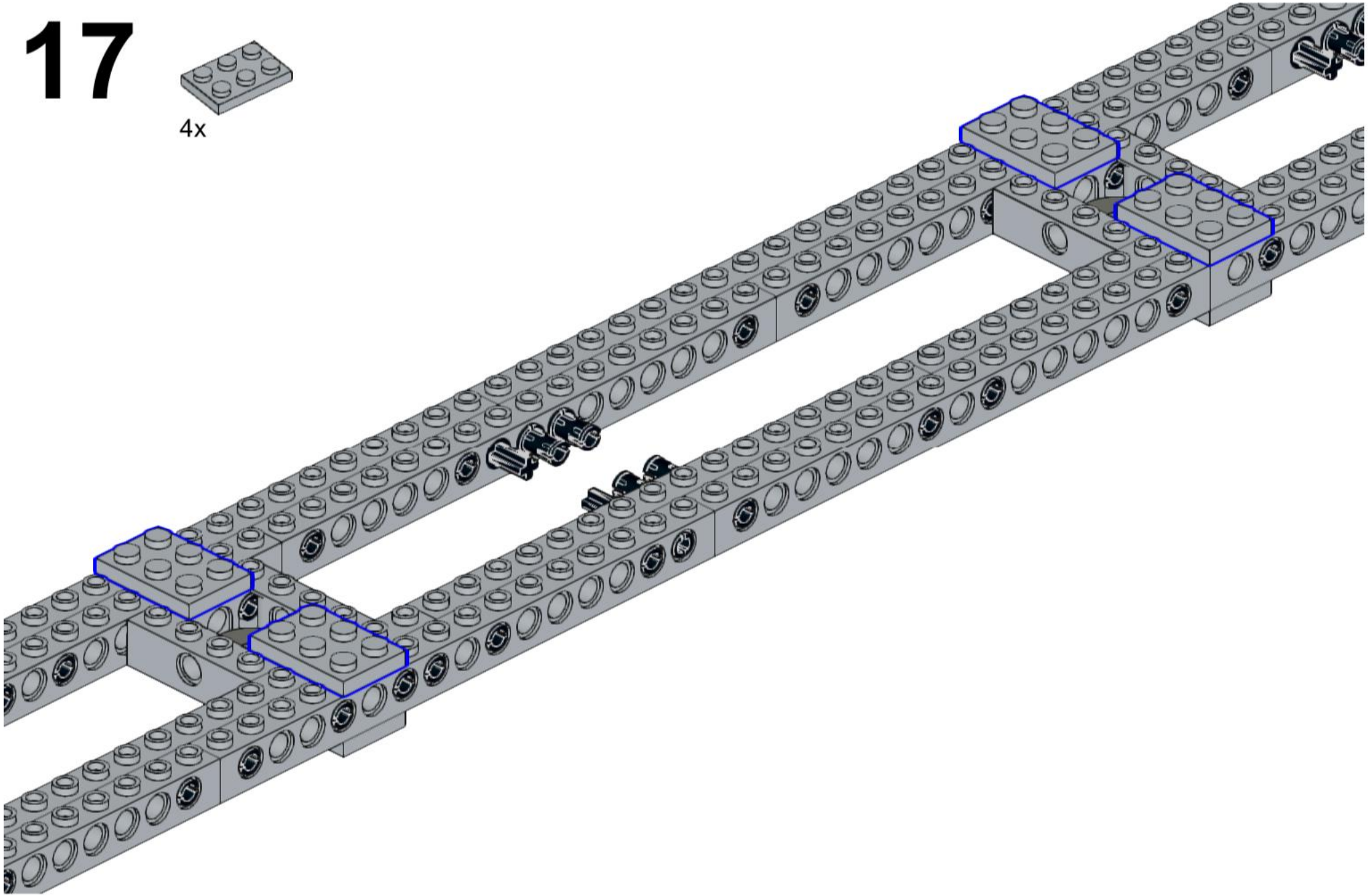

18

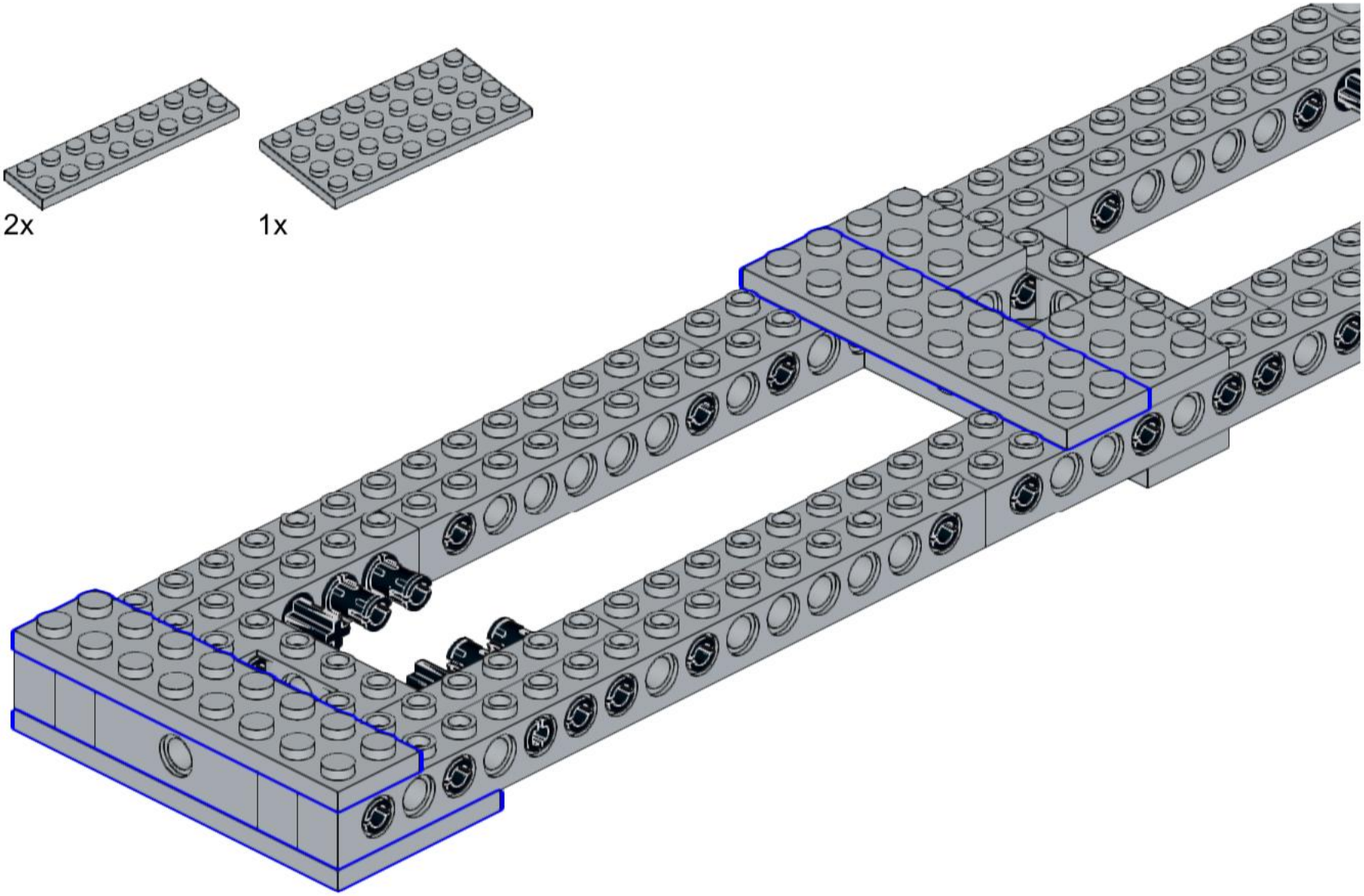

19

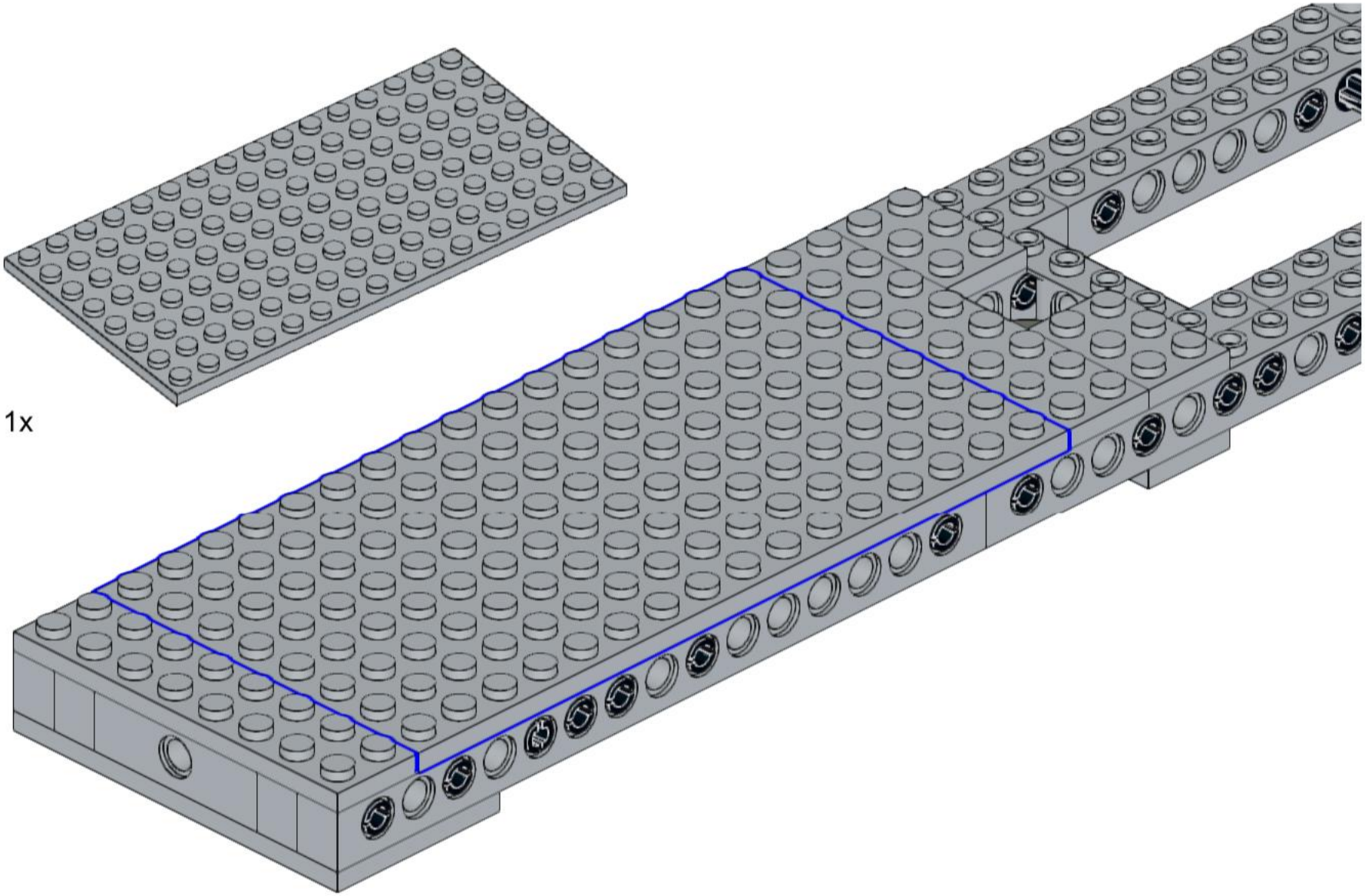

20

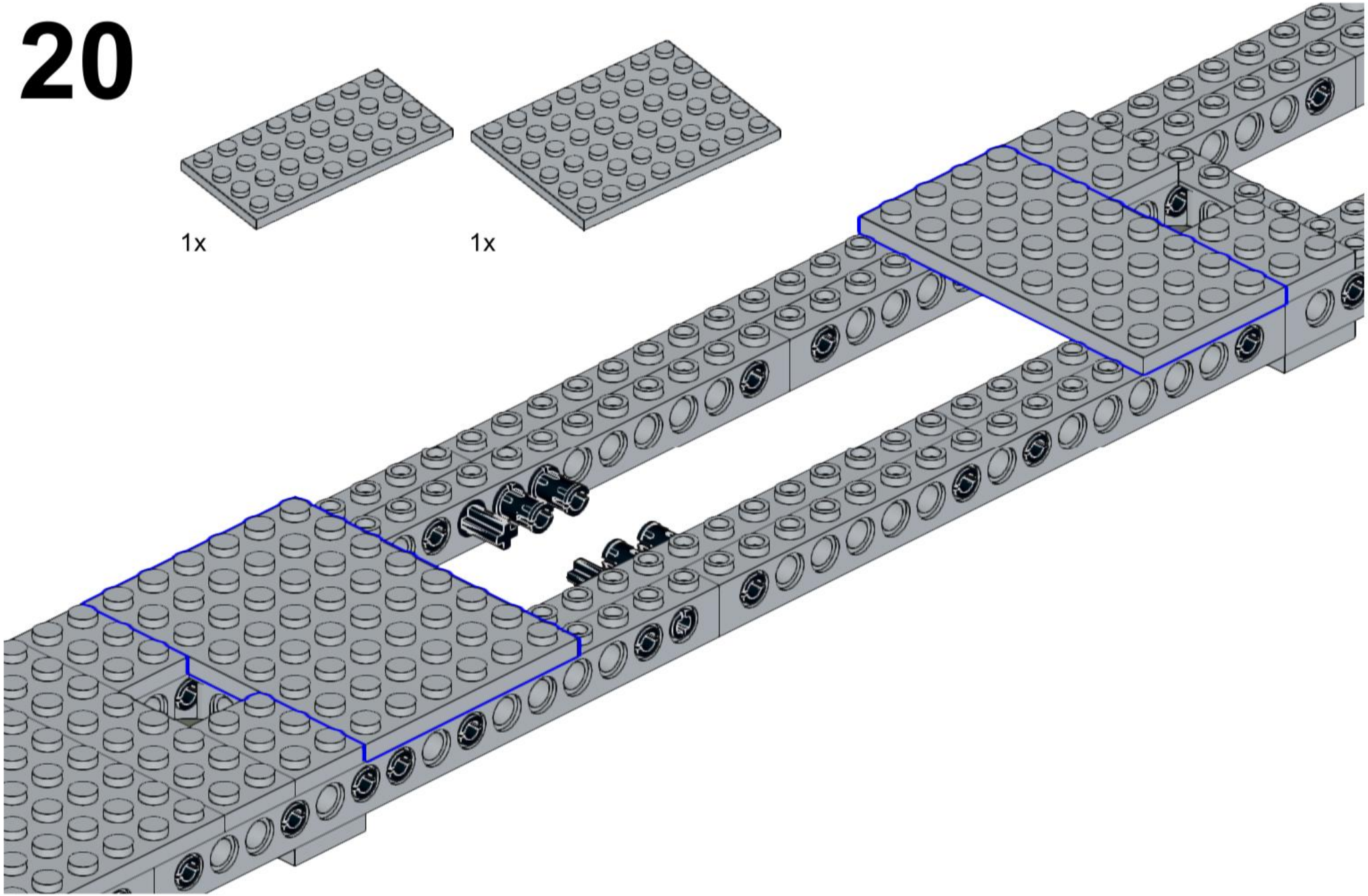

21

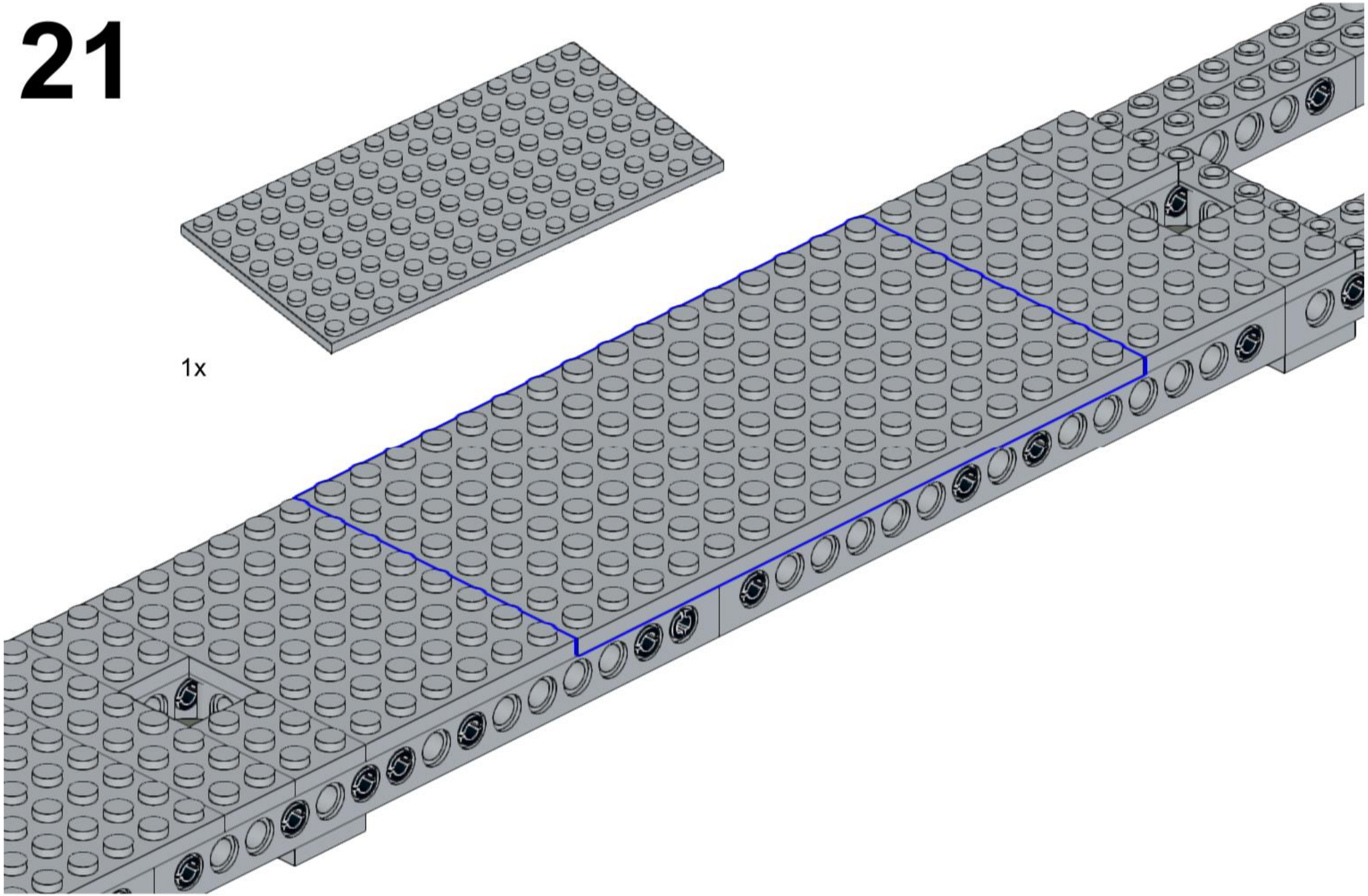

22

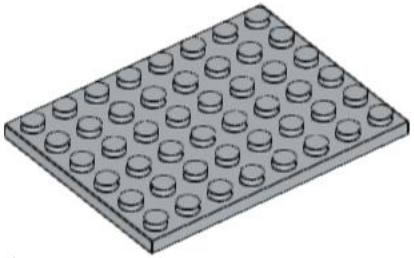

1x

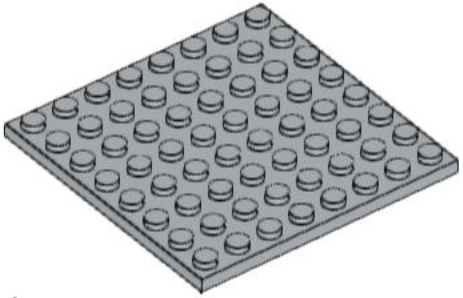

1x

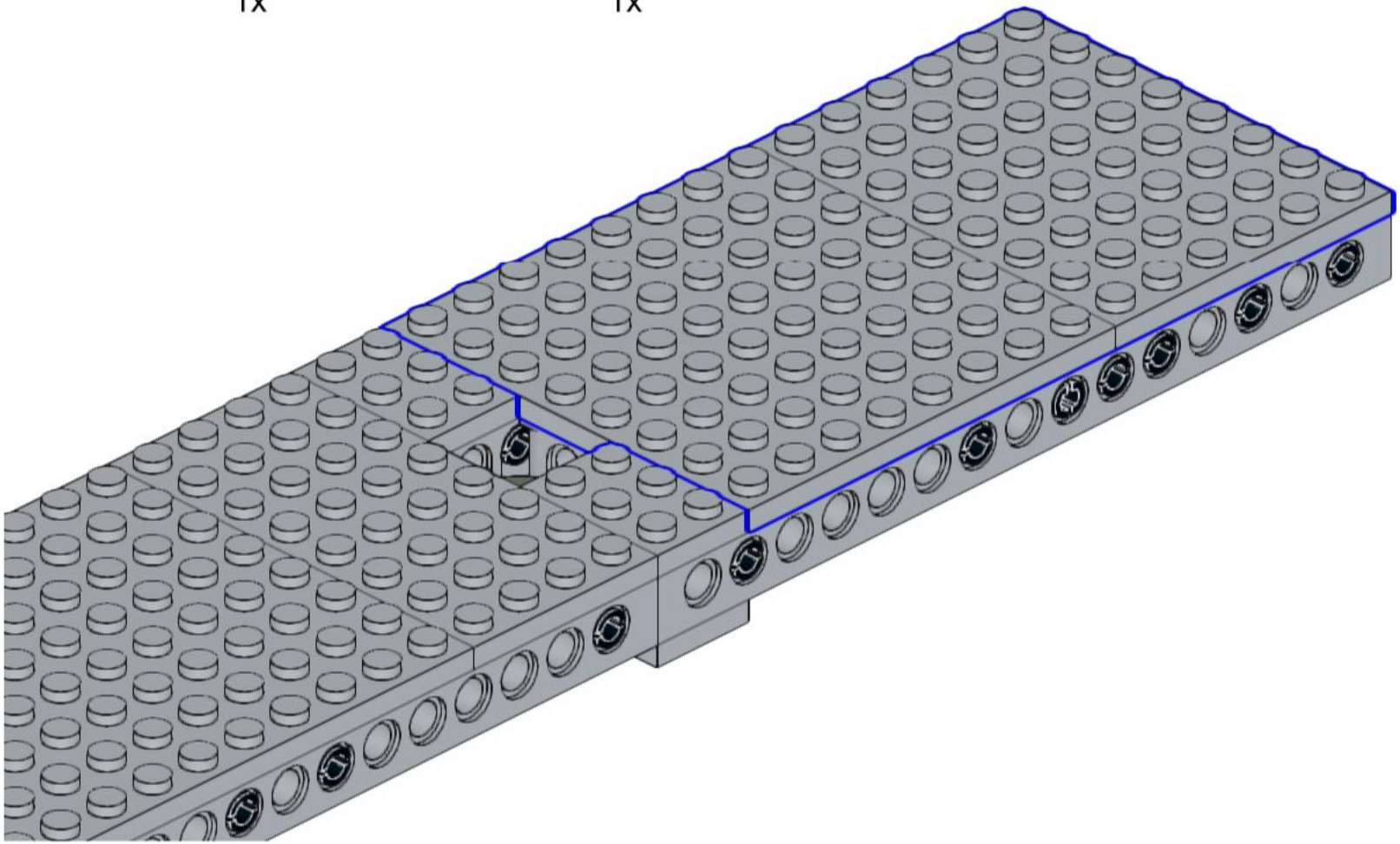

23

8x

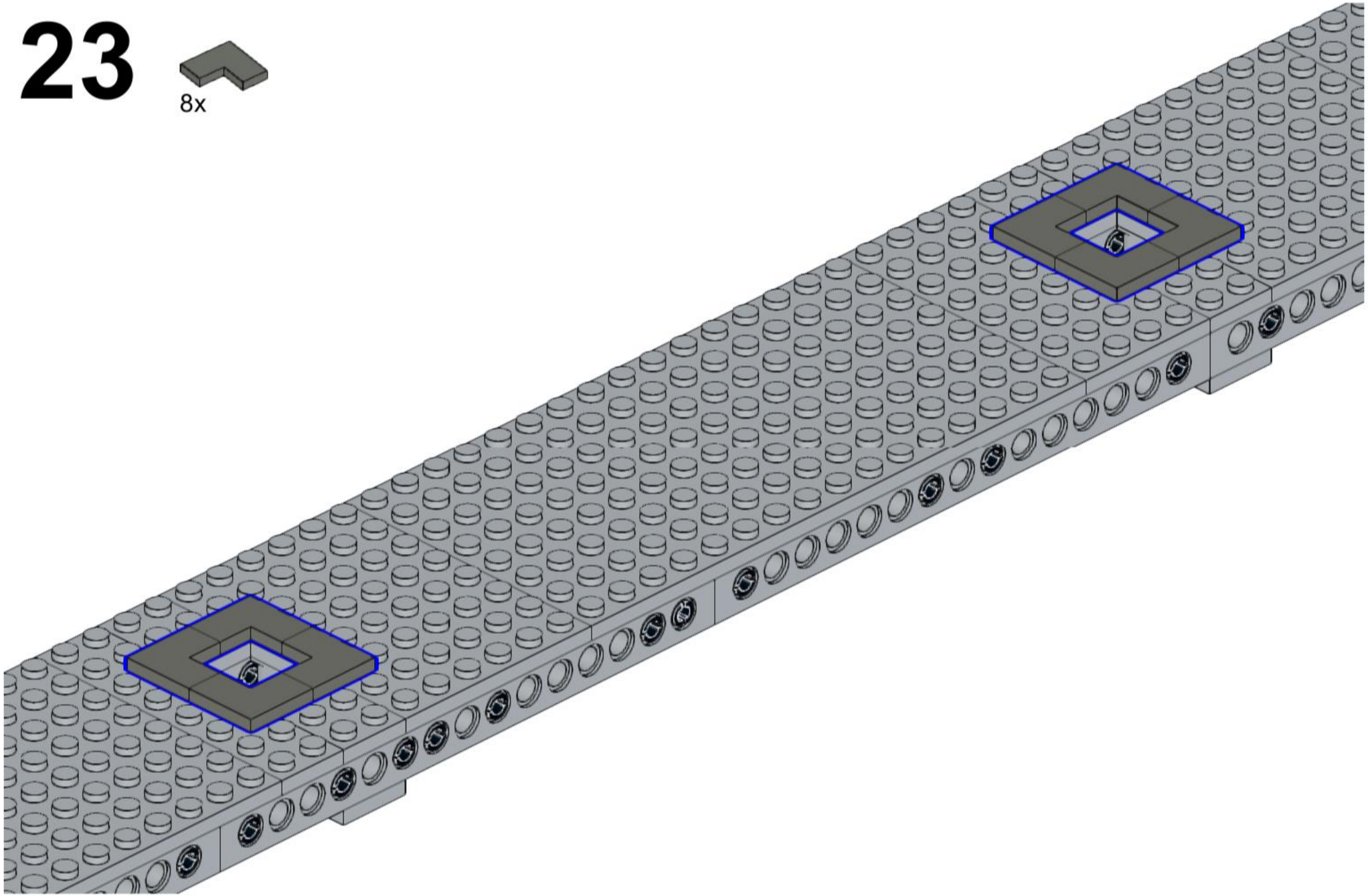

24

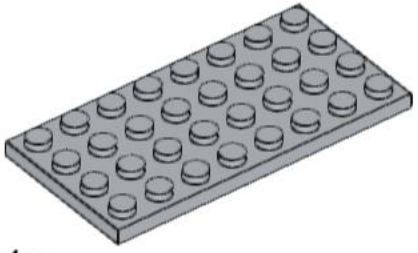

1x

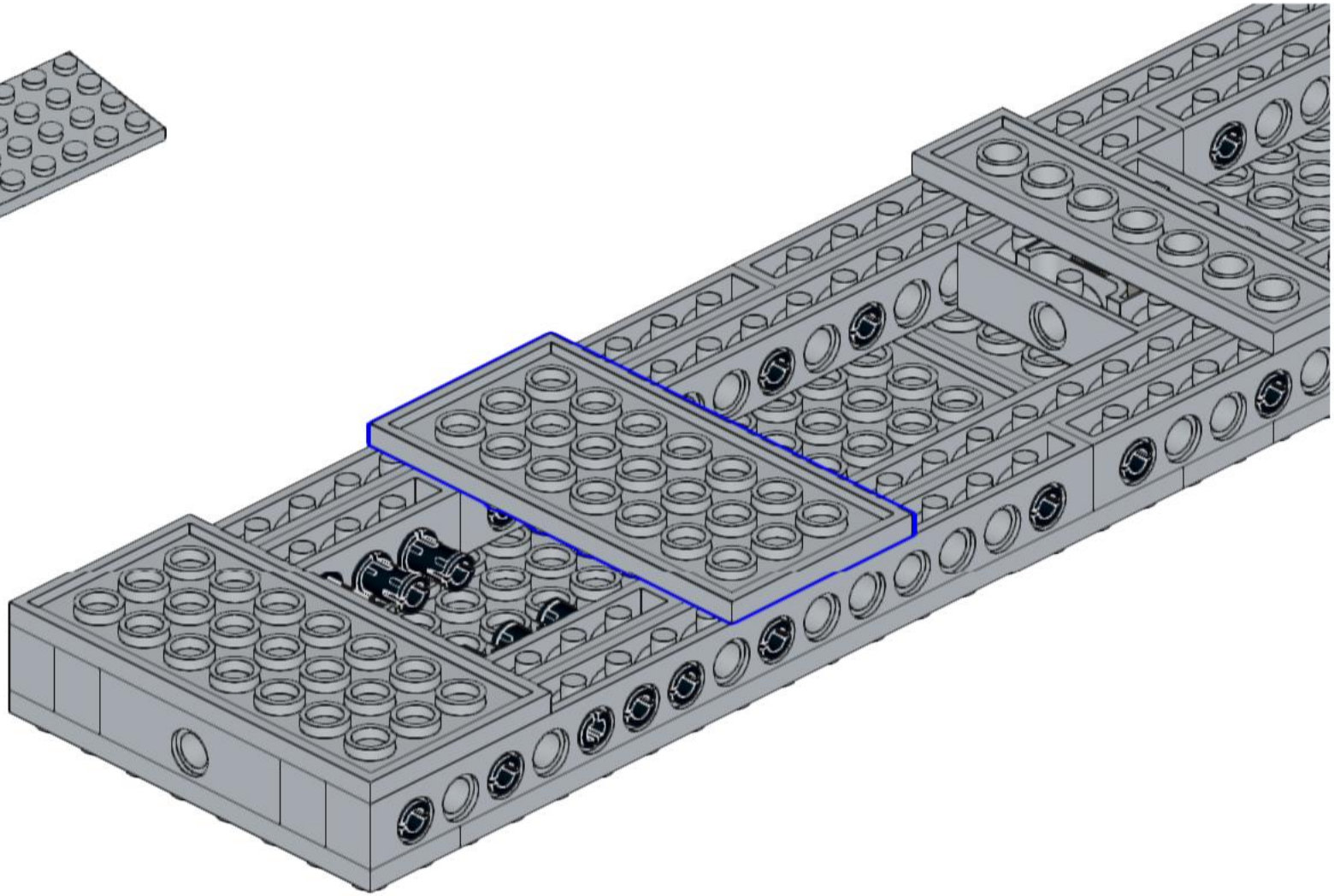

25

3x

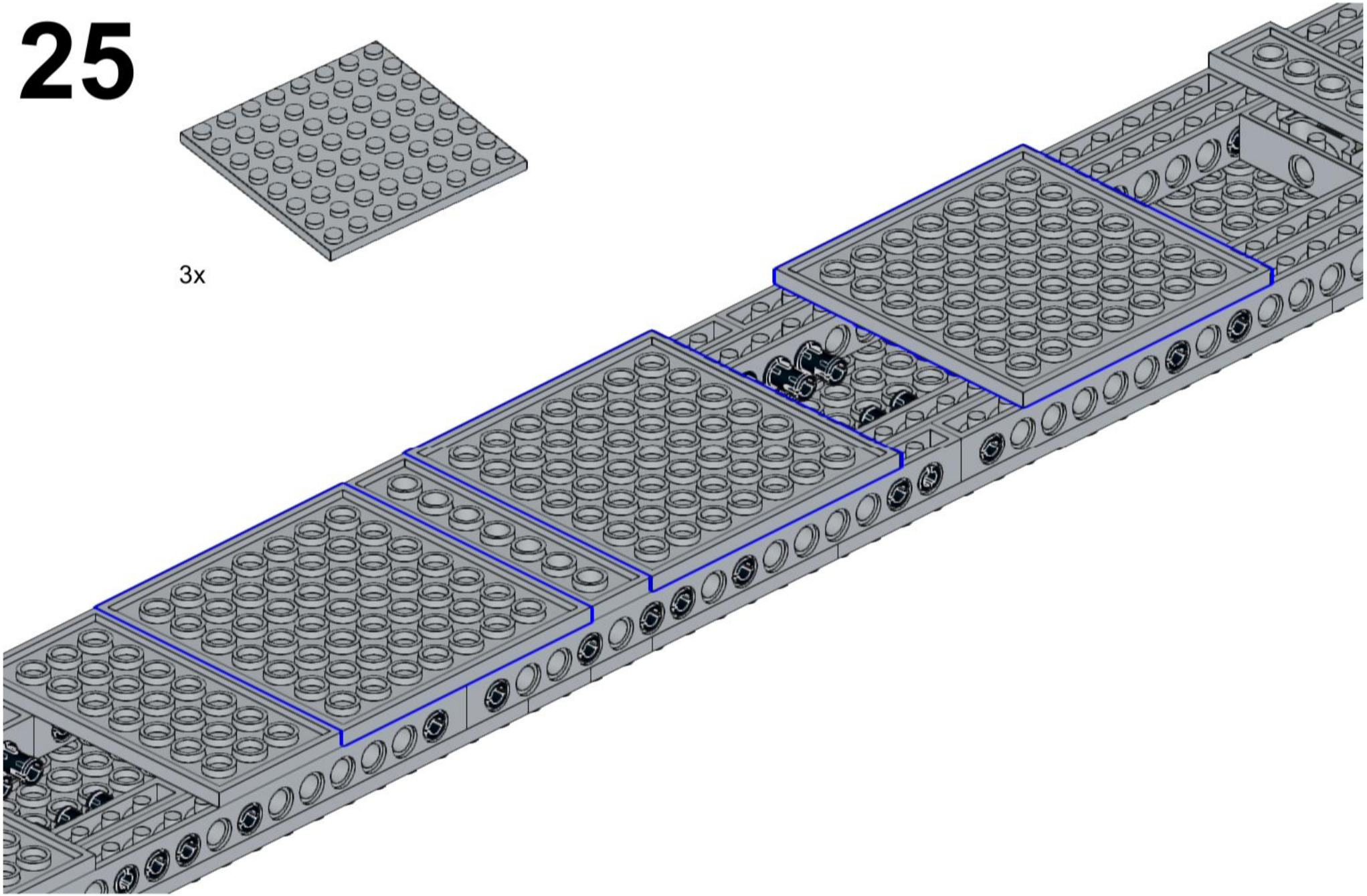

26

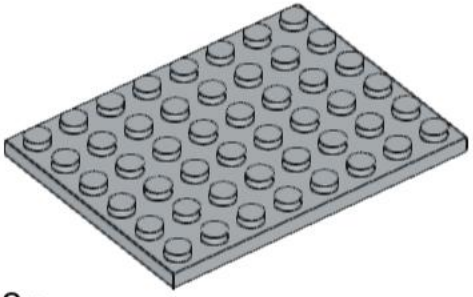

2x

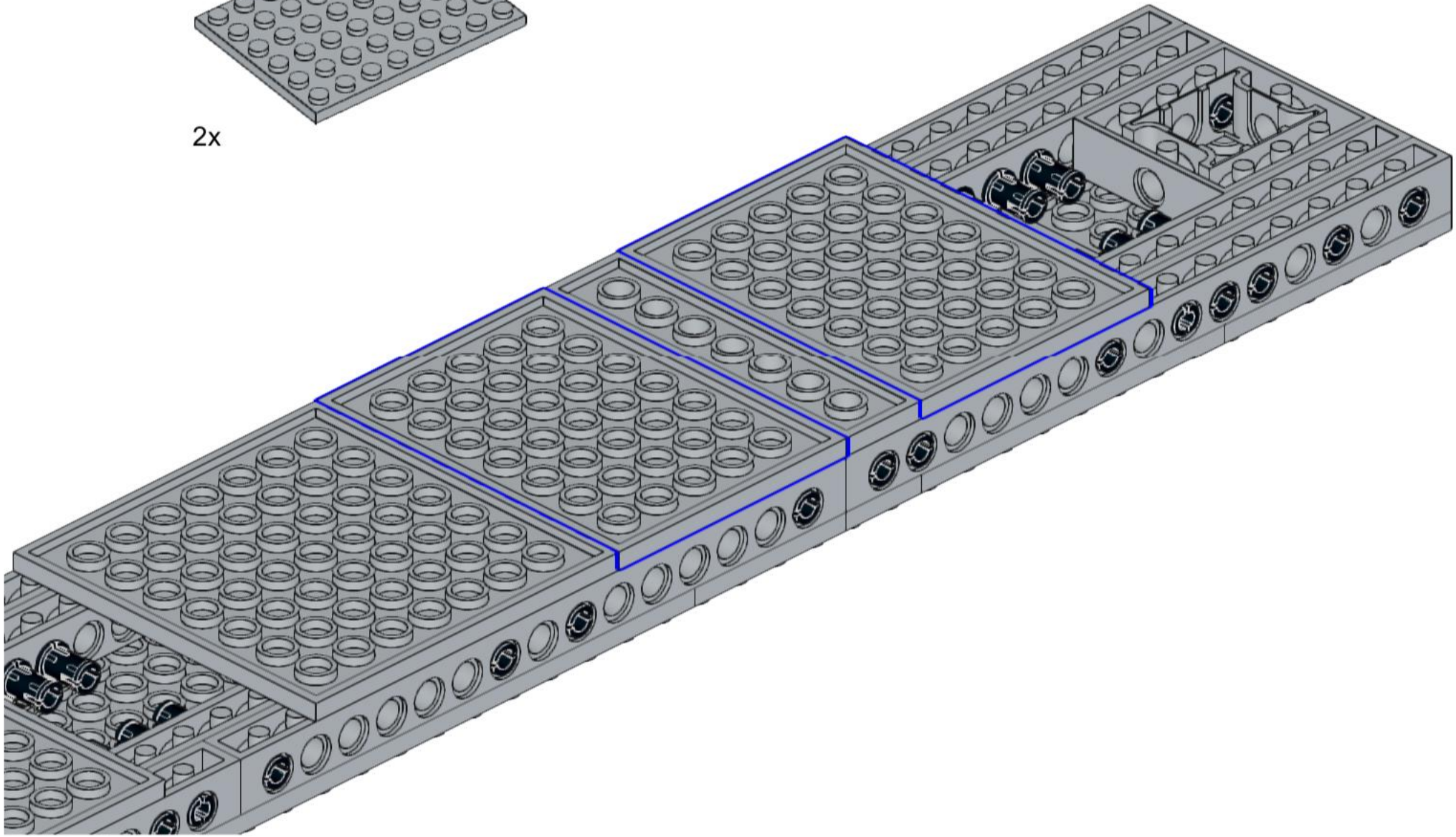

27

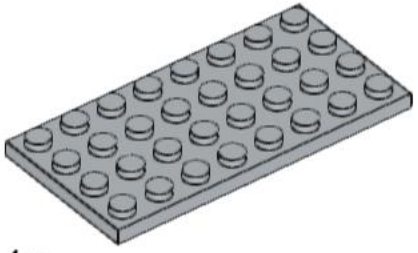

1x

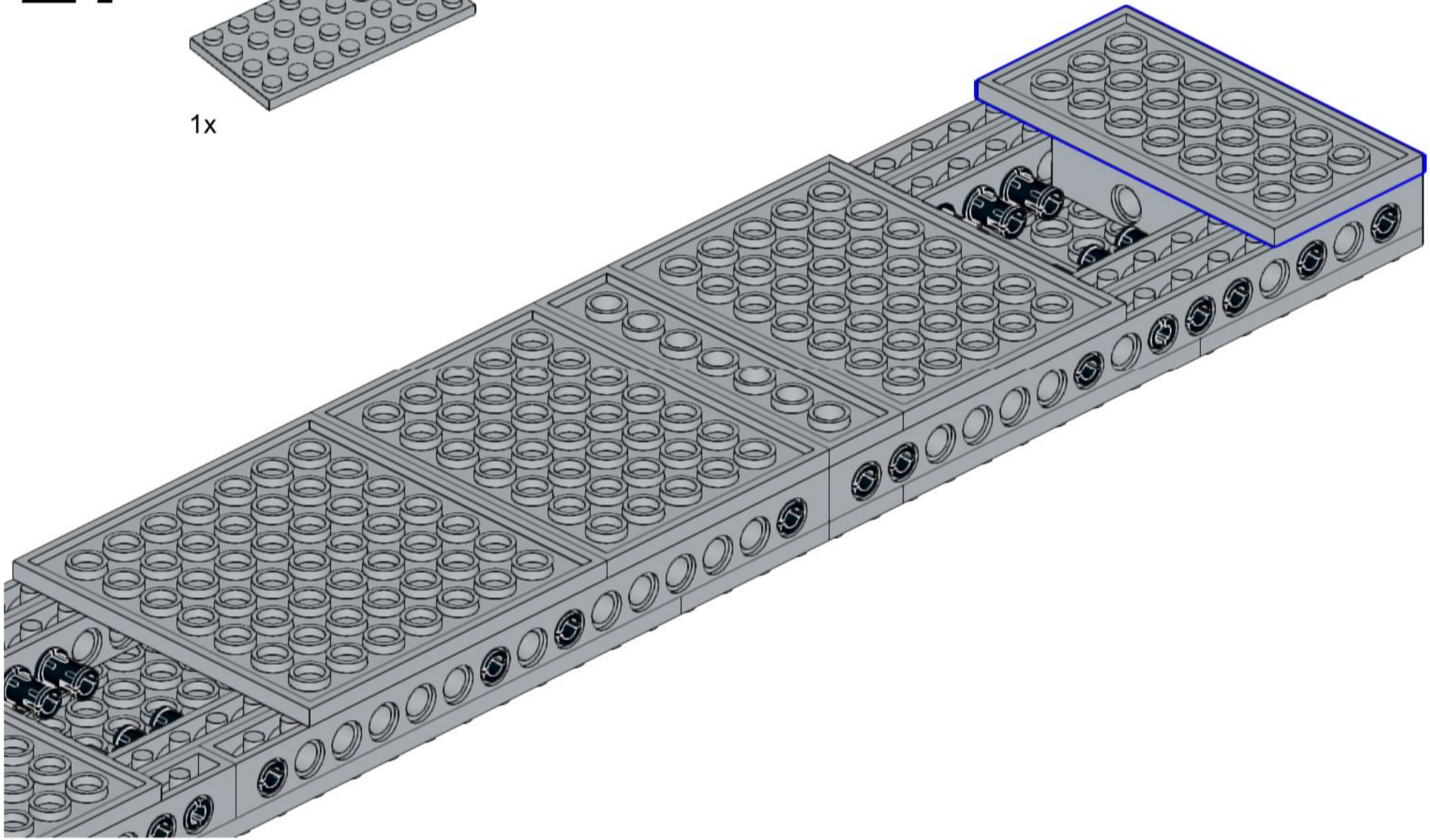

28

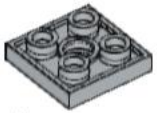

4x

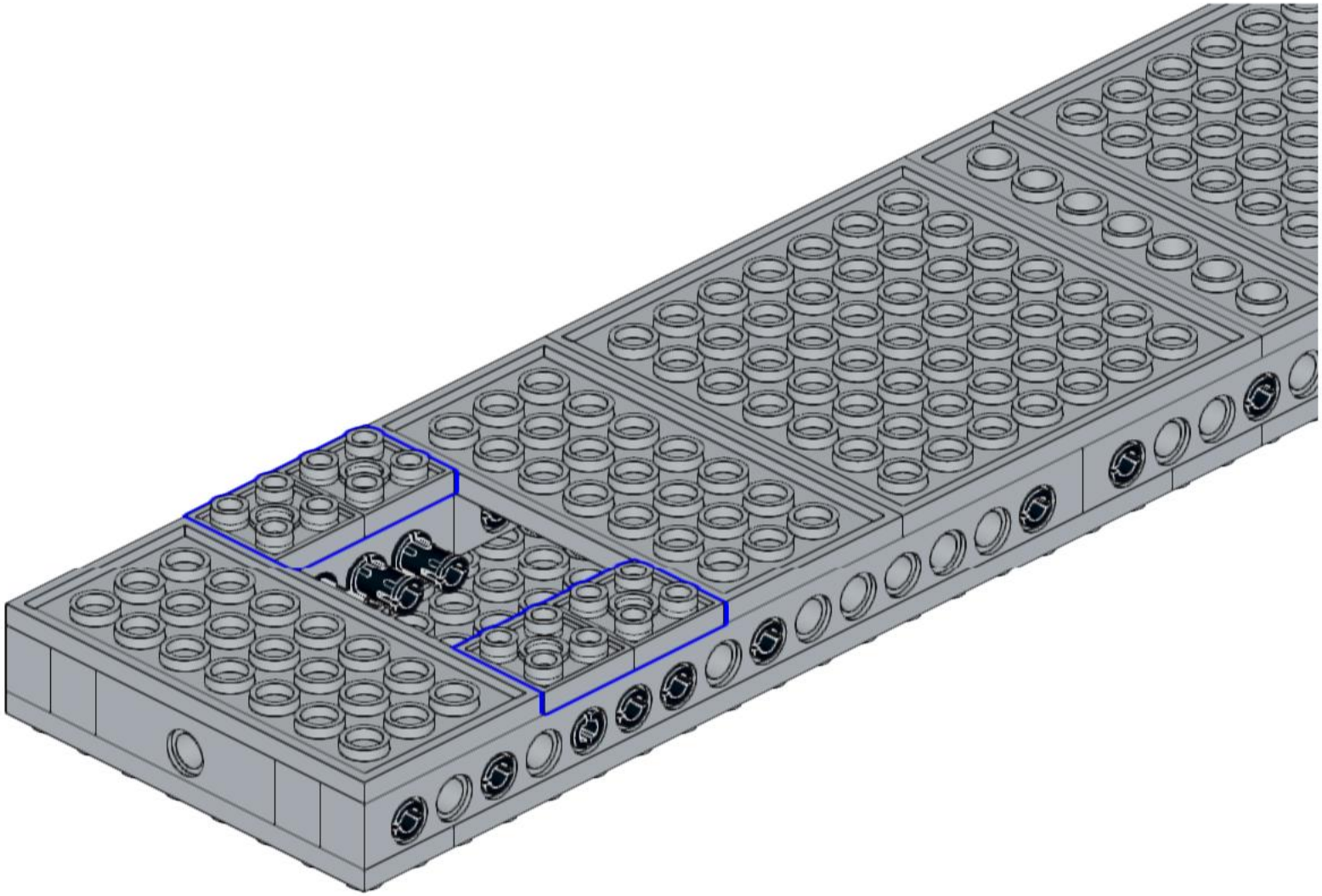

29

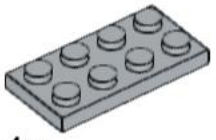

4x

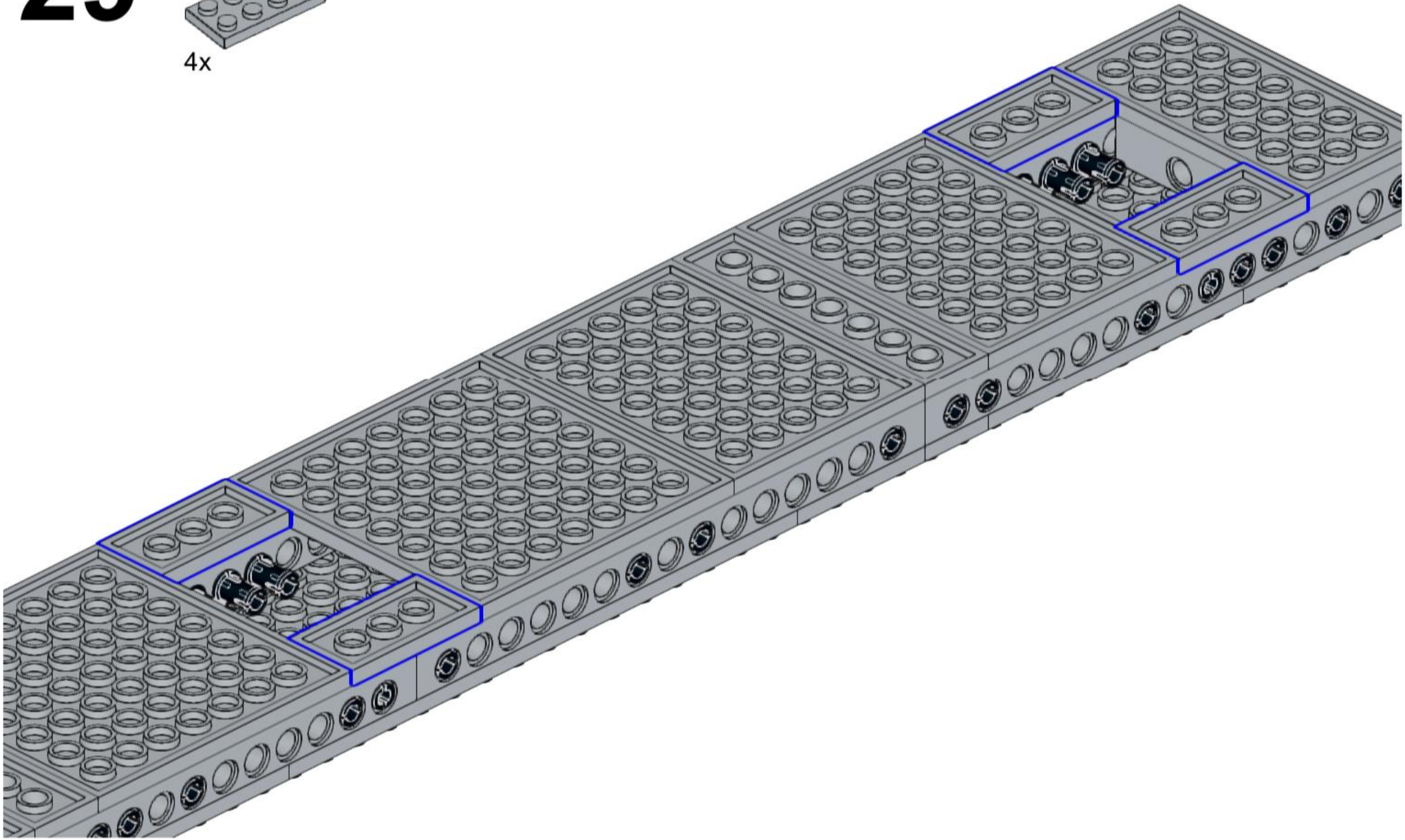

30

2x

31

32

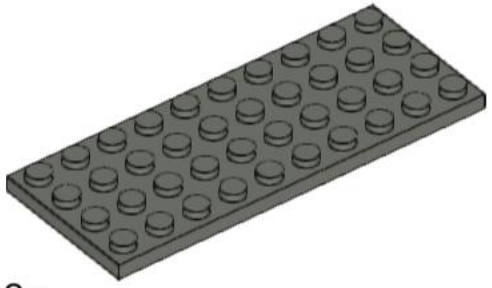

2x

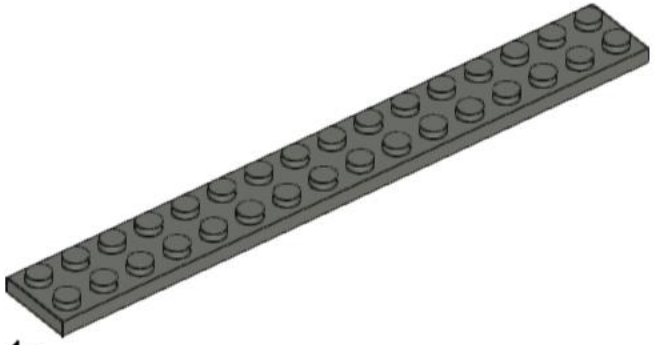

1x

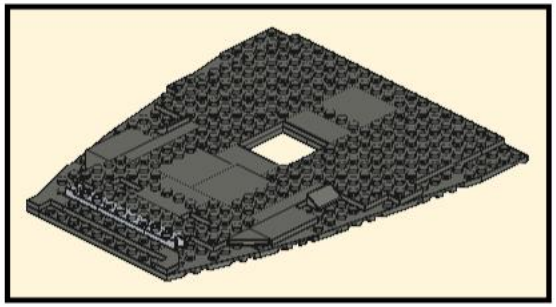

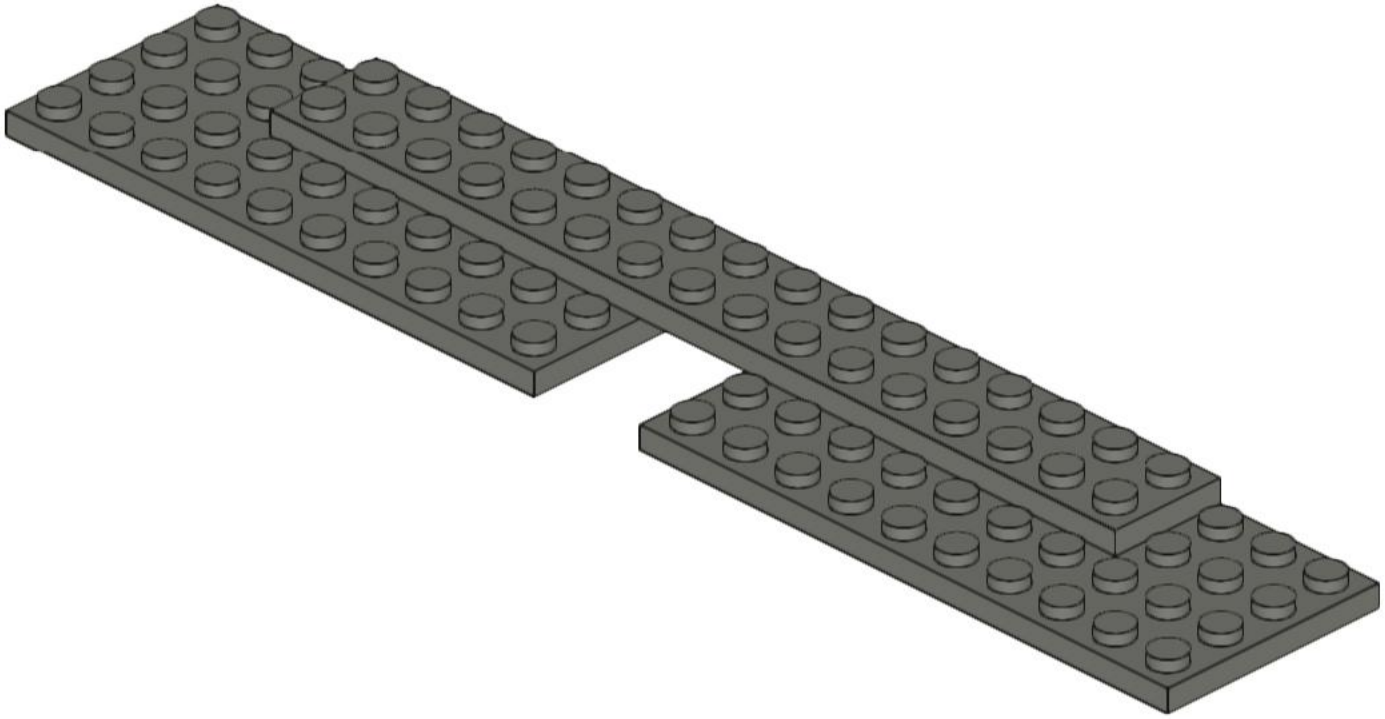

33

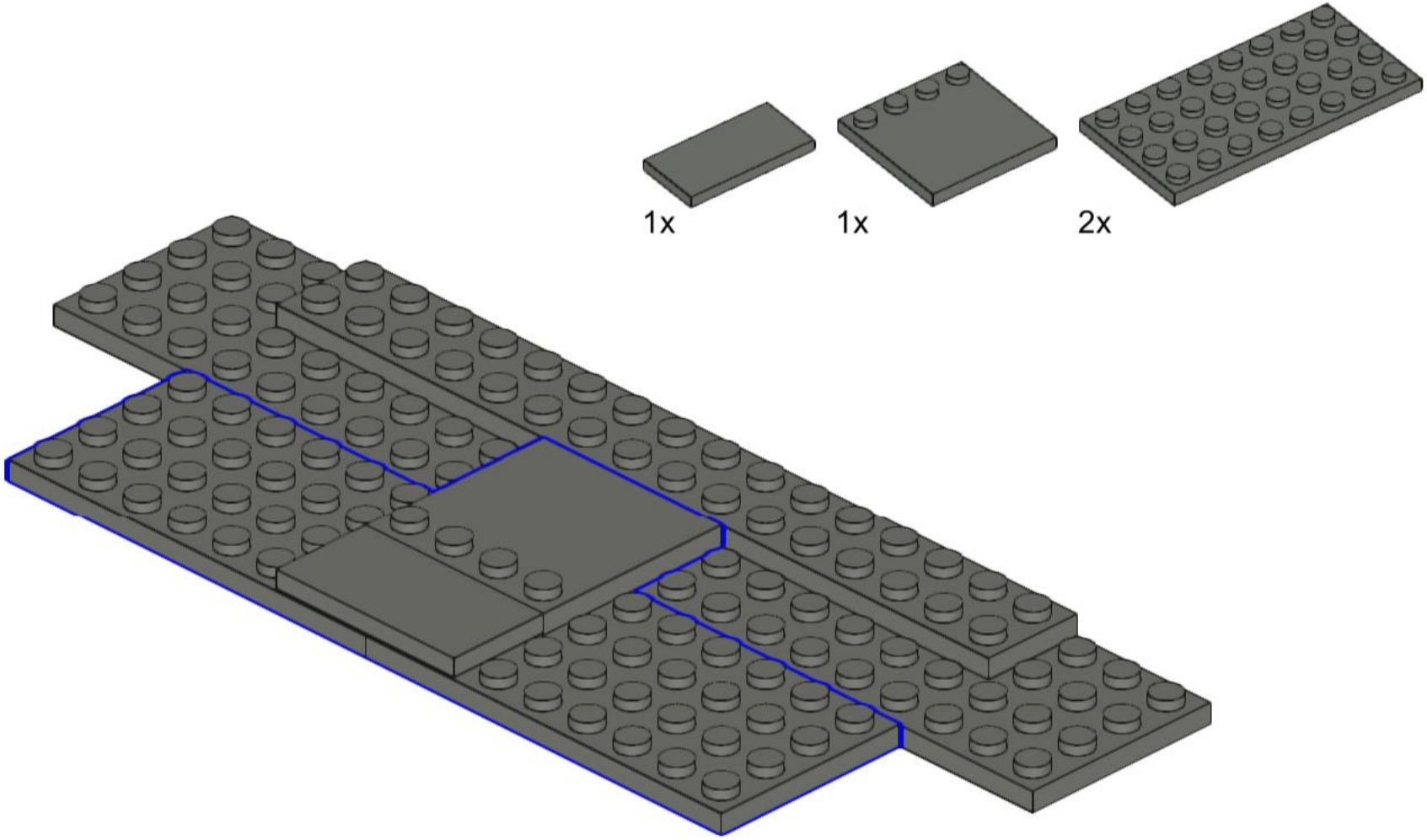

34

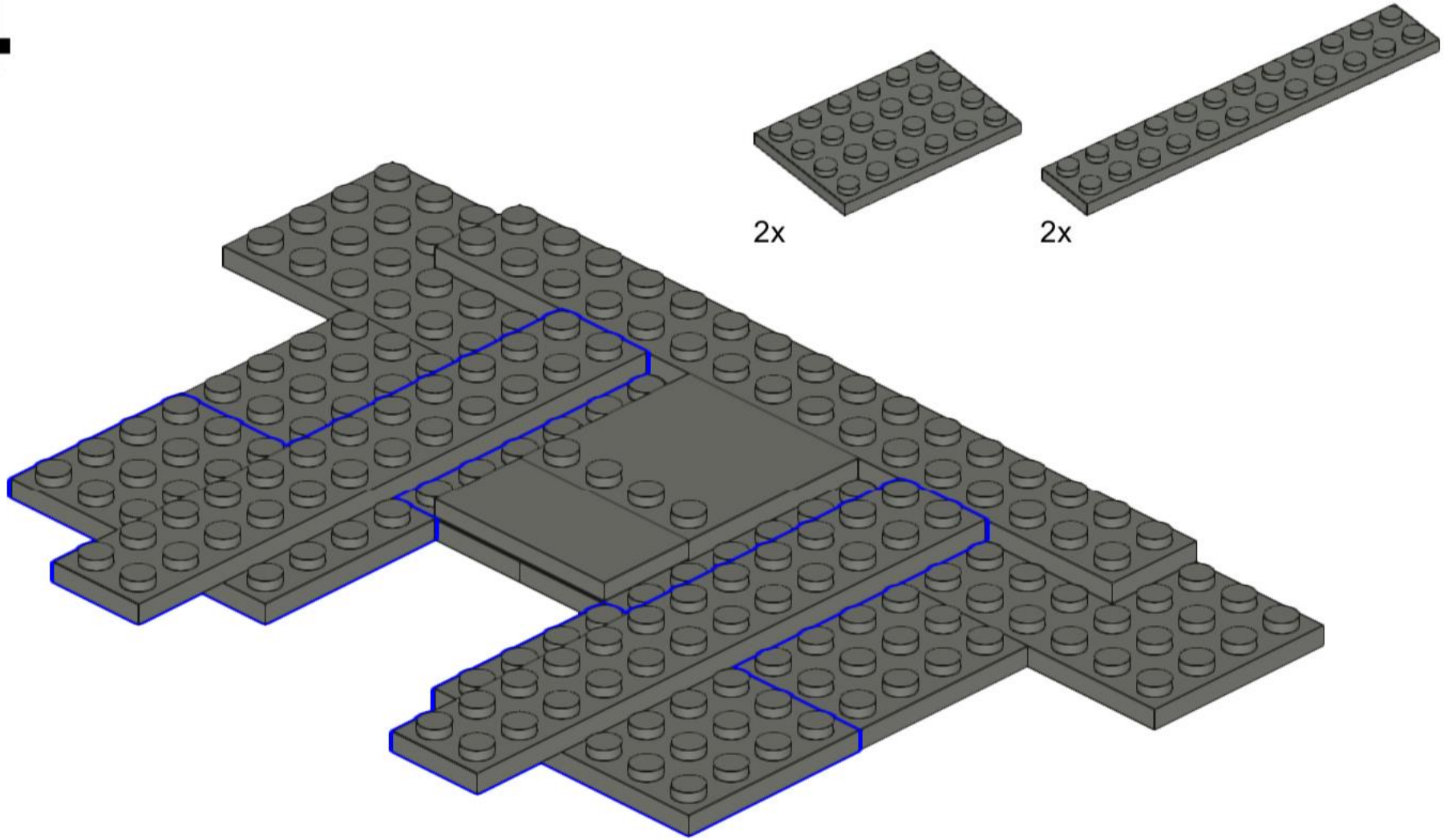

35

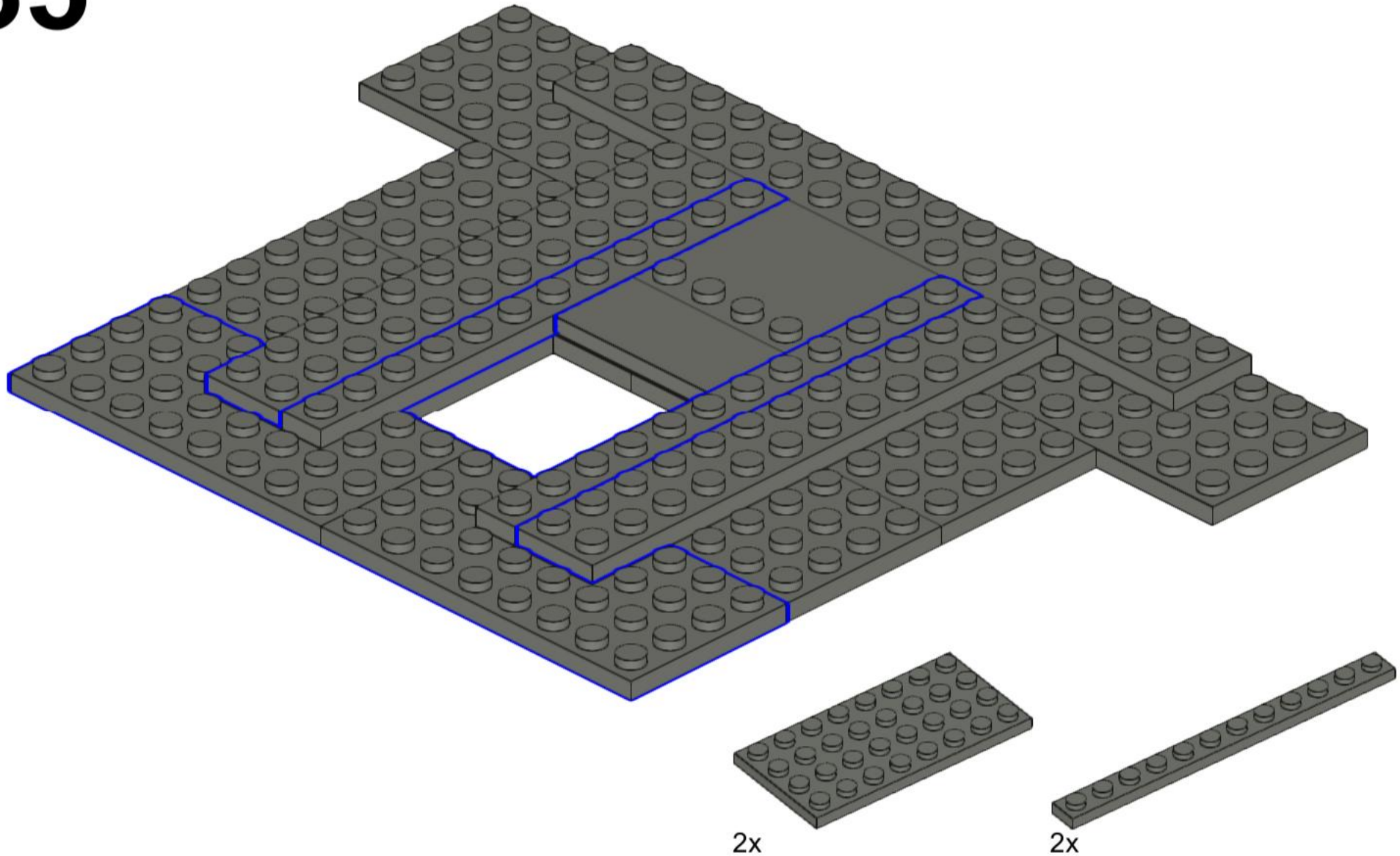

36

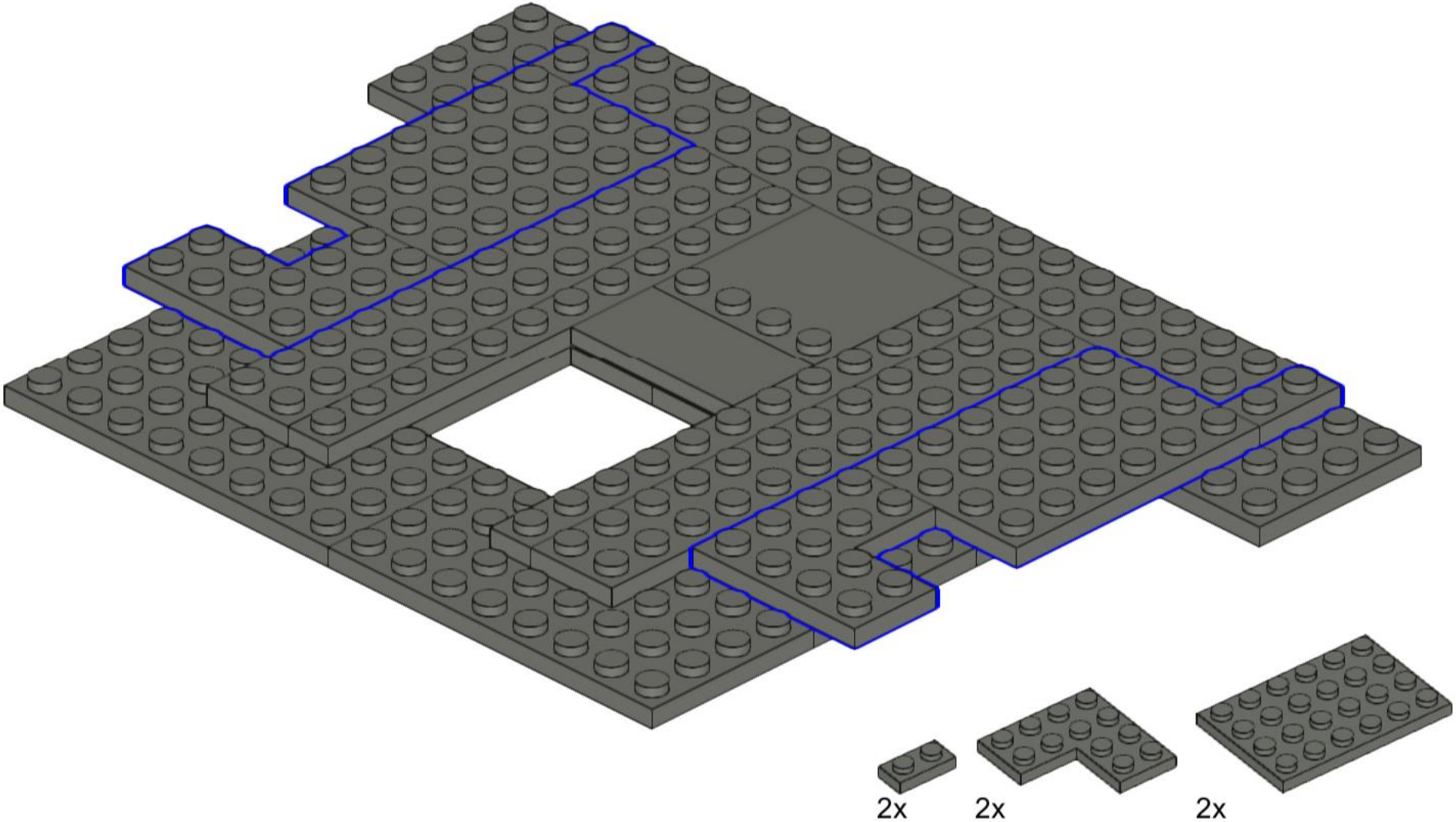

37

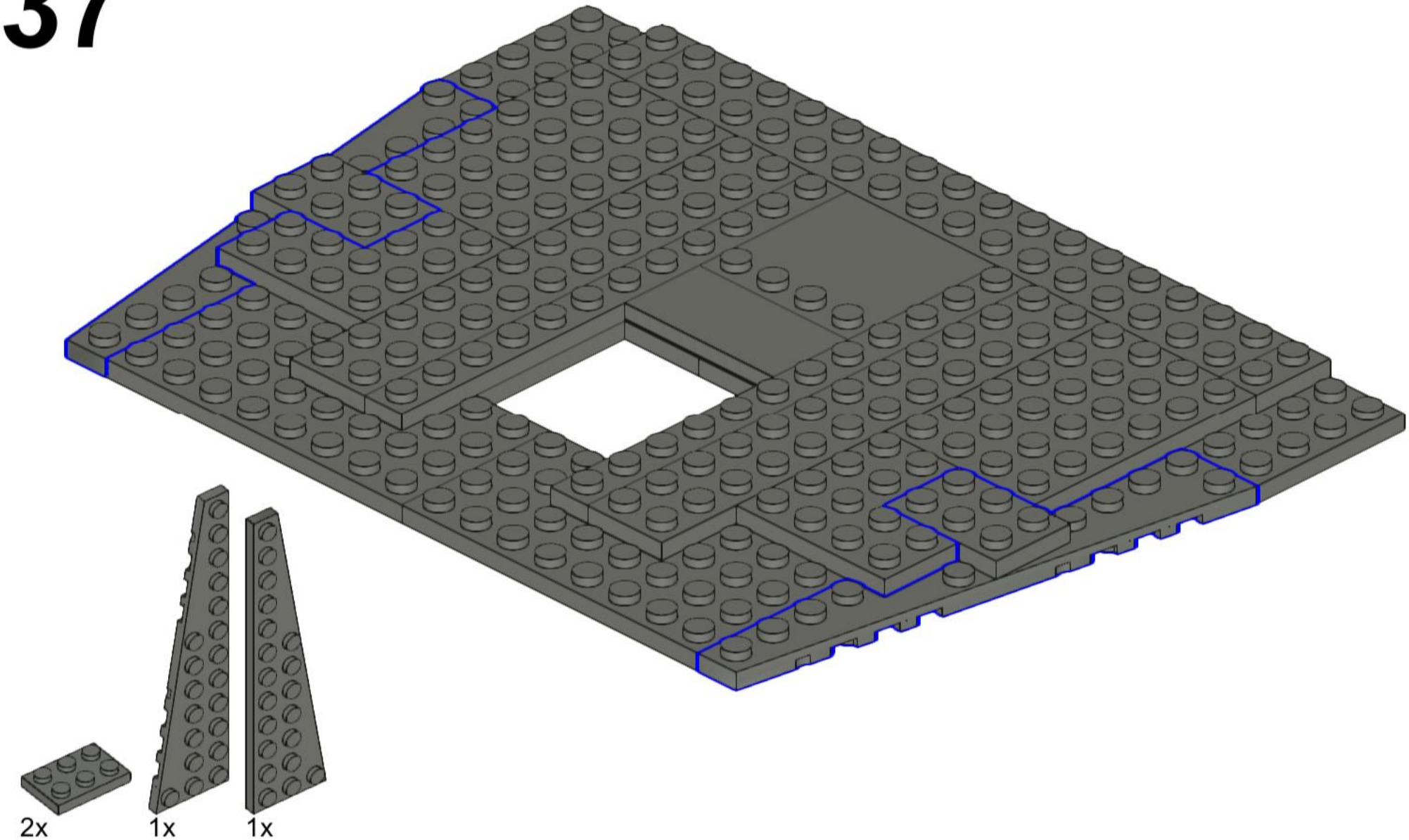

38

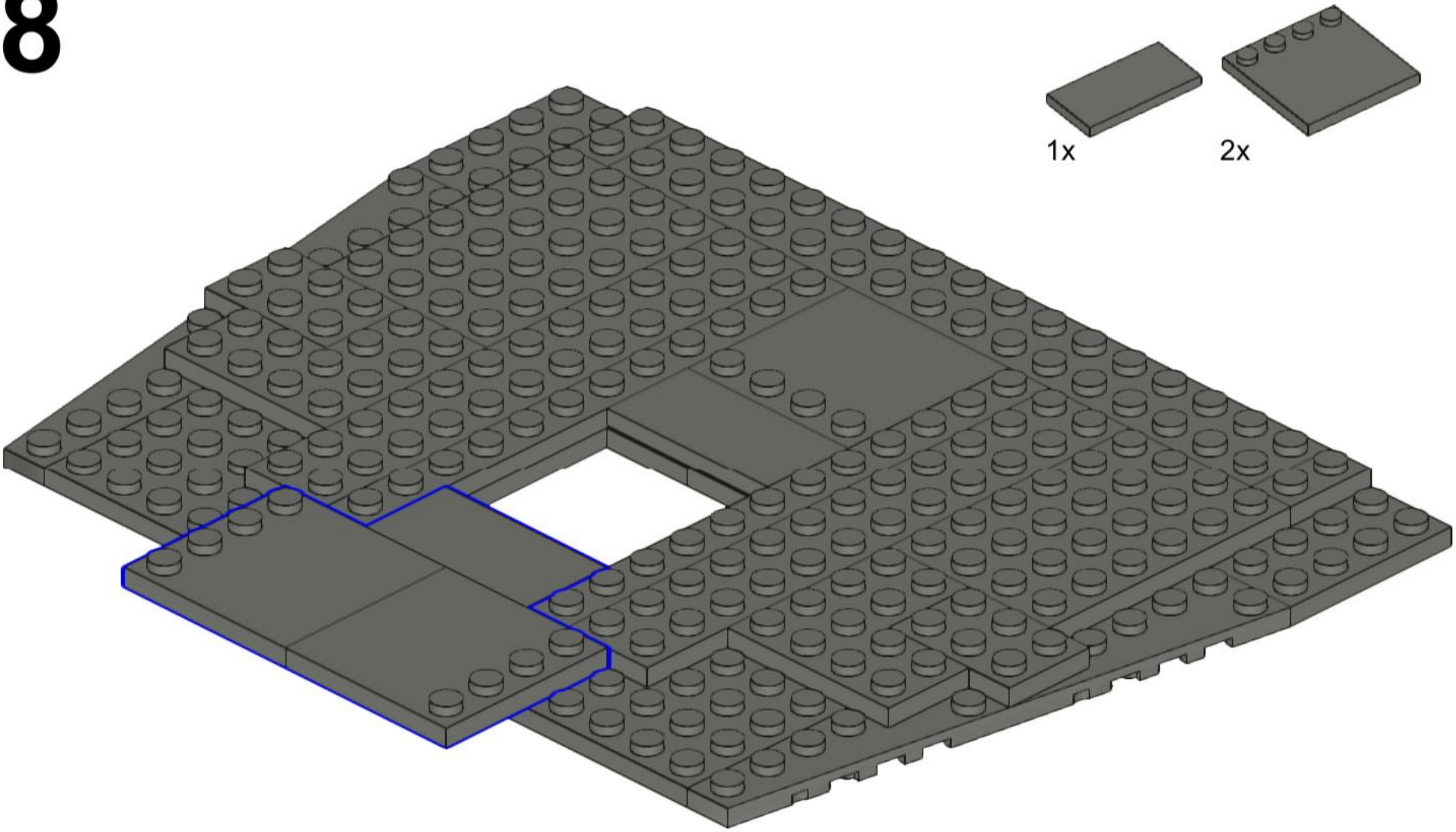

39

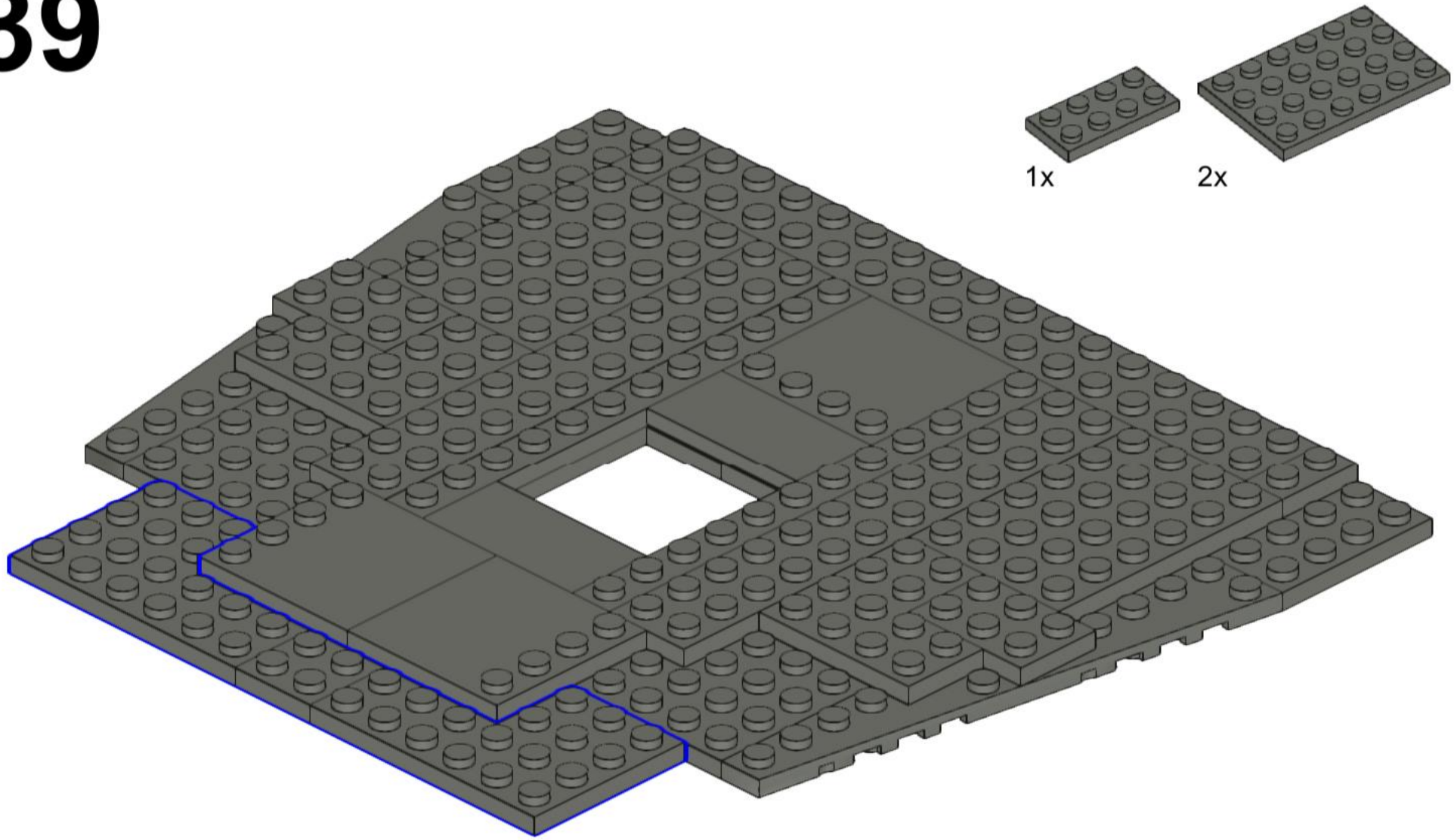

40

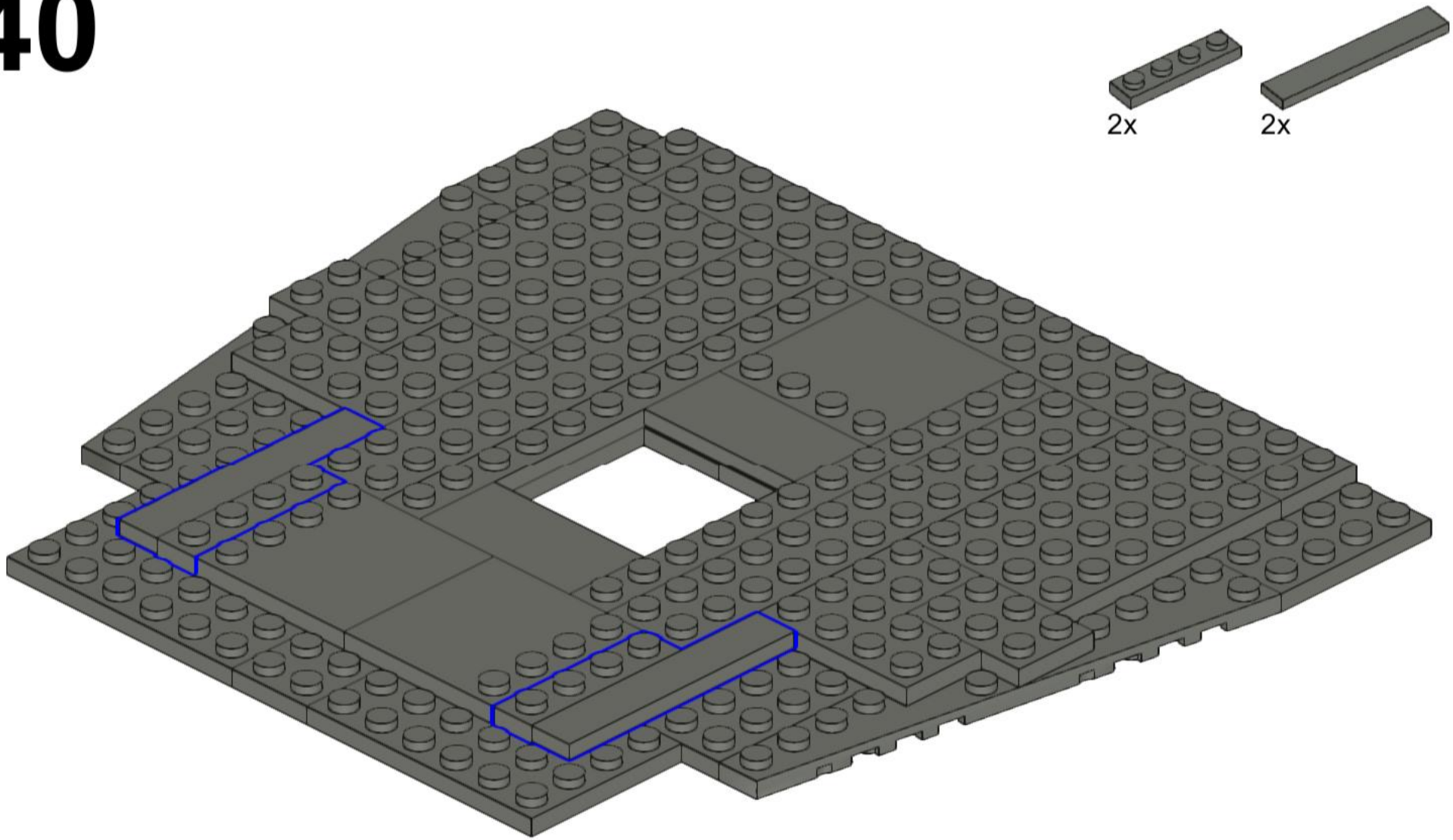

41

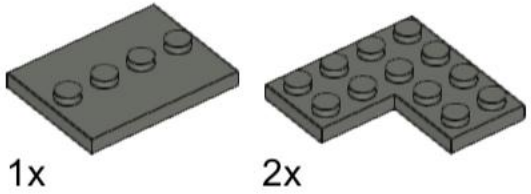

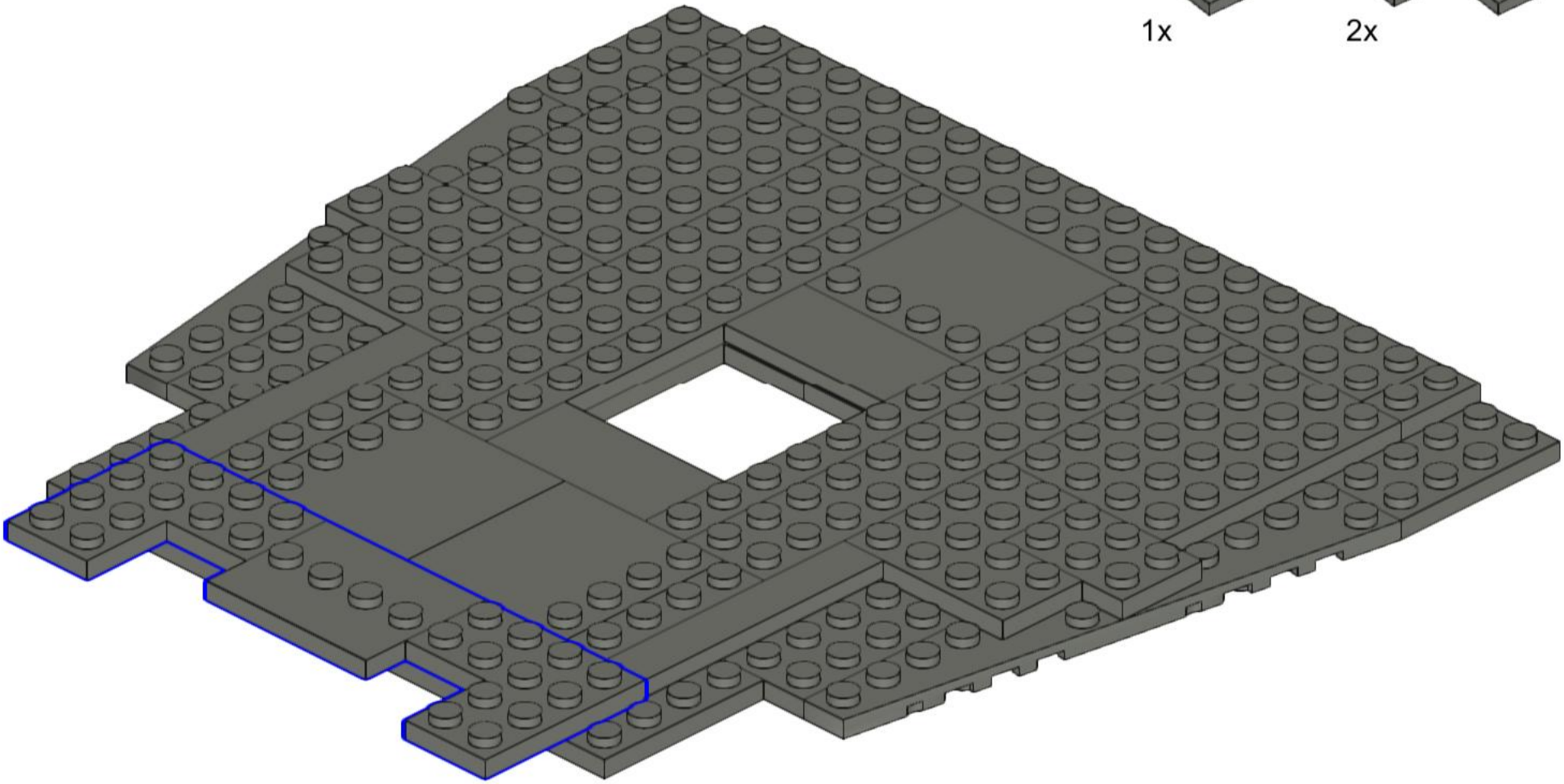

42

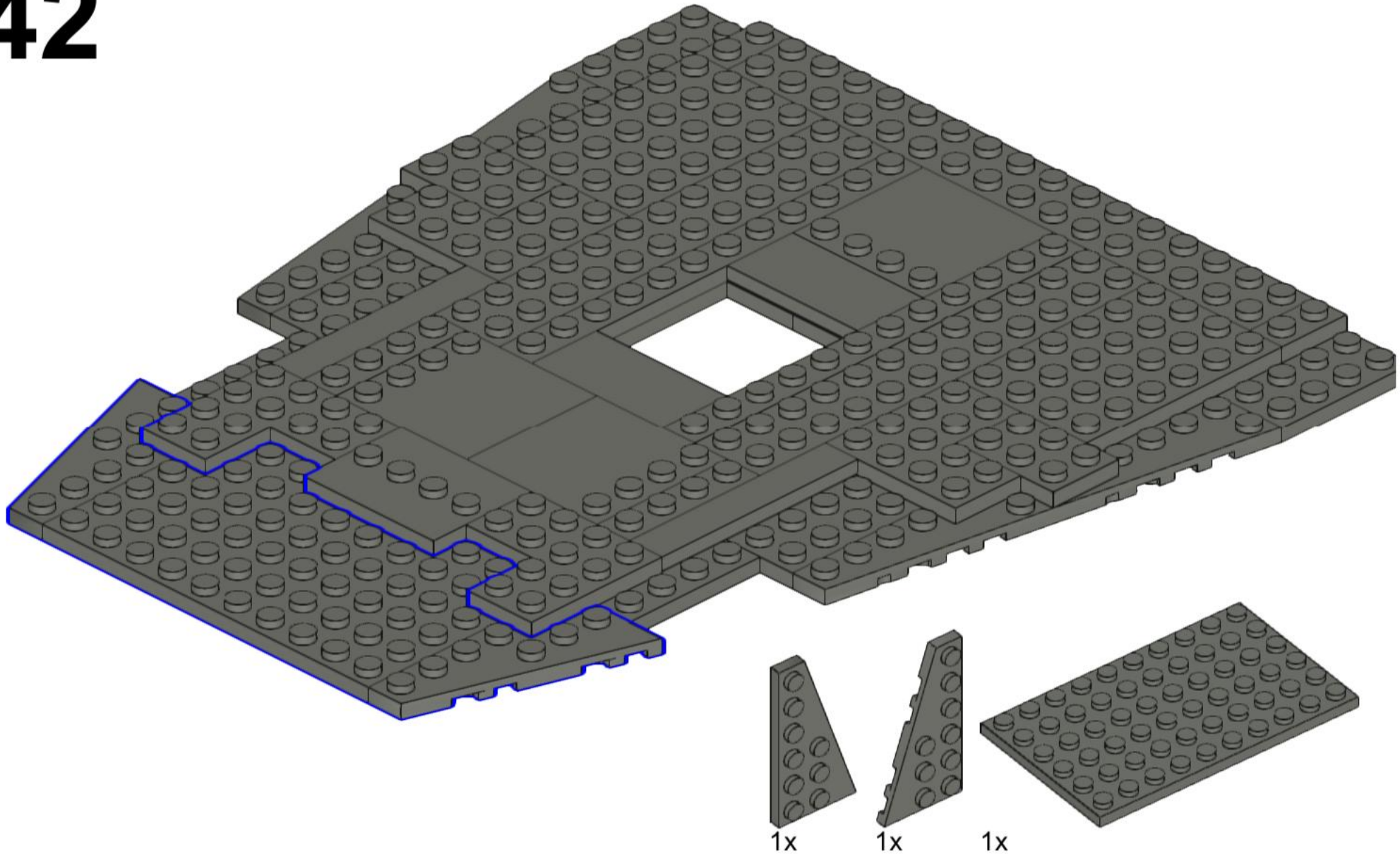

43

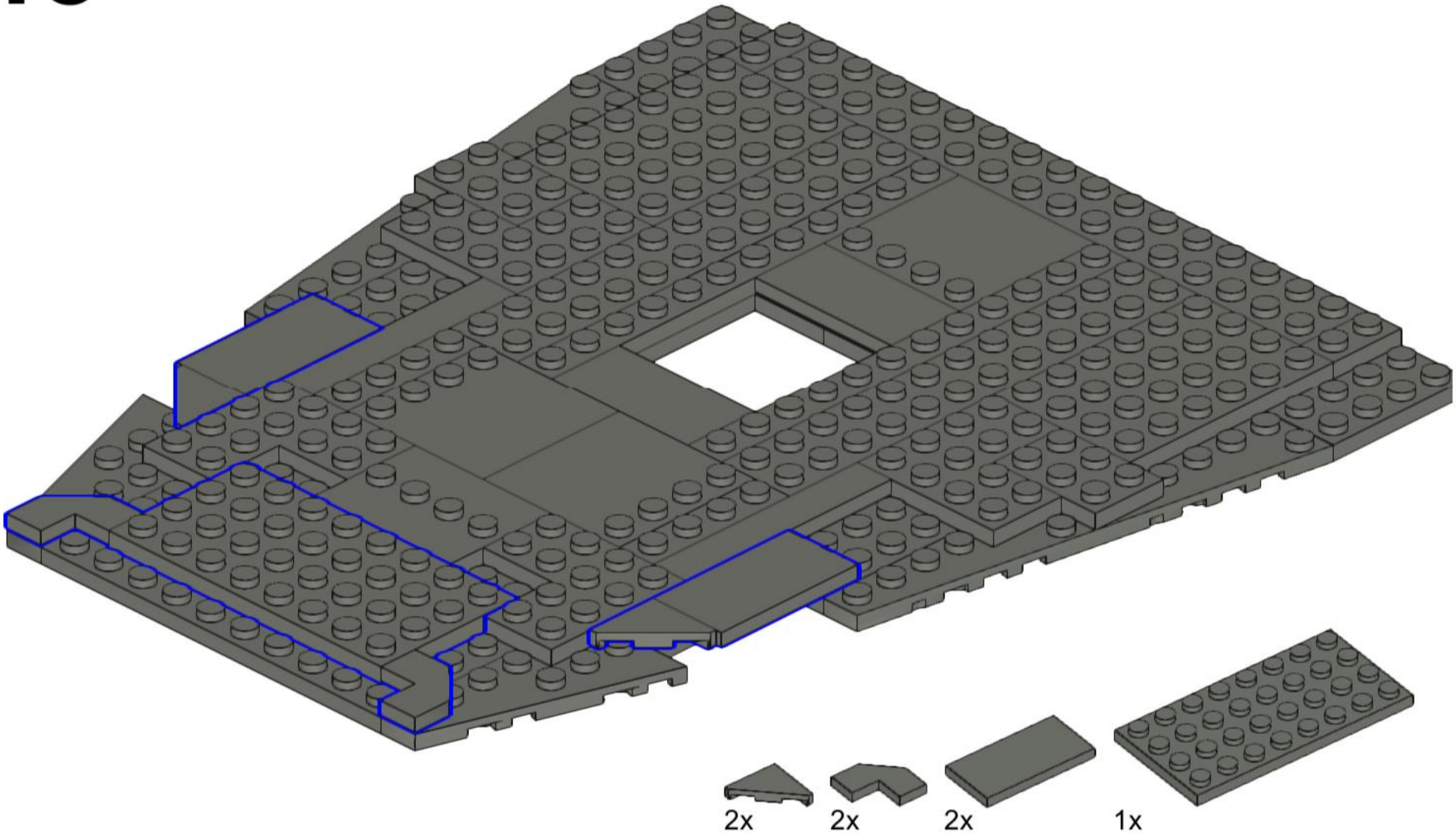

44

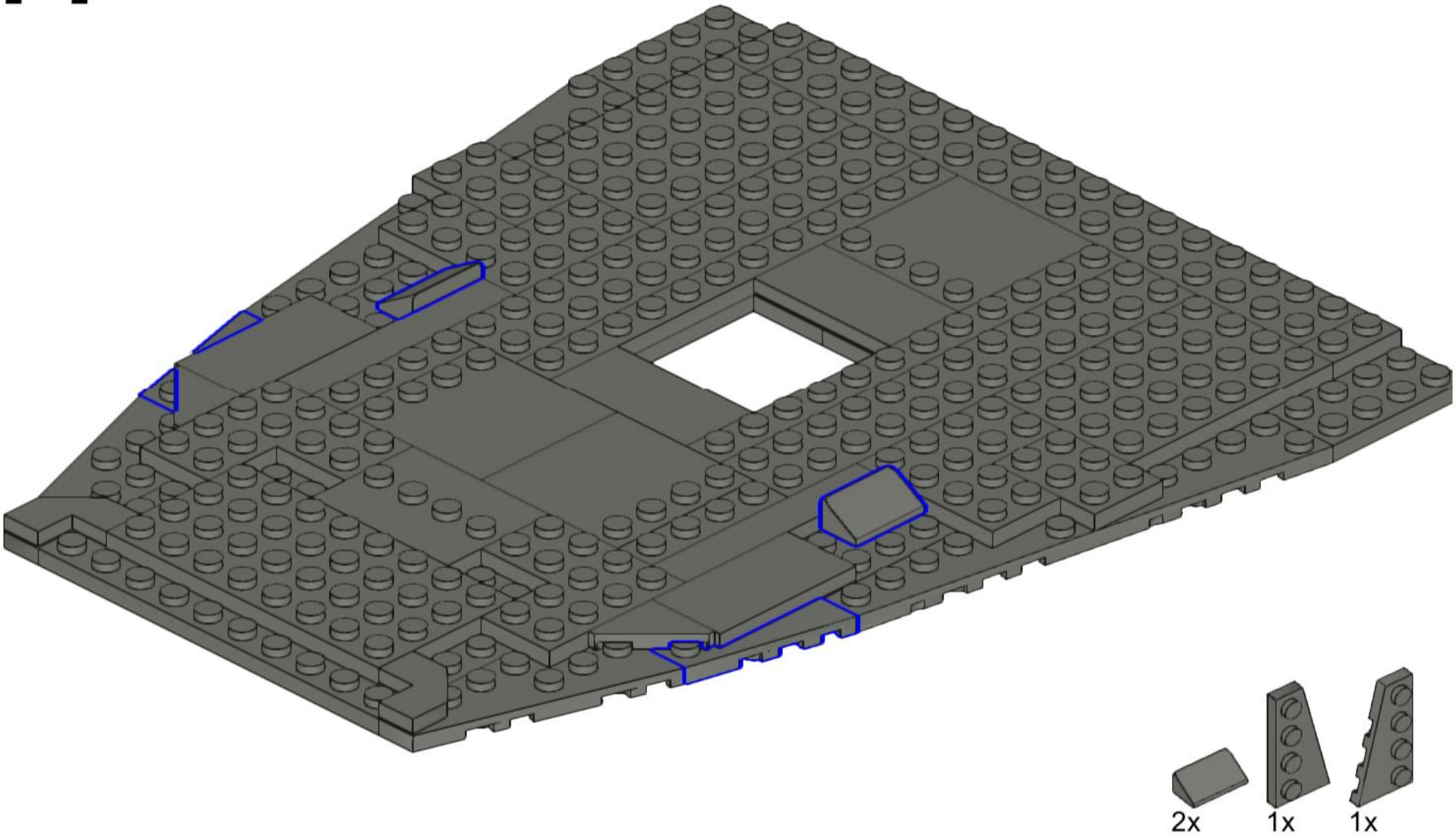

45

4x

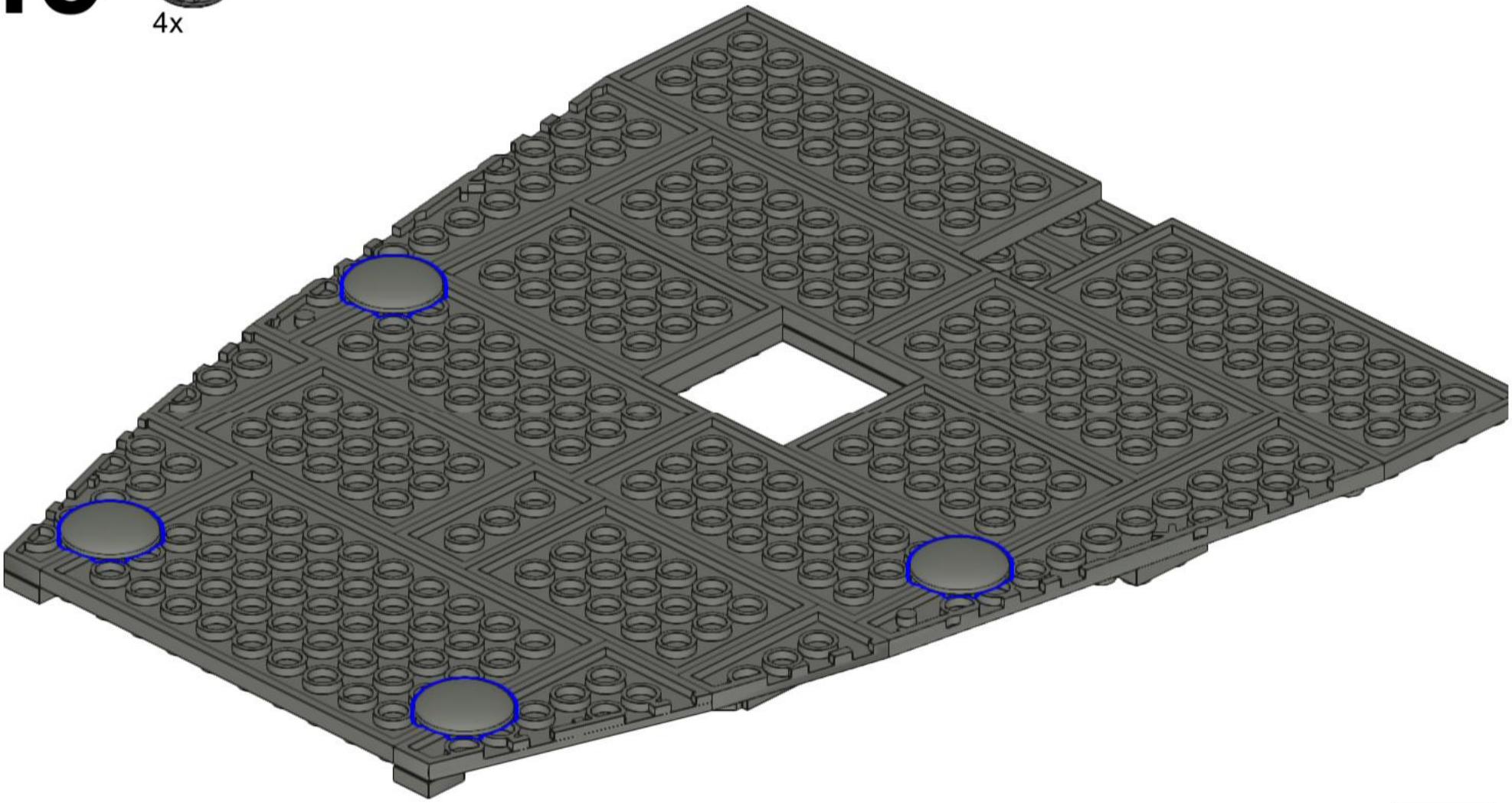

46

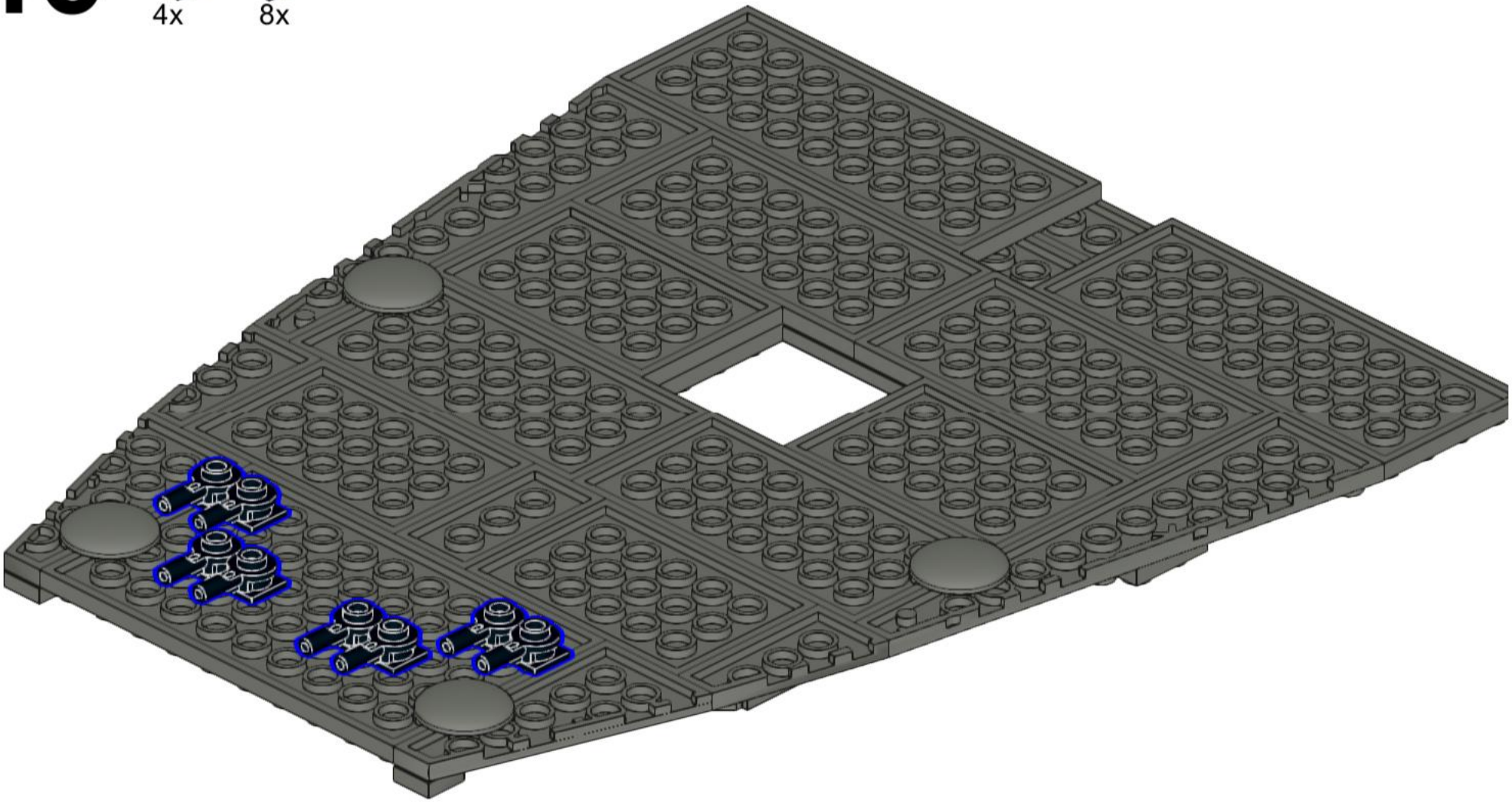

47

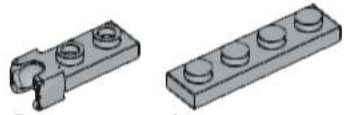

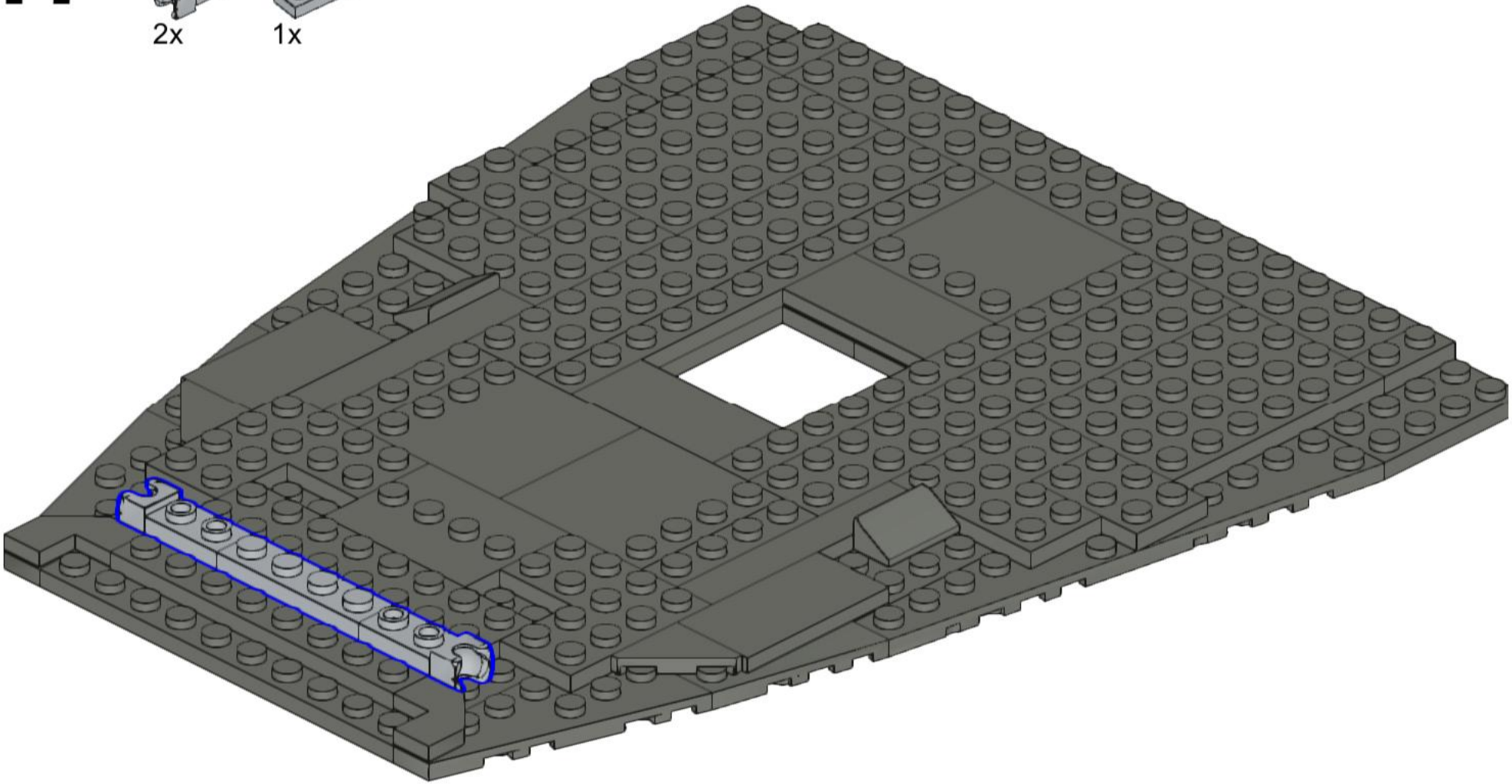

48

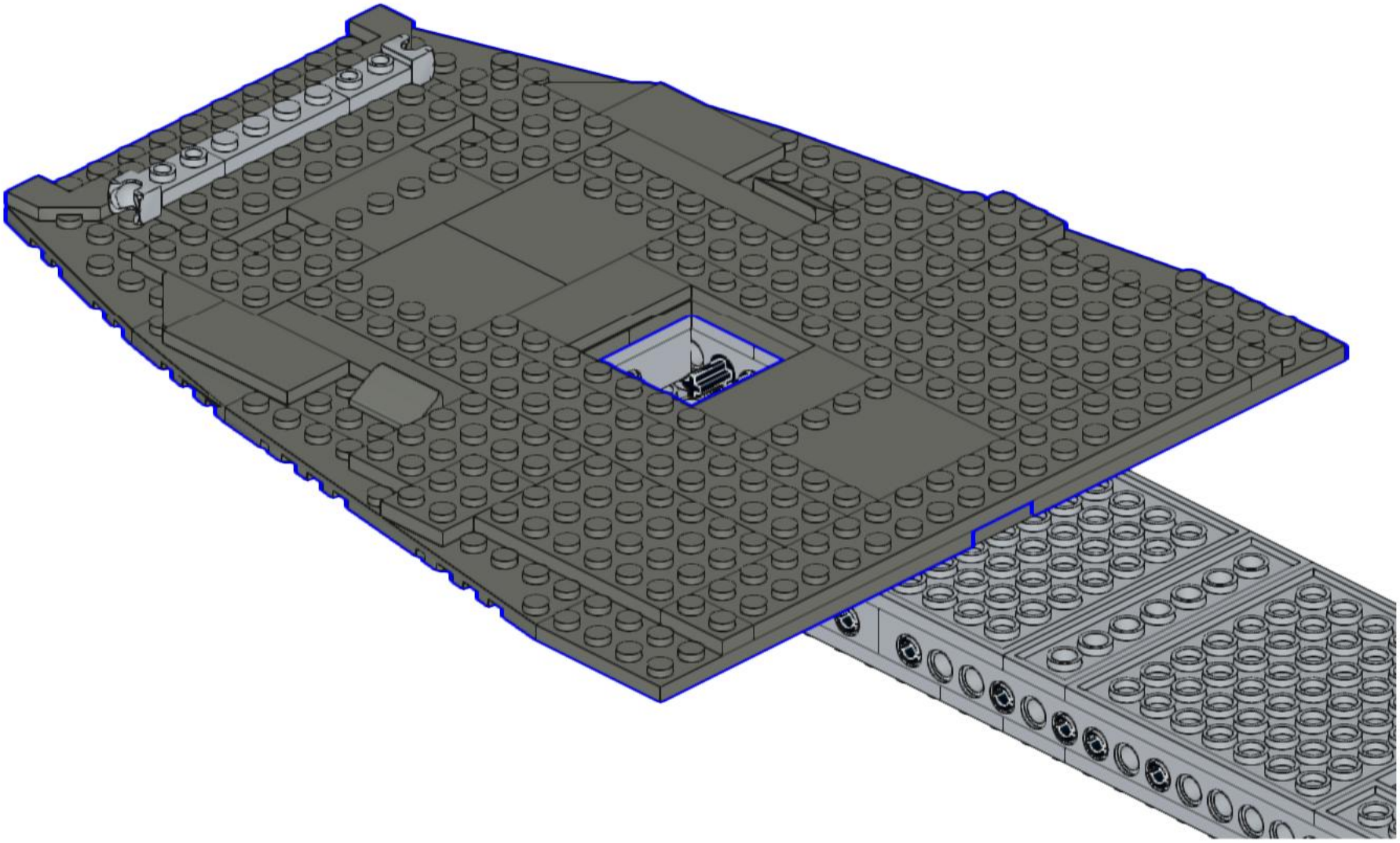

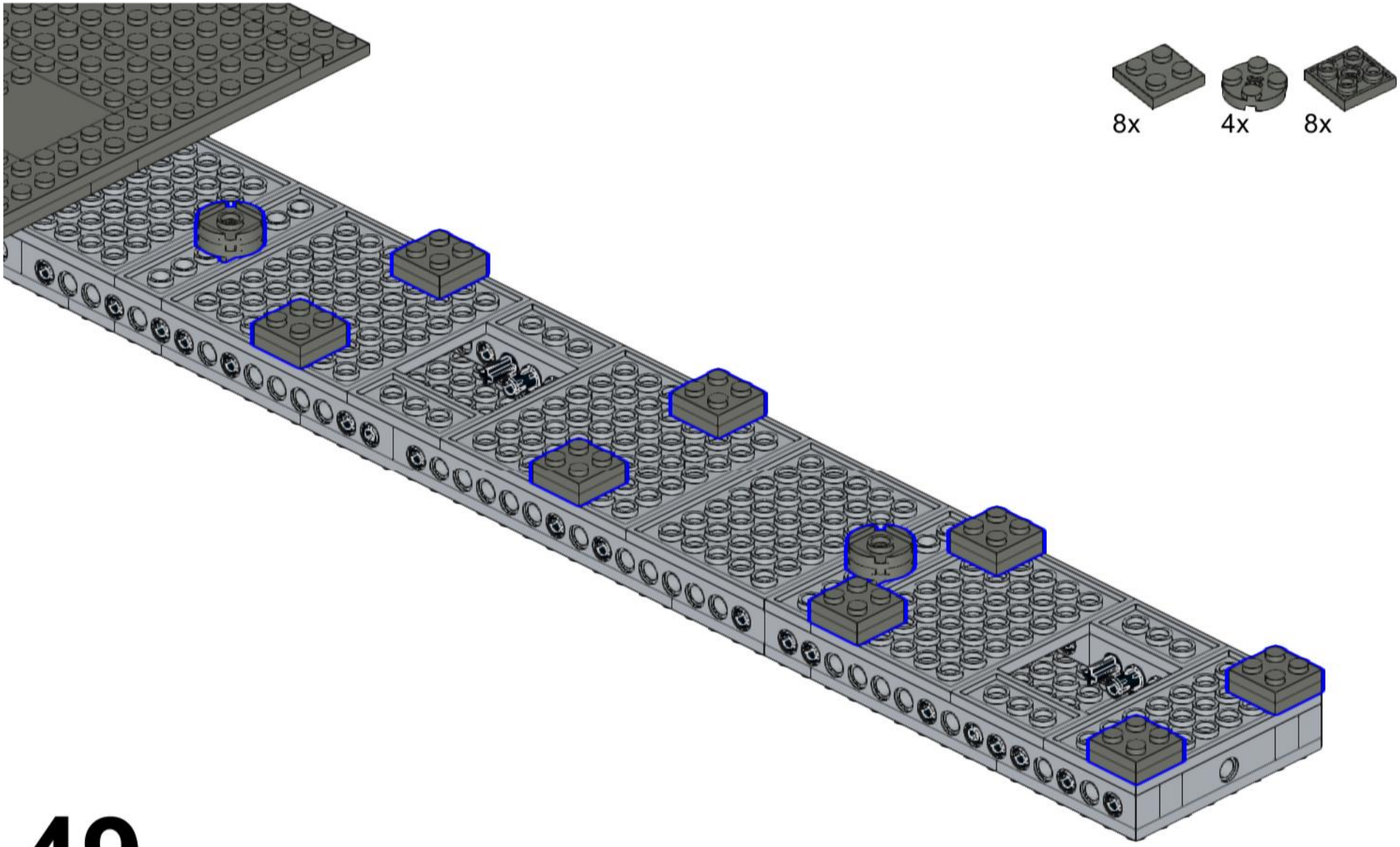

49

50

13x

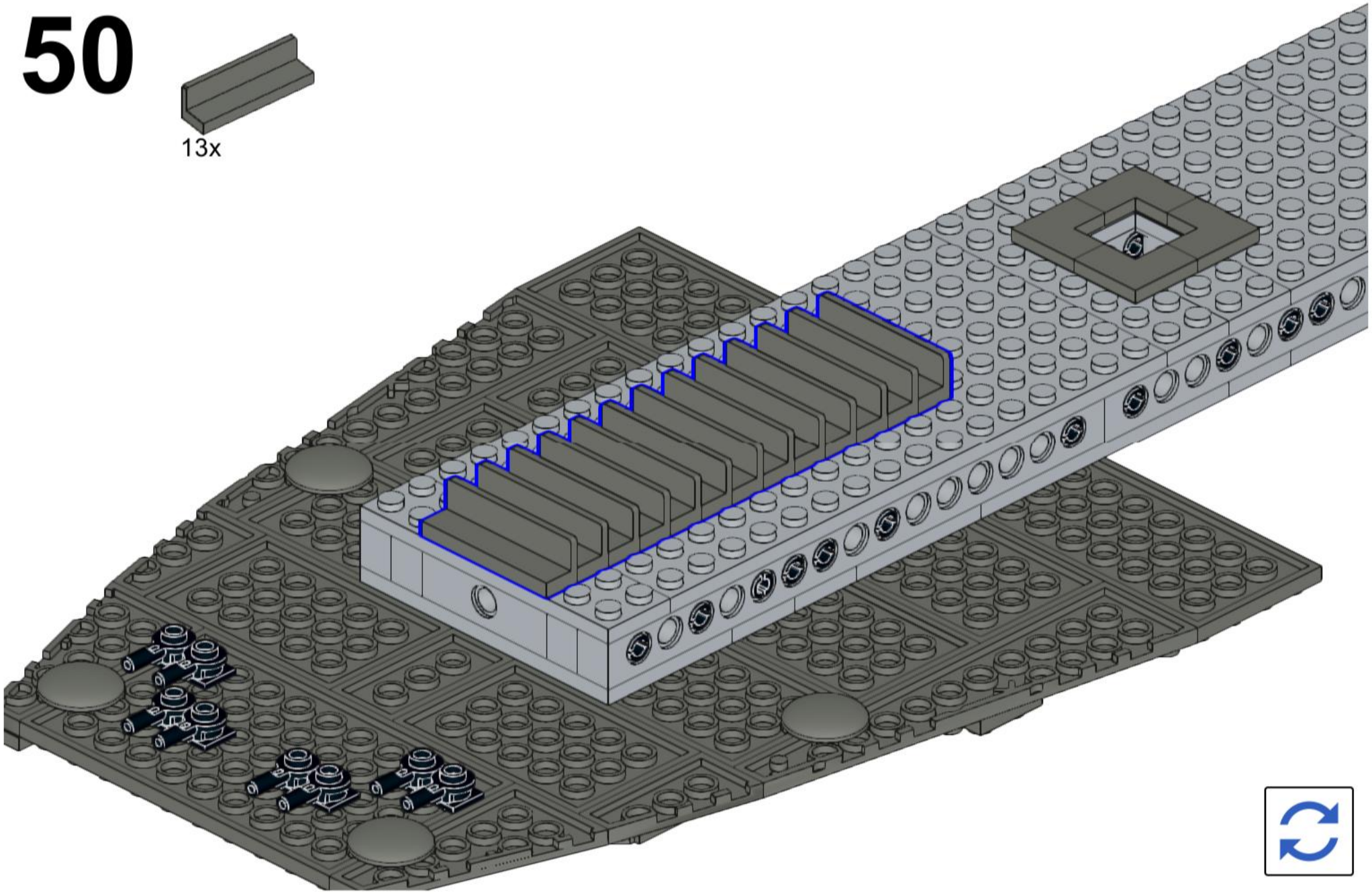

51

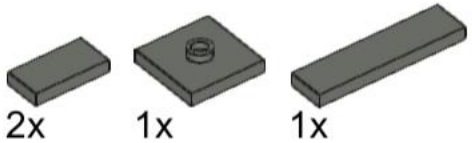

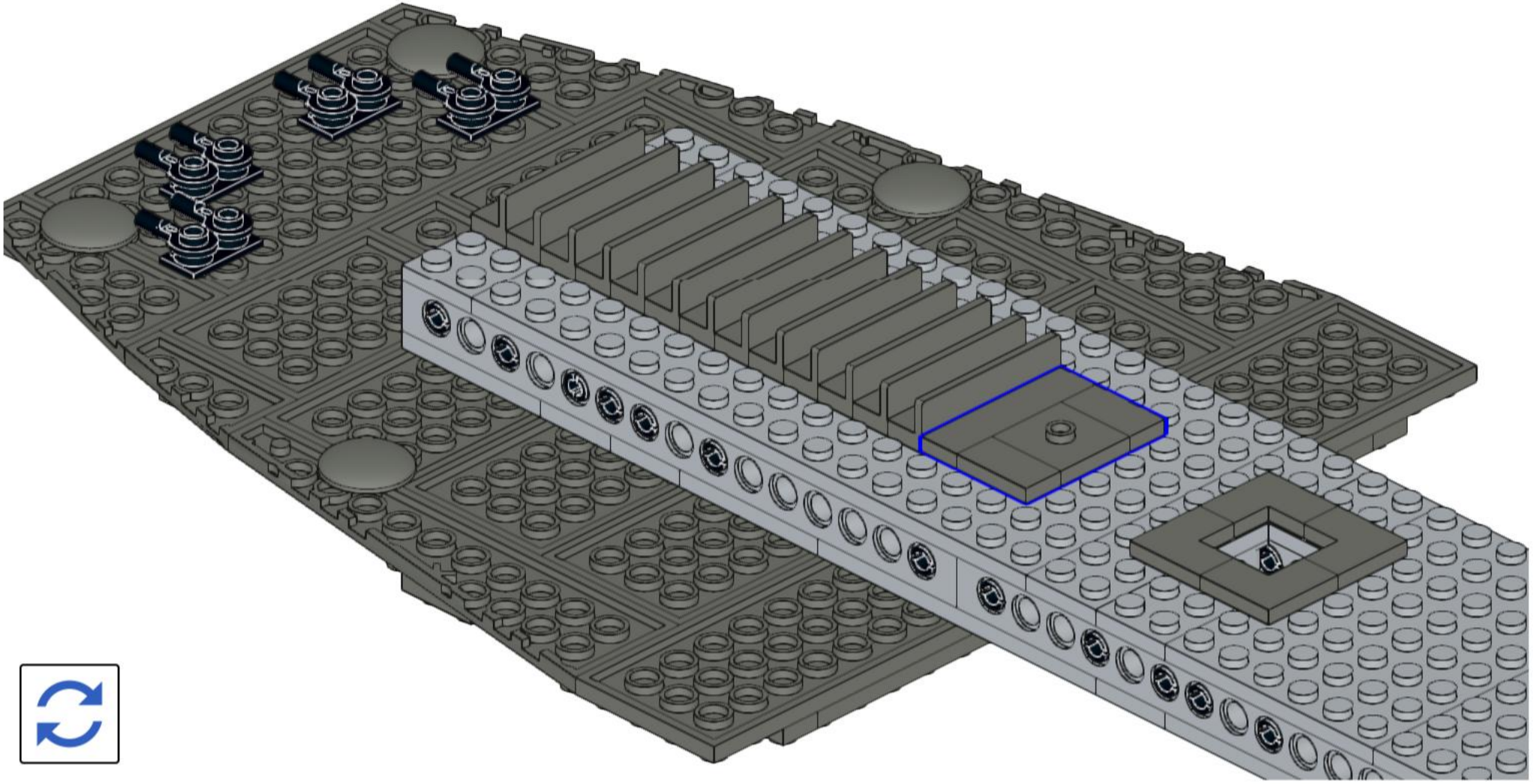

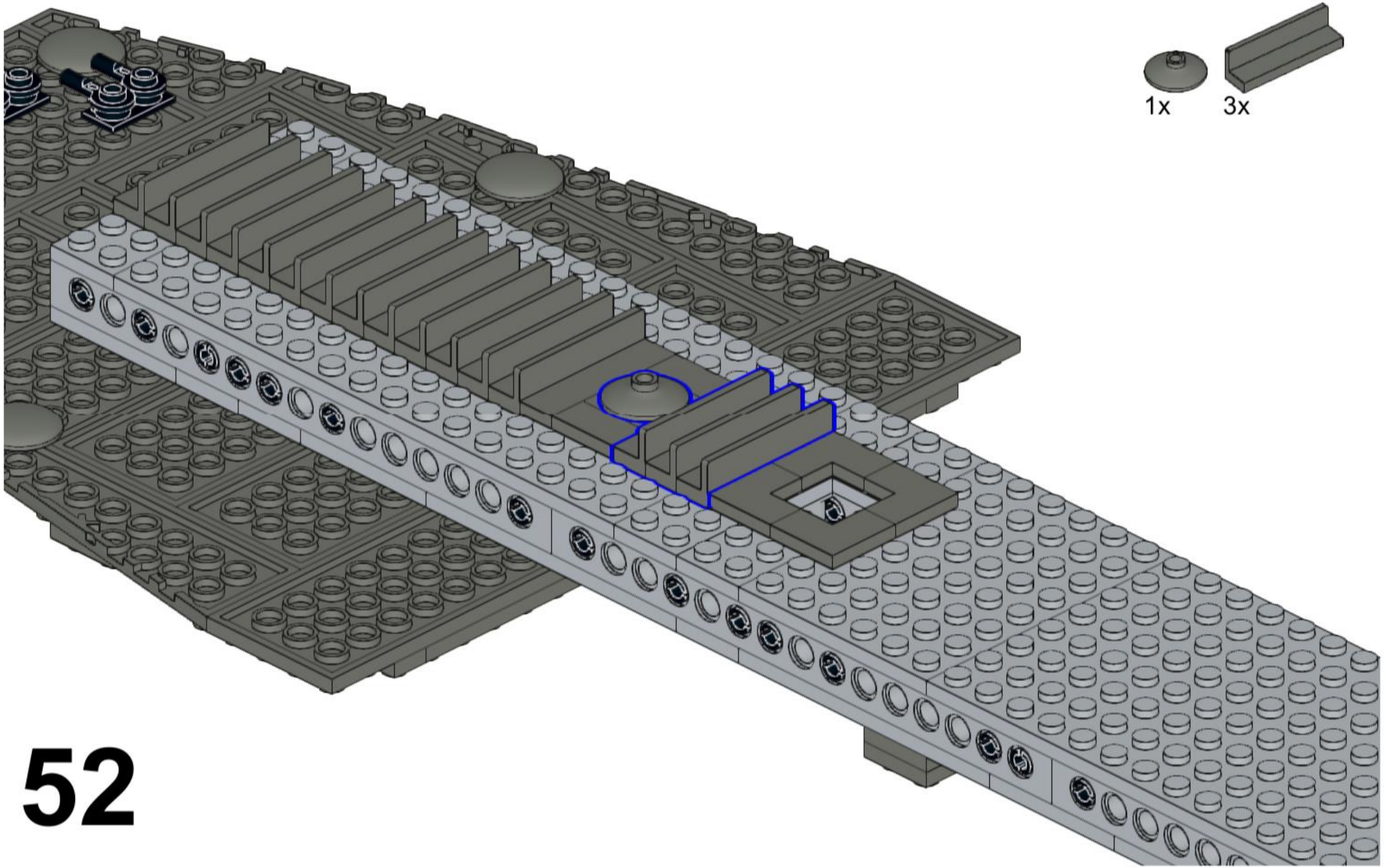

52

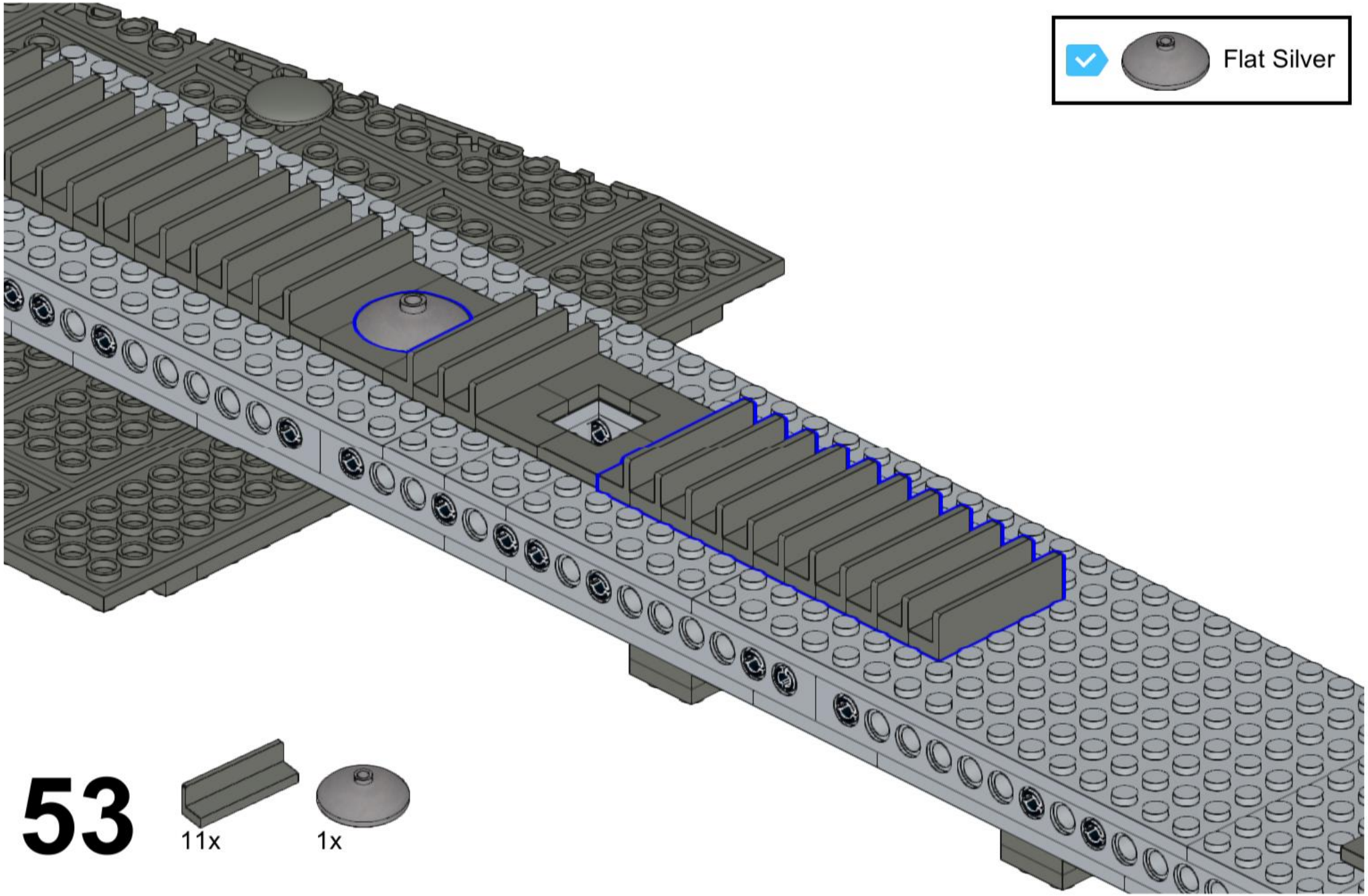

53

11x

1x

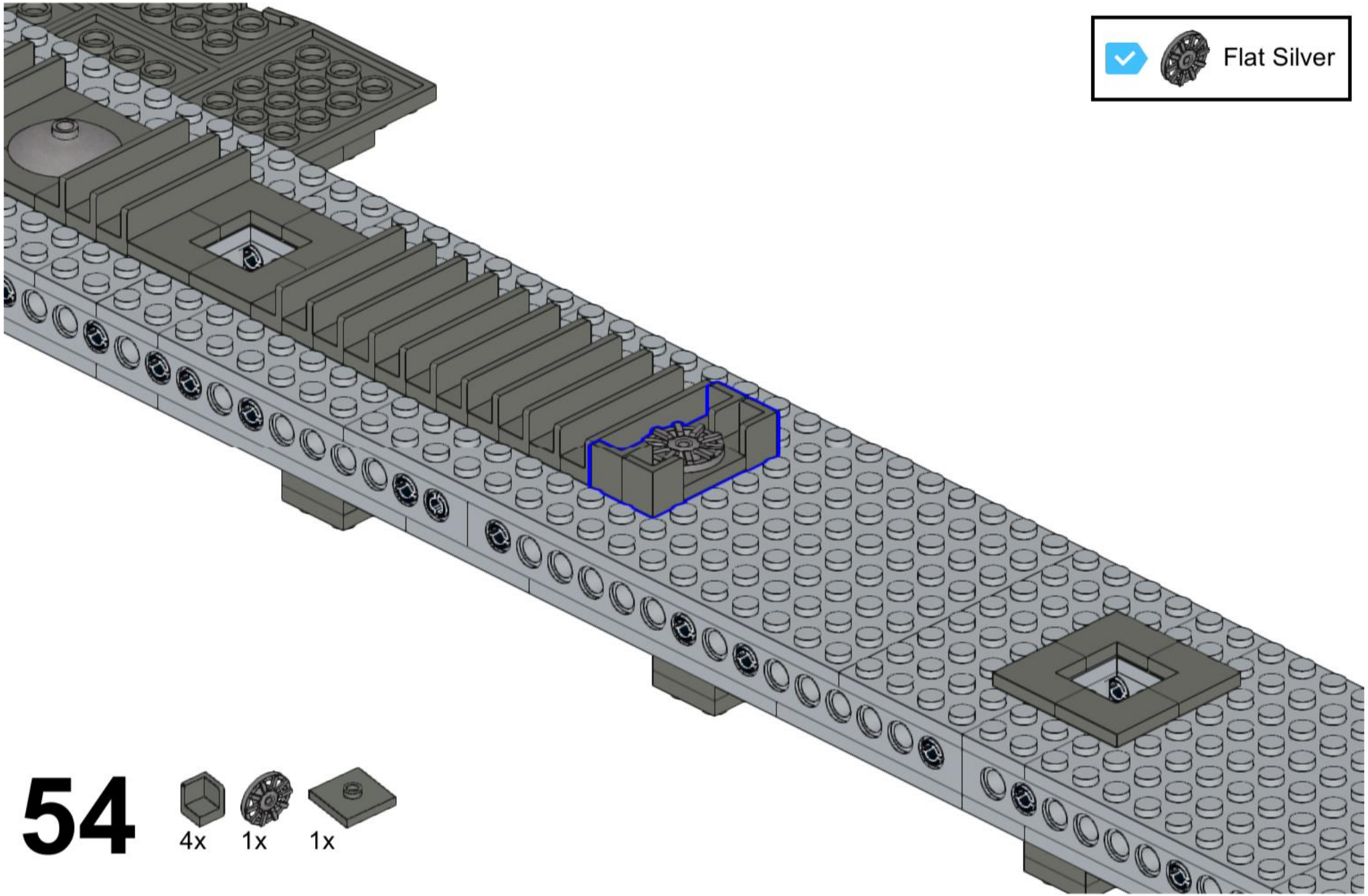

54

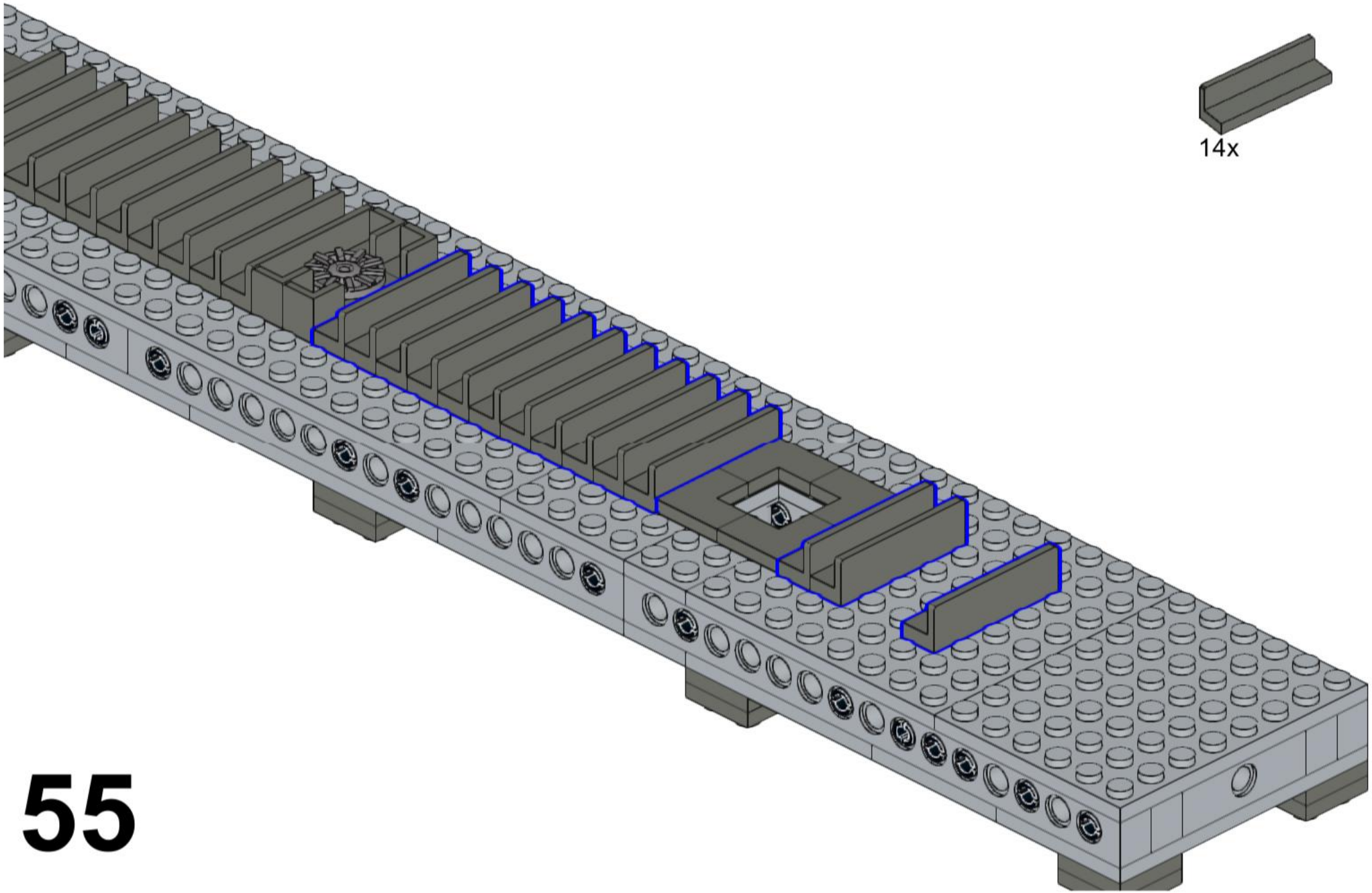

55

56

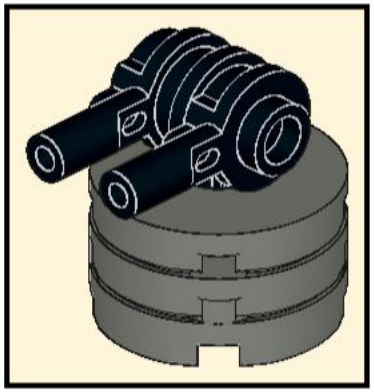

2x

57

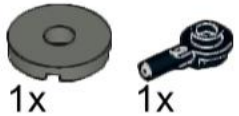

58

59

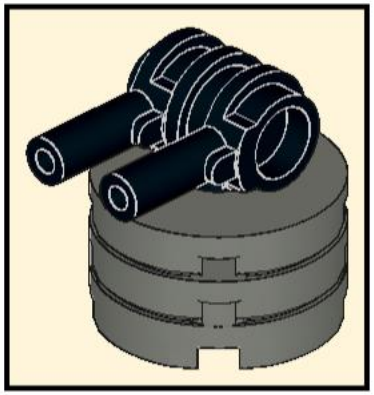

2x

60

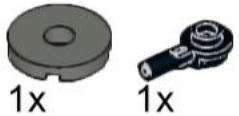

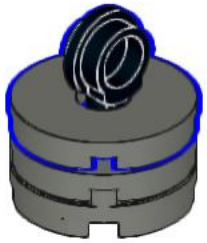

61

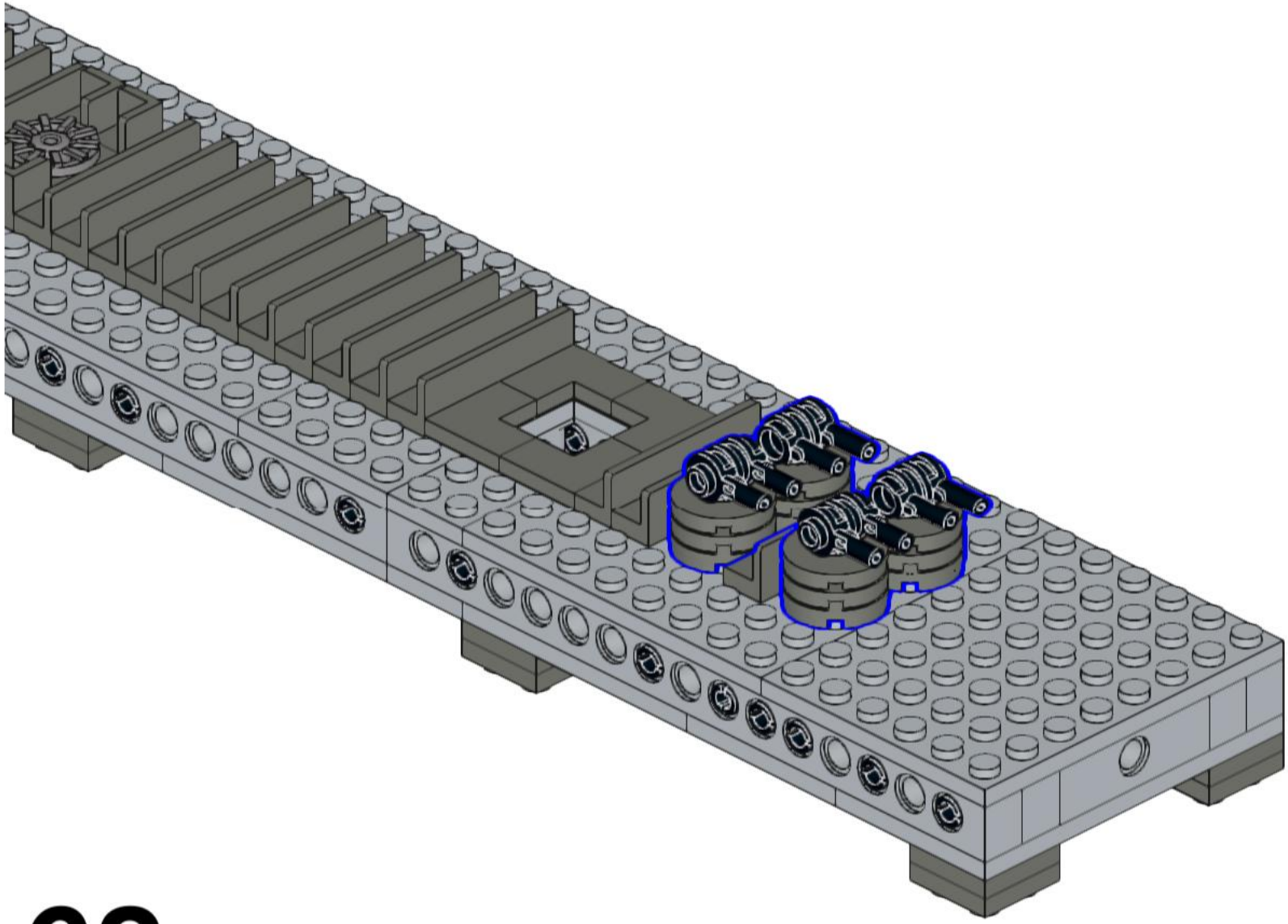

62

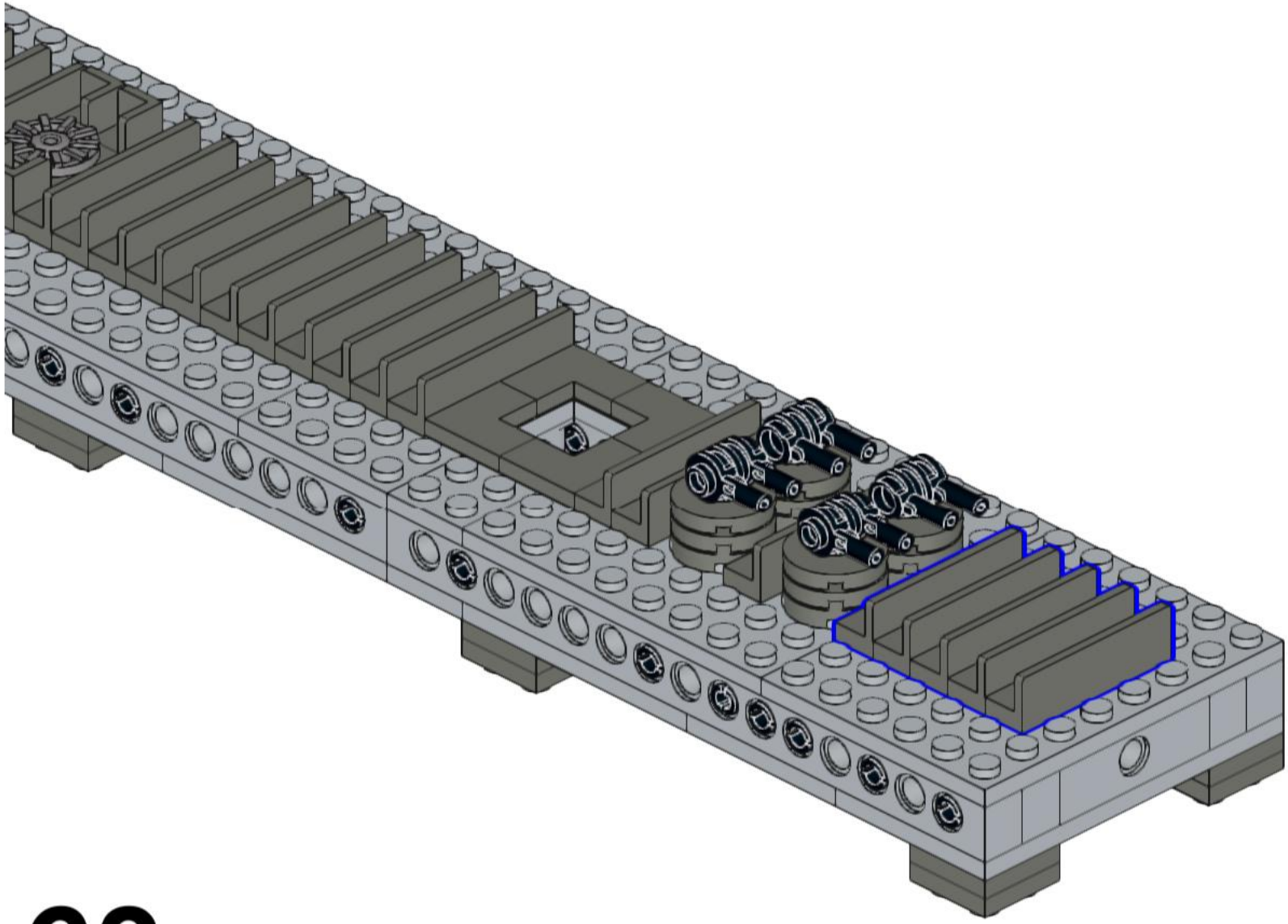

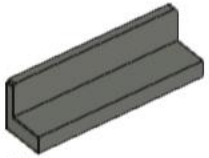

5x

63

64

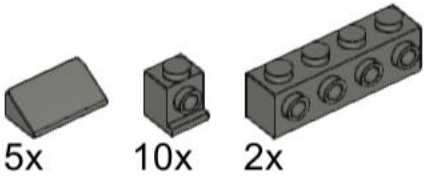

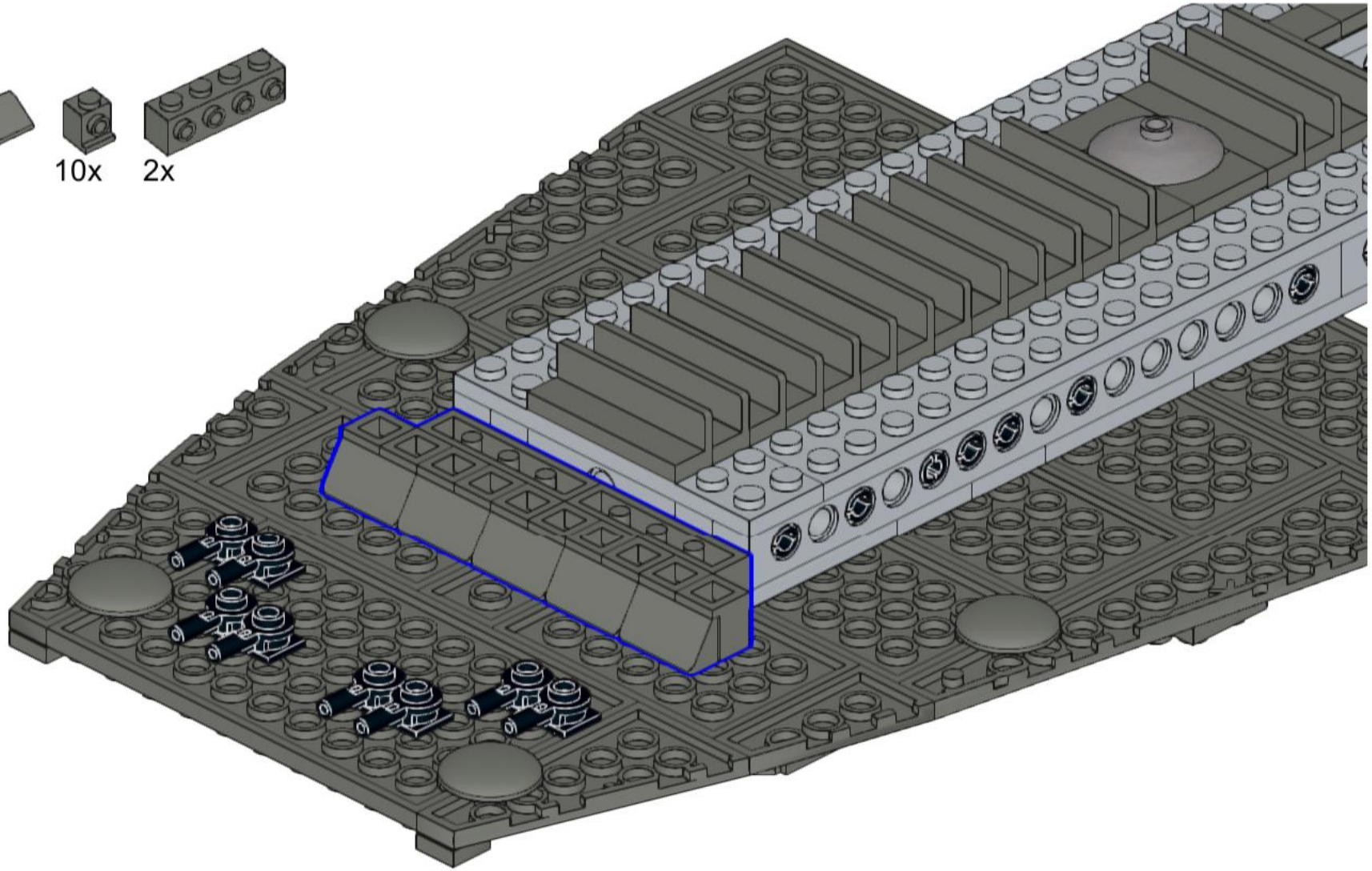

65

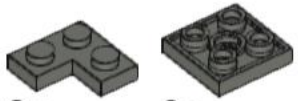

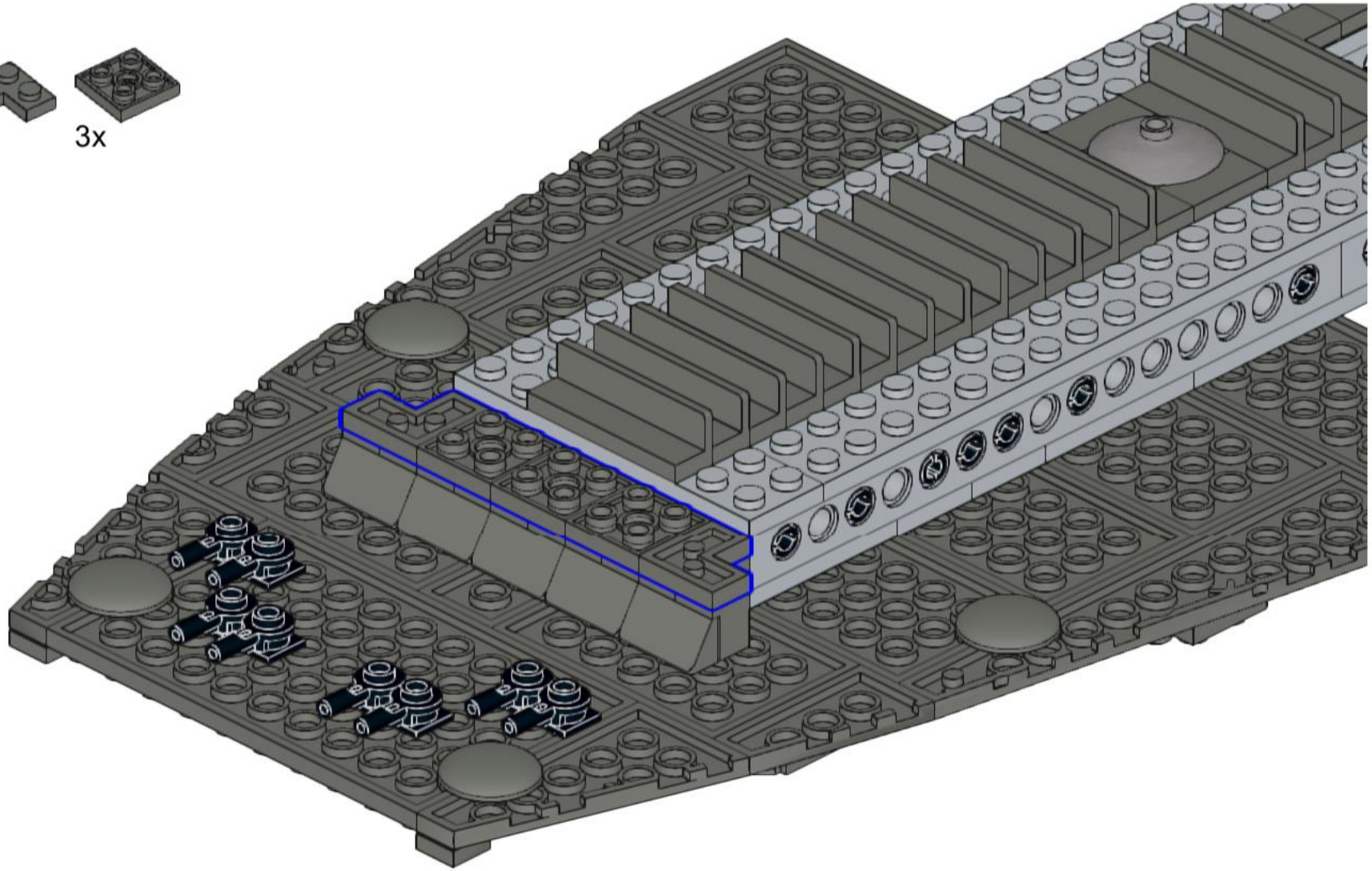

66

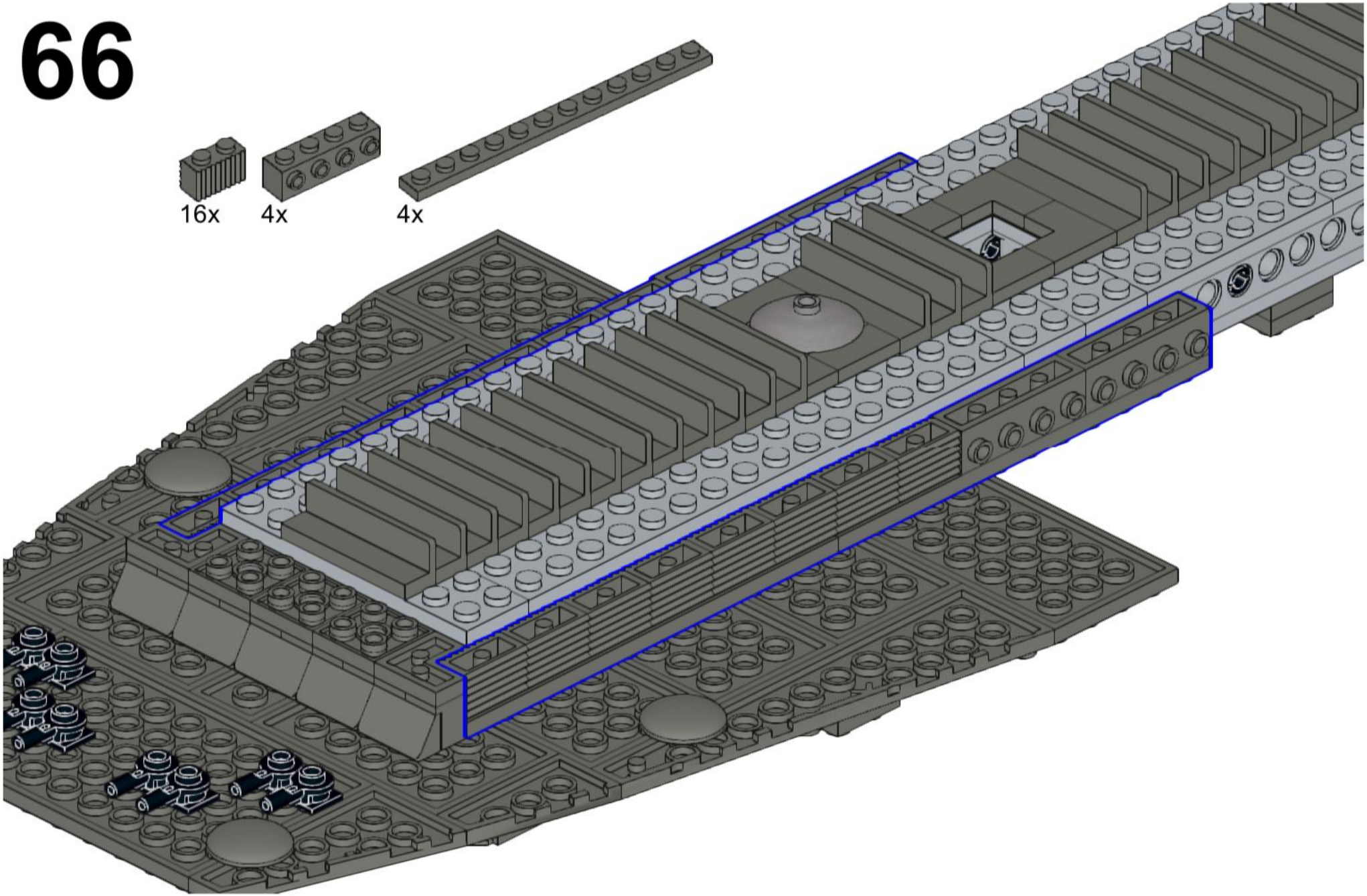

67

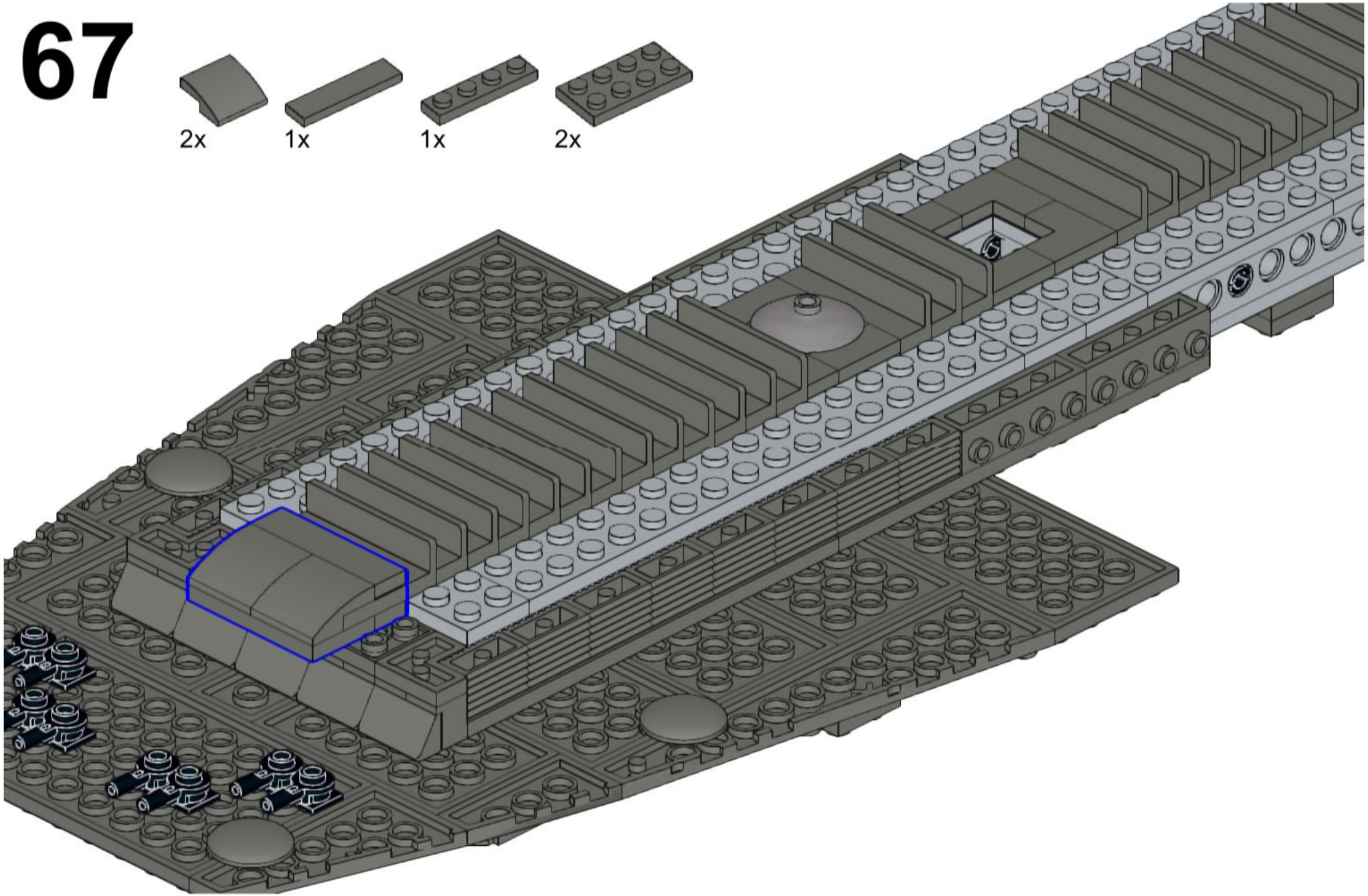

68

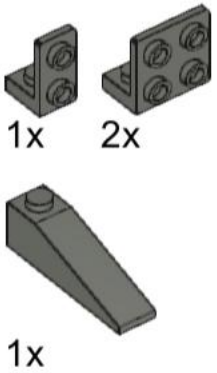

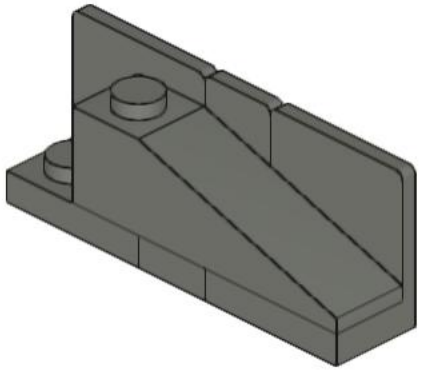

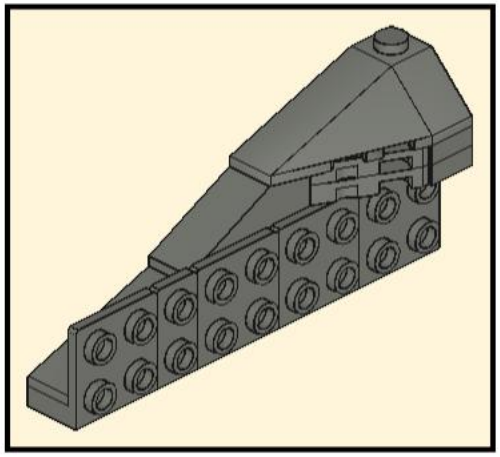

69

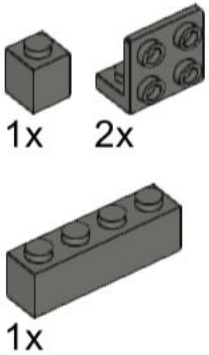

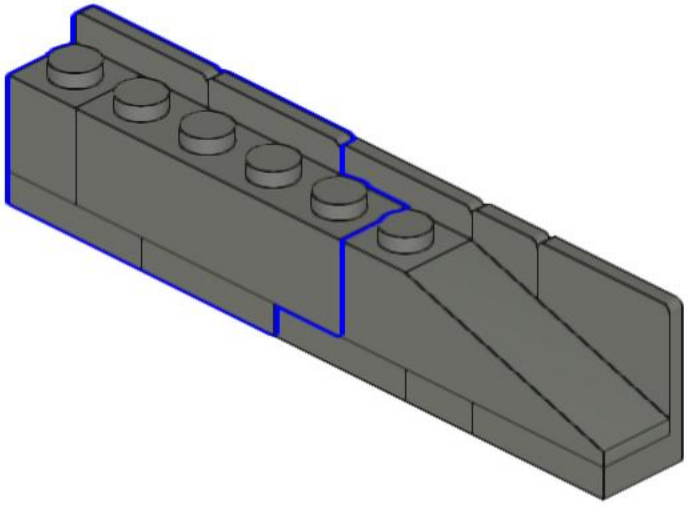

70

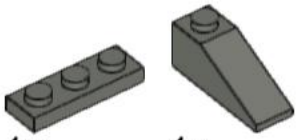

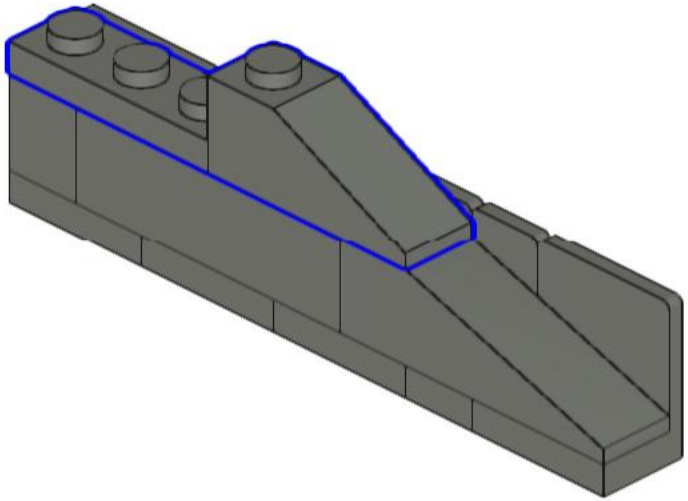

71

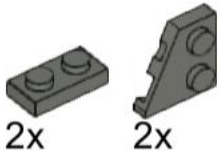

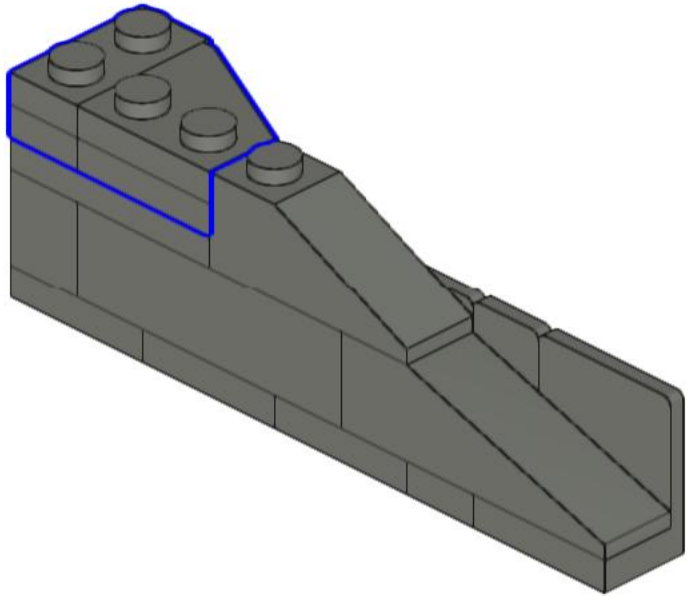

72

1x

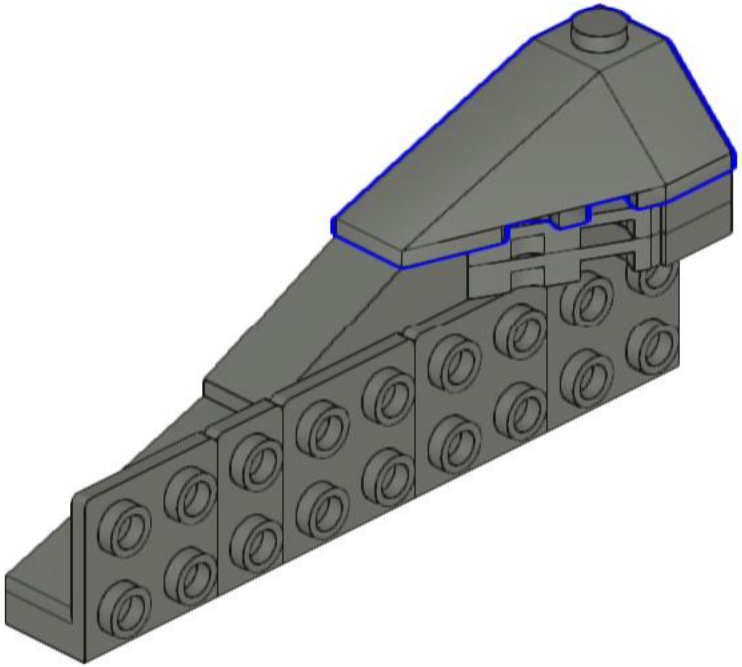

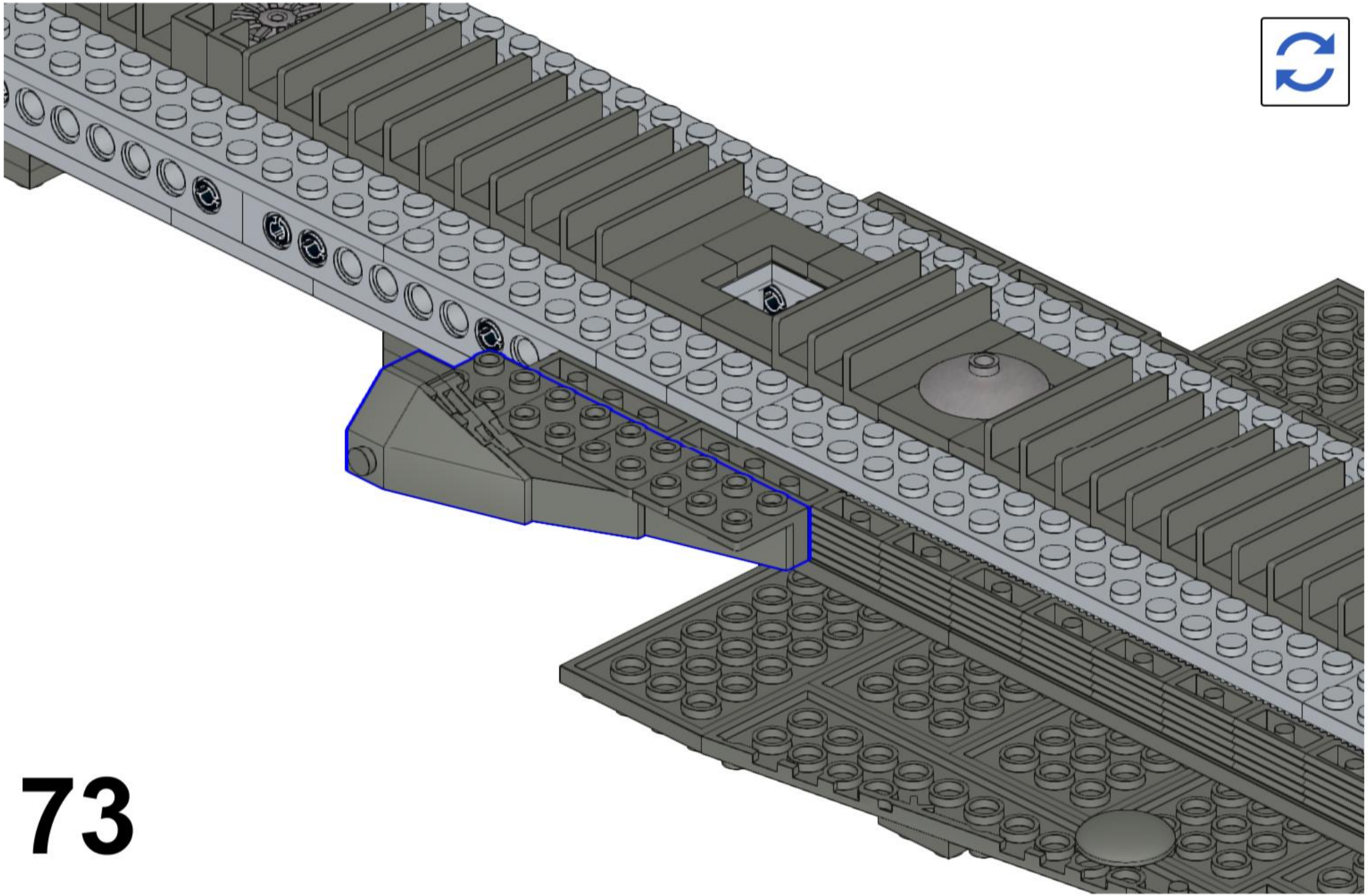

73

74

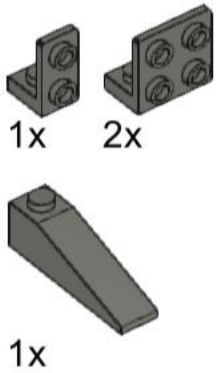

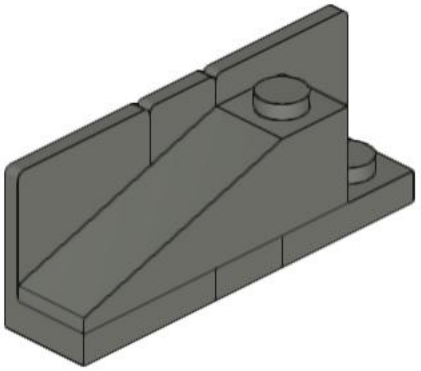

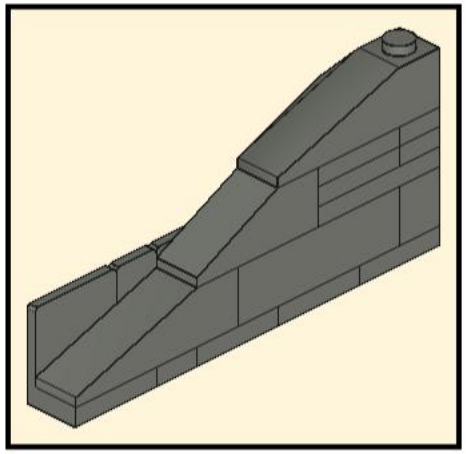

75

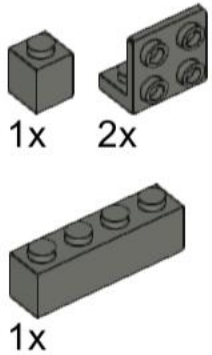

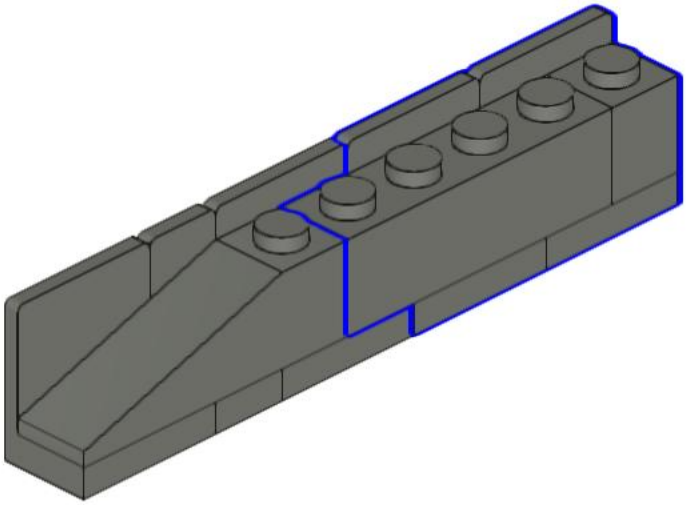

76

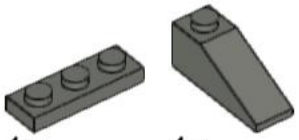

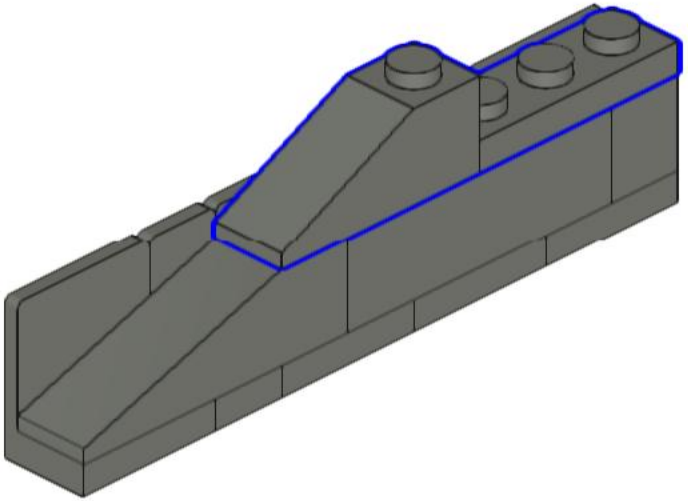

77

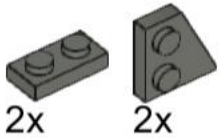

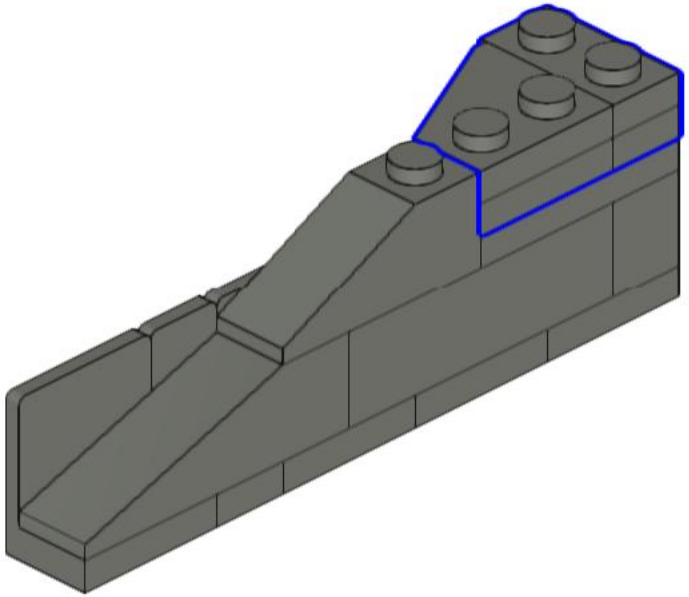

78

1x

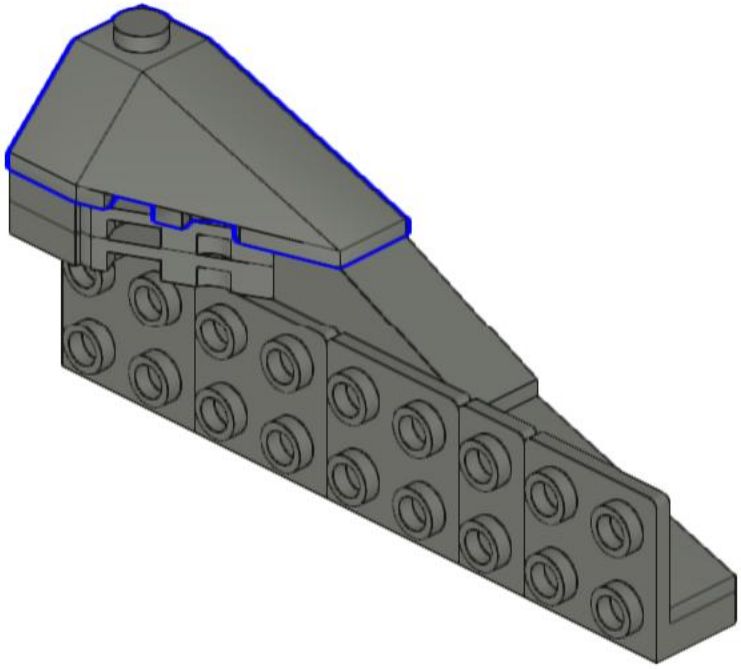

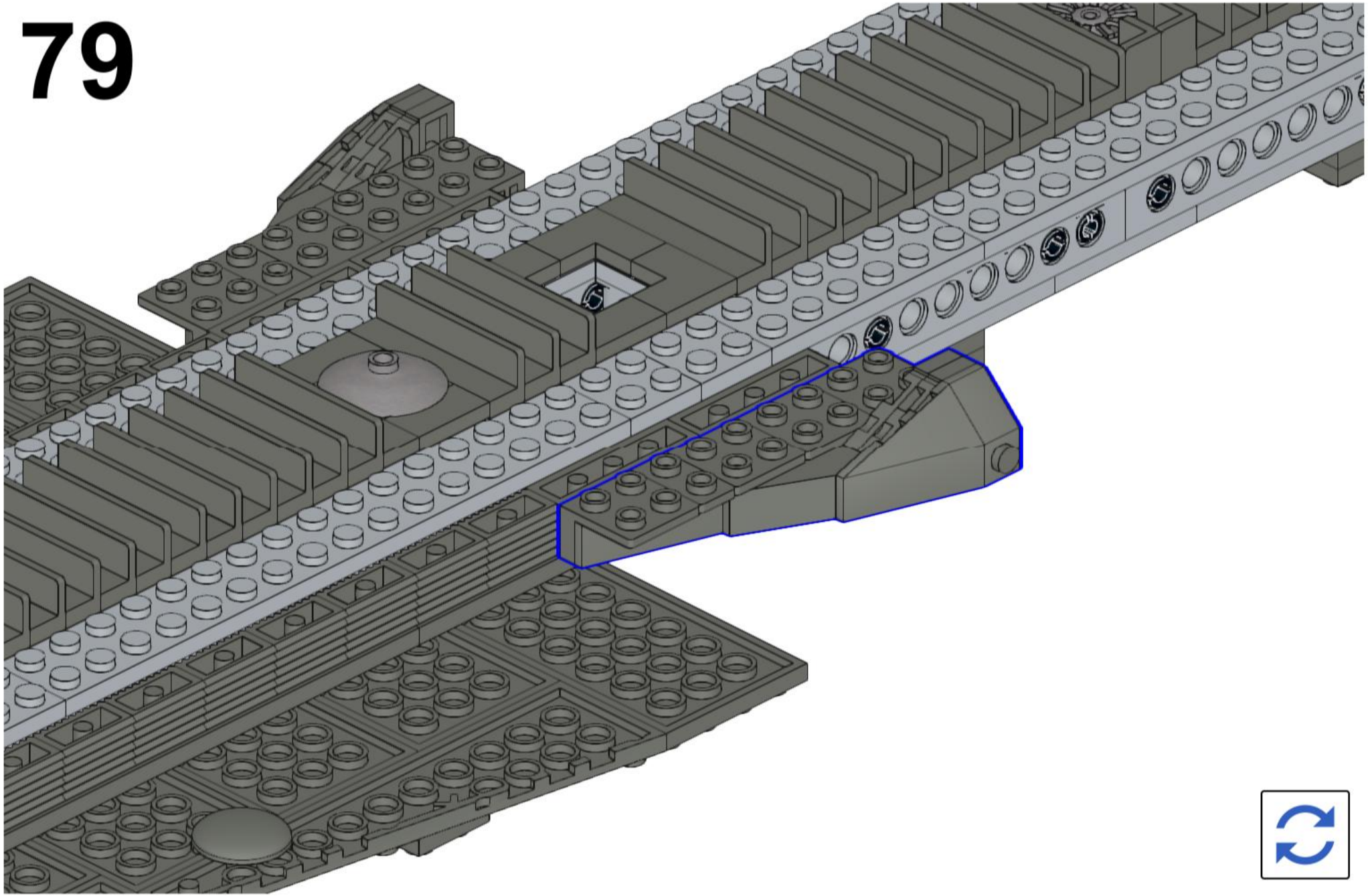

80

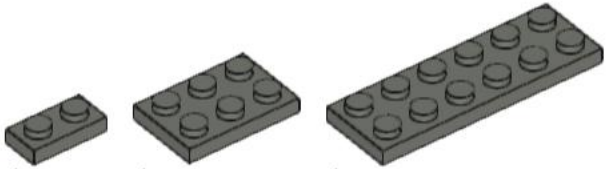

1x 1x 1x

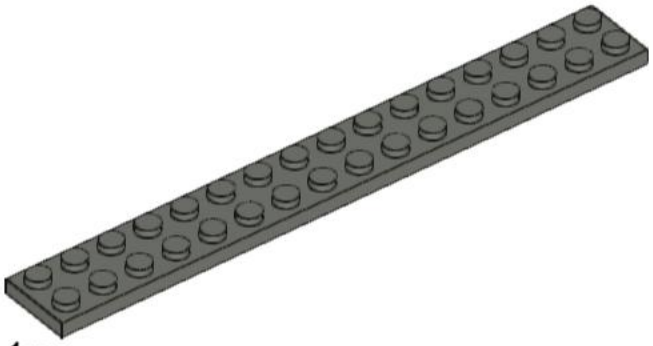

1x

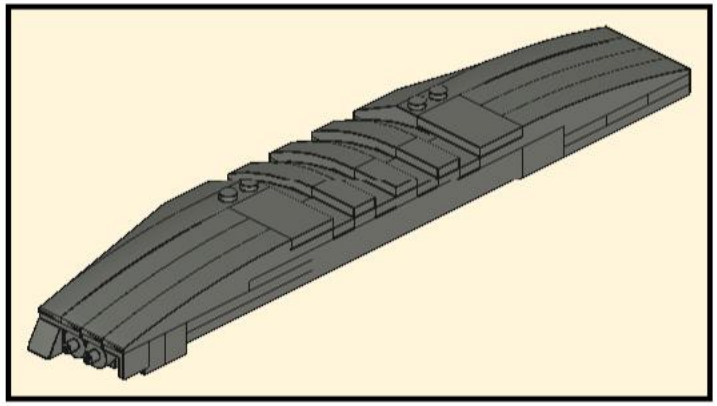

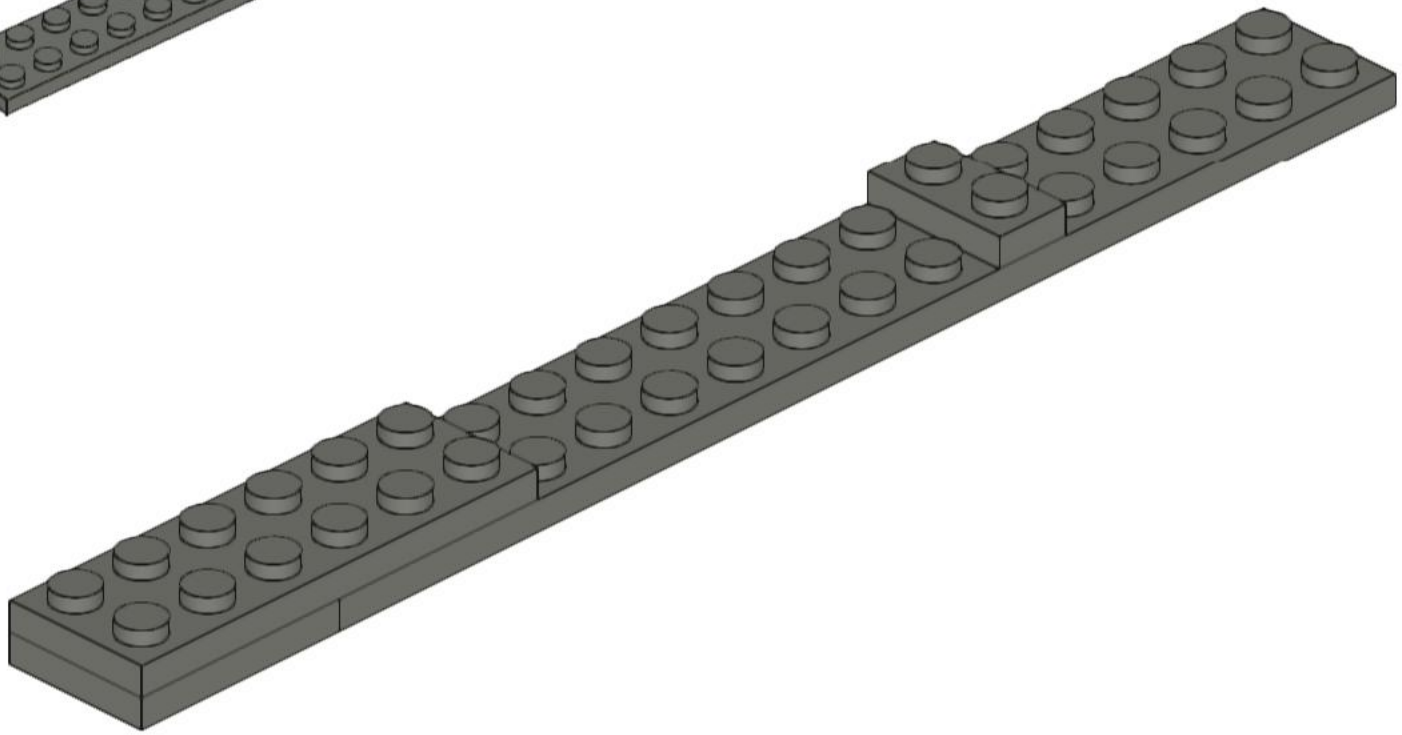

81

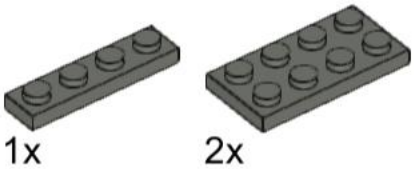

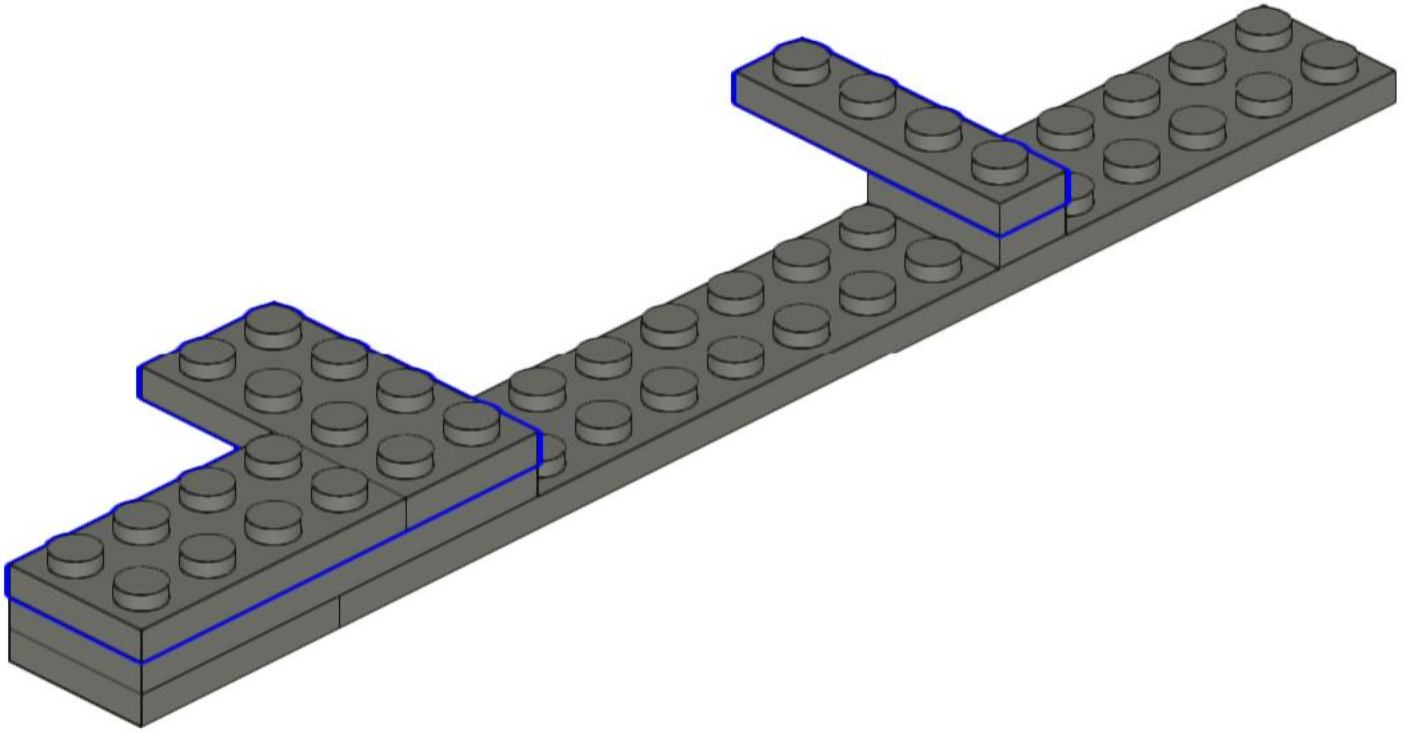

82

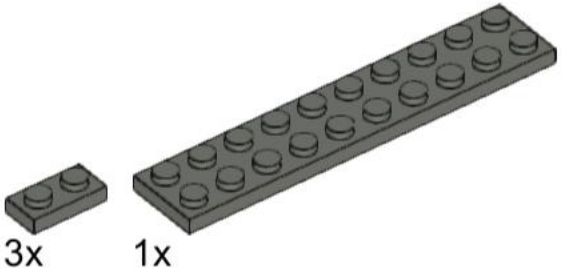

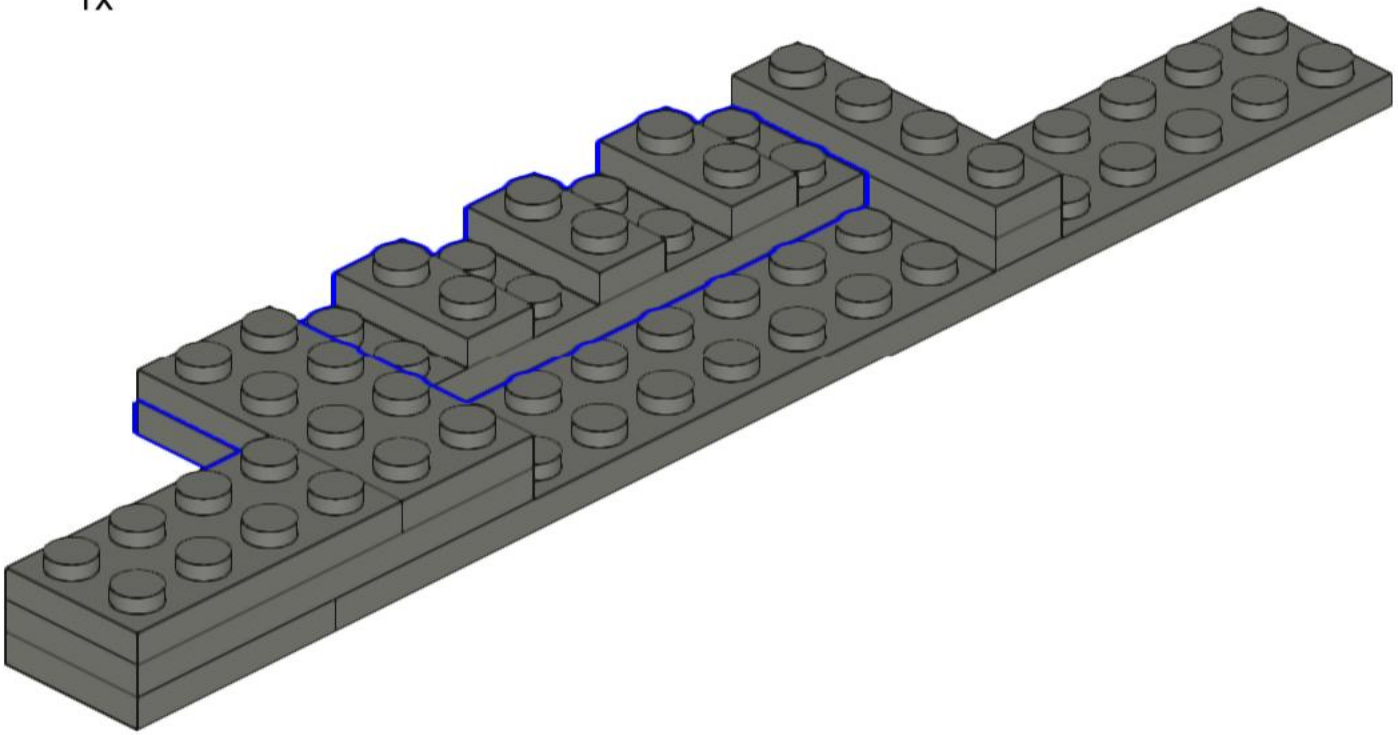

83

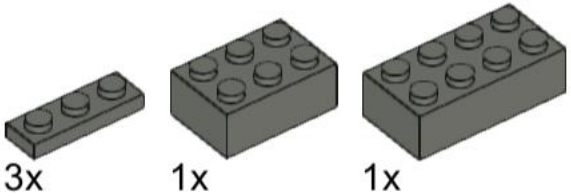

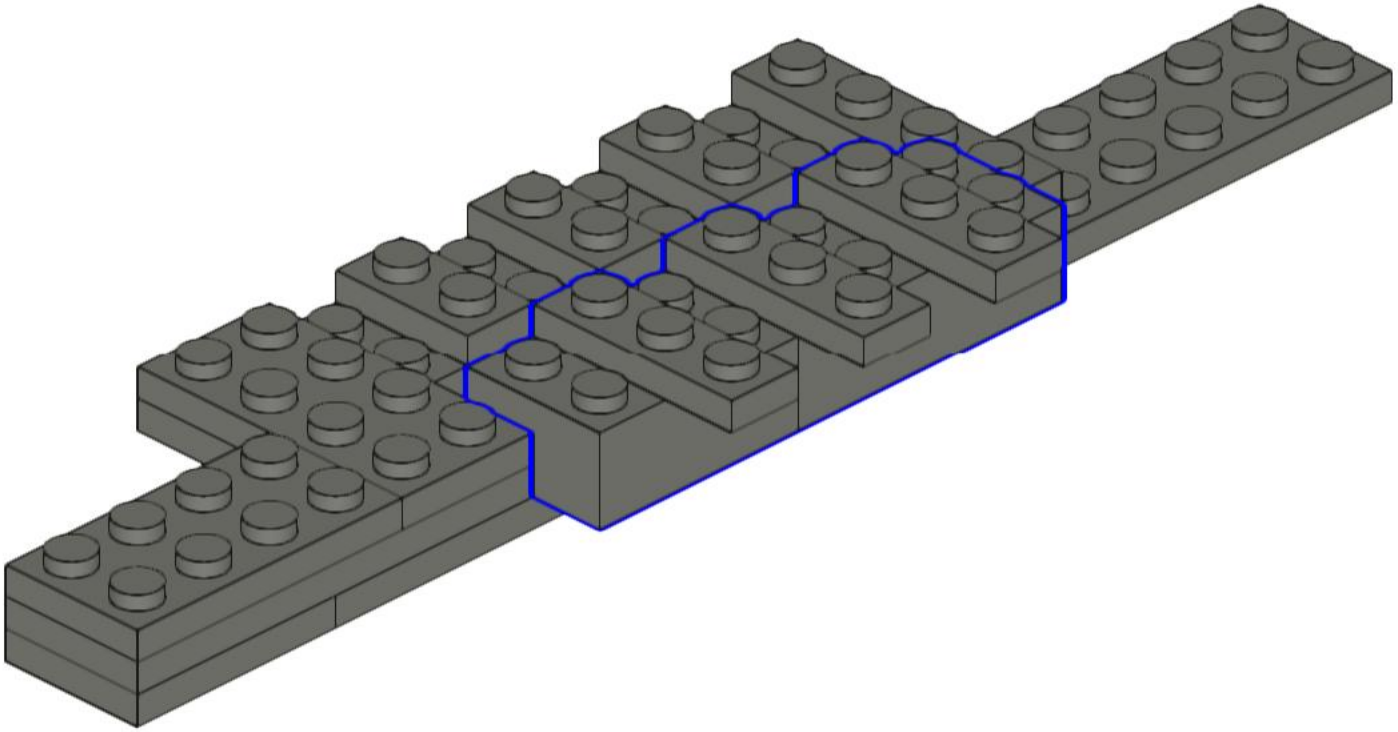

84

7x

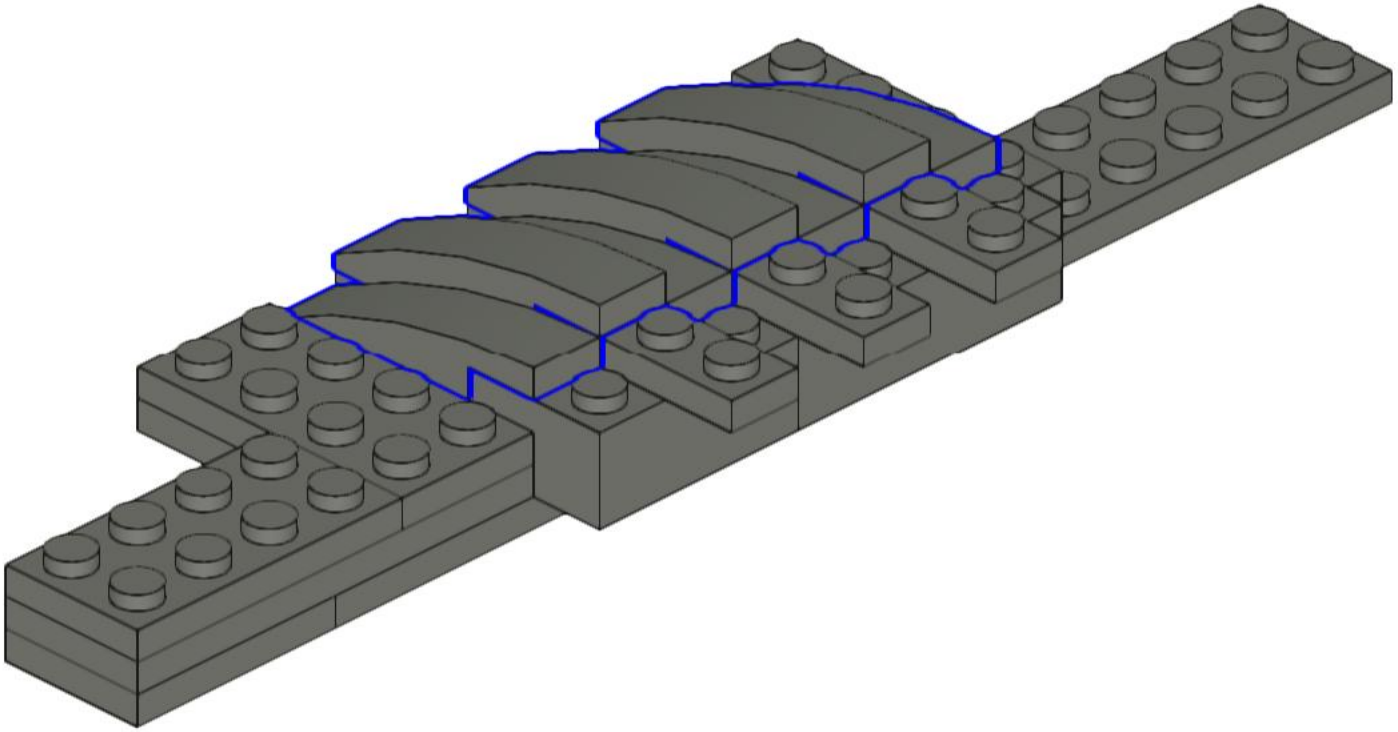

85

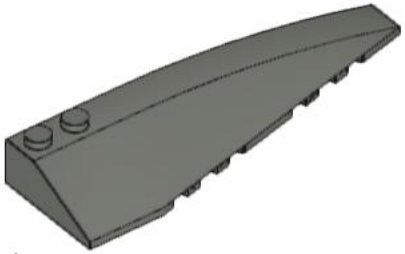

1x

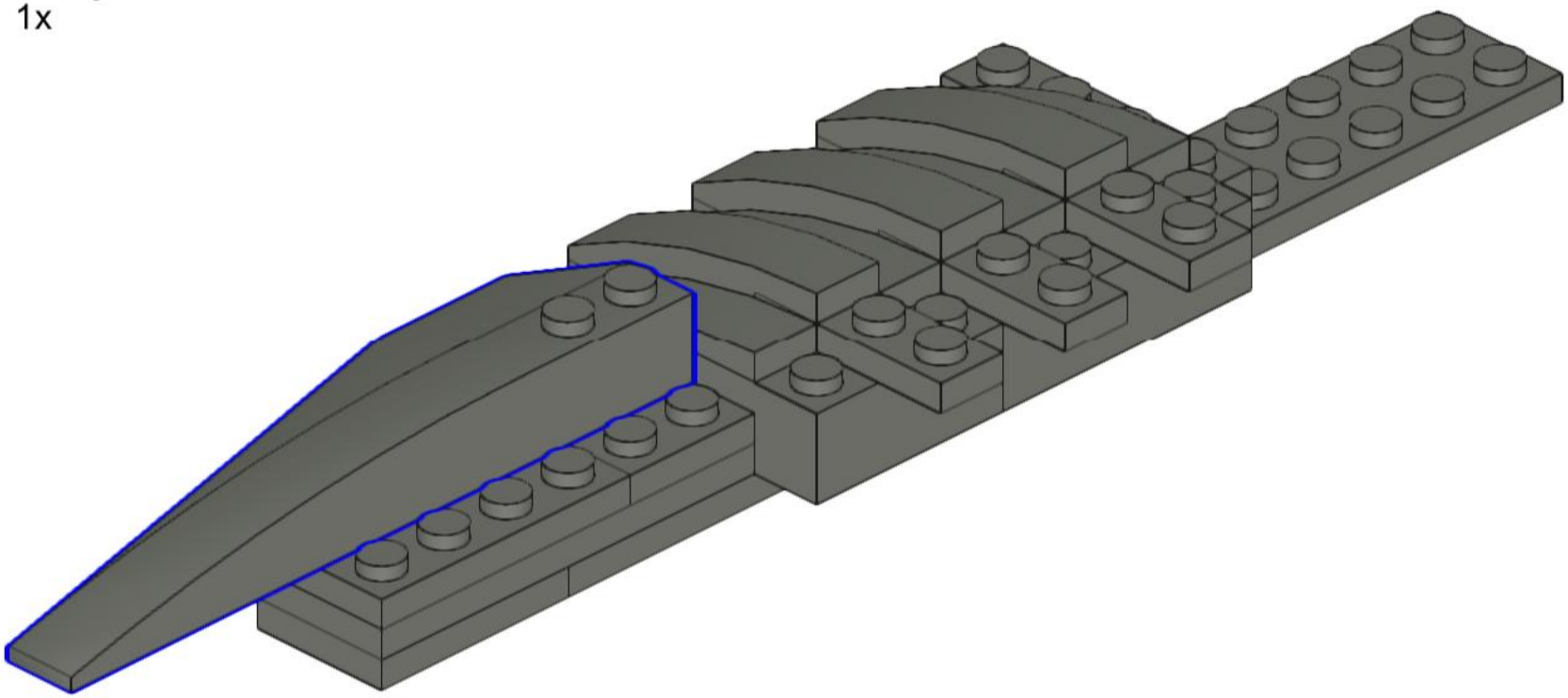

86

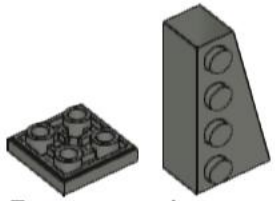

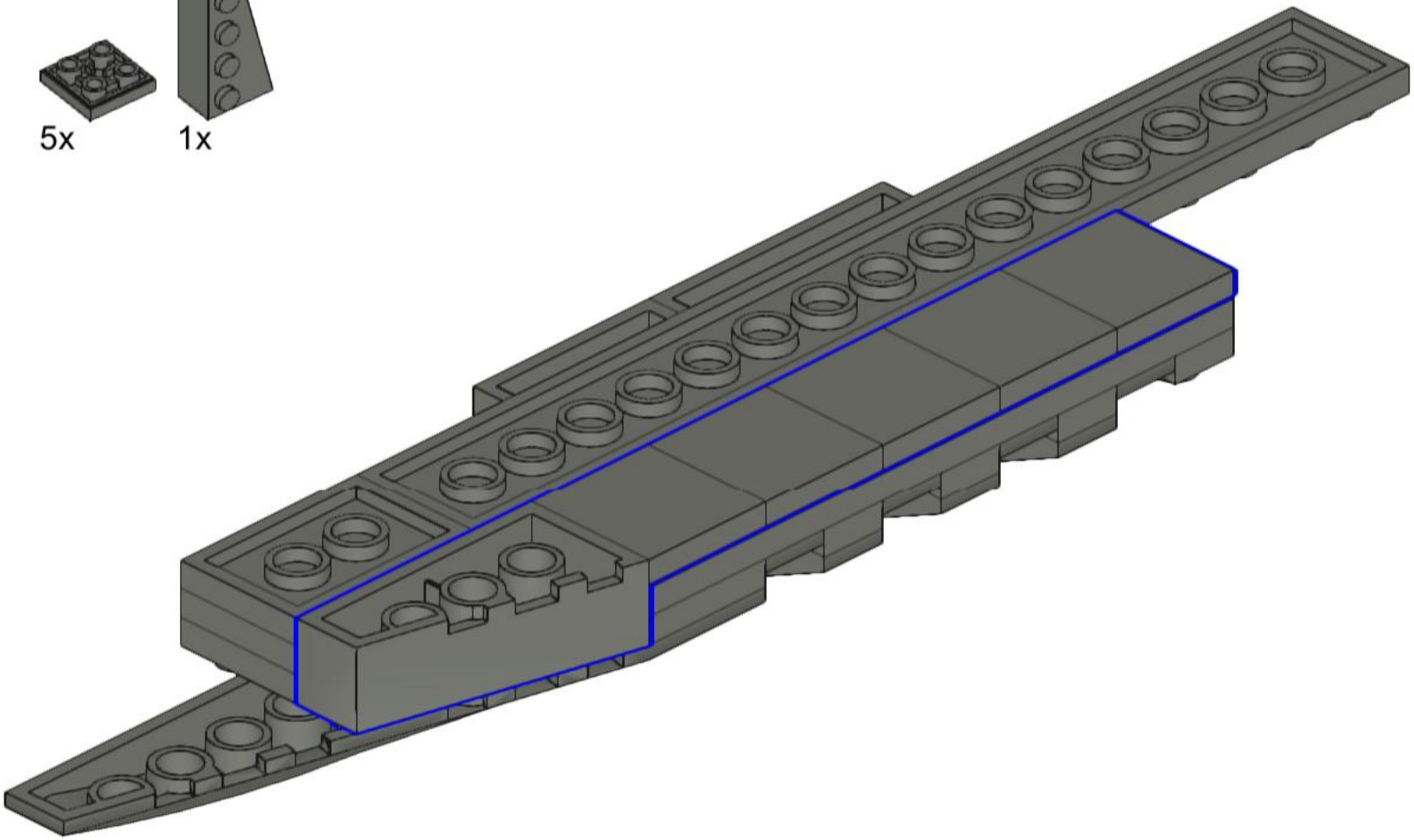

87

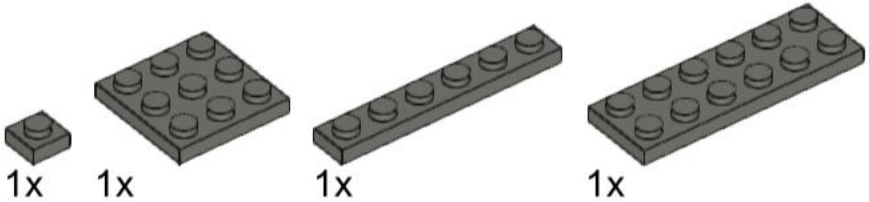

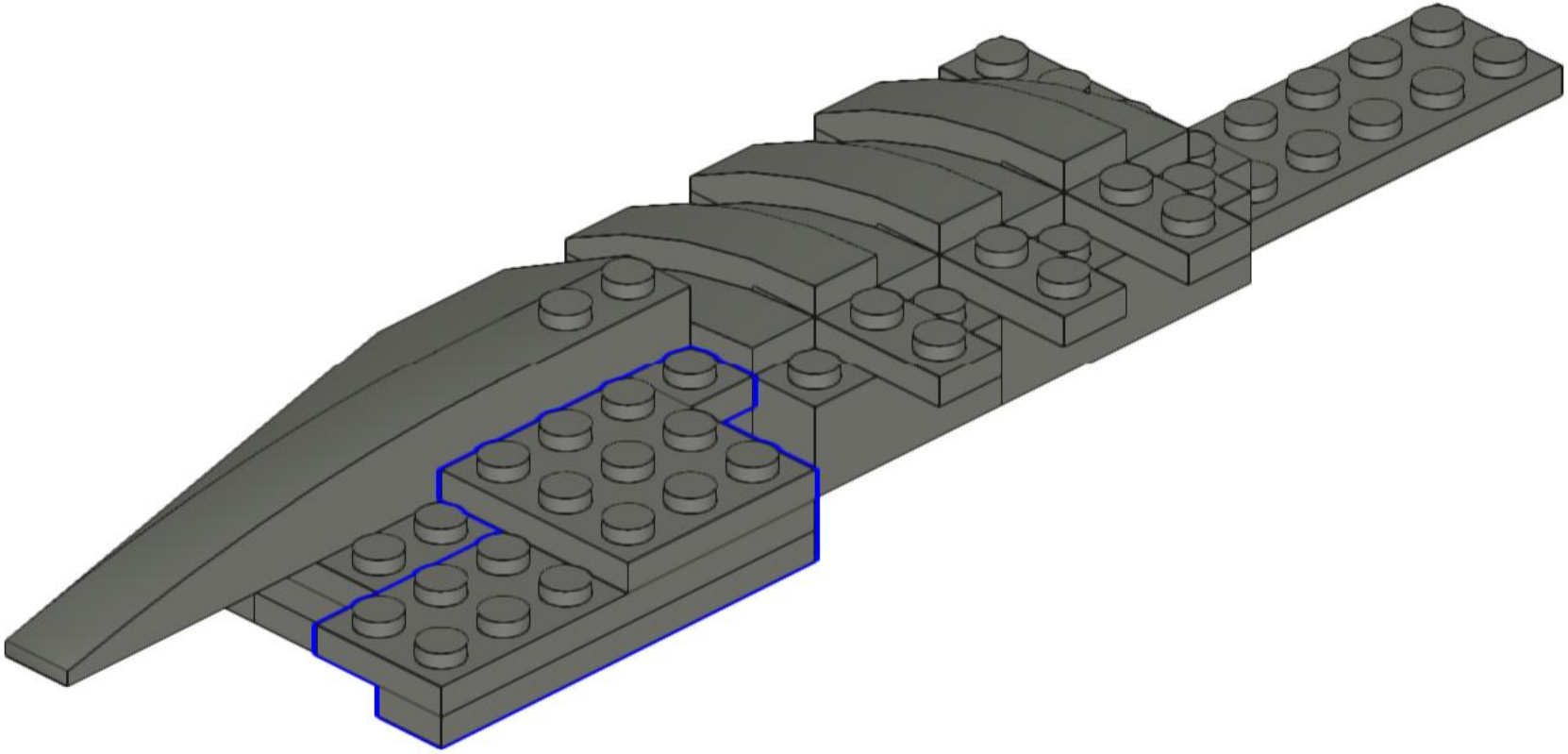

88

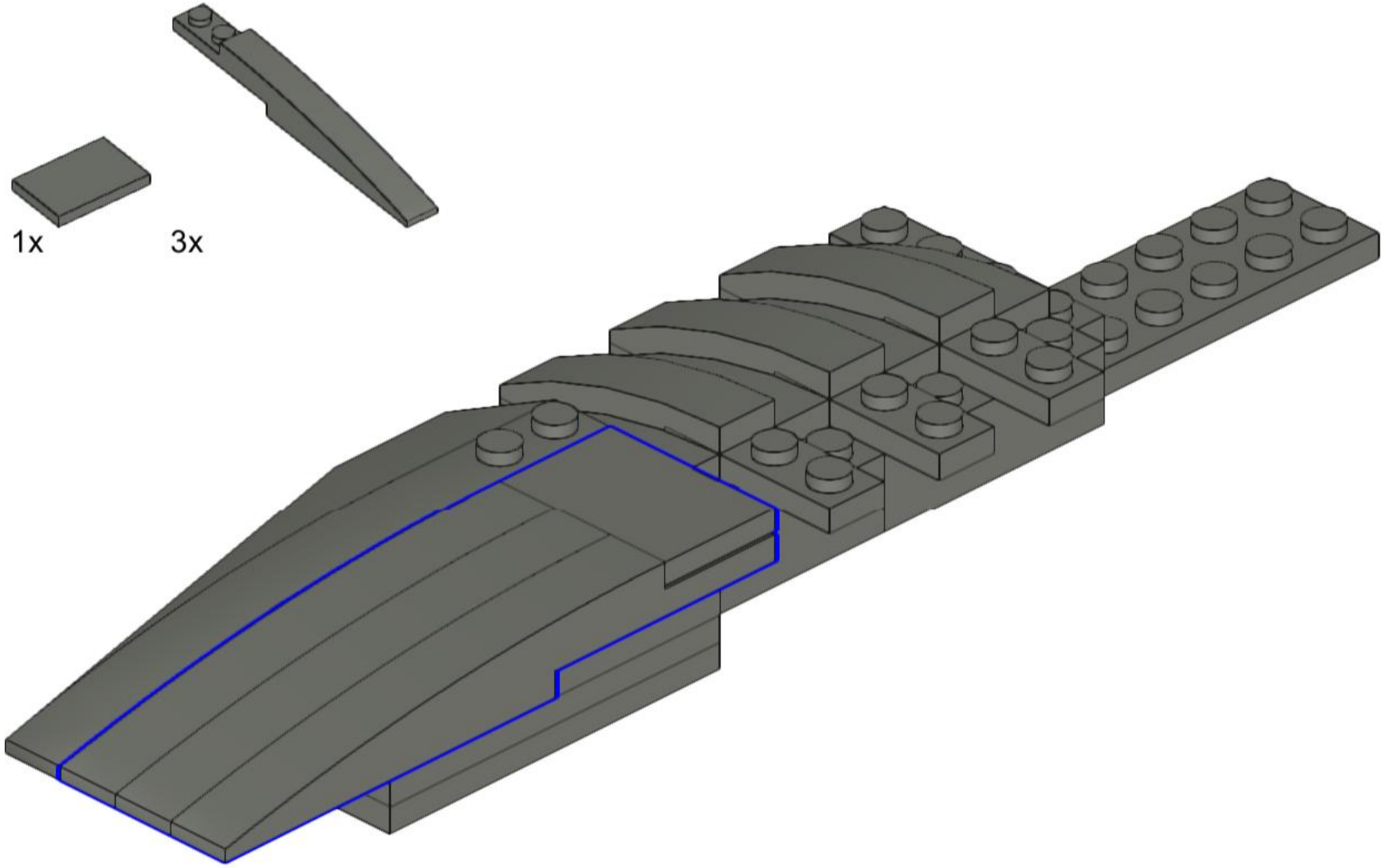

89

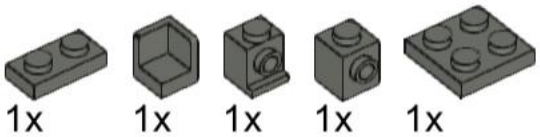

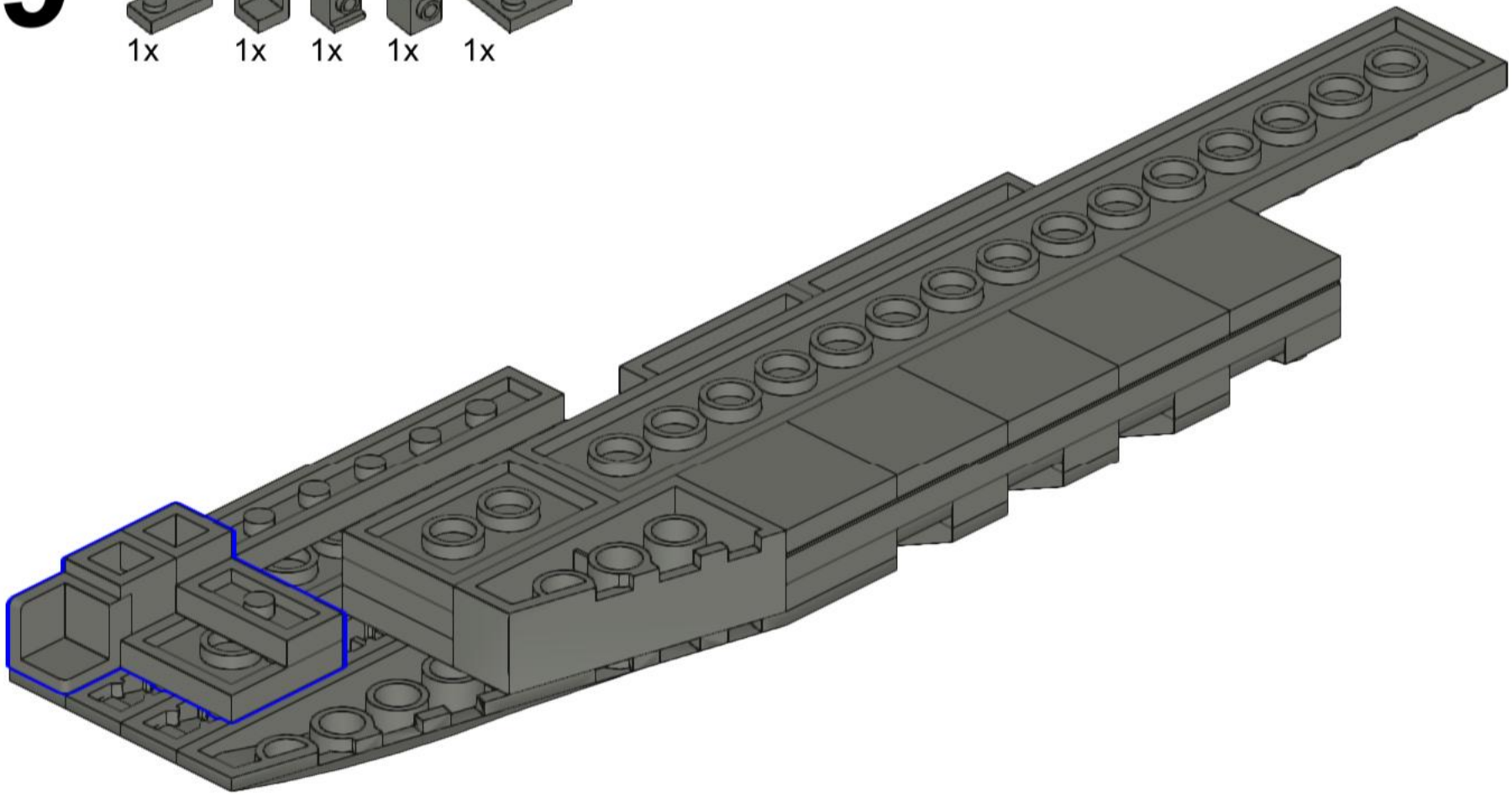

90

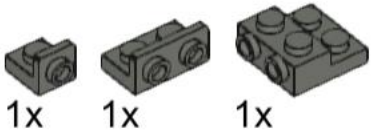

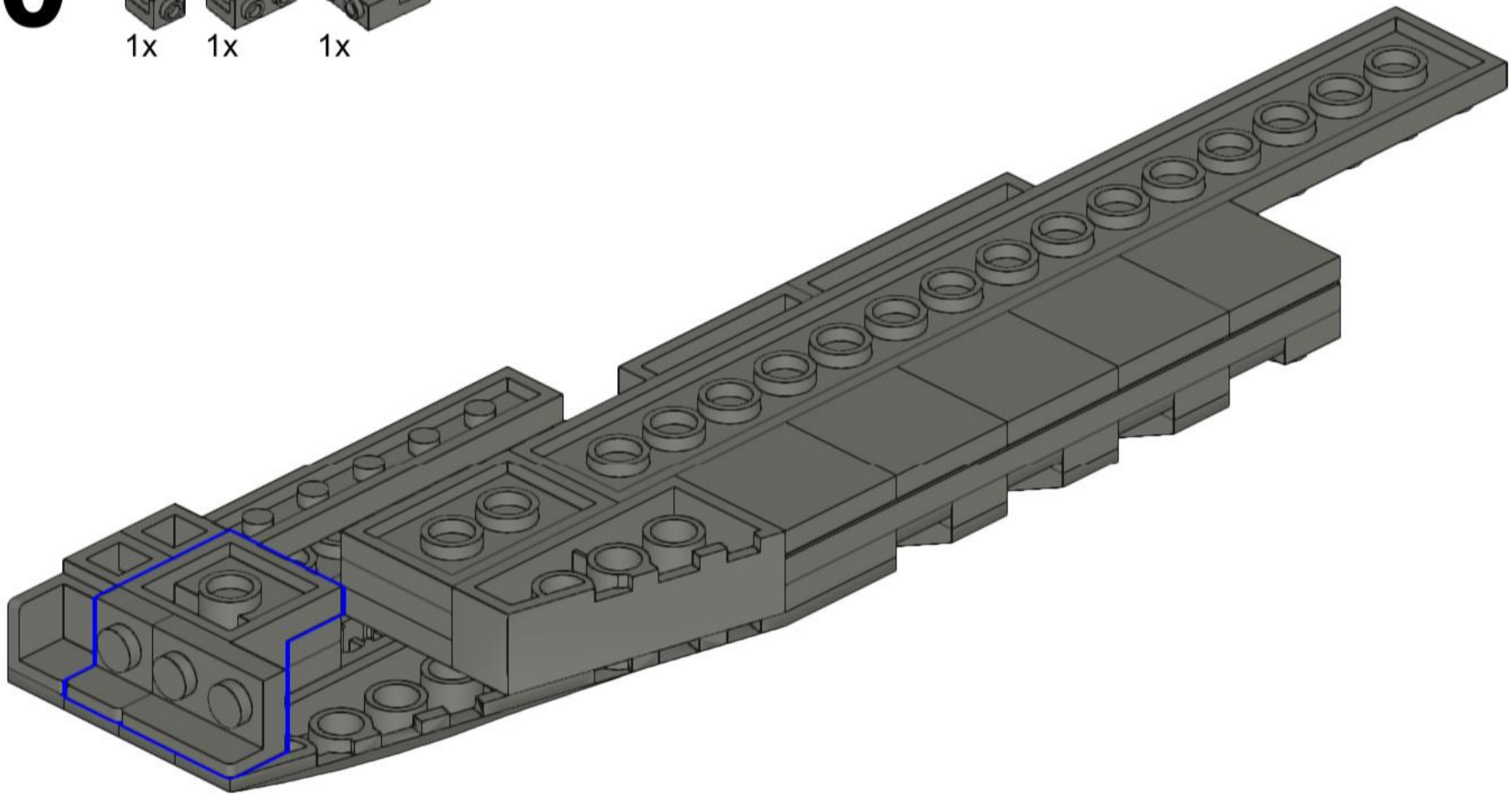

91

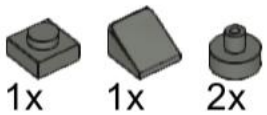

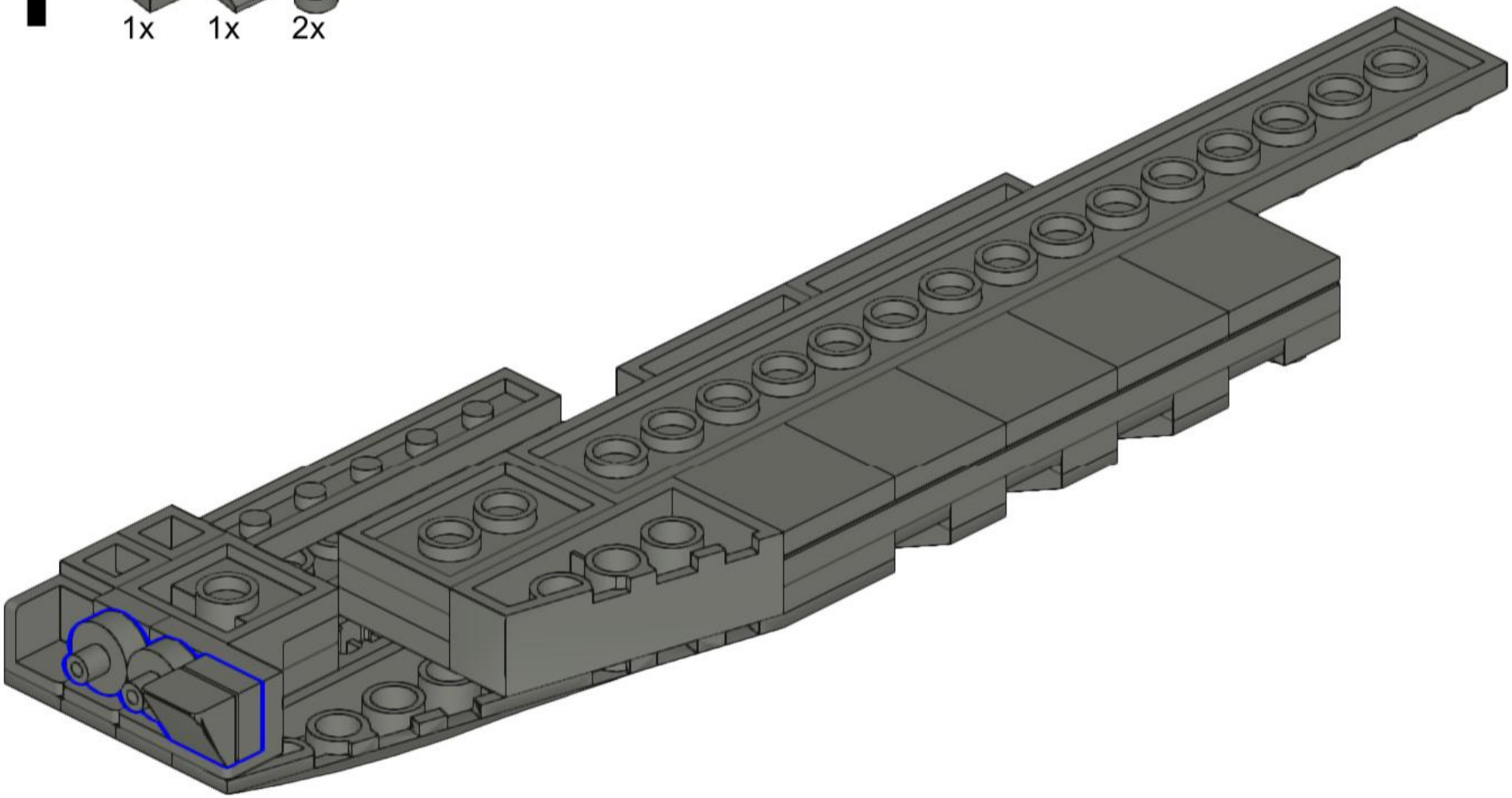

92

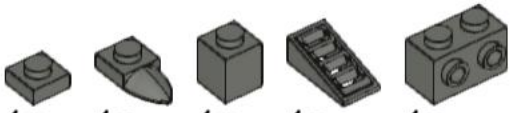

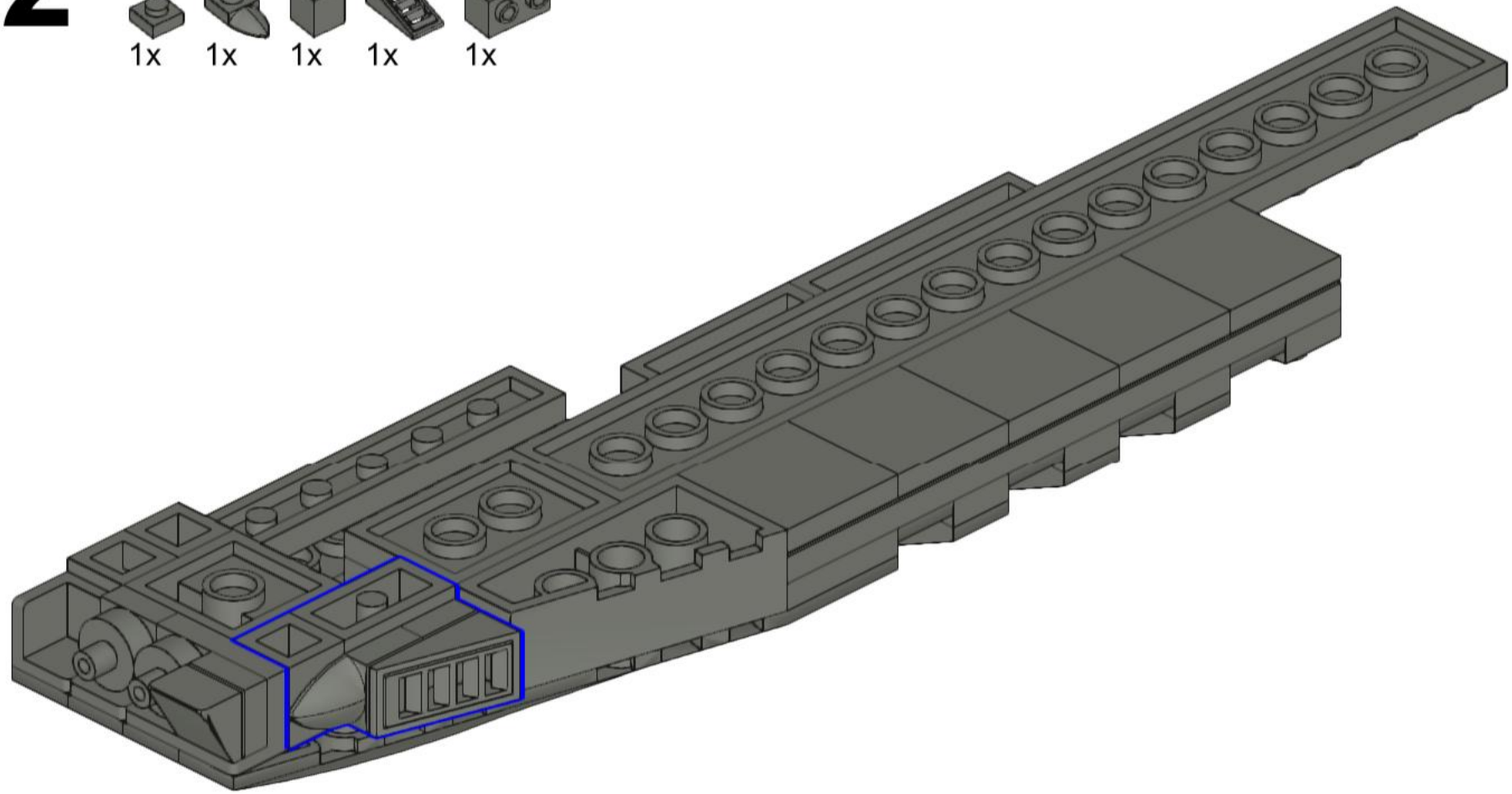

93

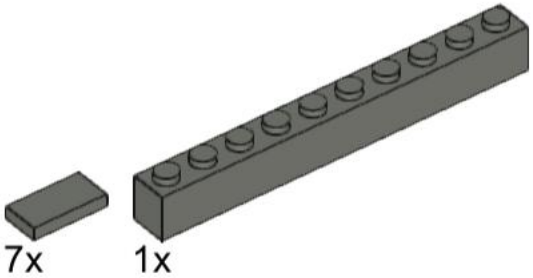

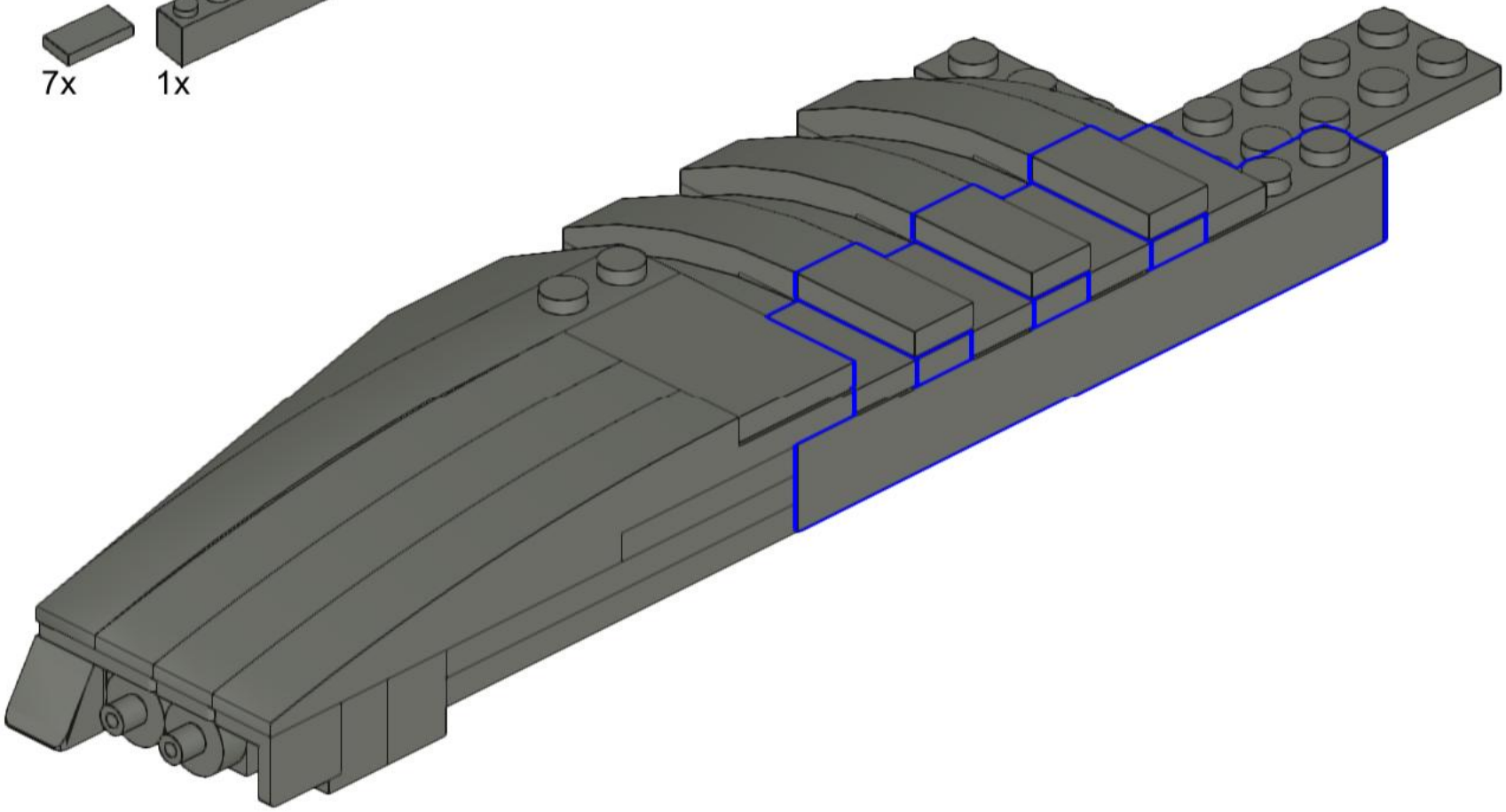

94

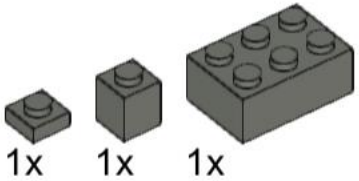

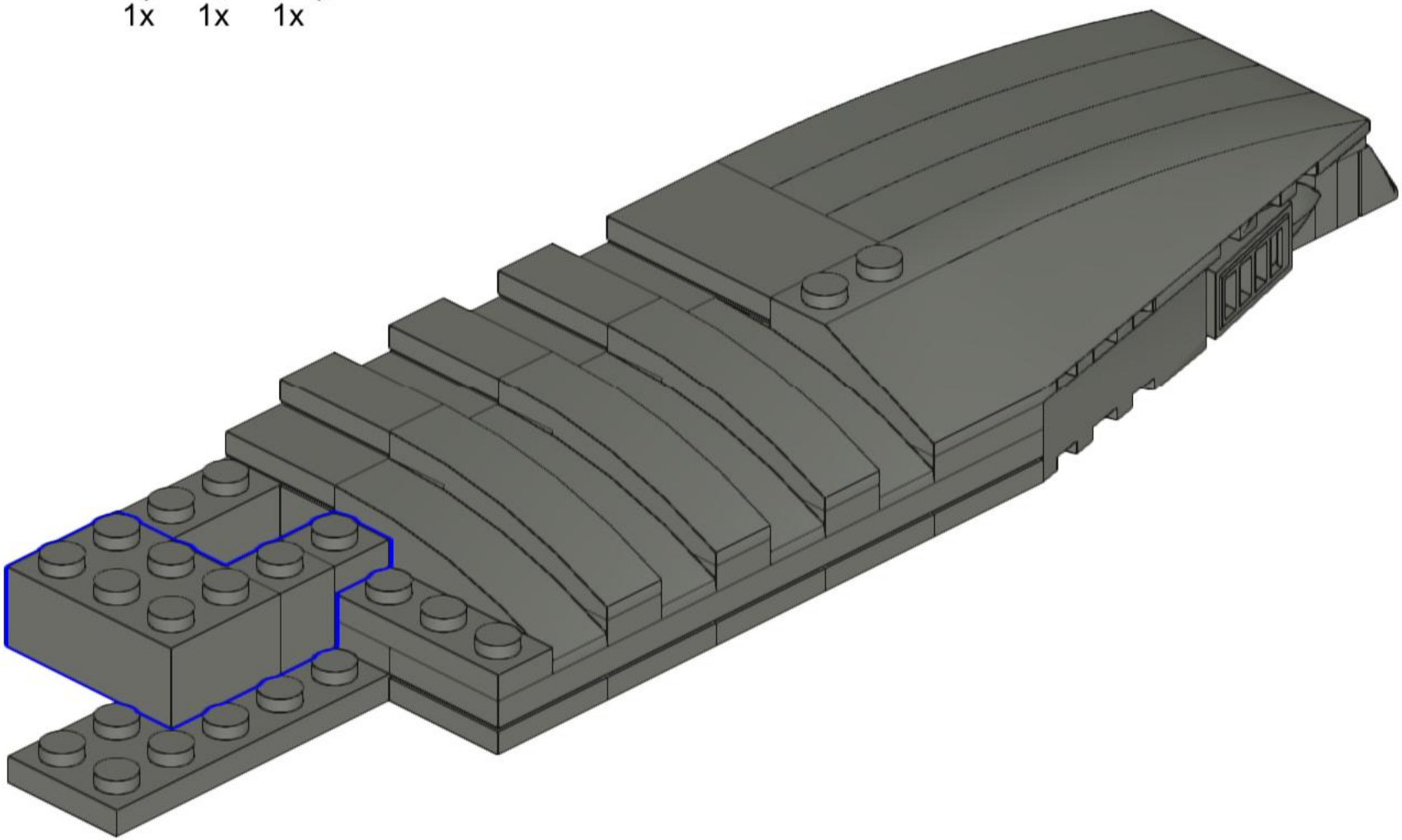

95

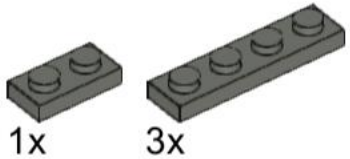

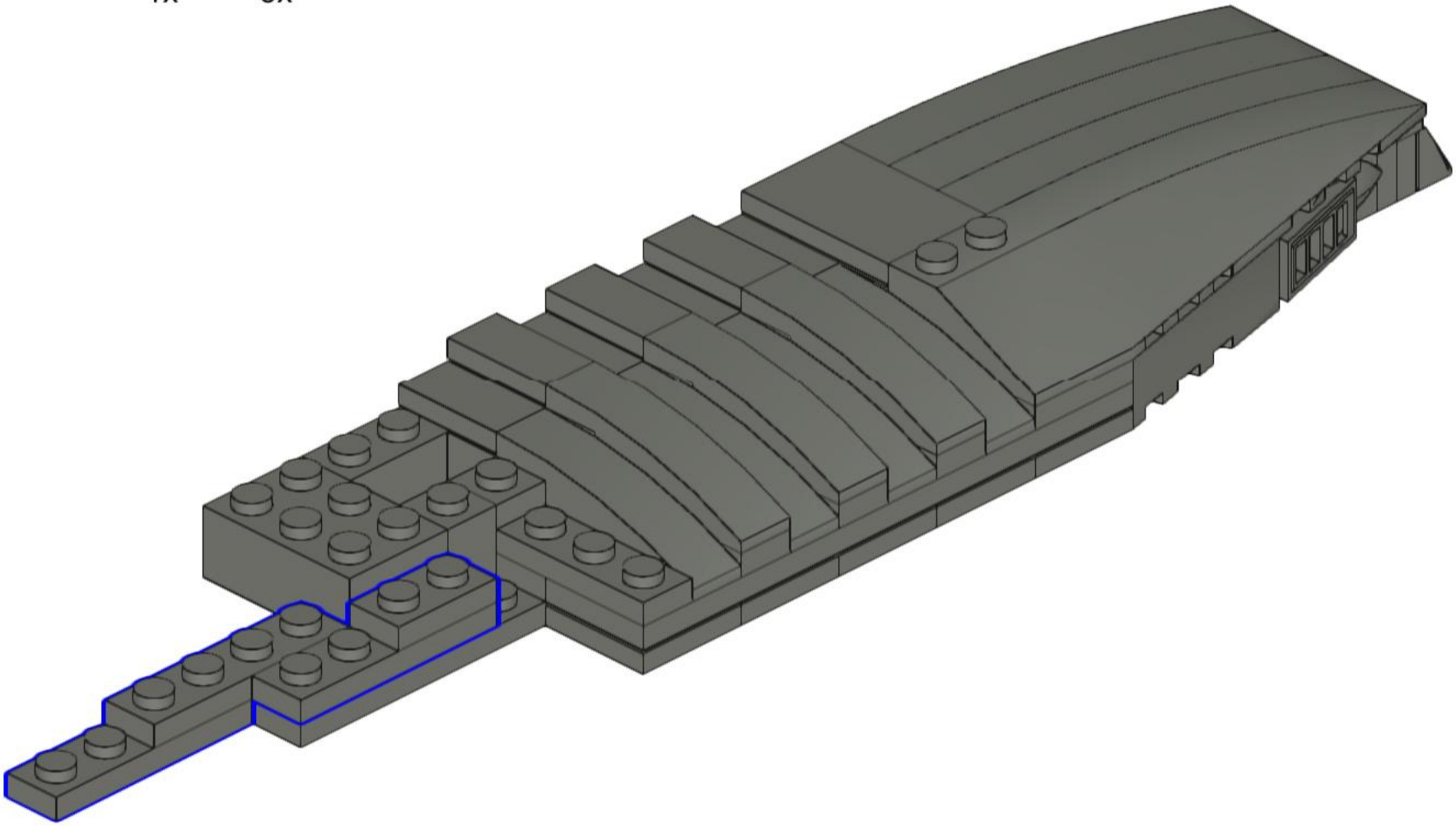

96

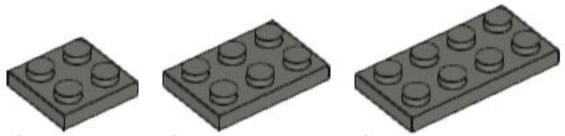

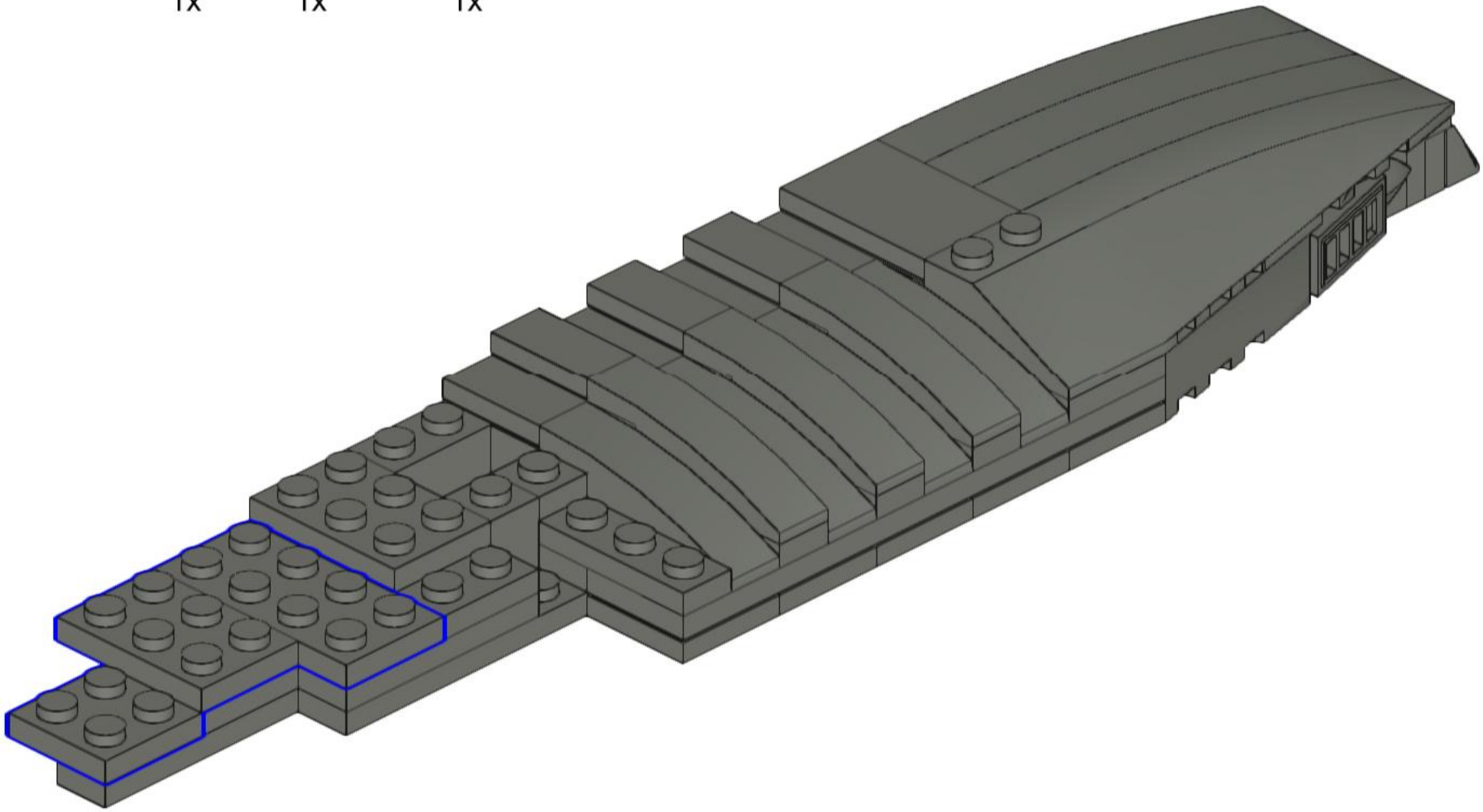

97

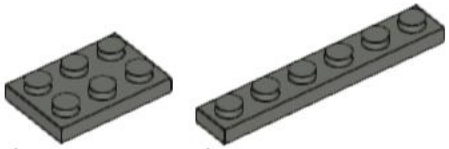

1x 1x

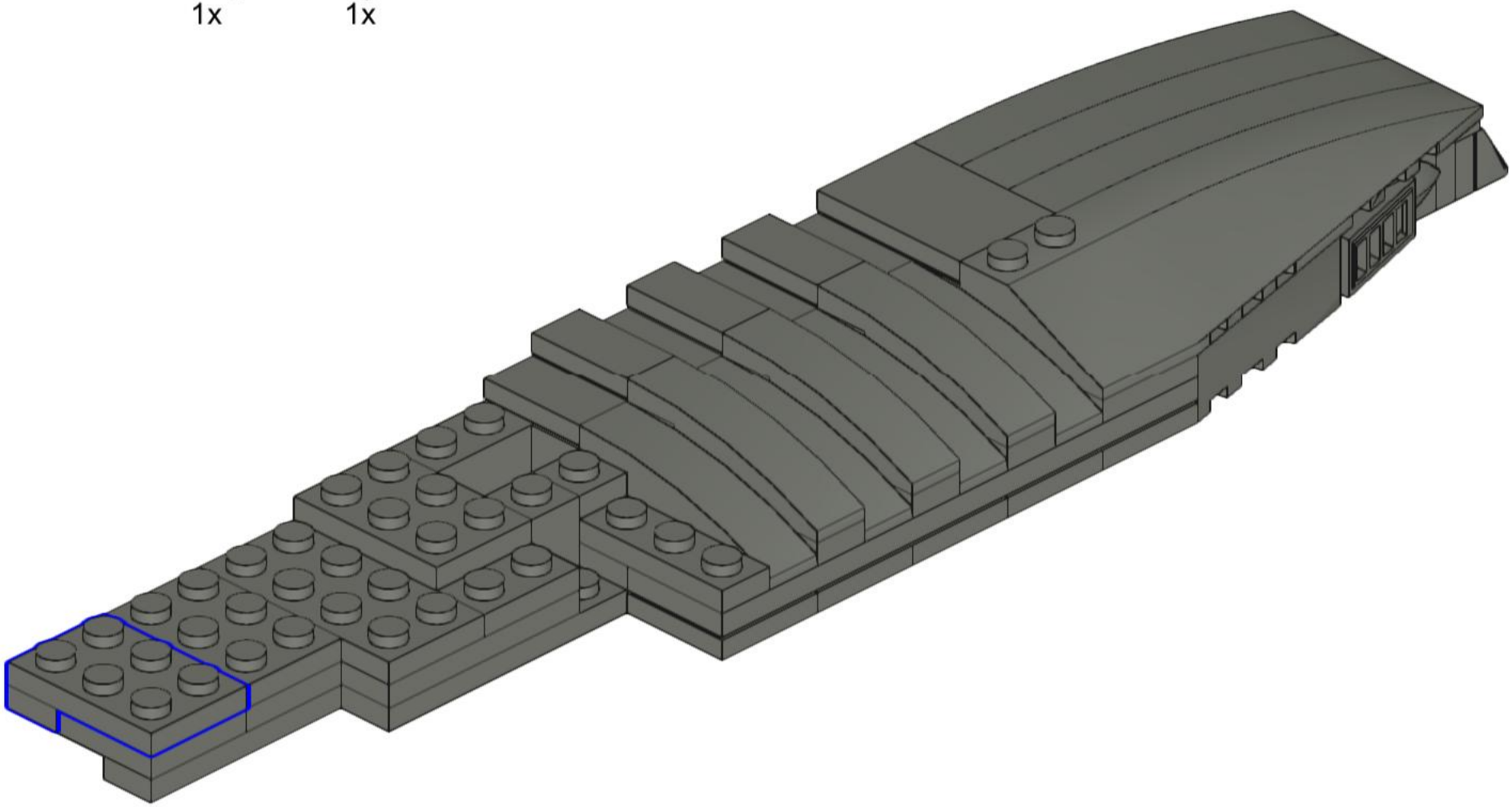

98

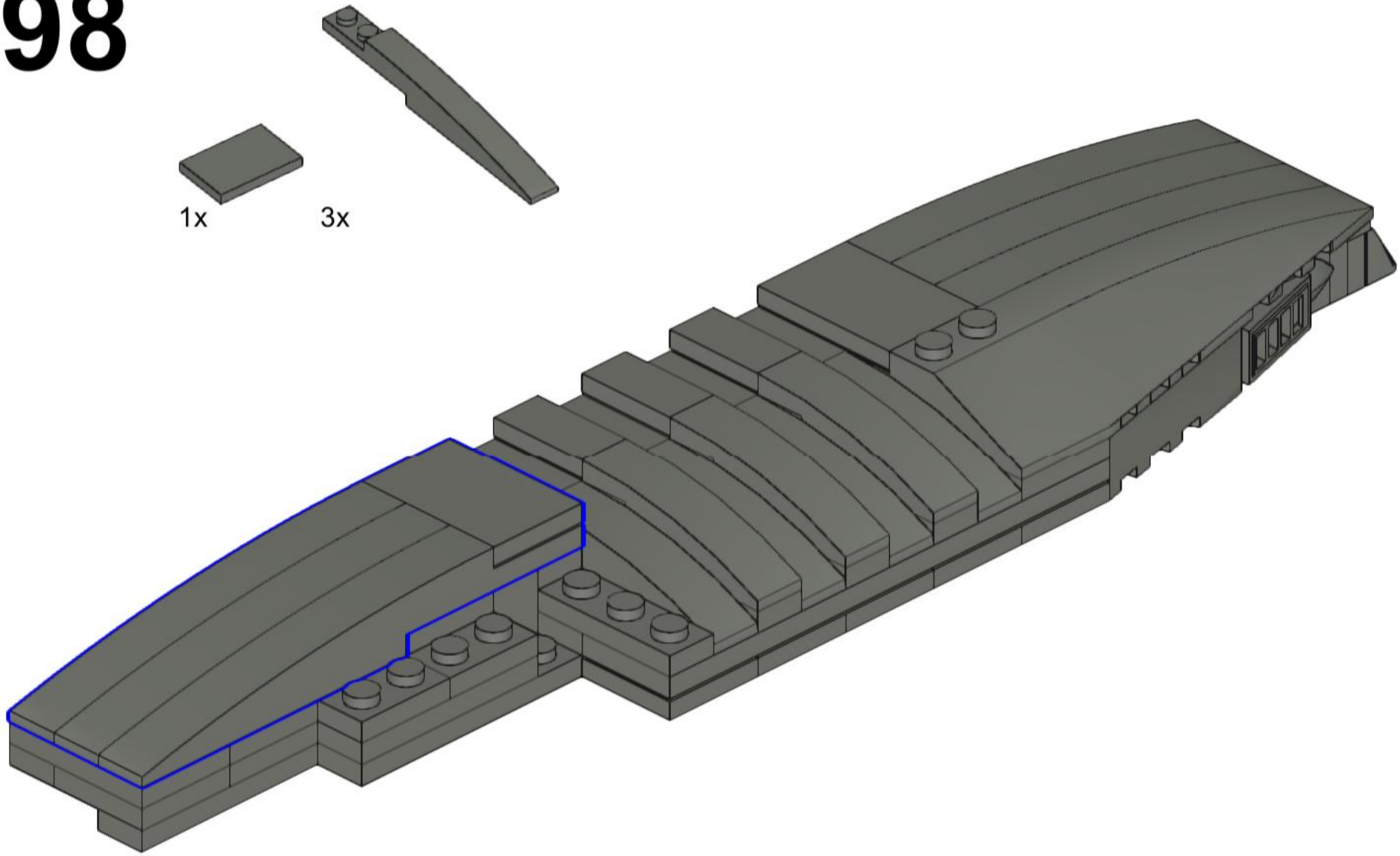

99

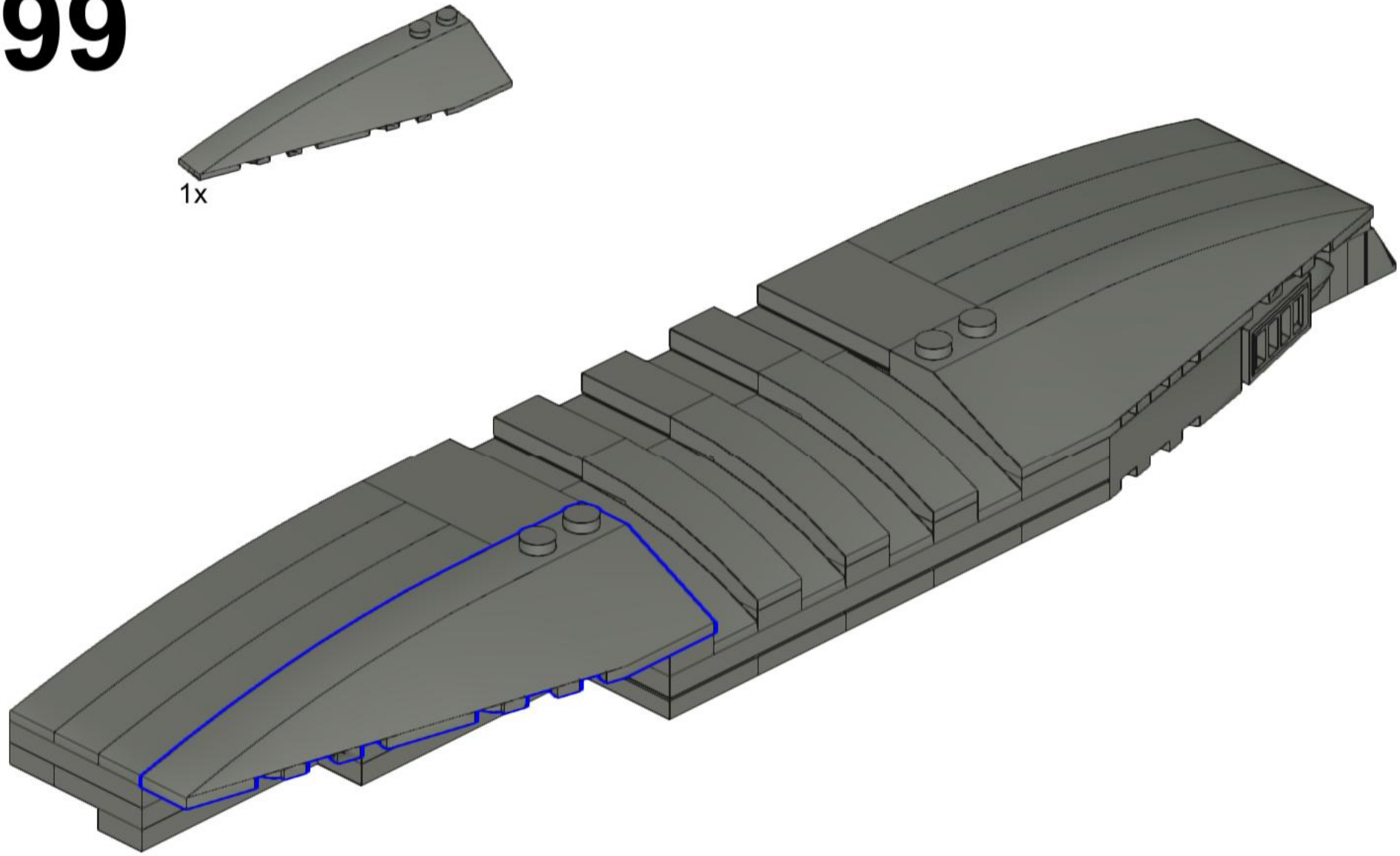

100

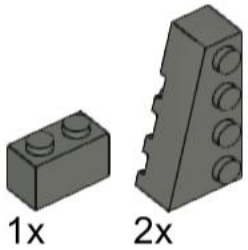

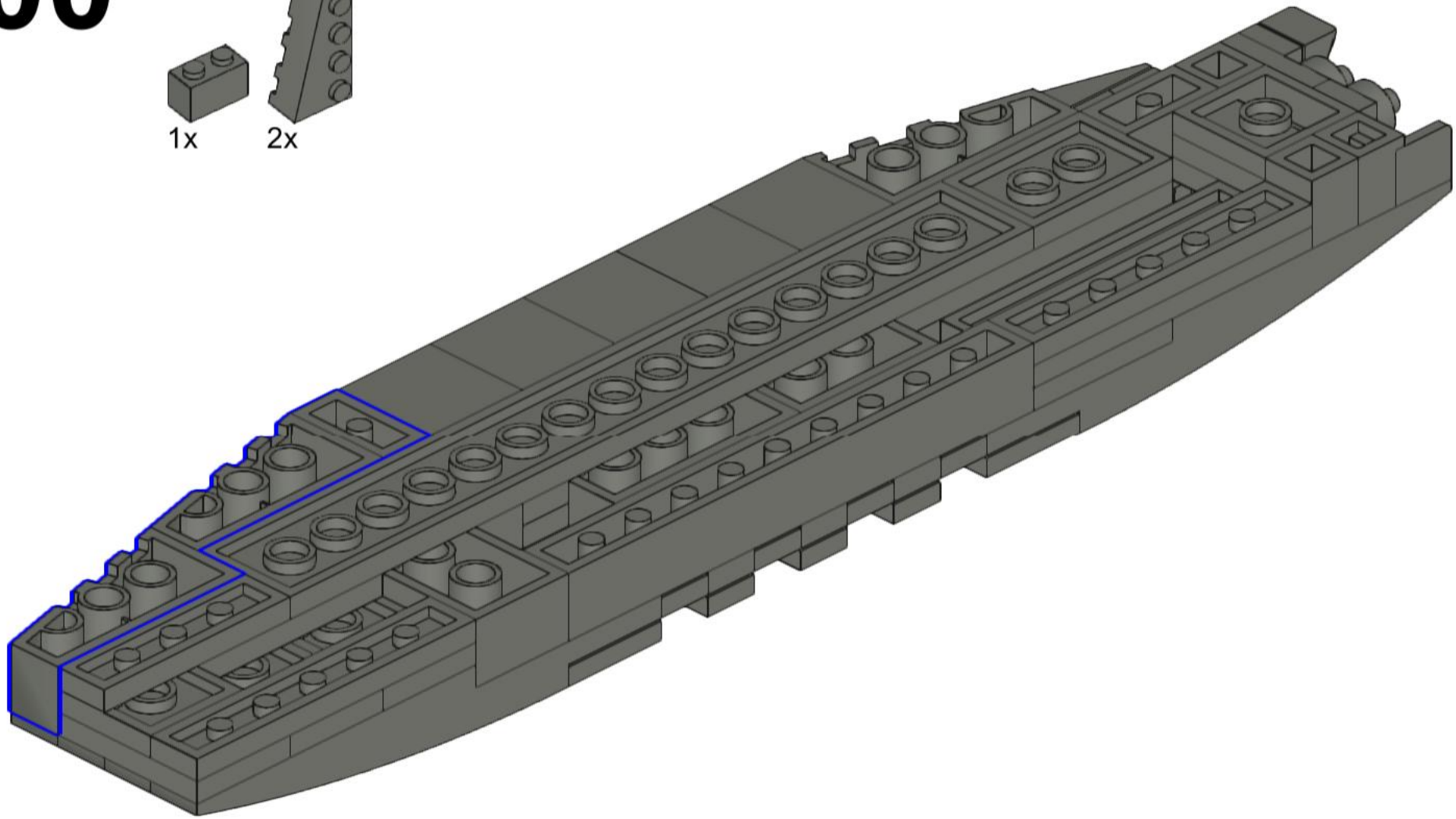

101

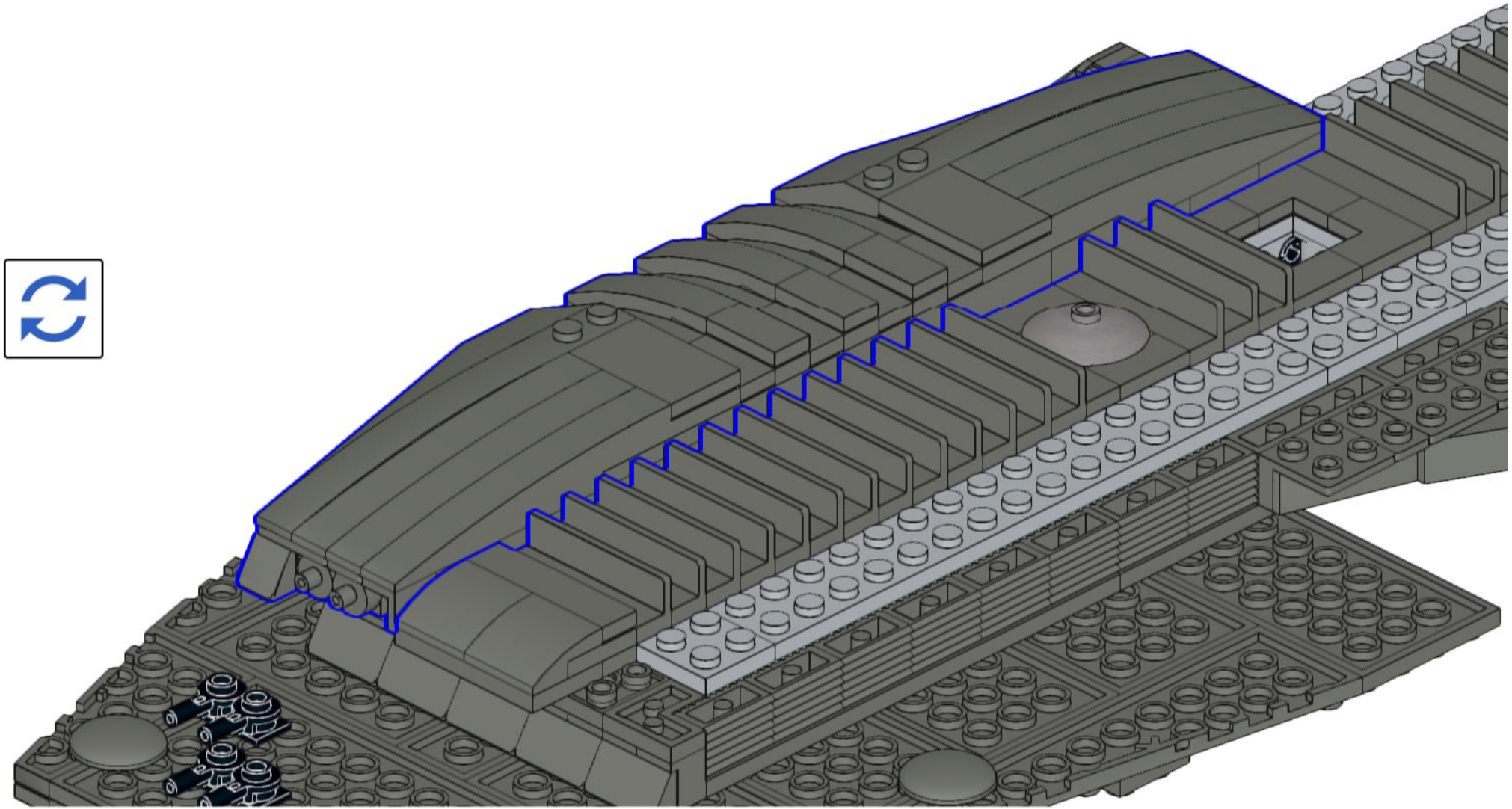

102

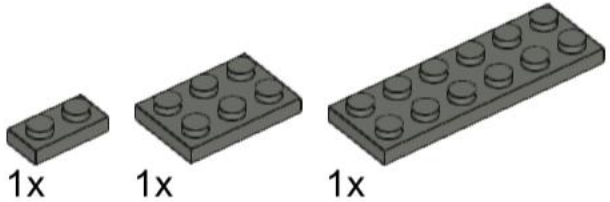

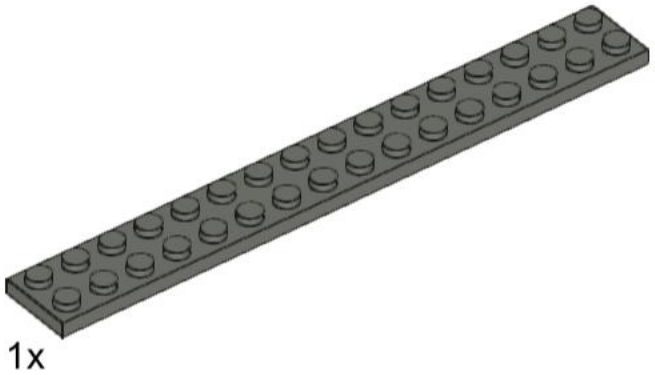

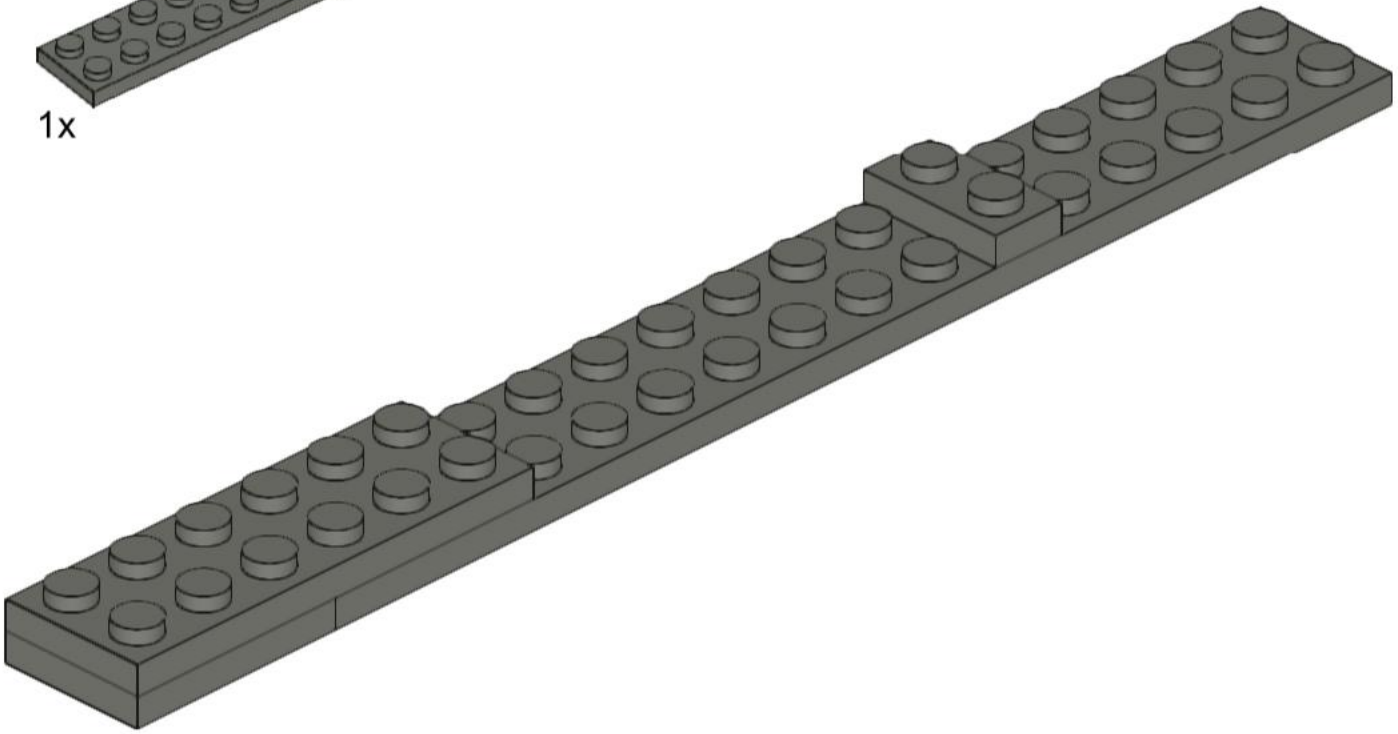

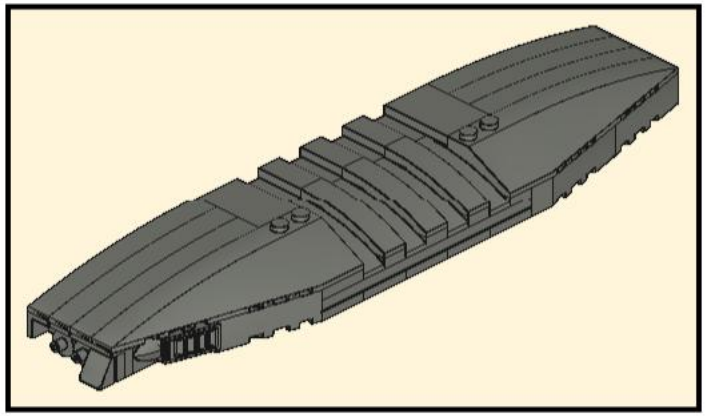

103

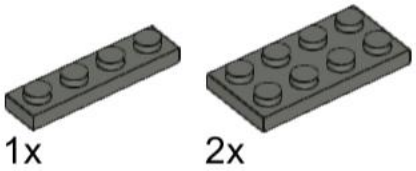

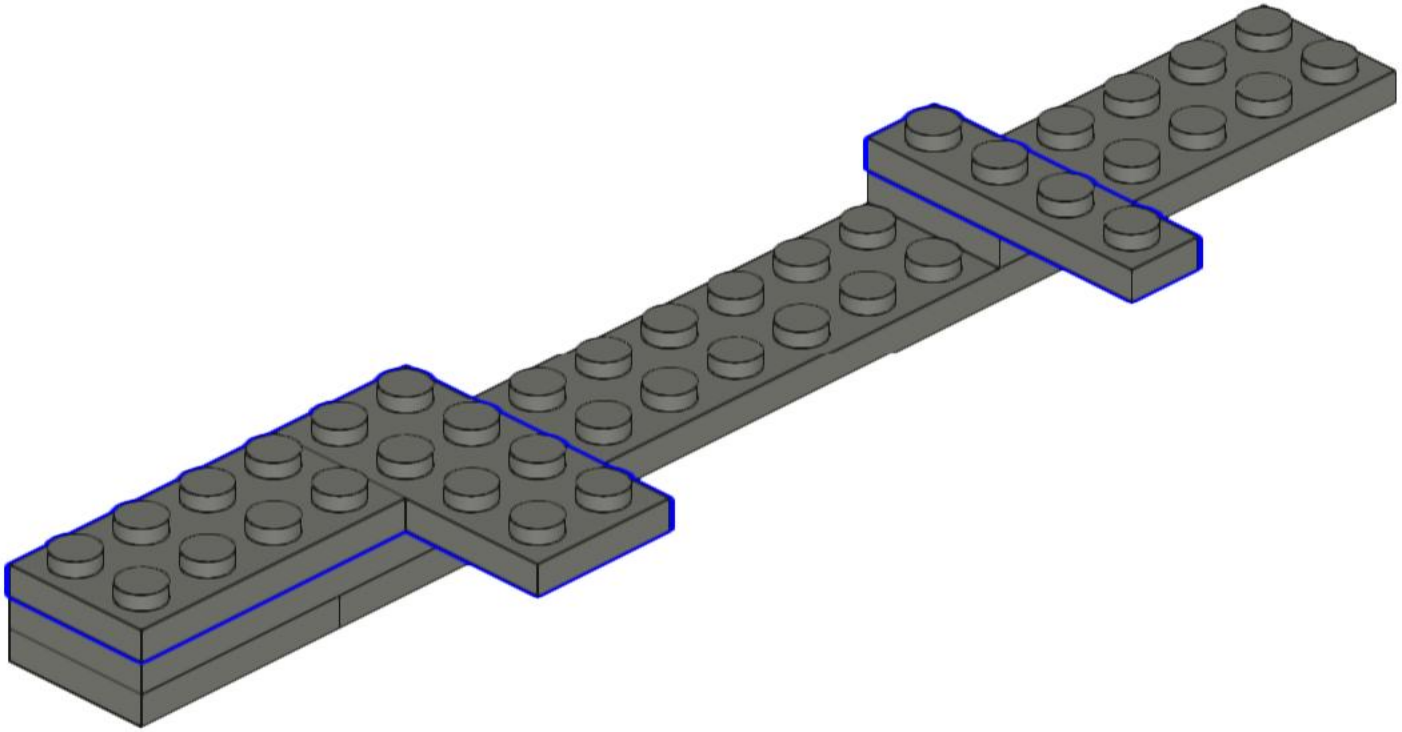

104

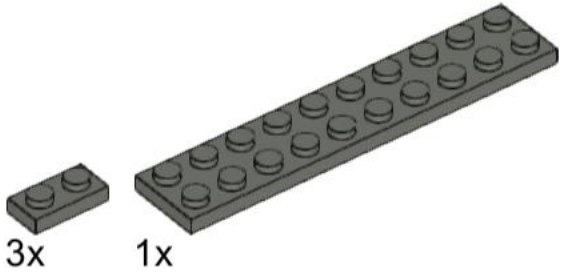

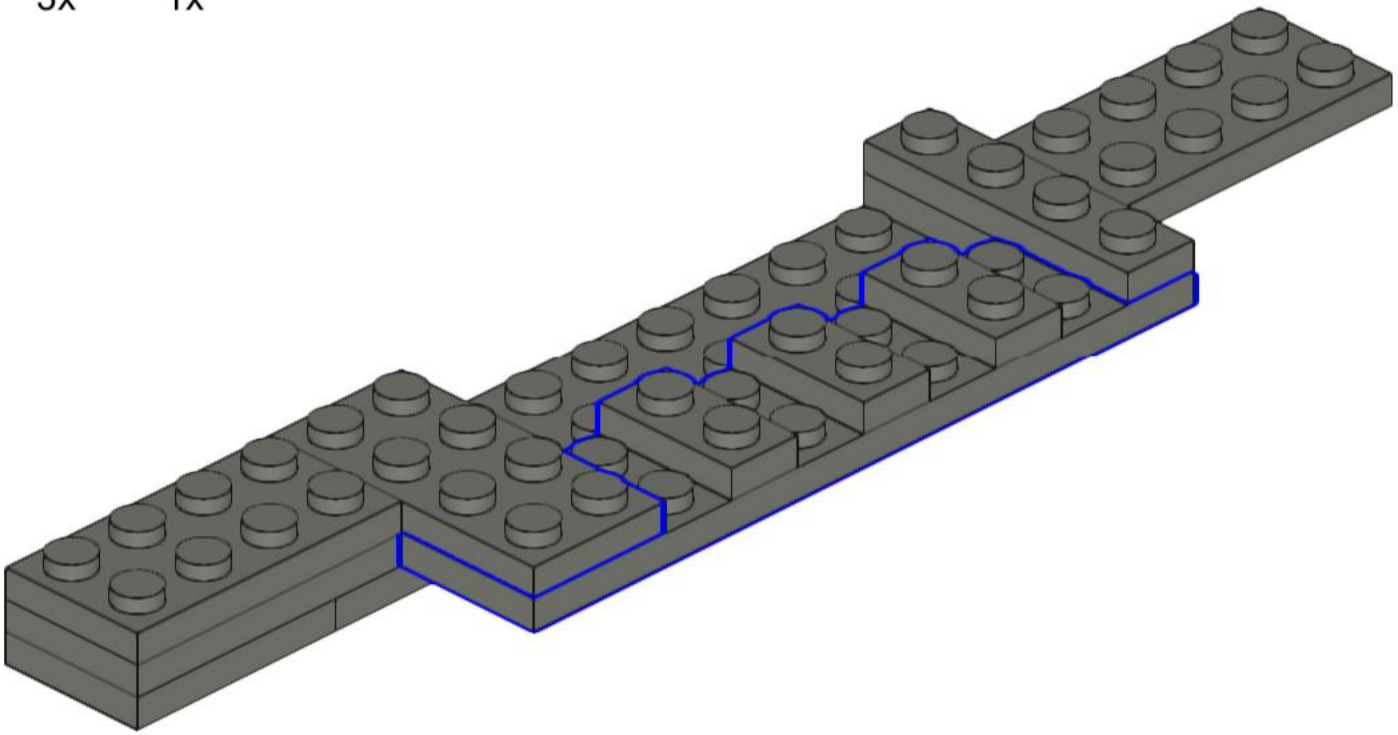

105

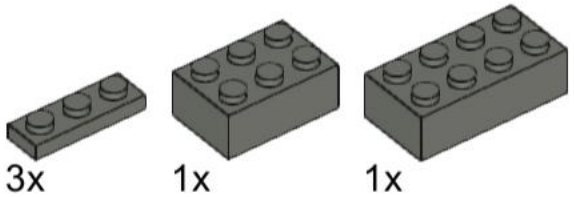

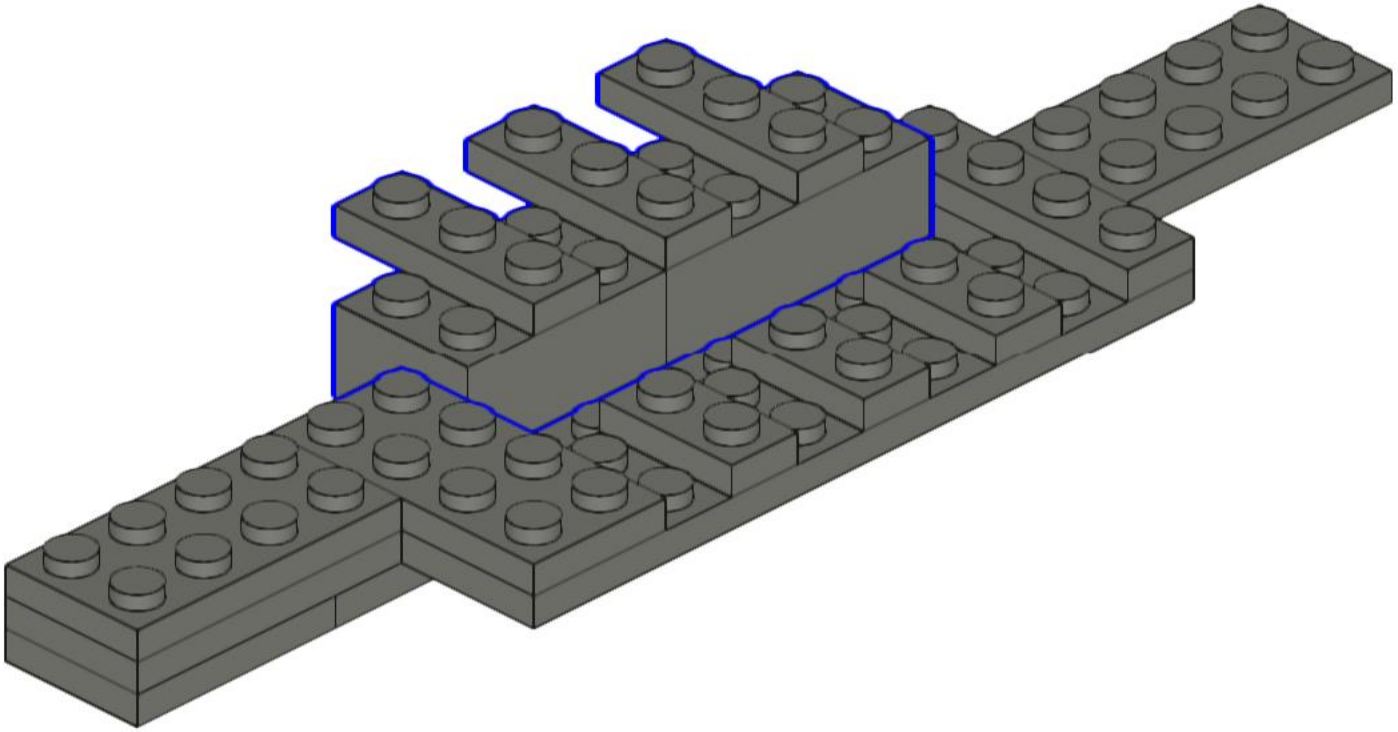

106

7x

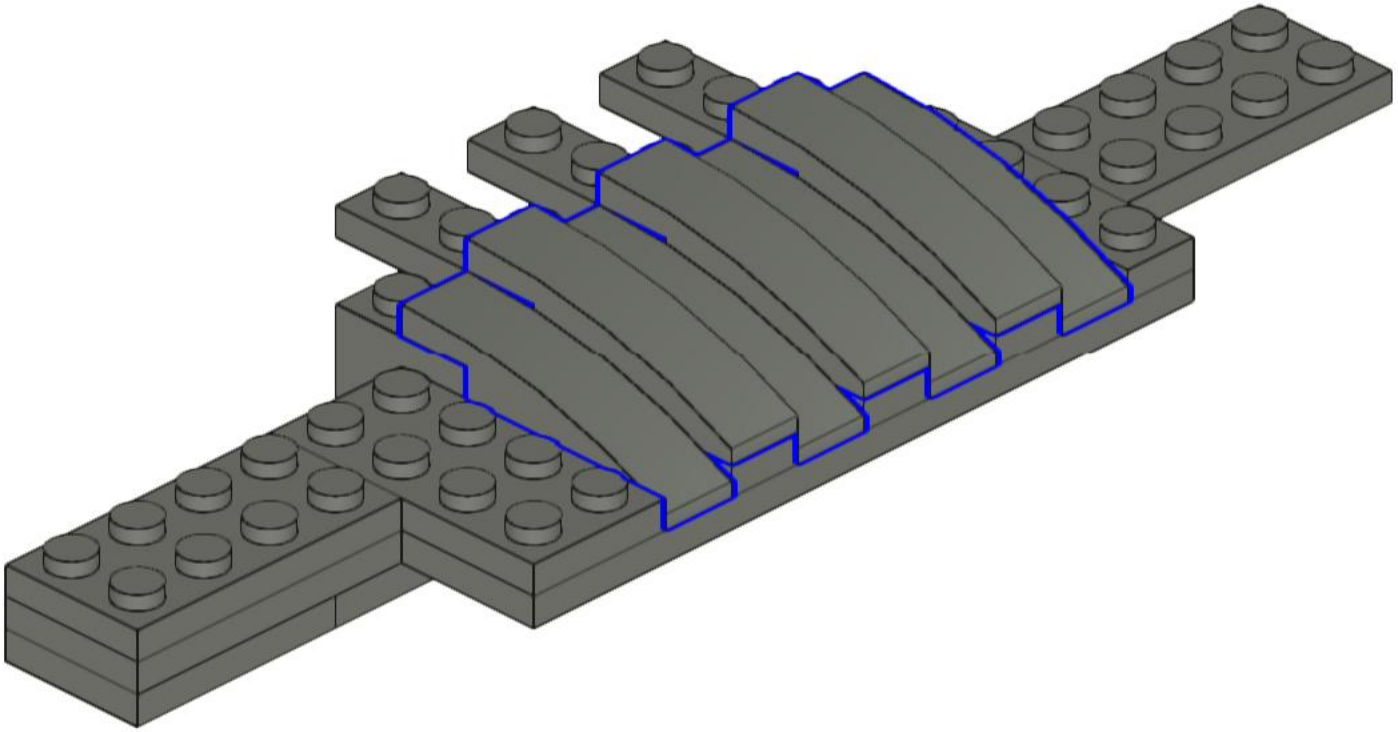

107

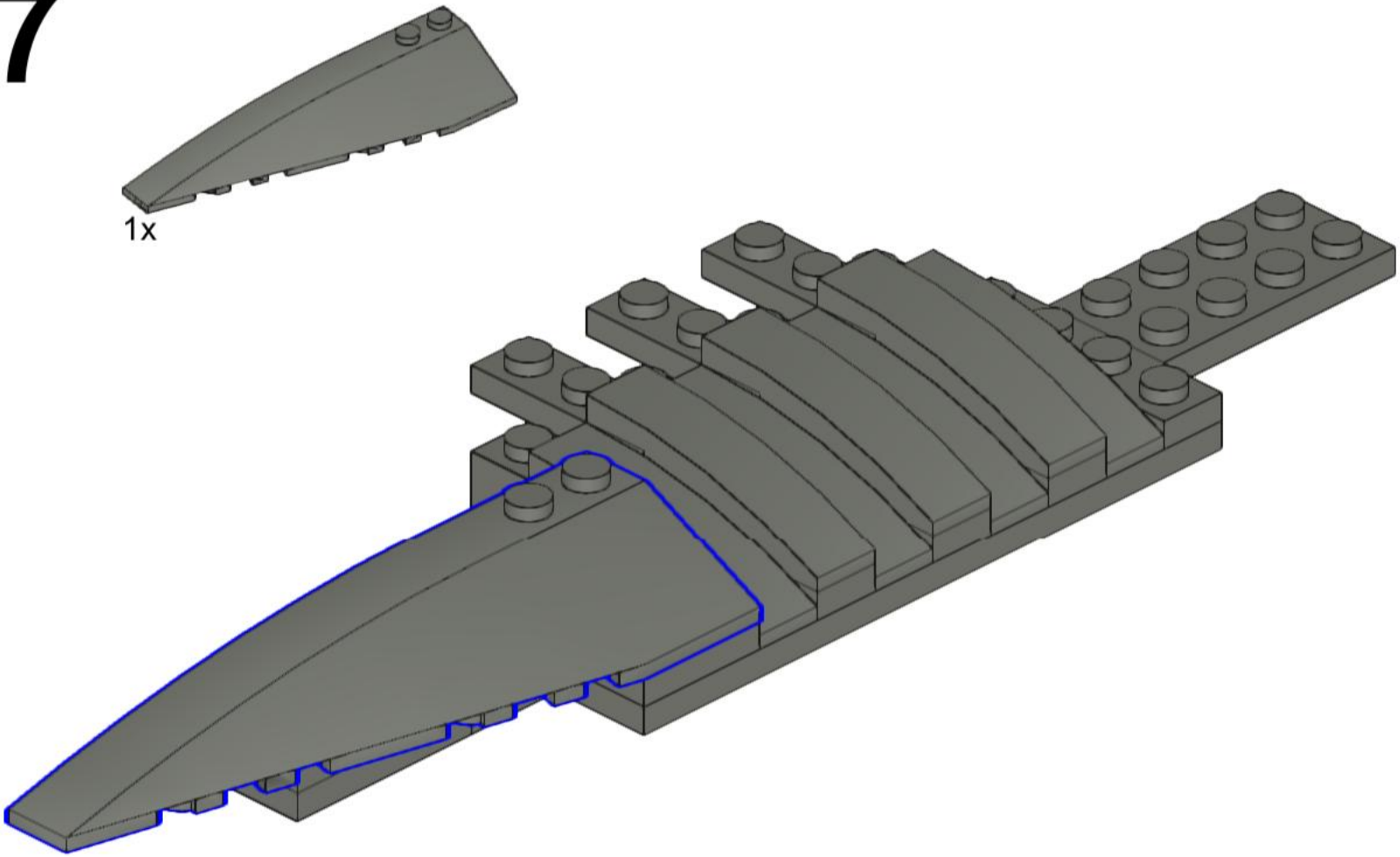

108

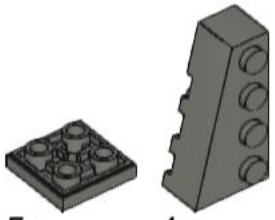

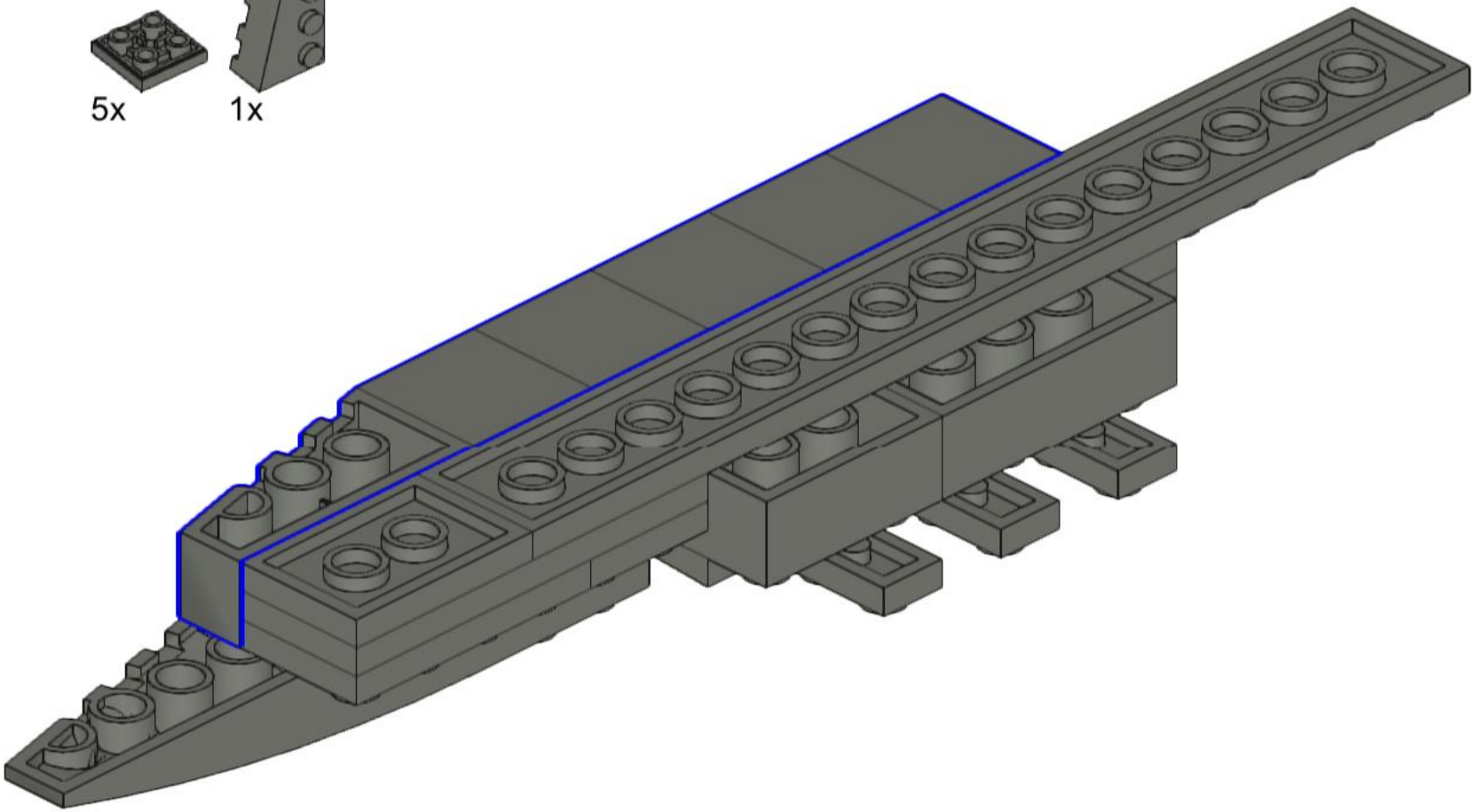

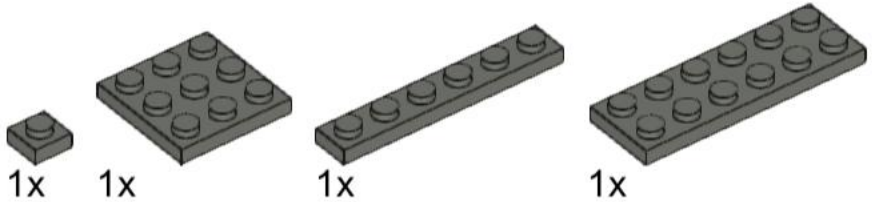

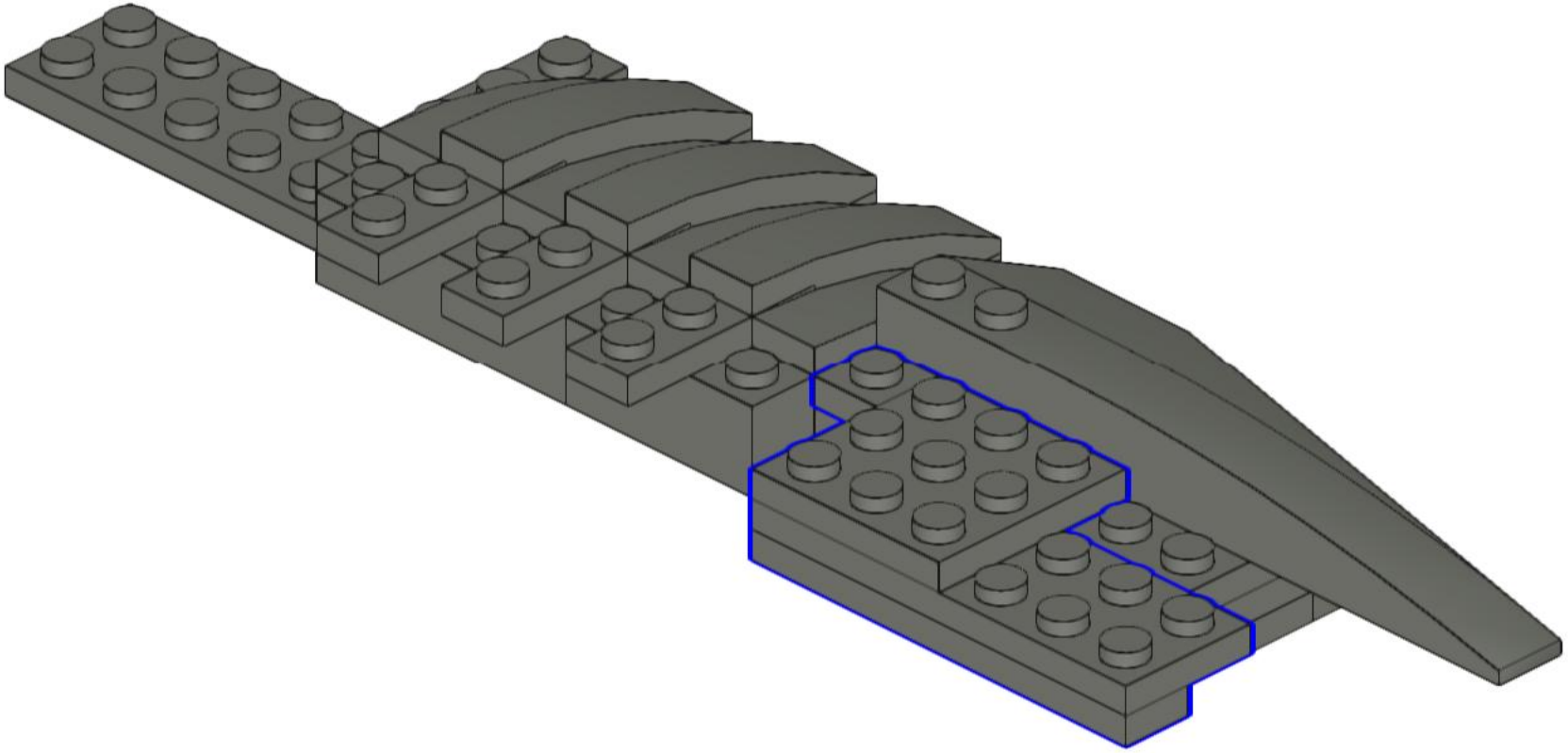

109

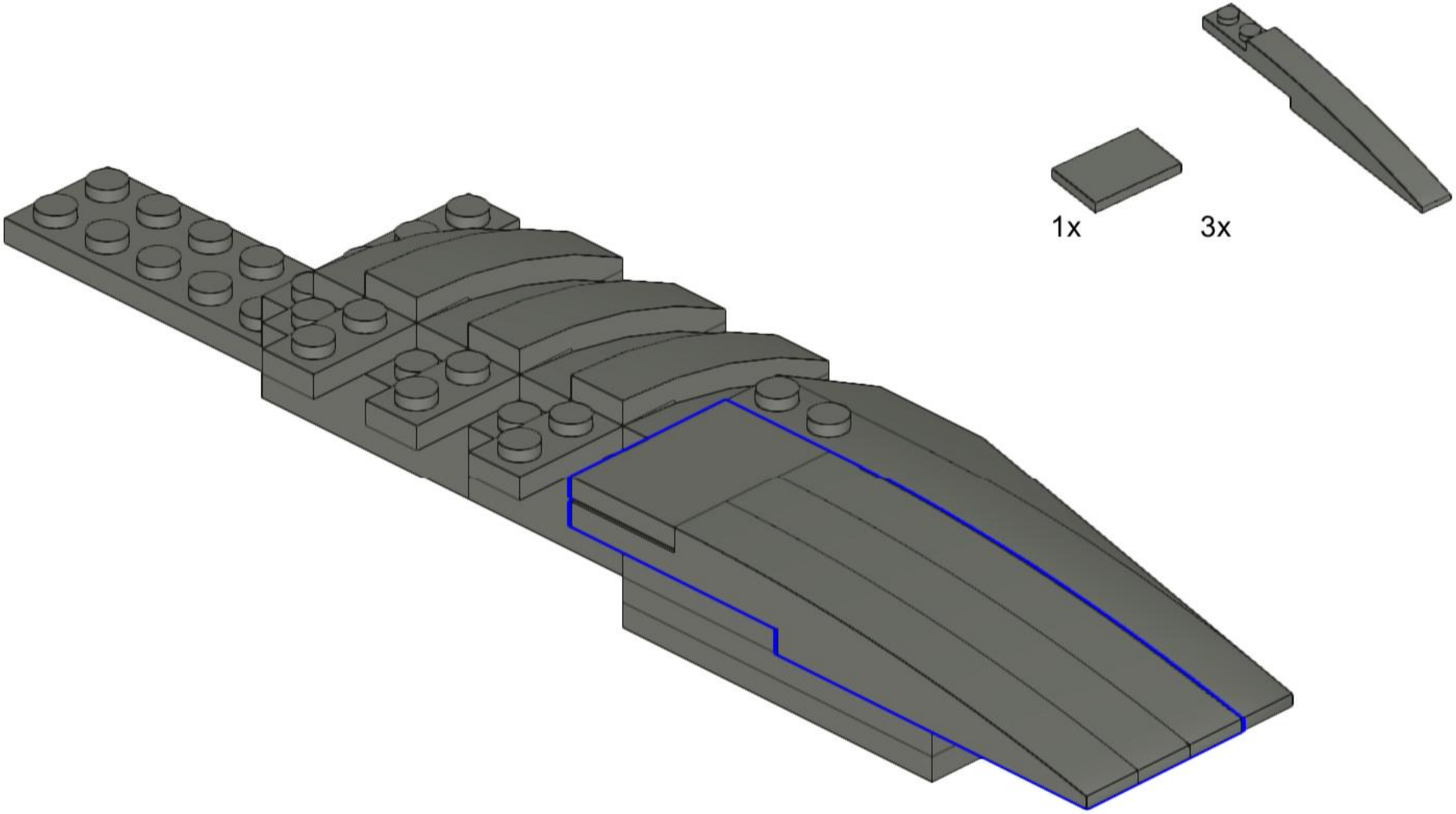

110

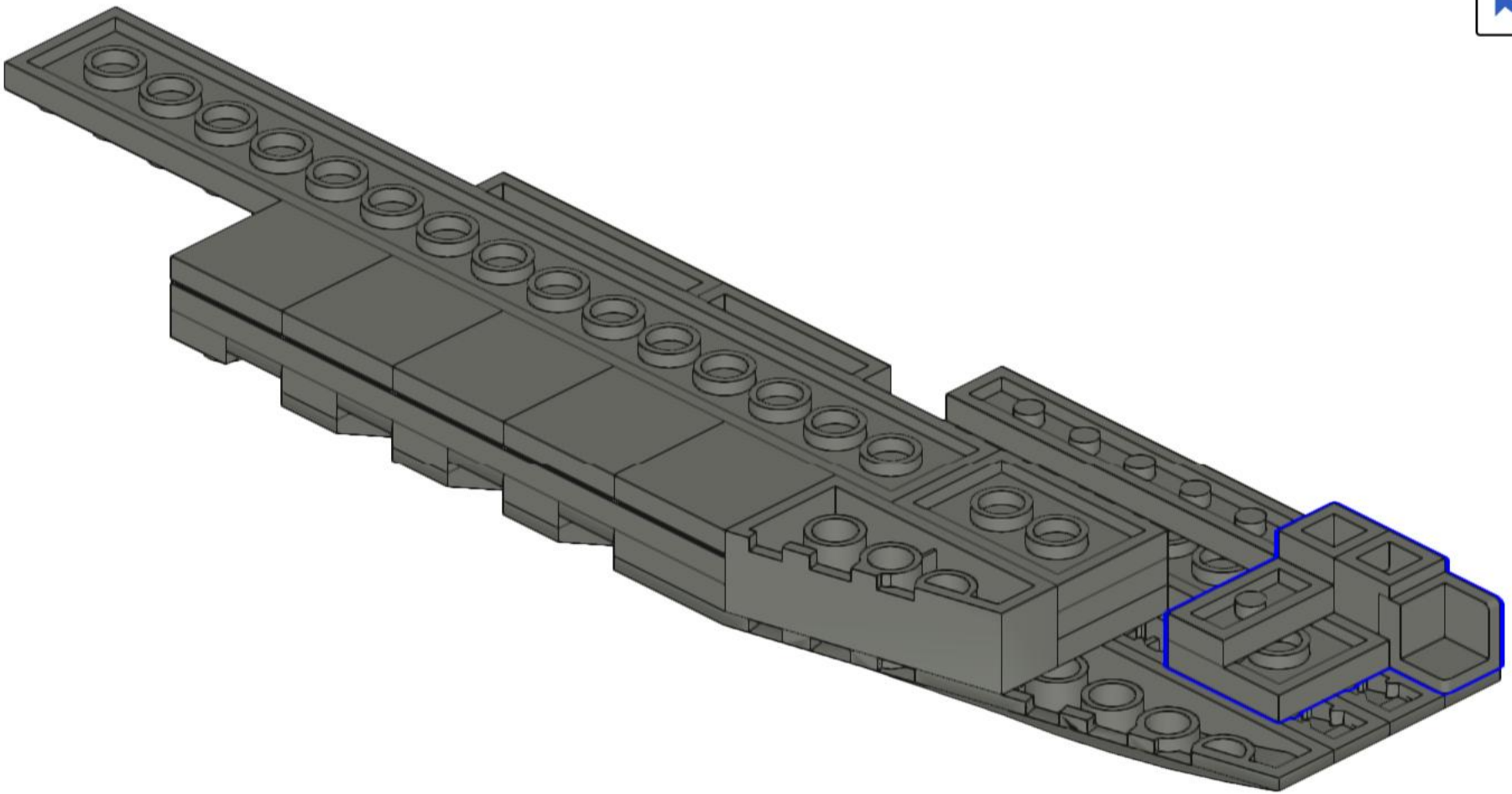

111

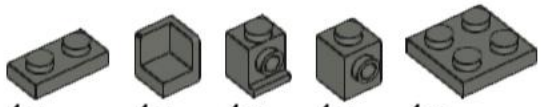

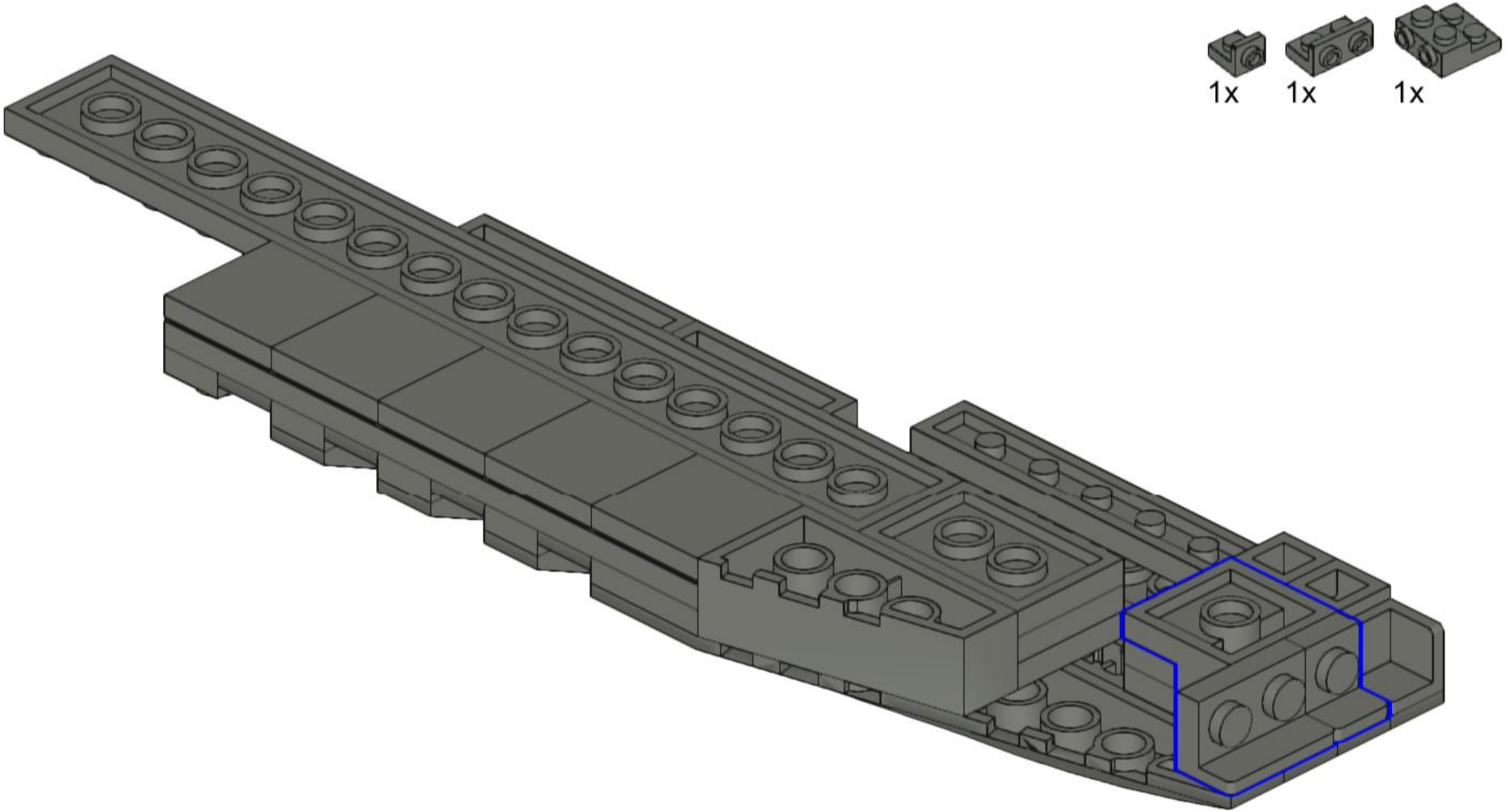

112

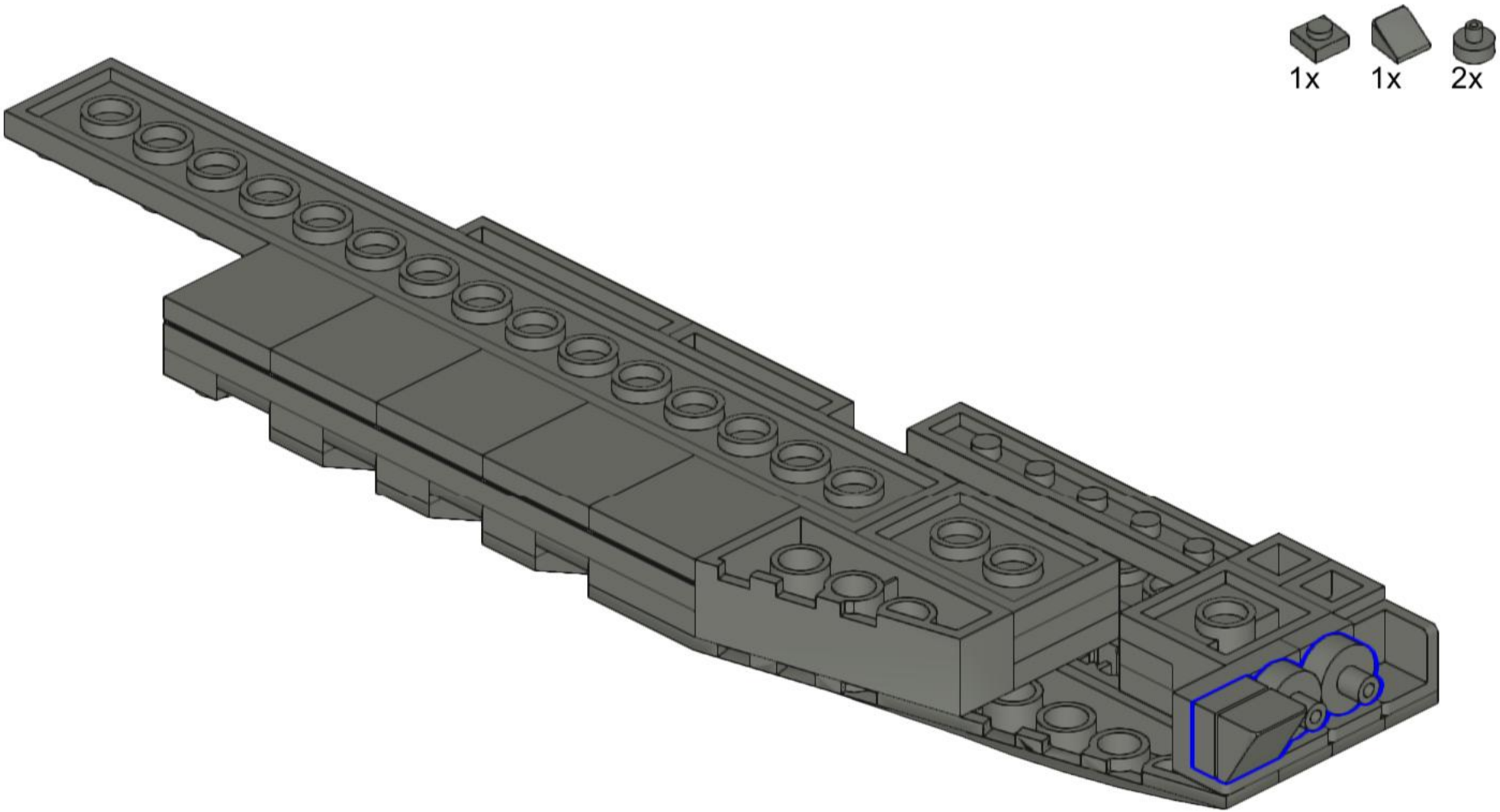

113

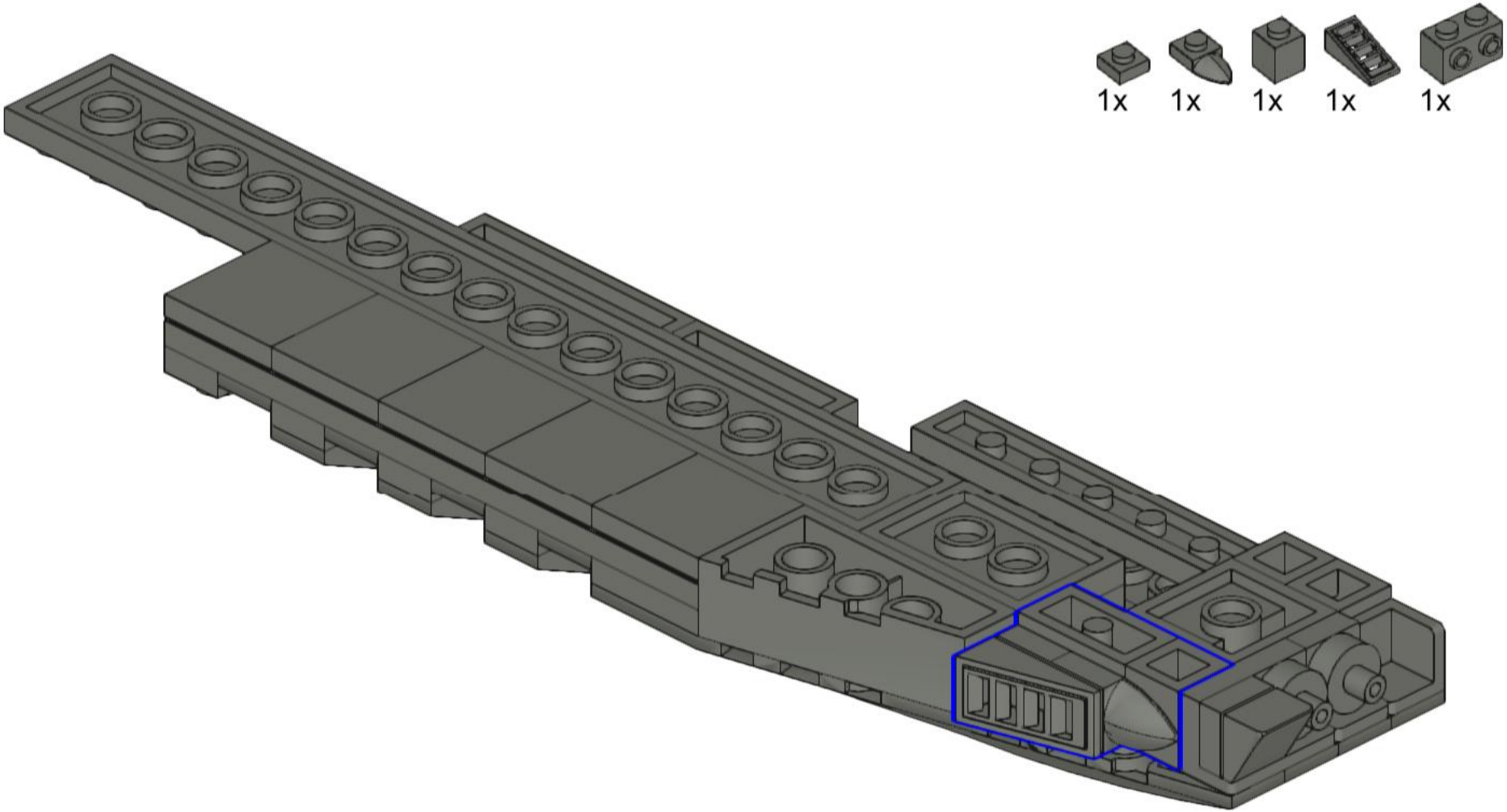

114

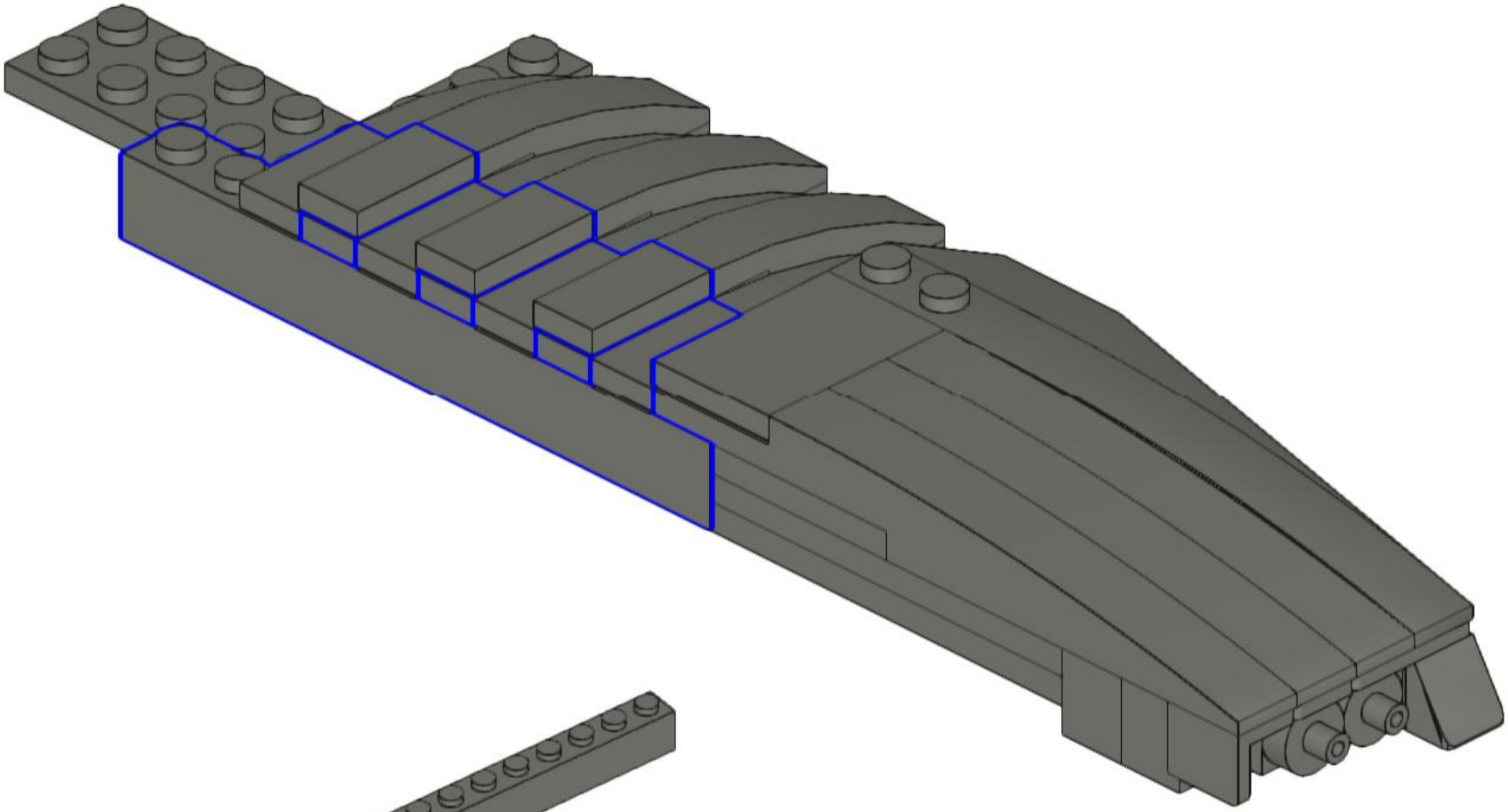

115

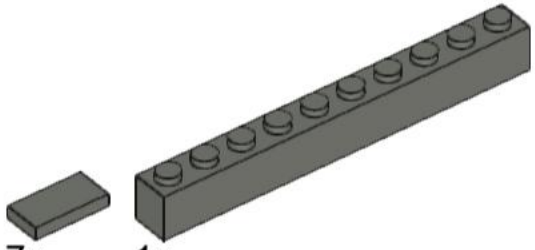

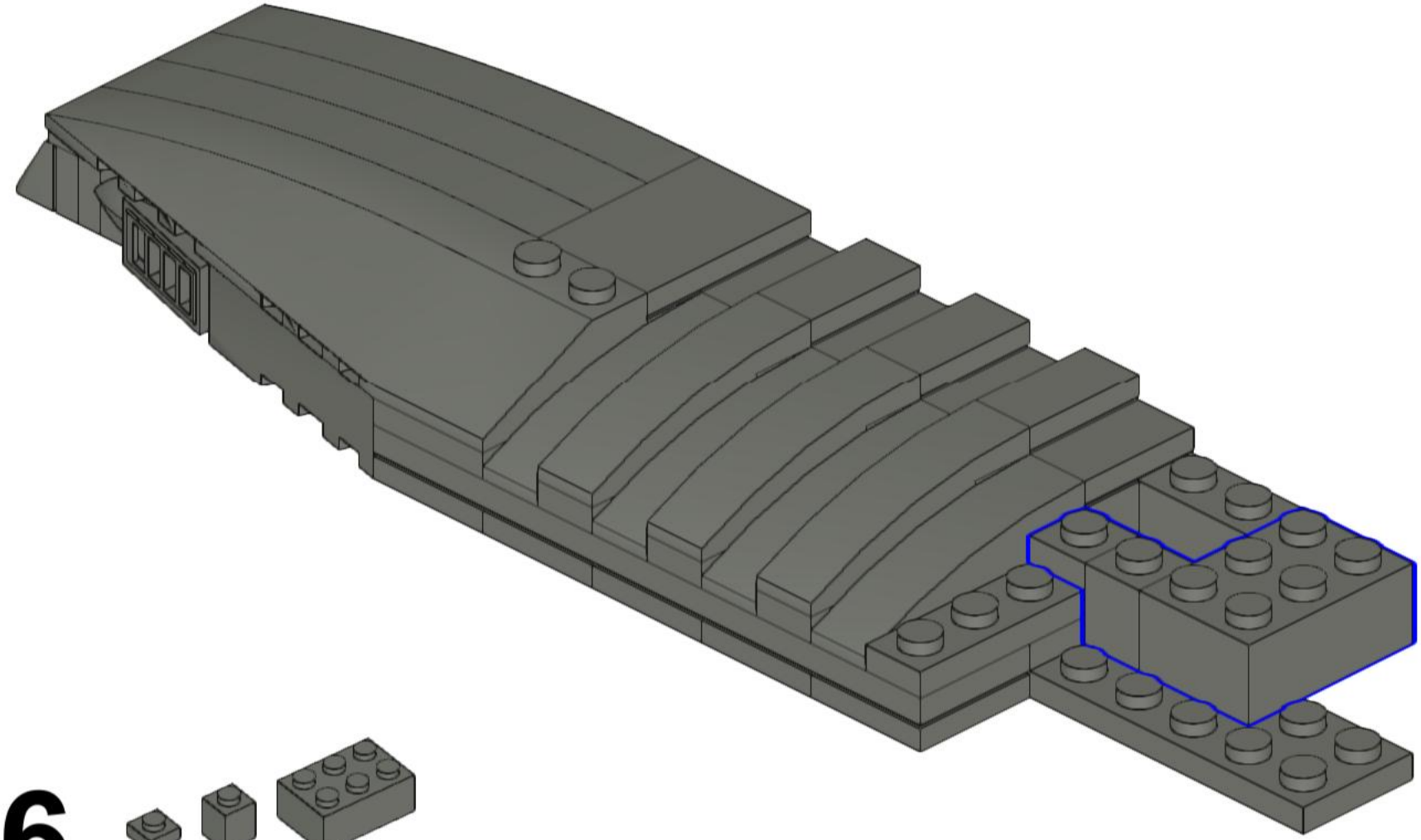

116

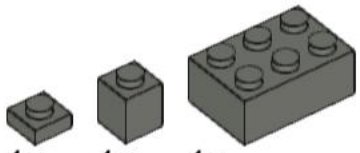

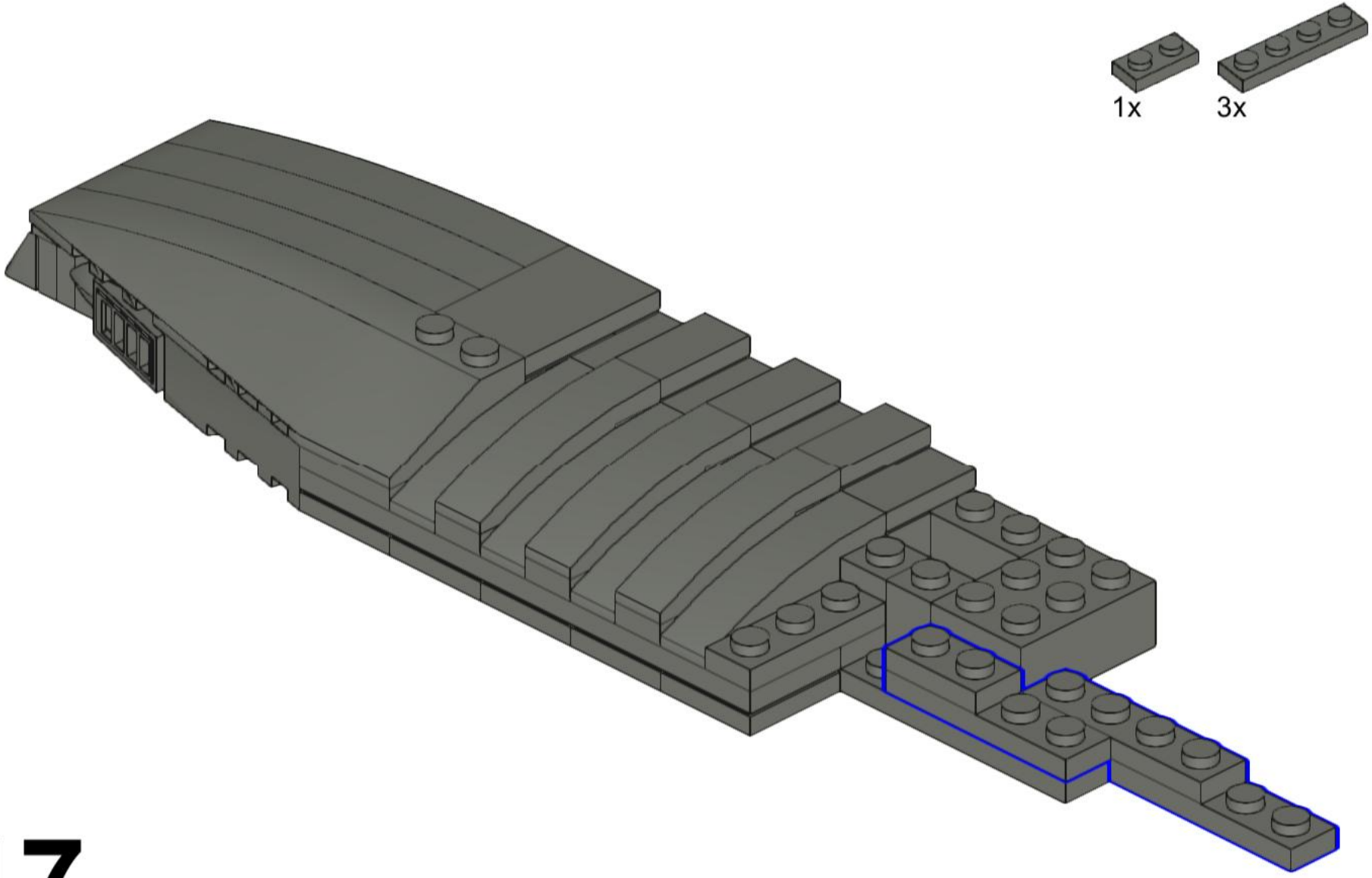

117

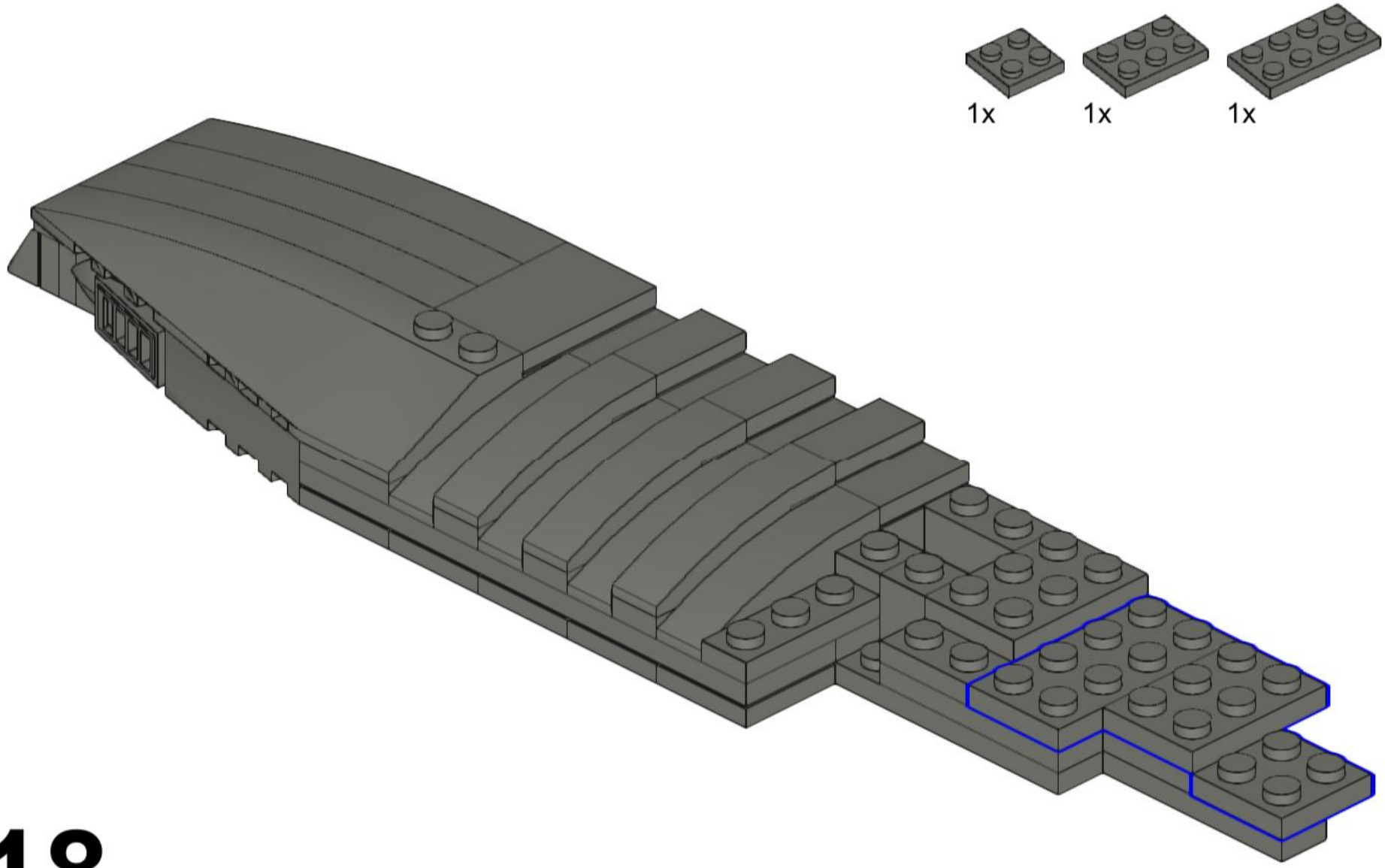

118

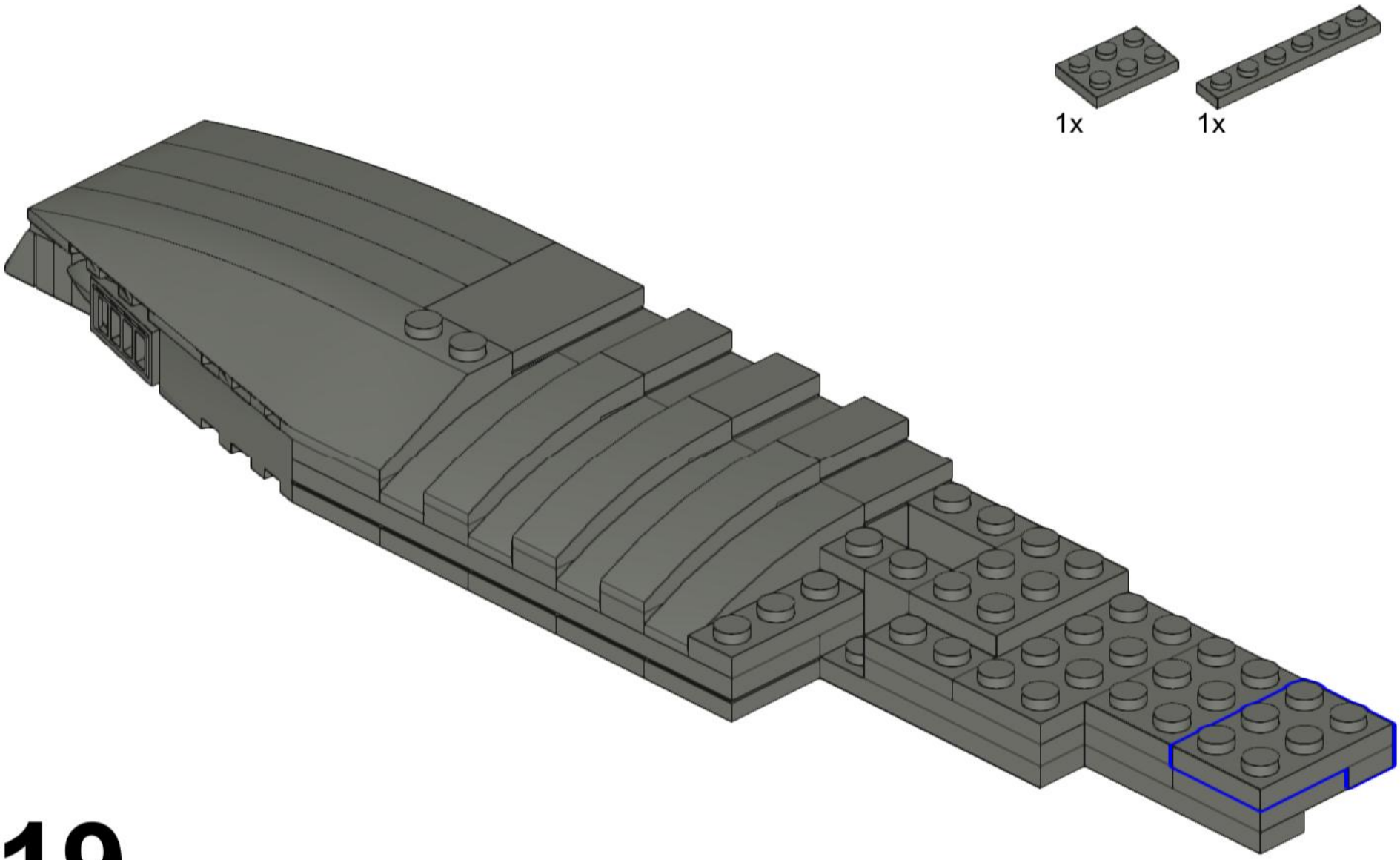

119

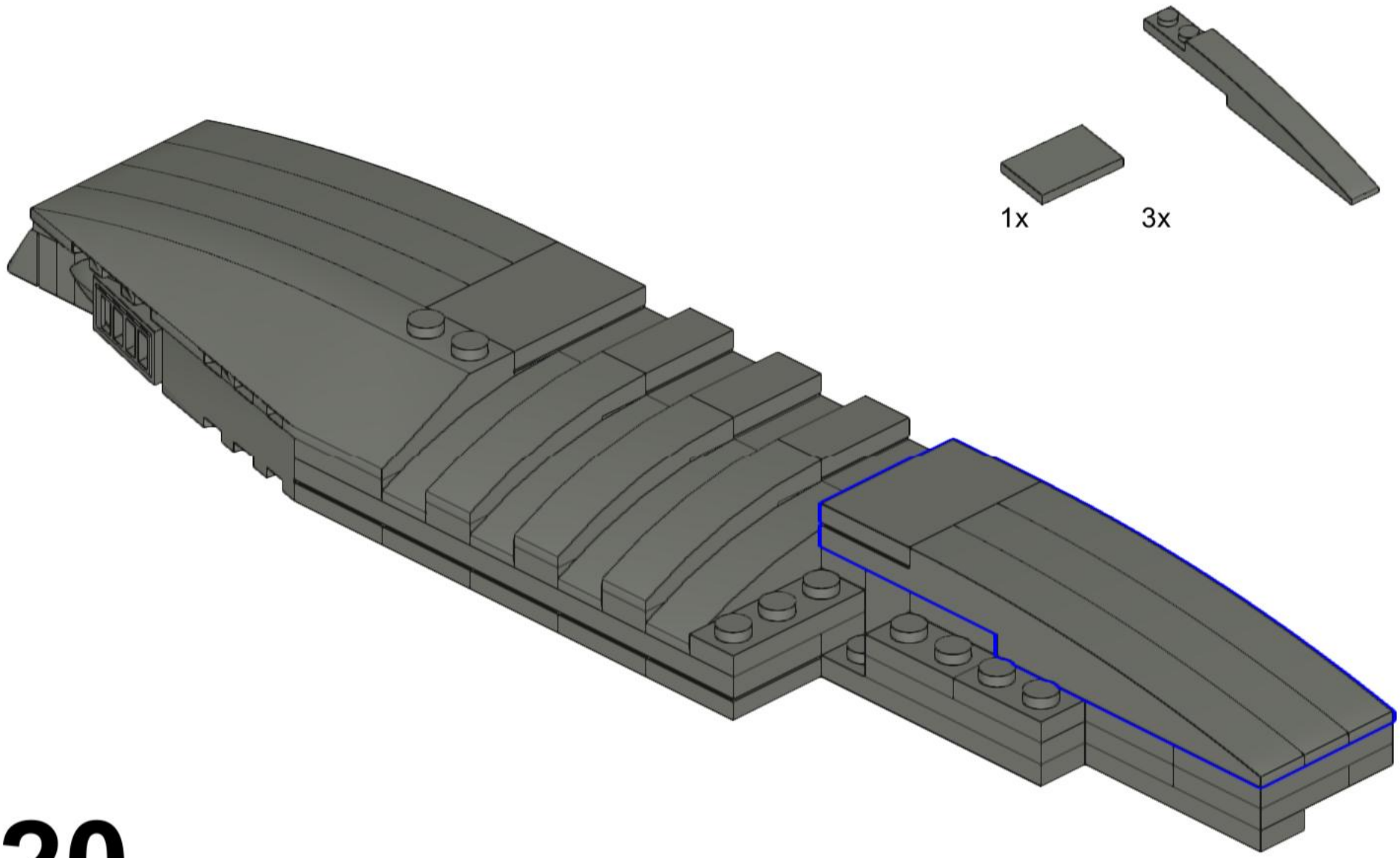

120

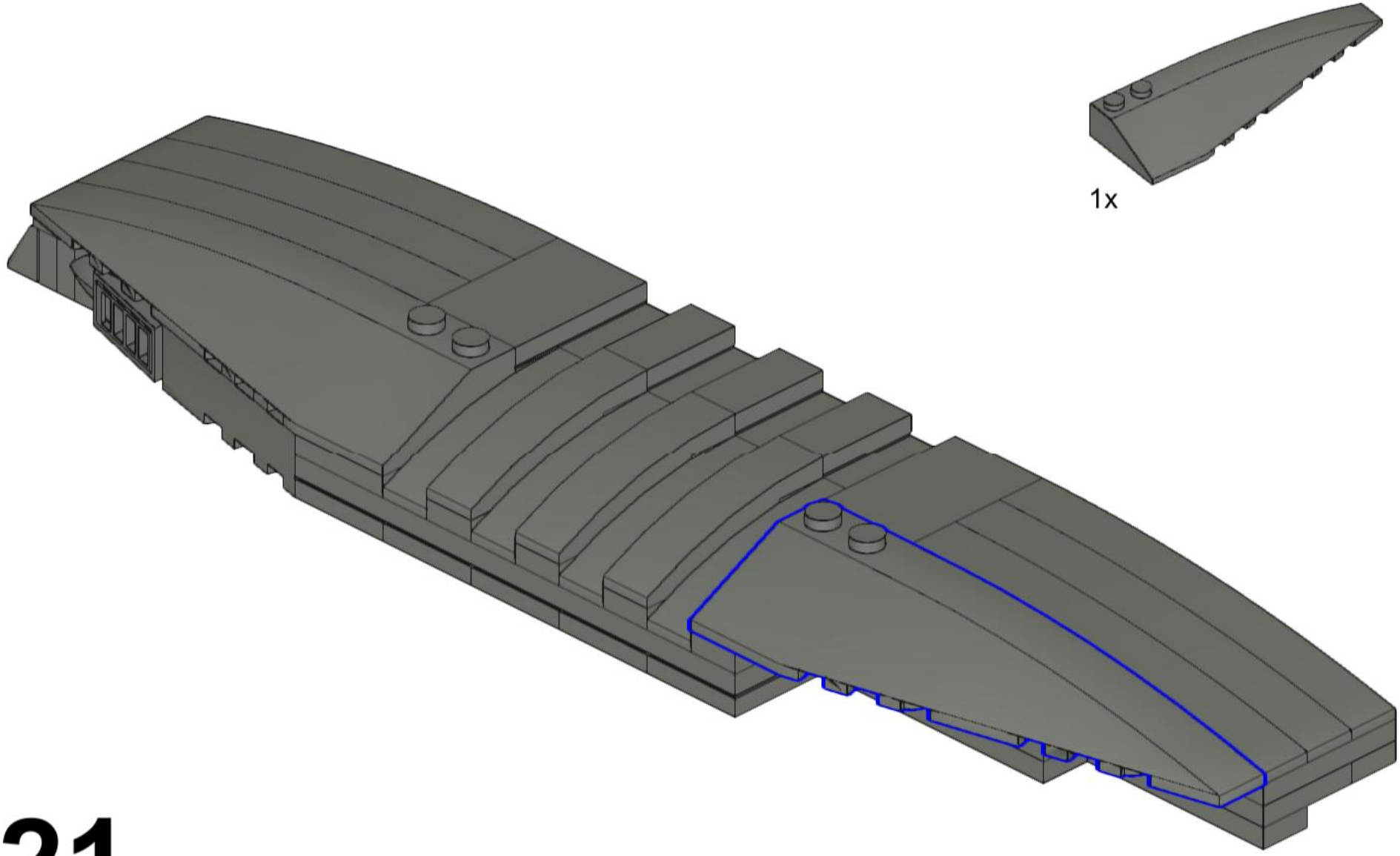

121

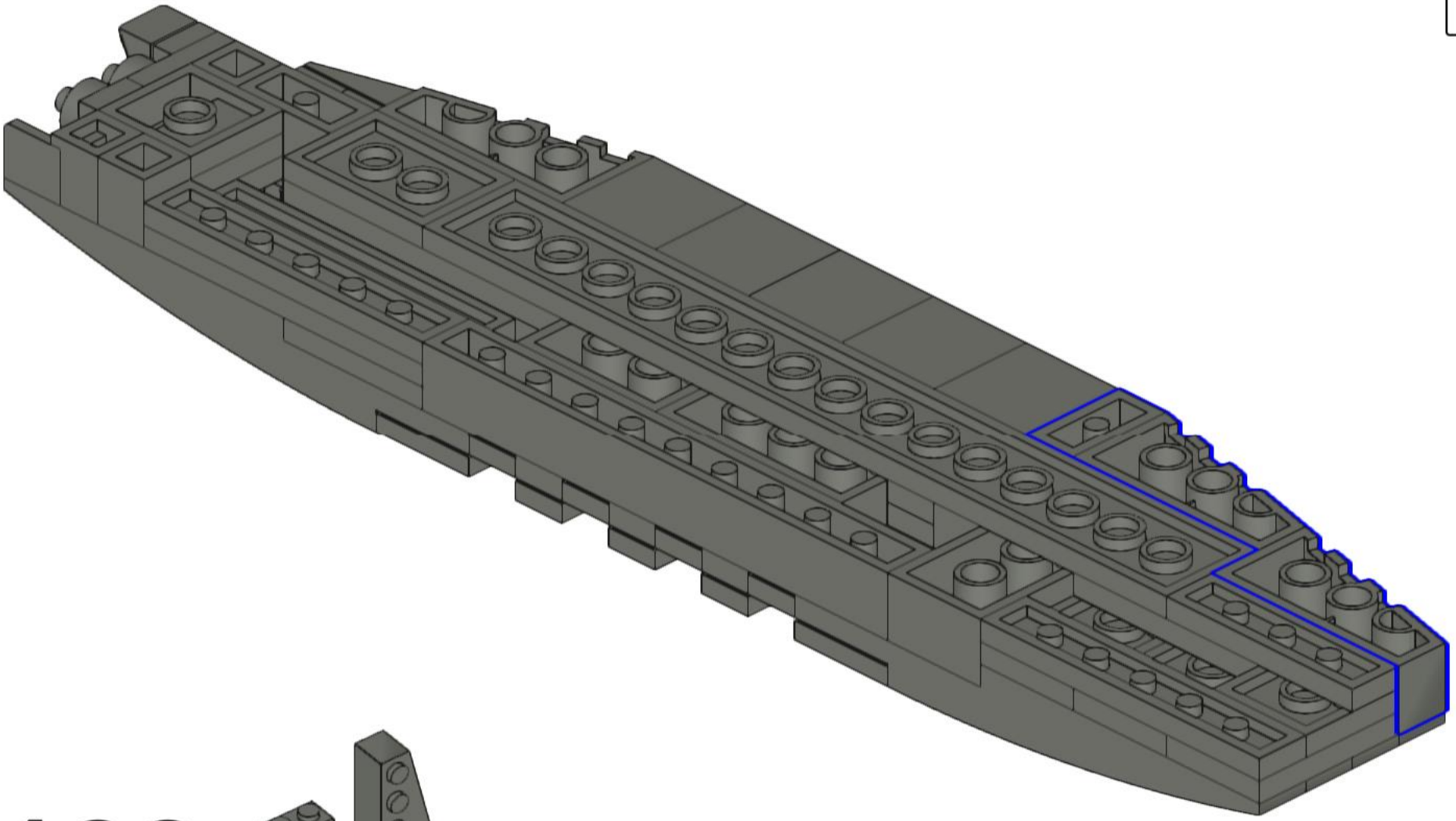

122

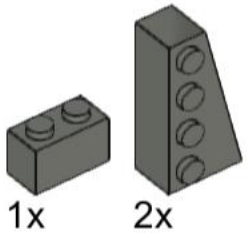

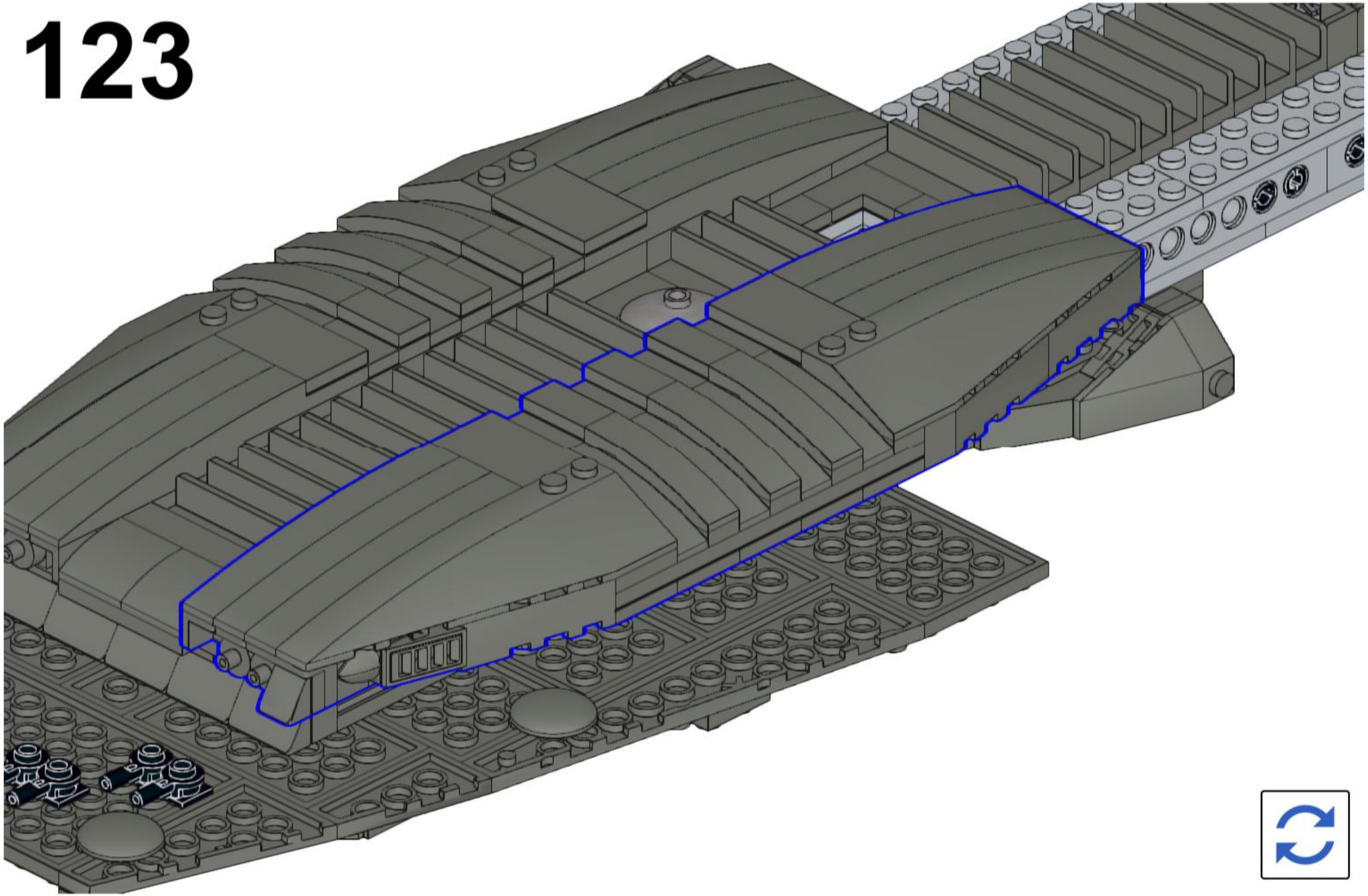

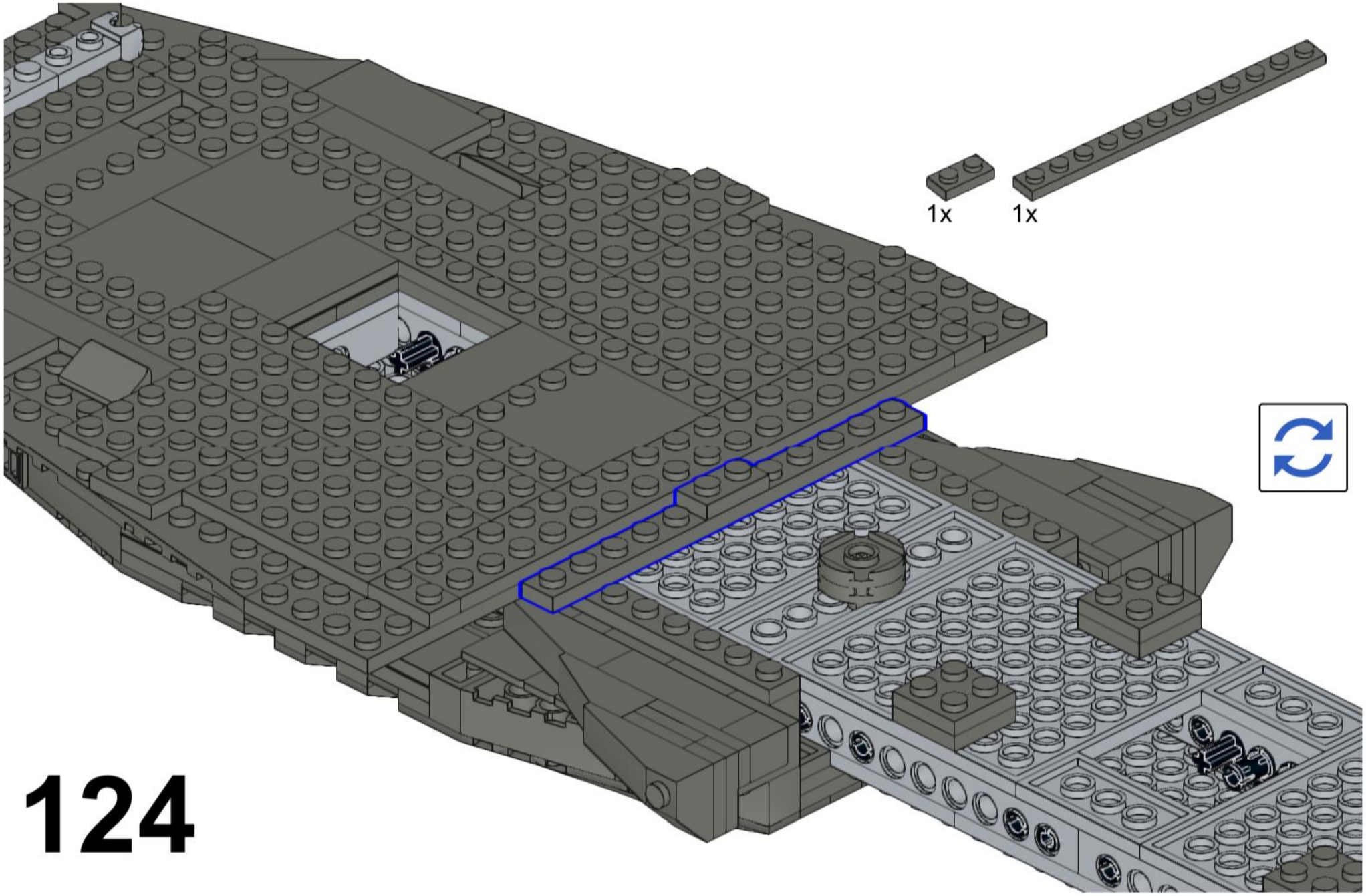

124

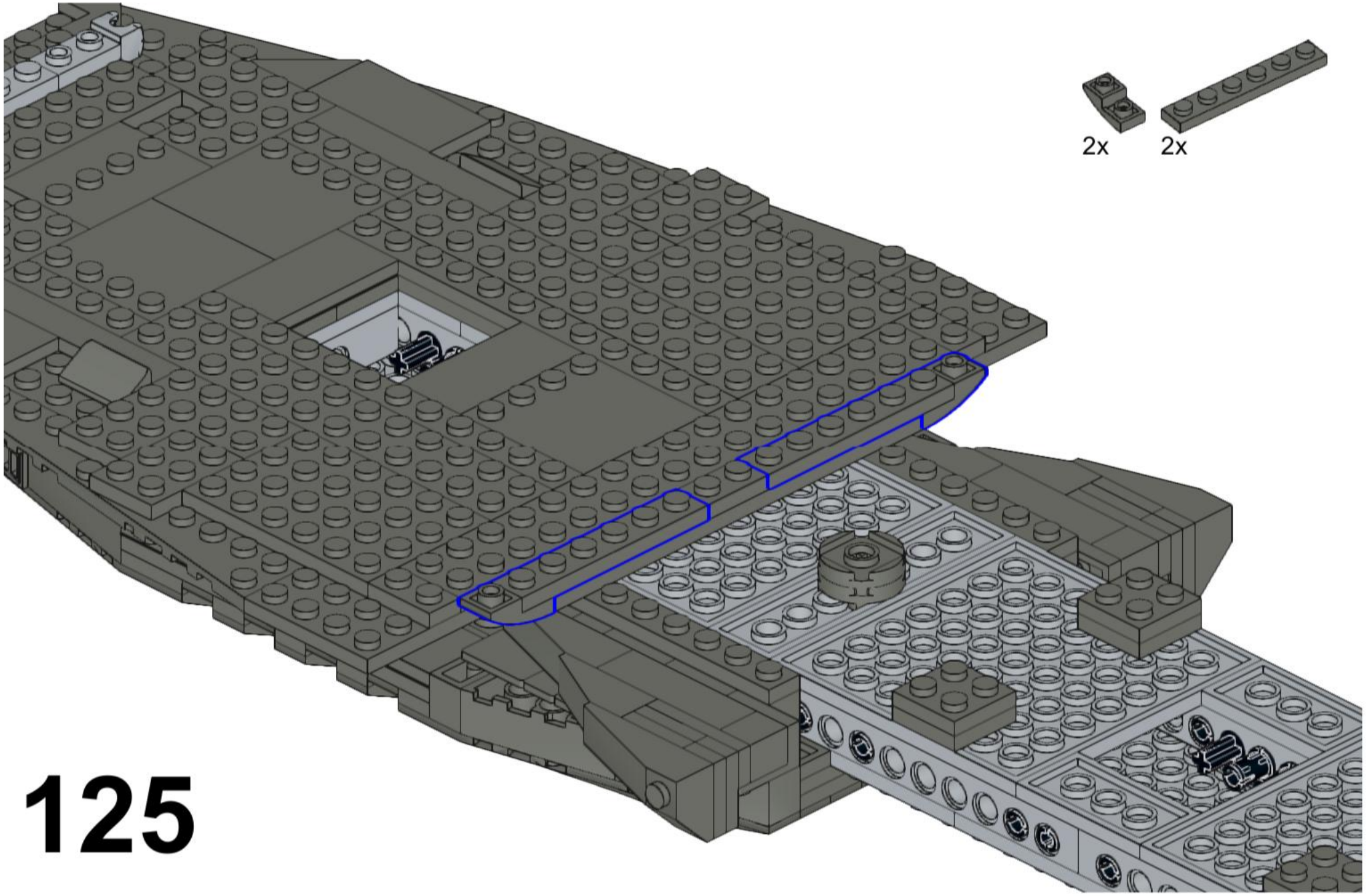

125

126

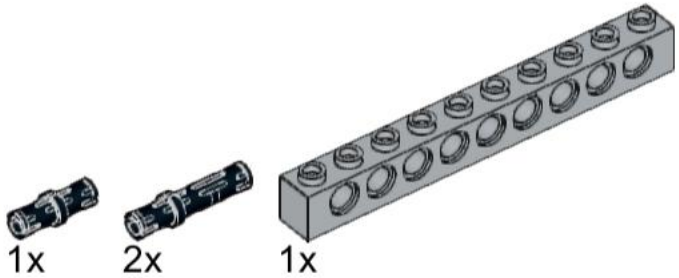

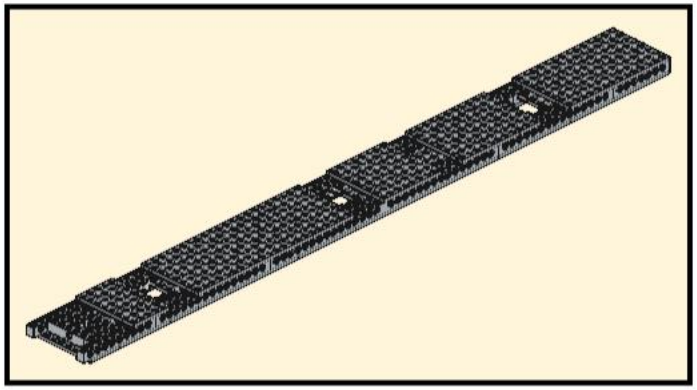

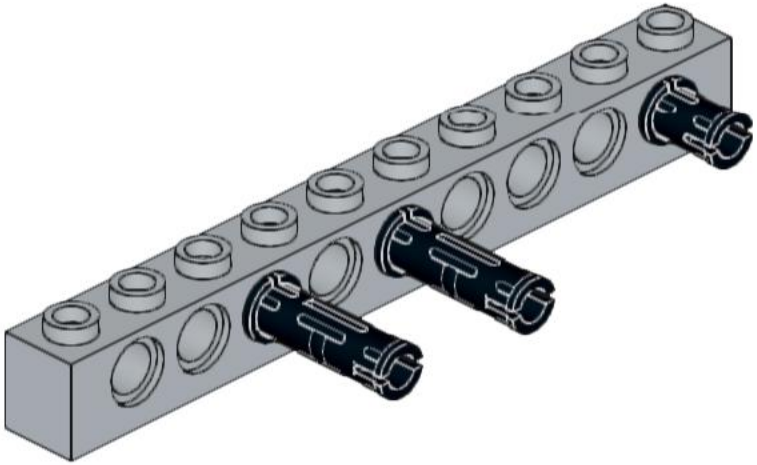

127

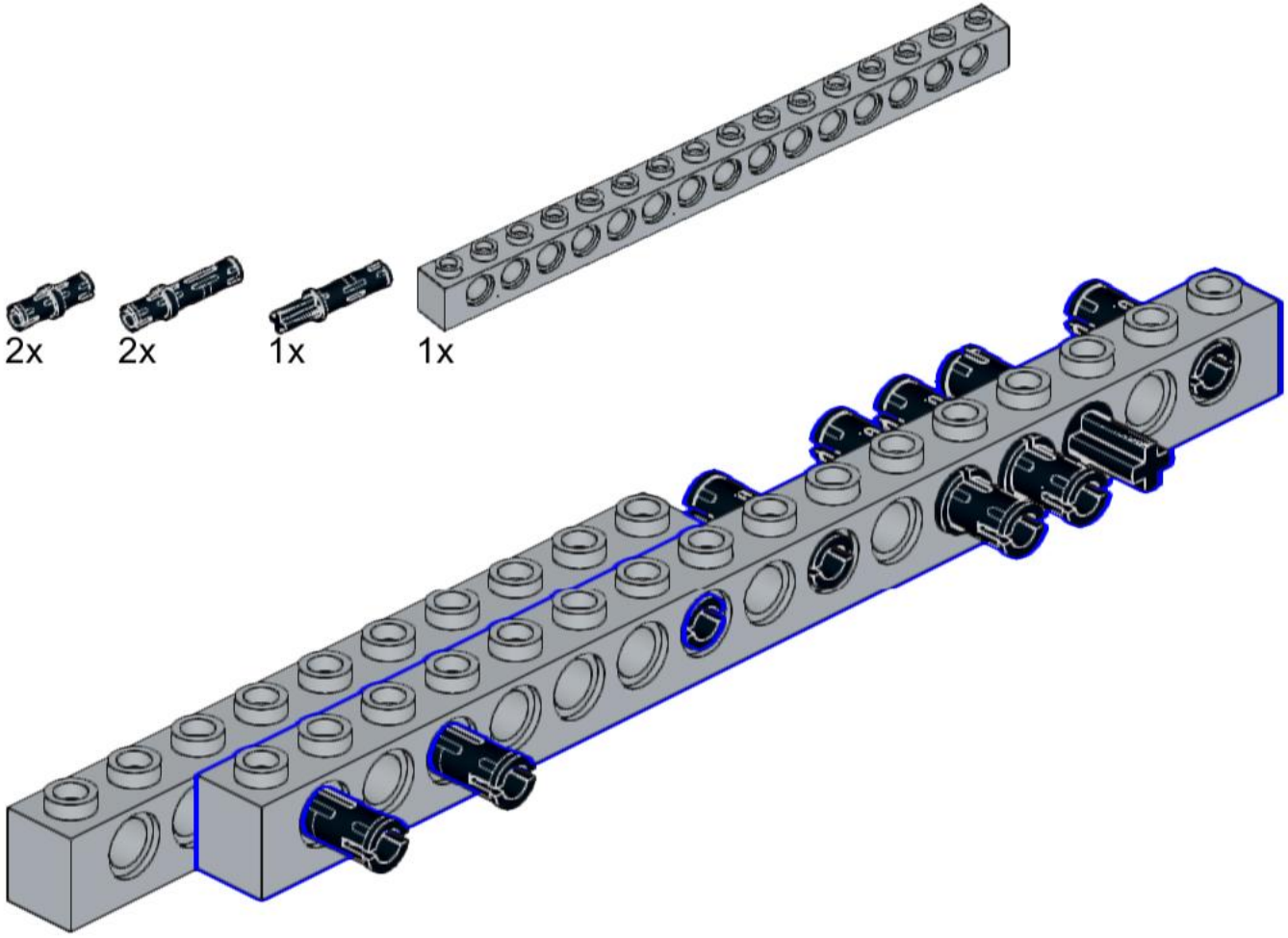

128

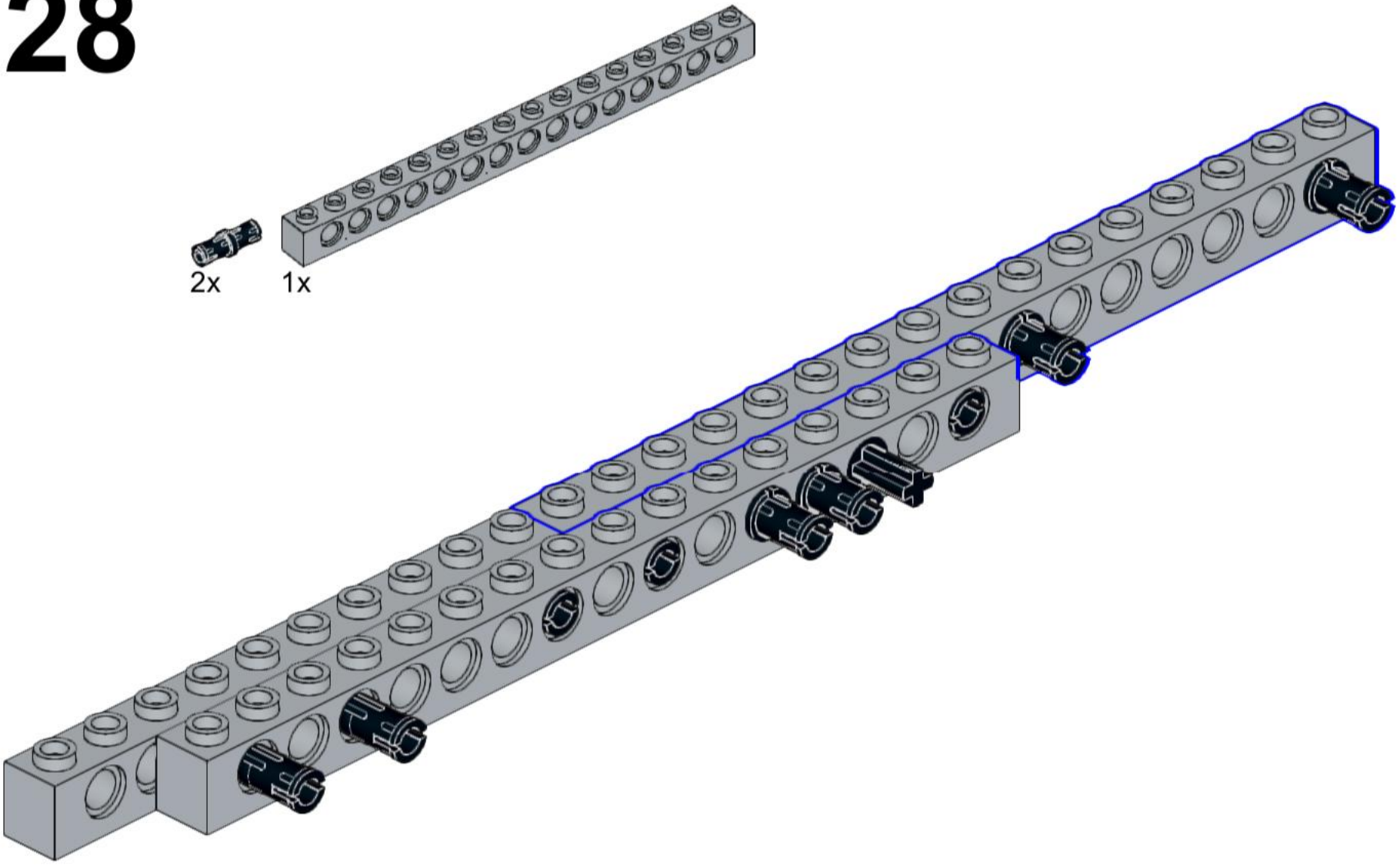

129

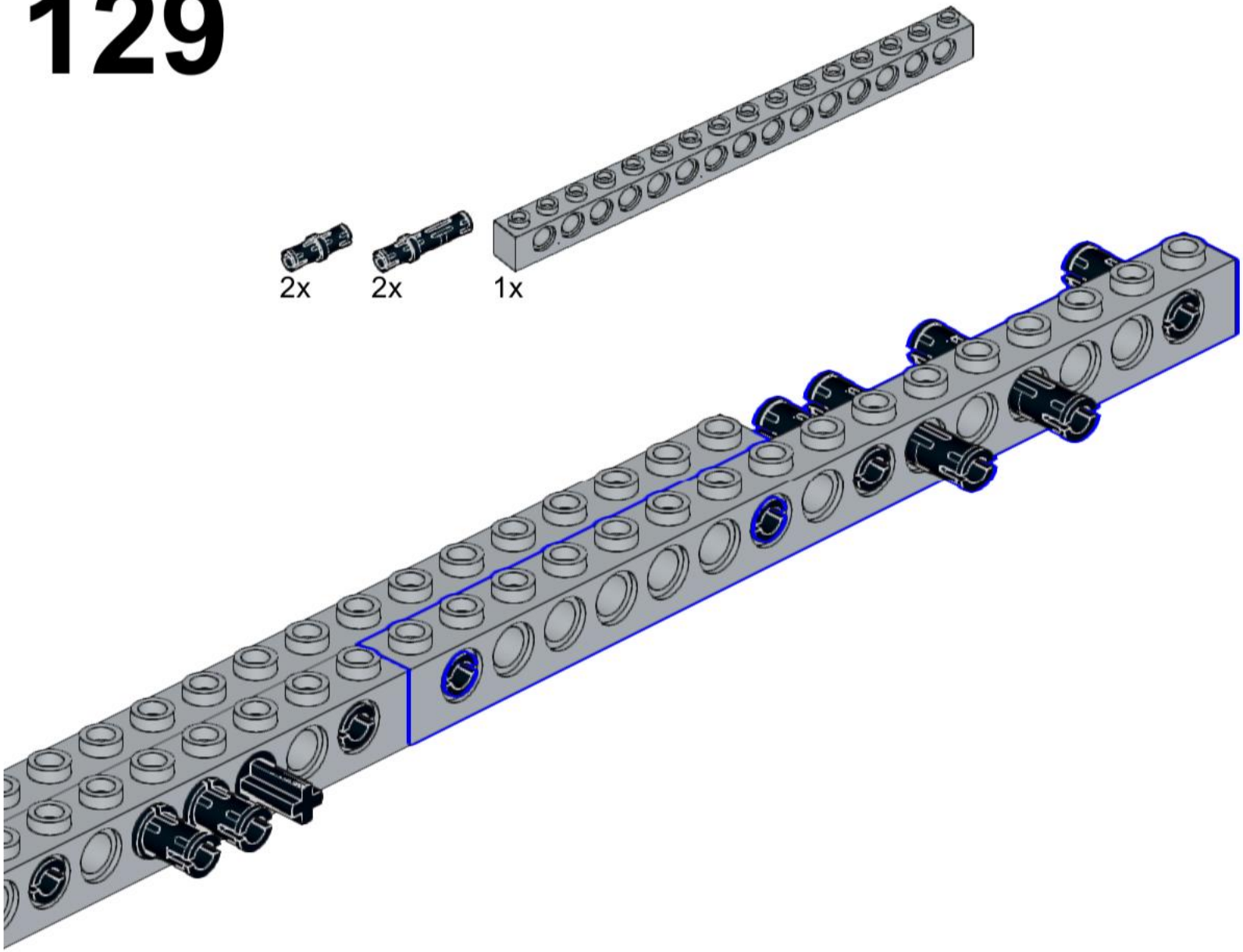

130

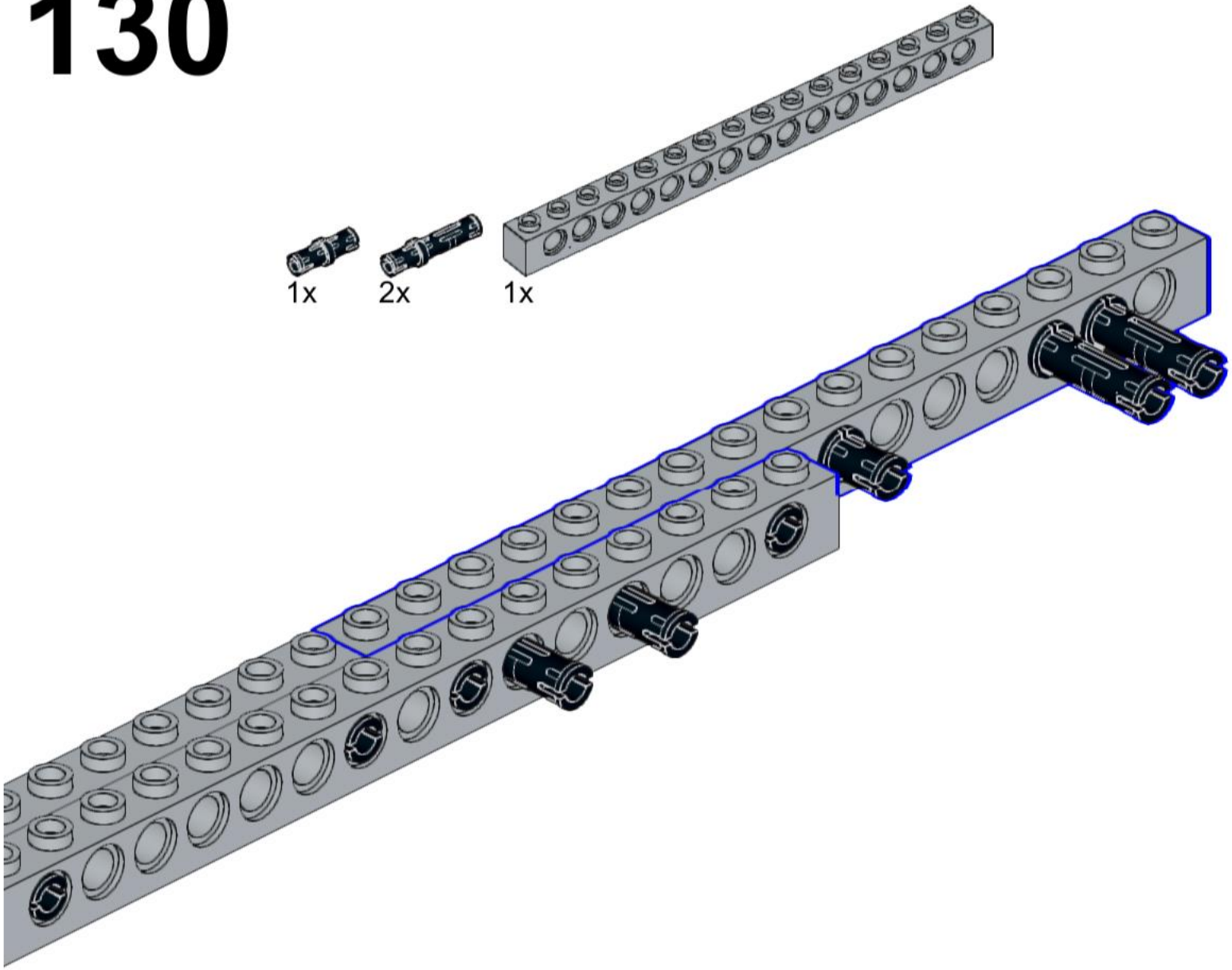

131

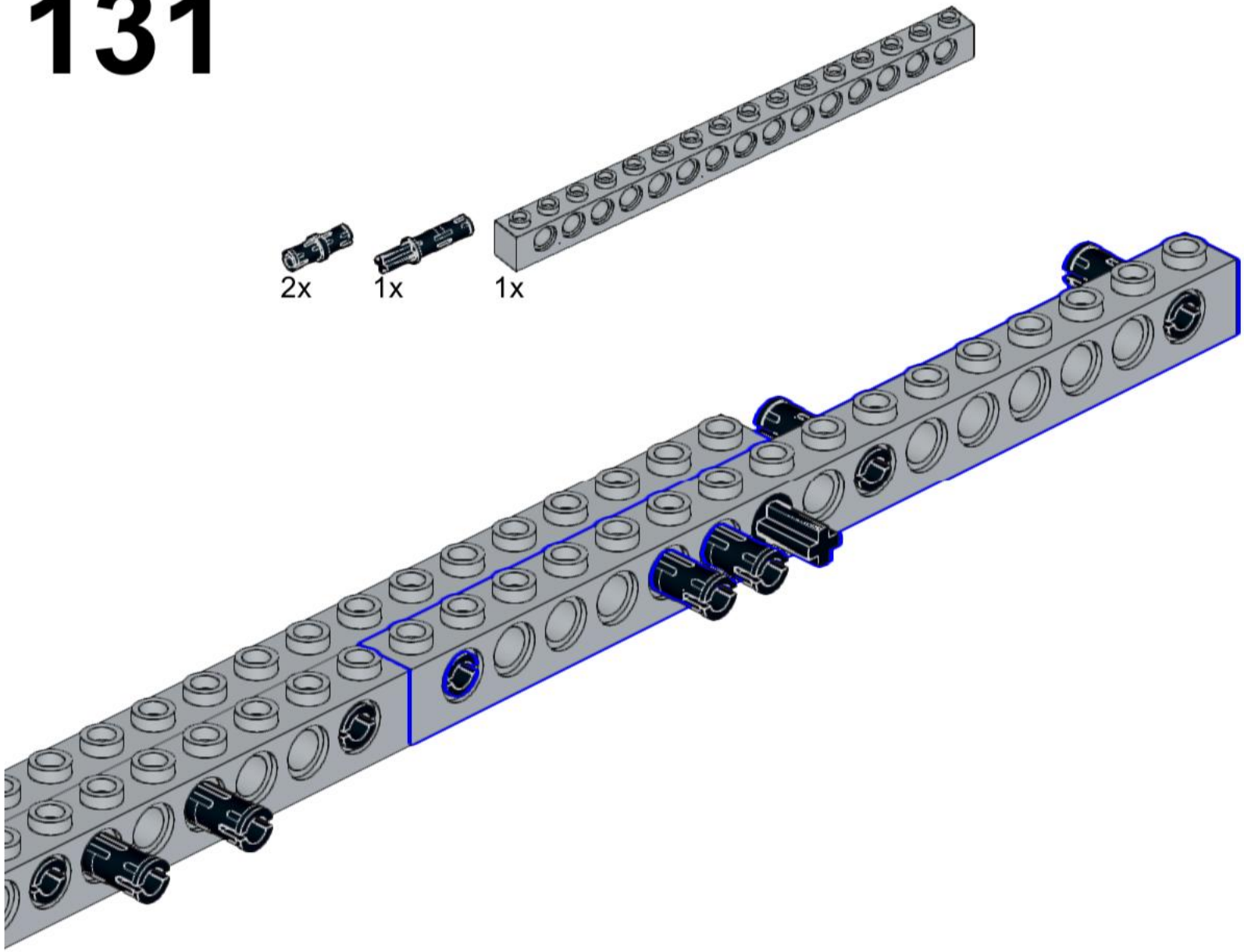

132

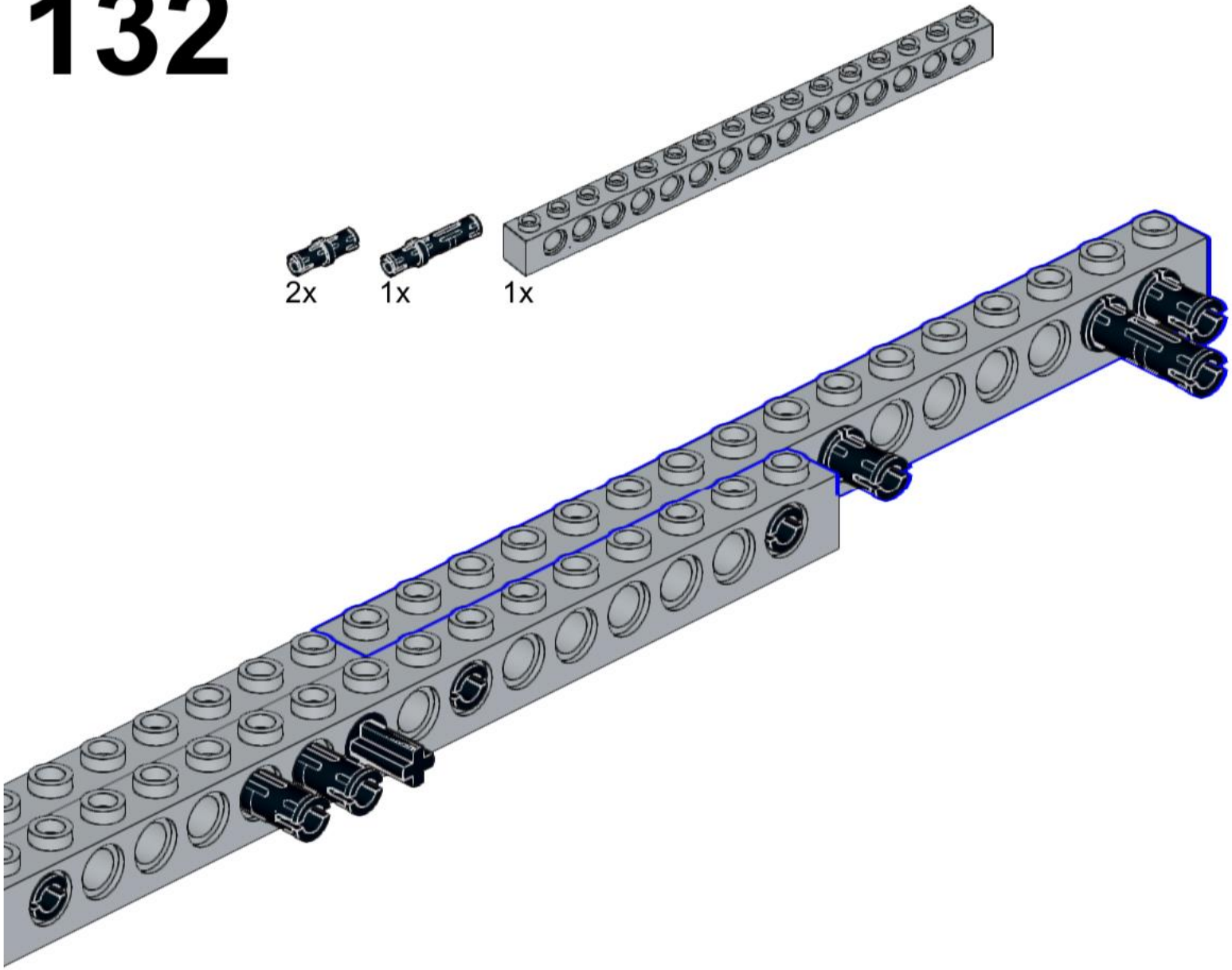

133

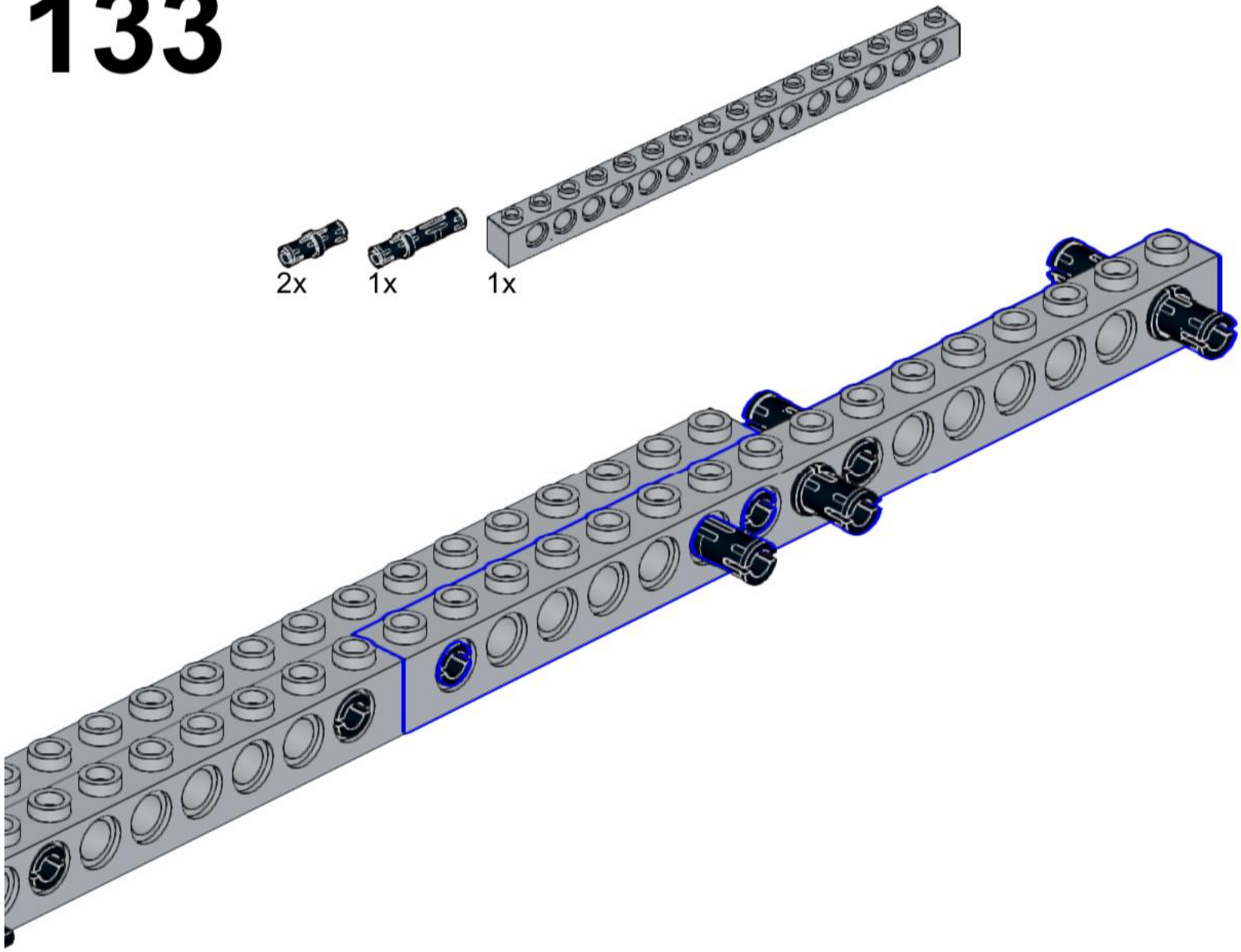

134

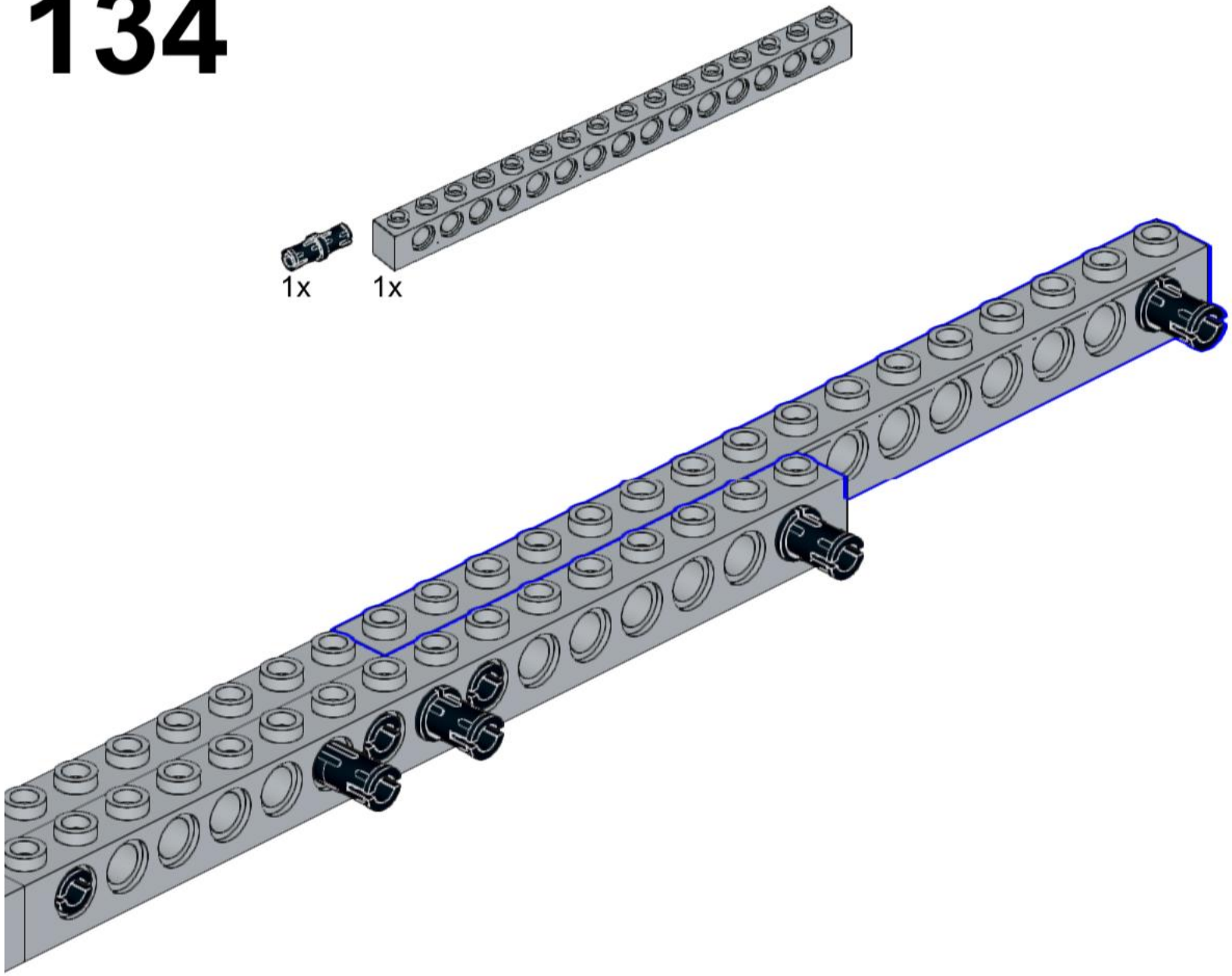

135

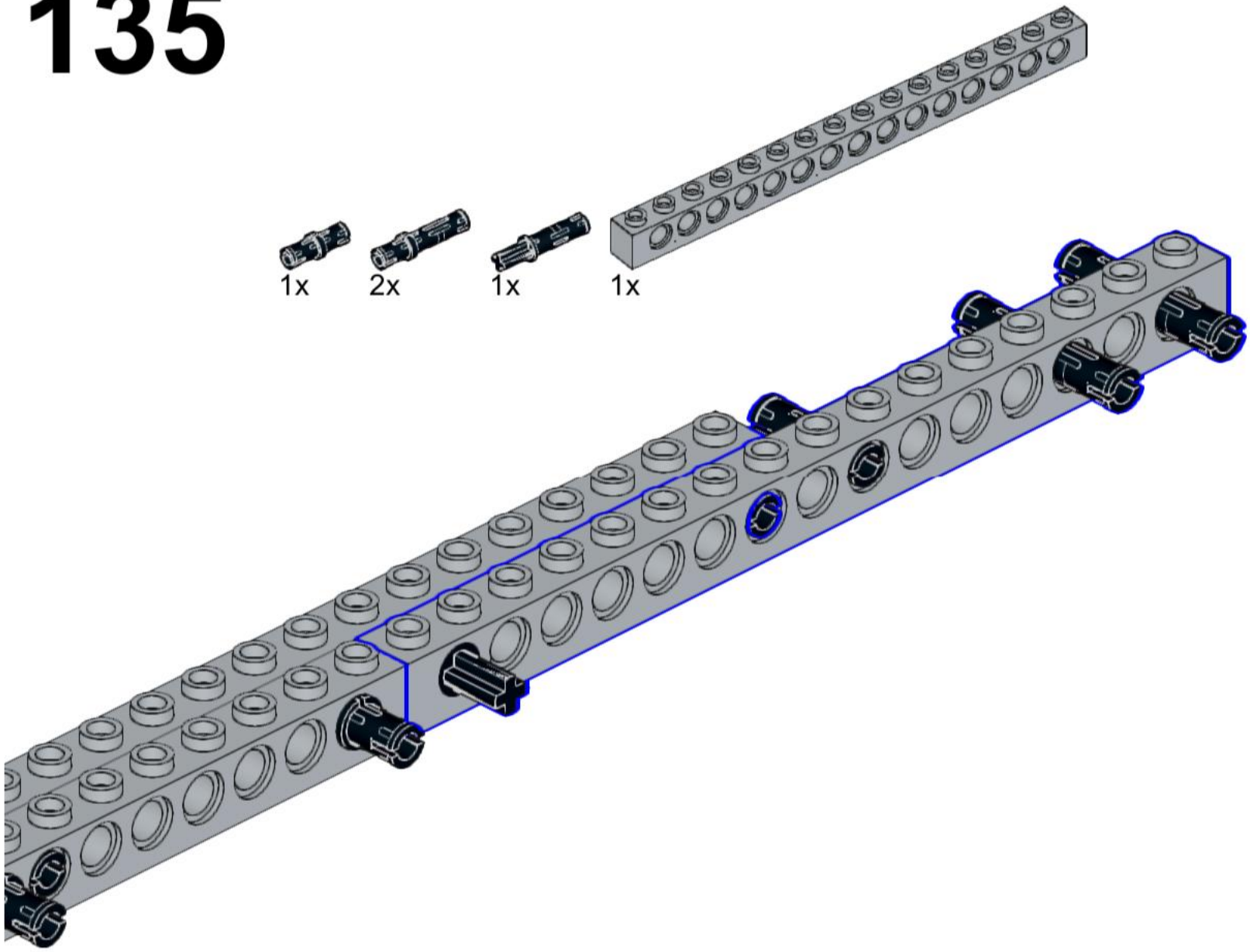

136

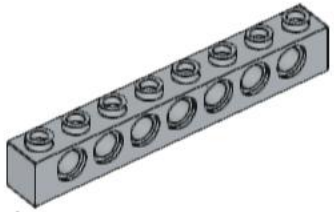

1x

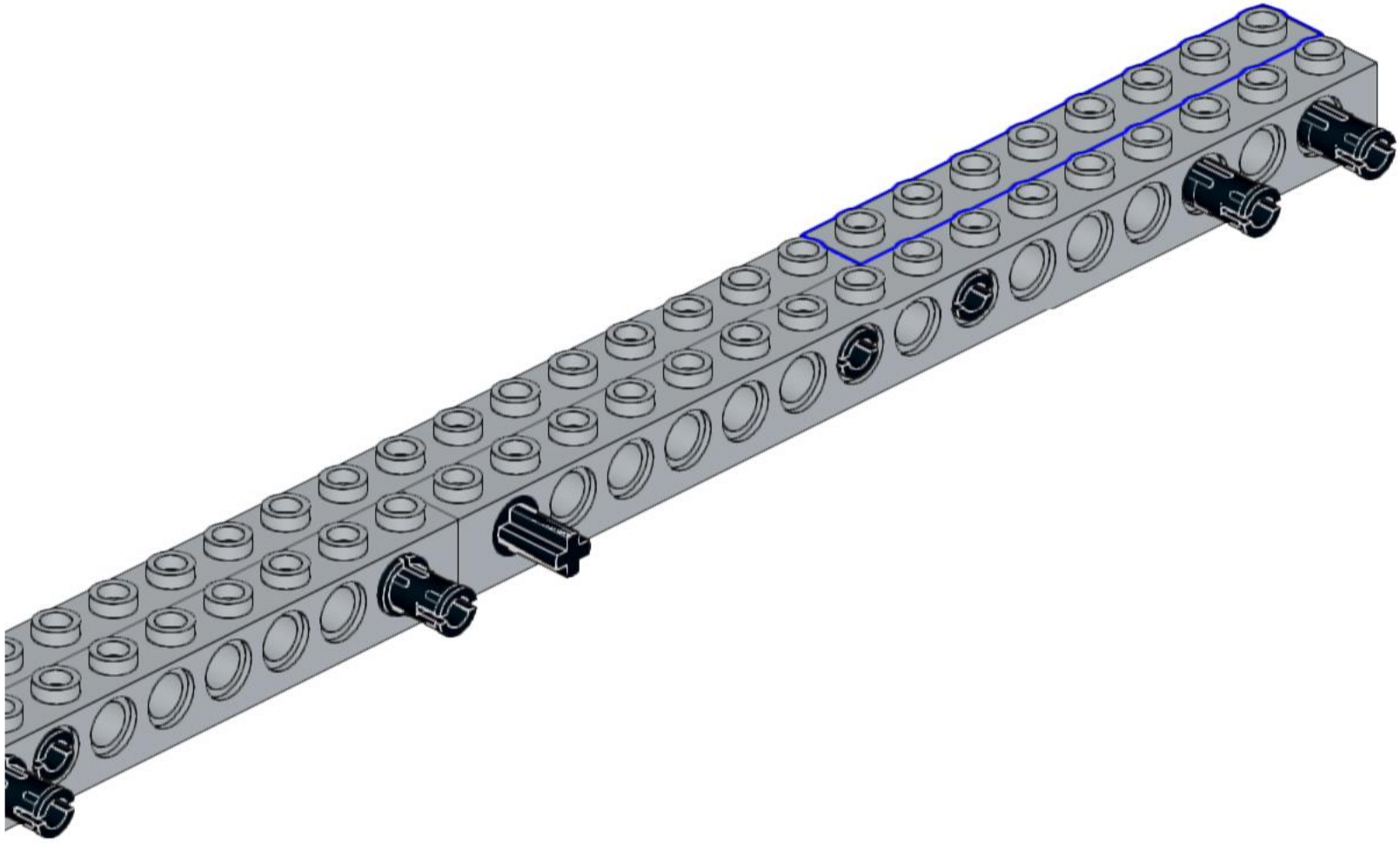

137

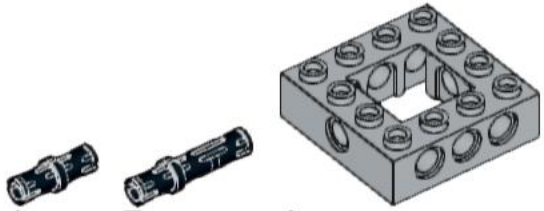

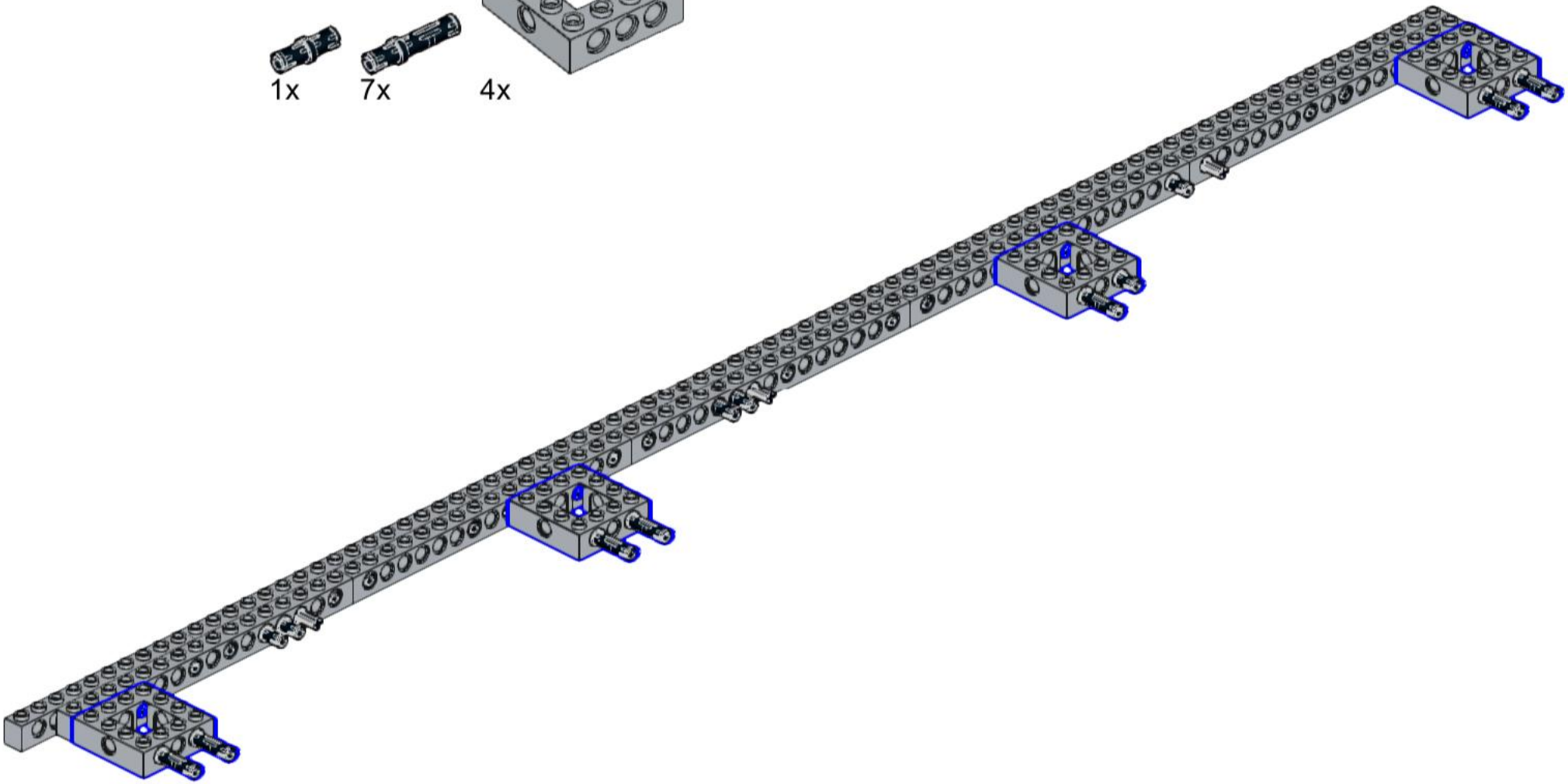

138

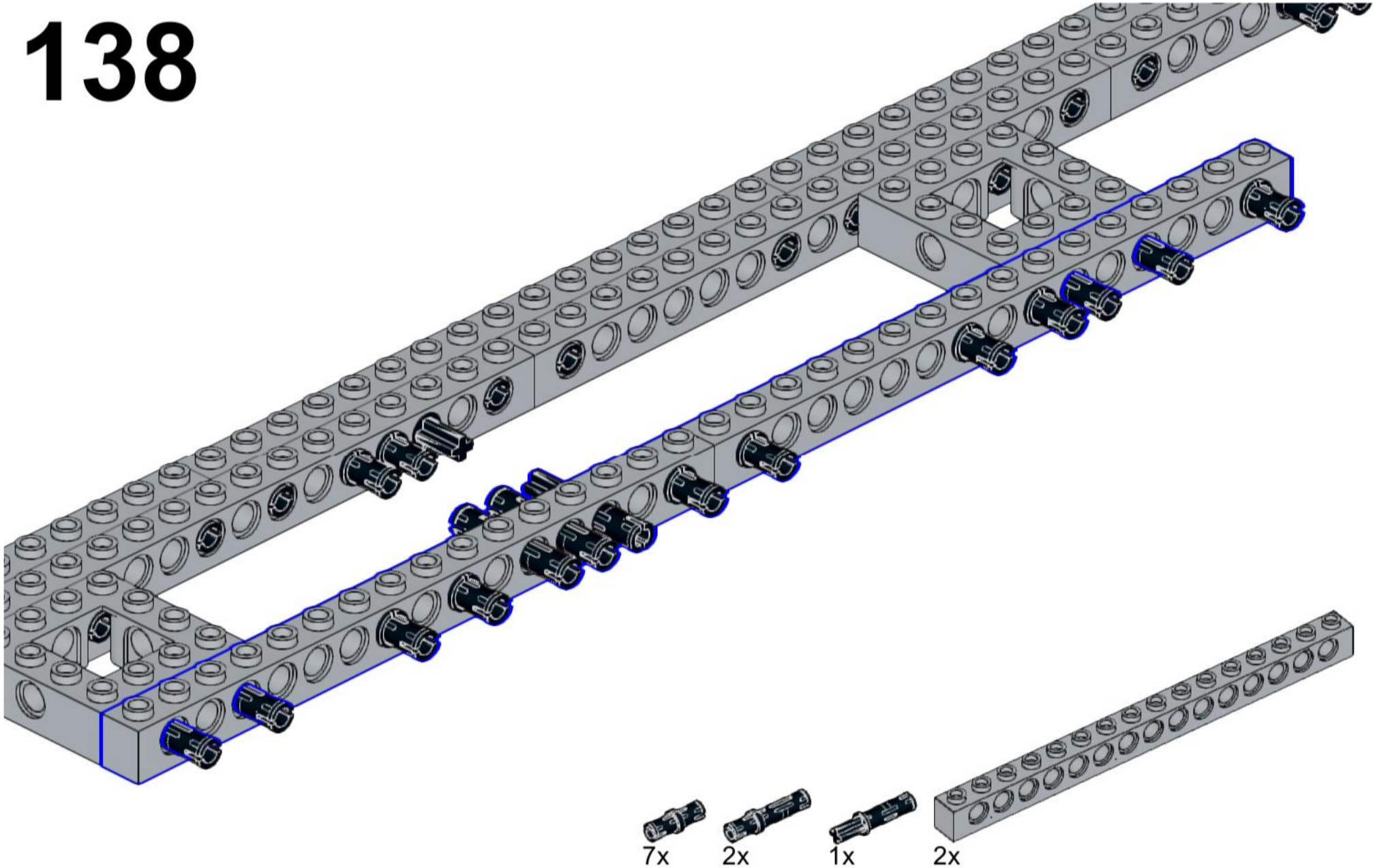

139

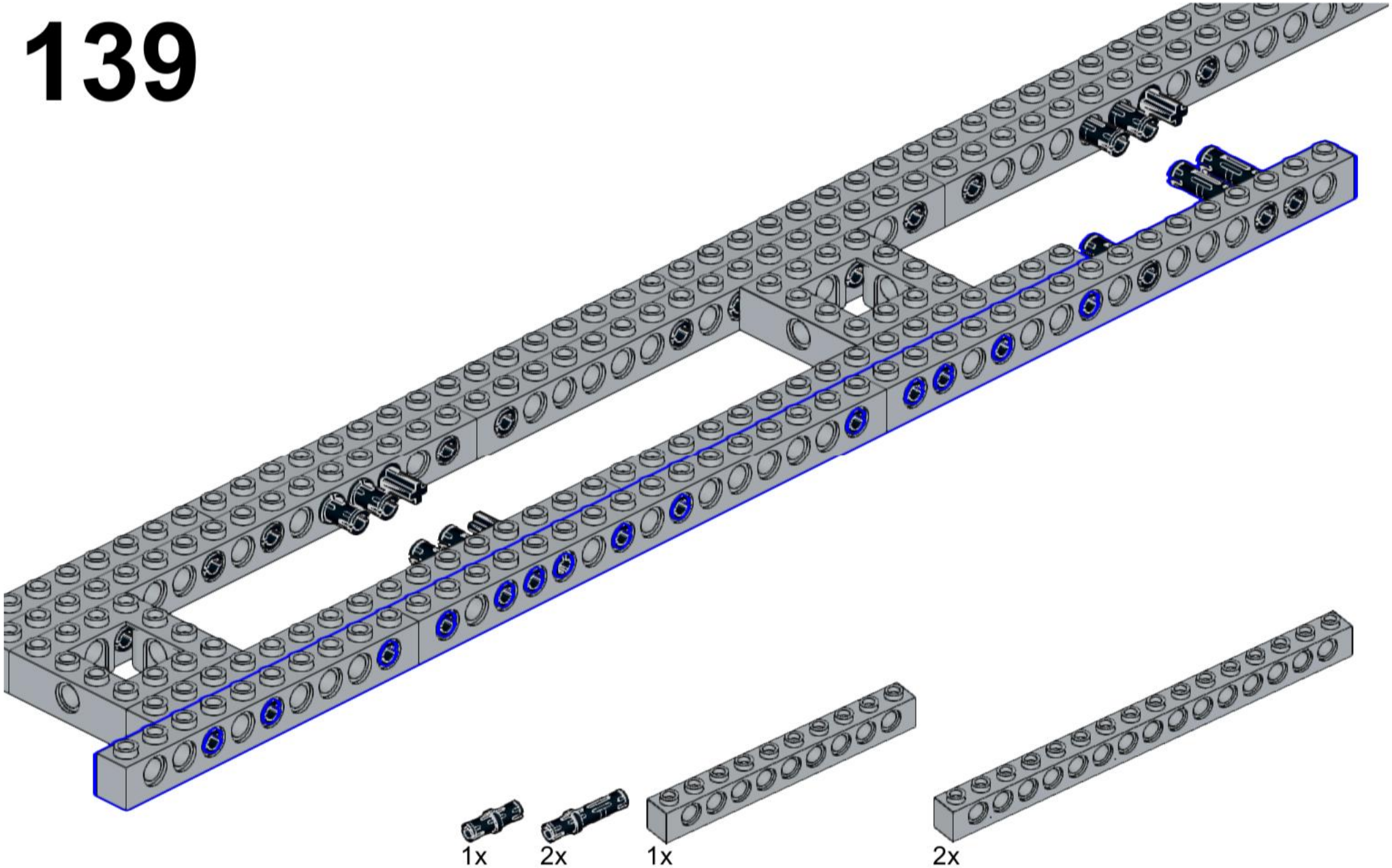

140

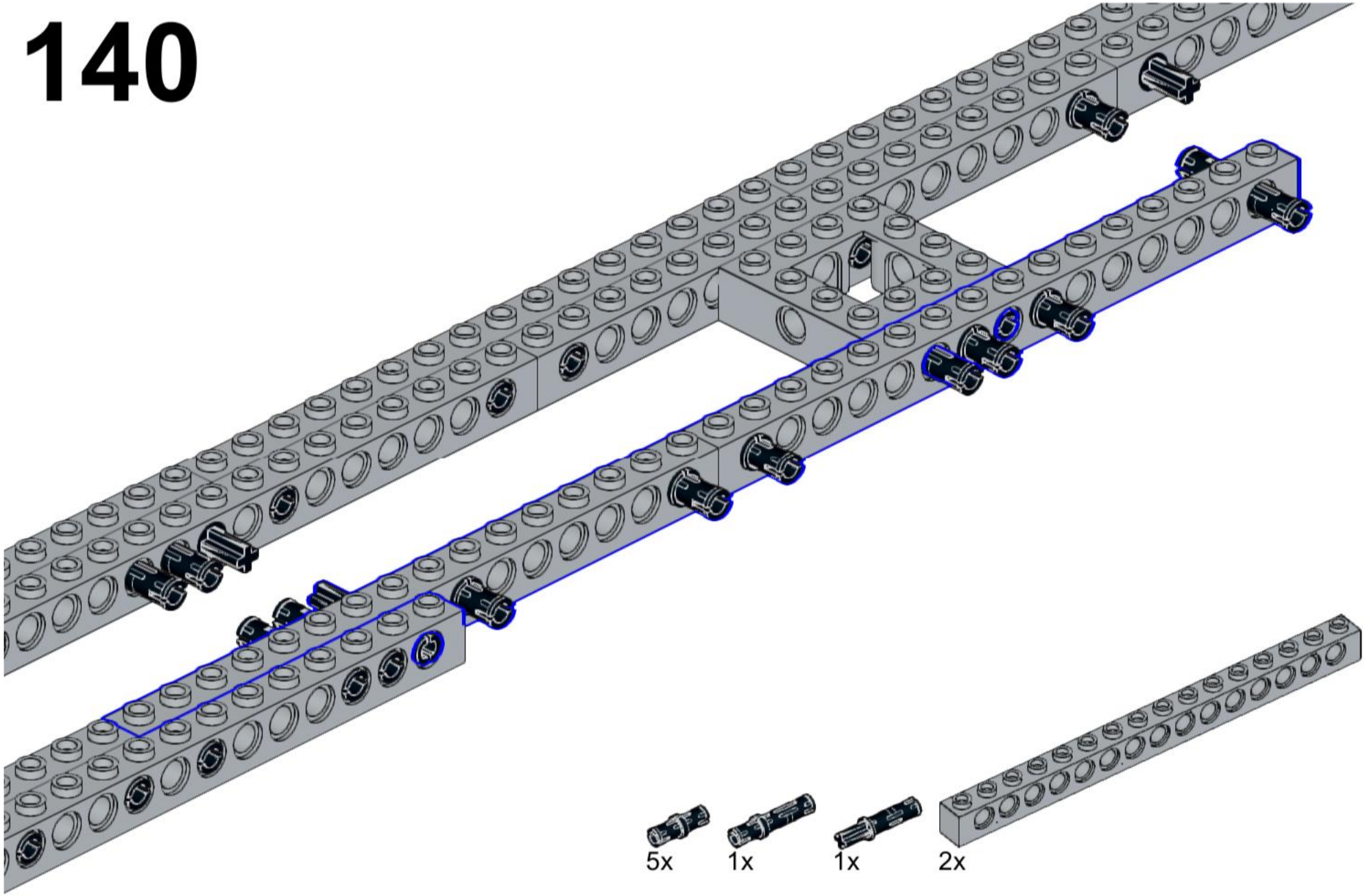

141

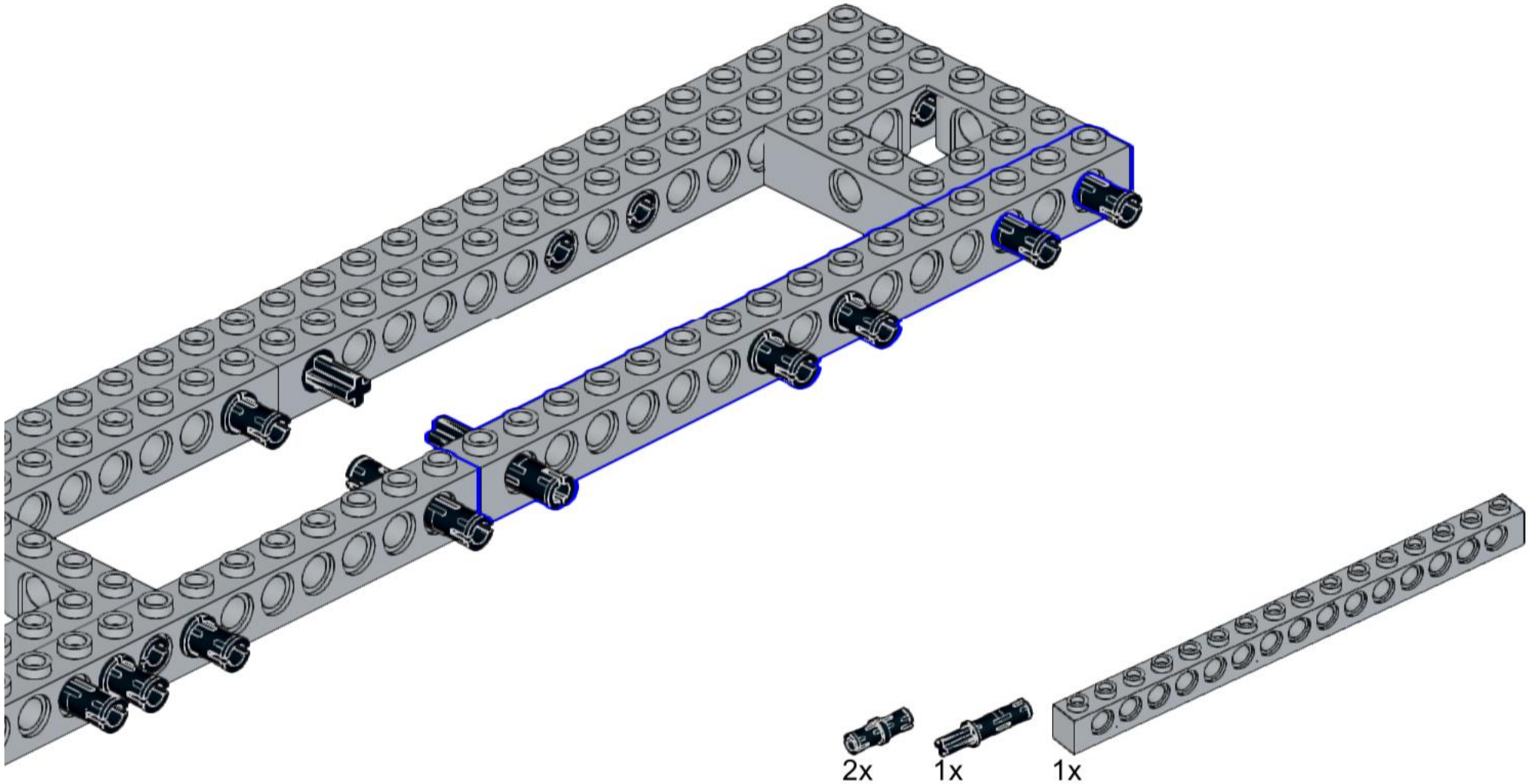

142

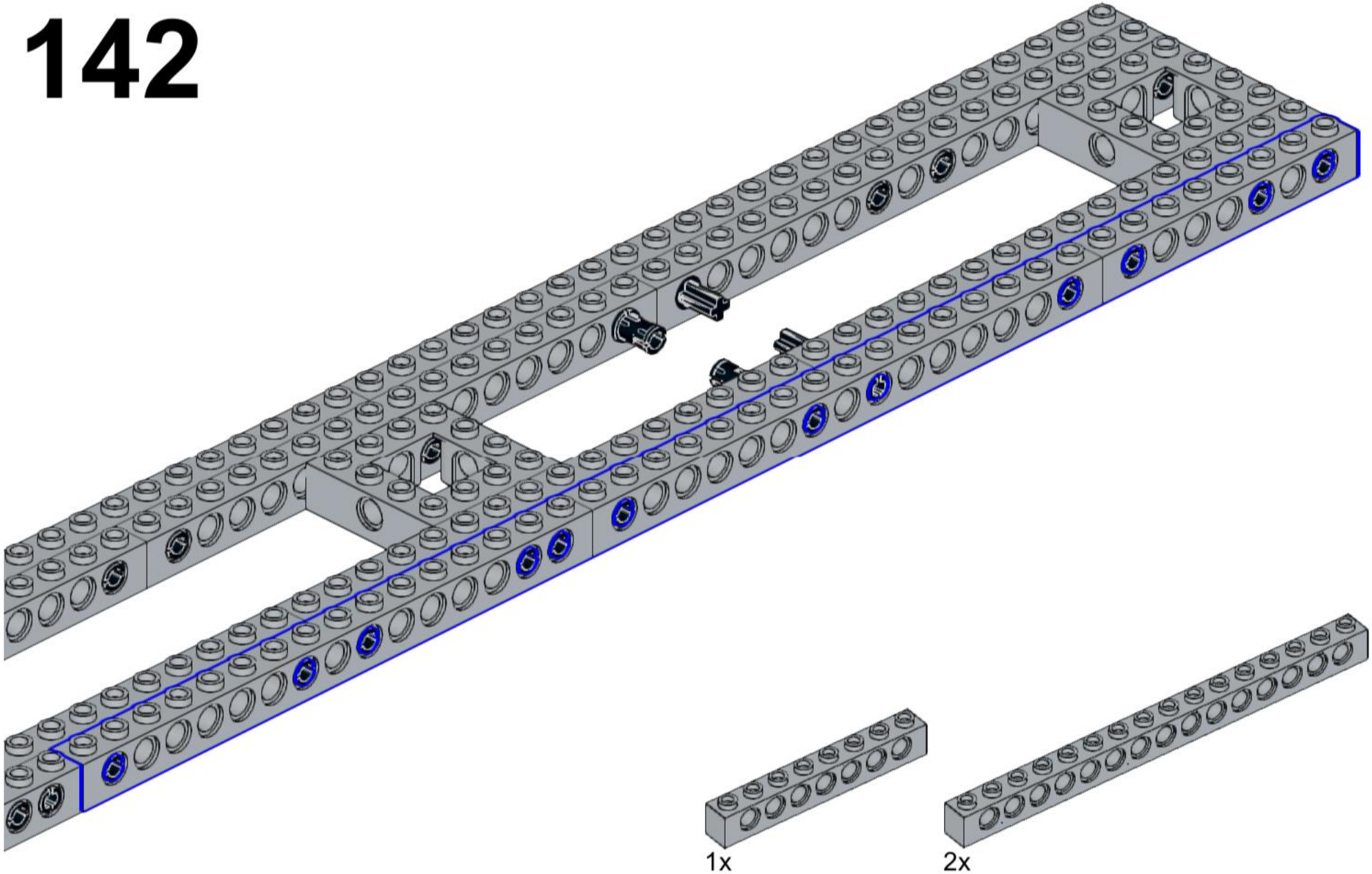

143

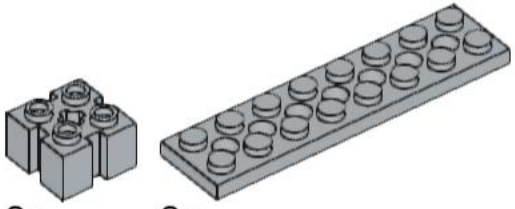

144

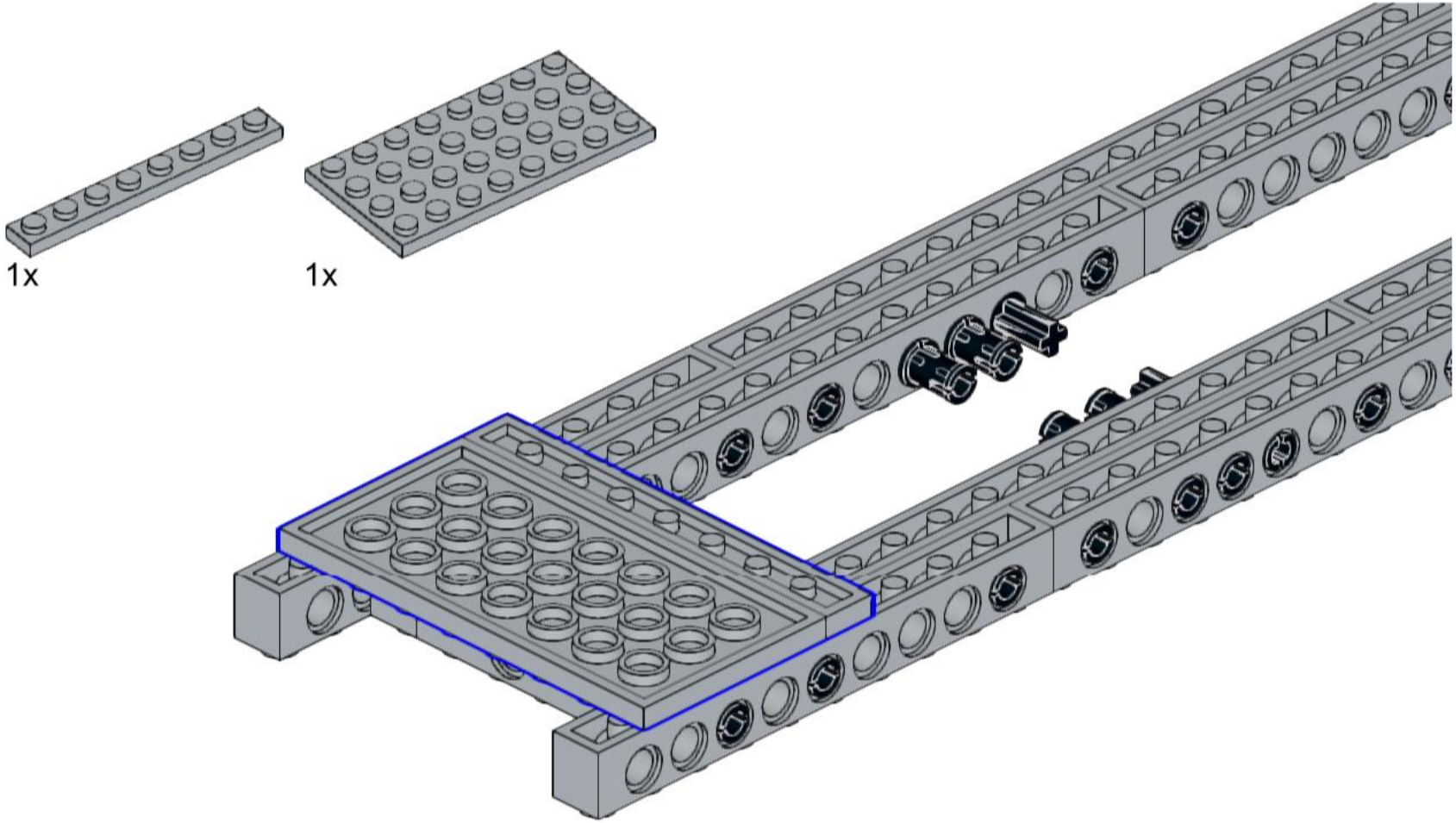

145

3x

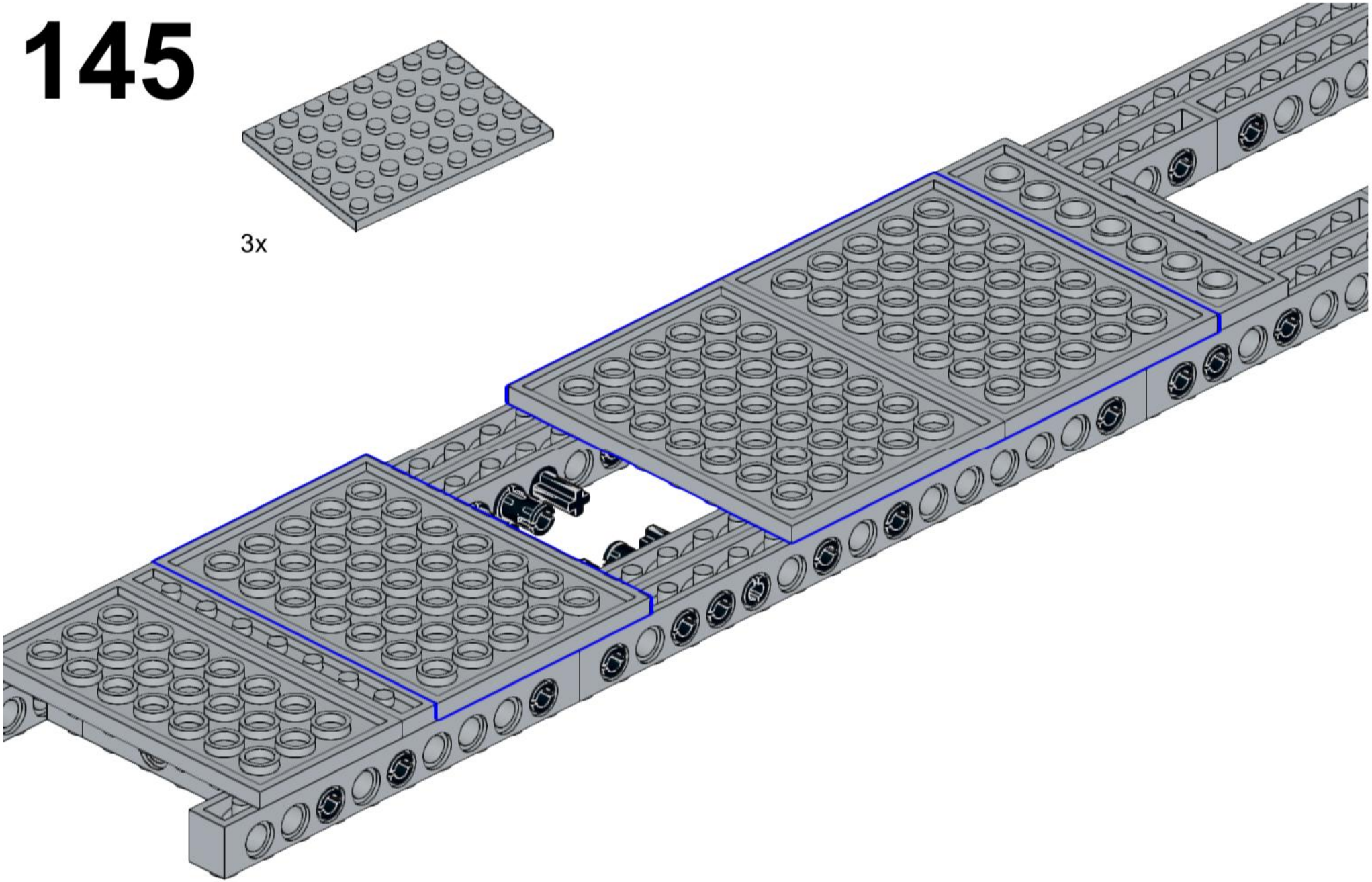

146

3x

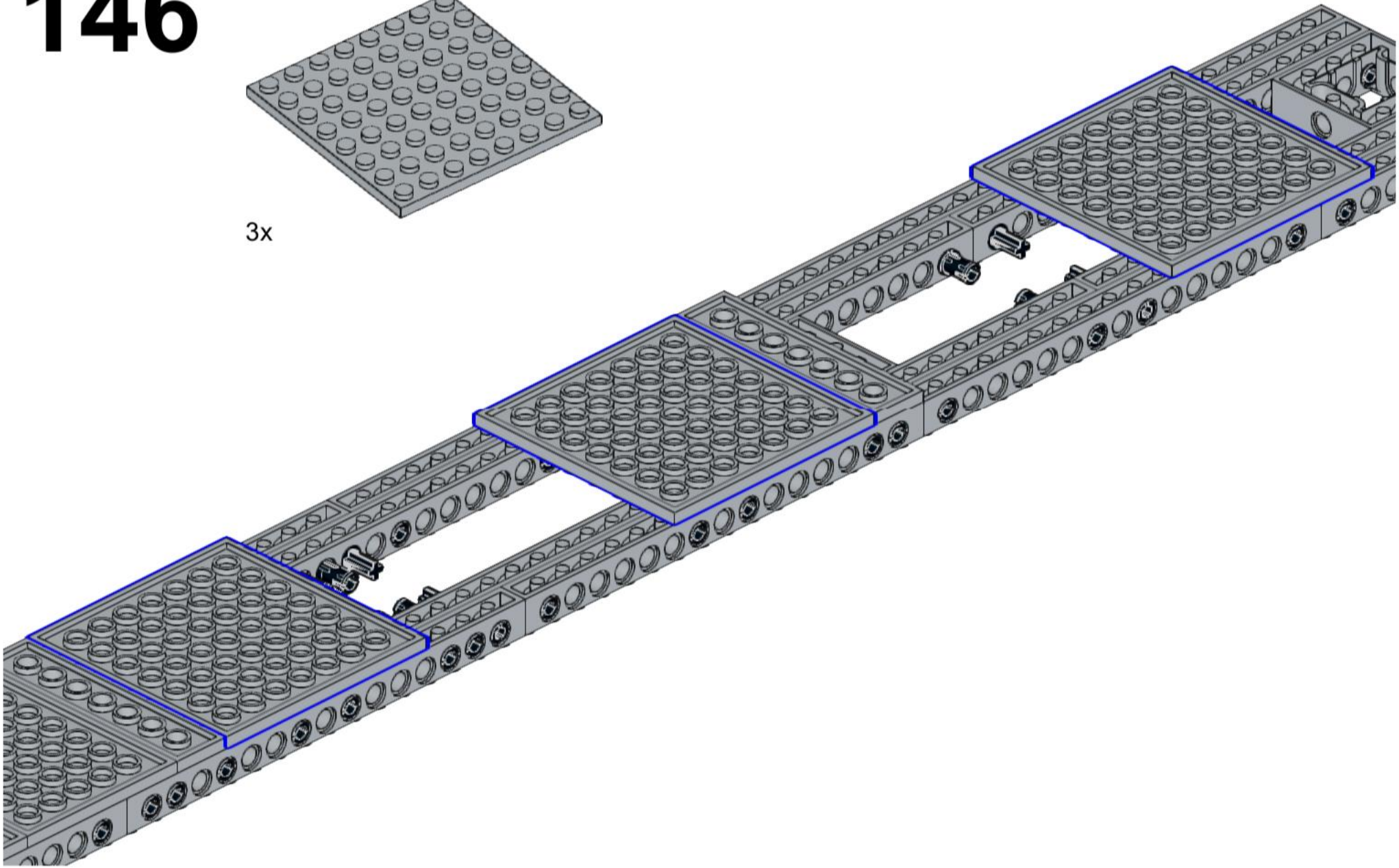

147

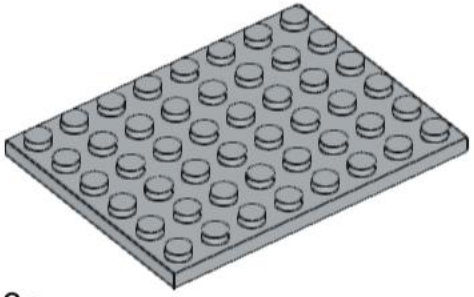

3x

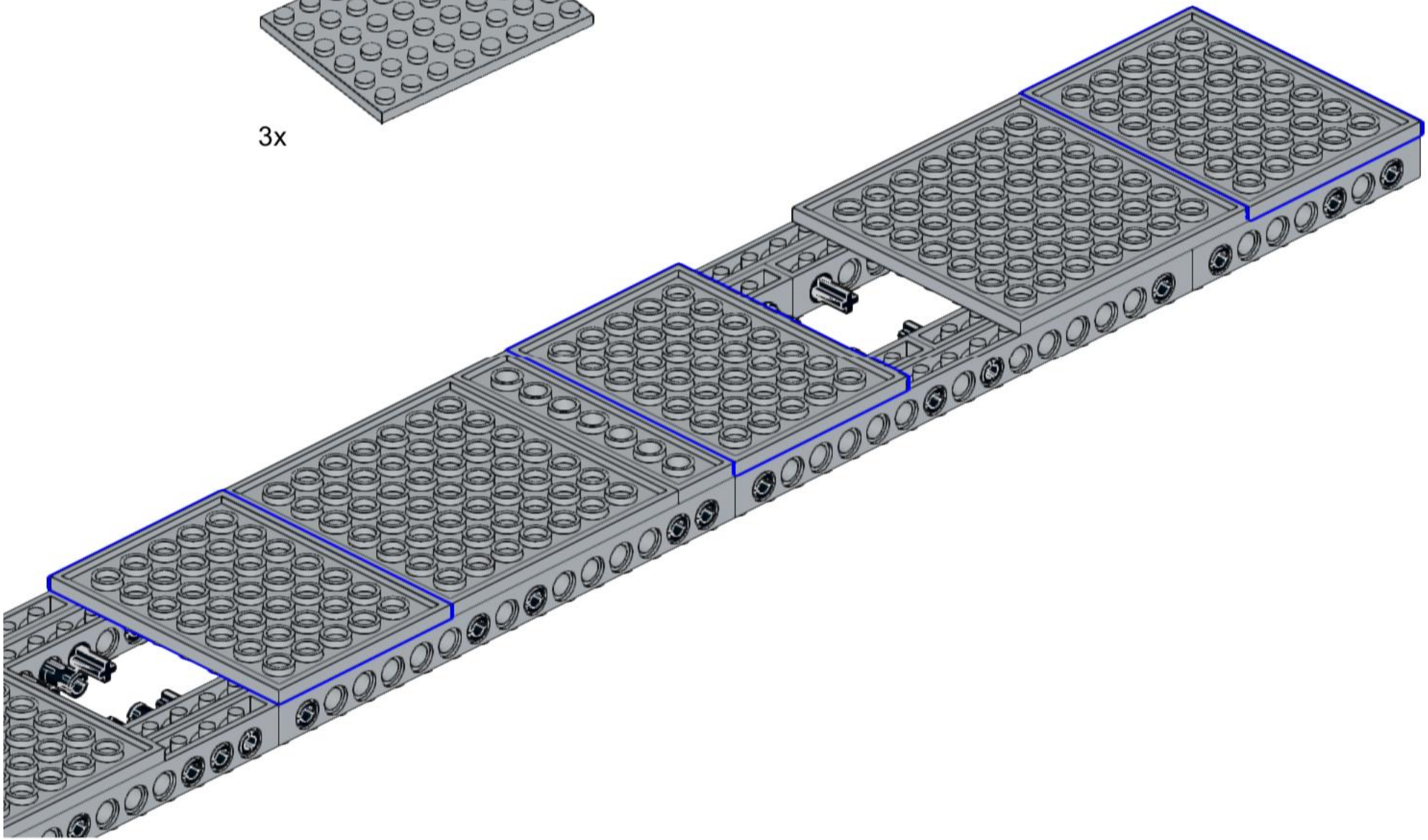

148

6x

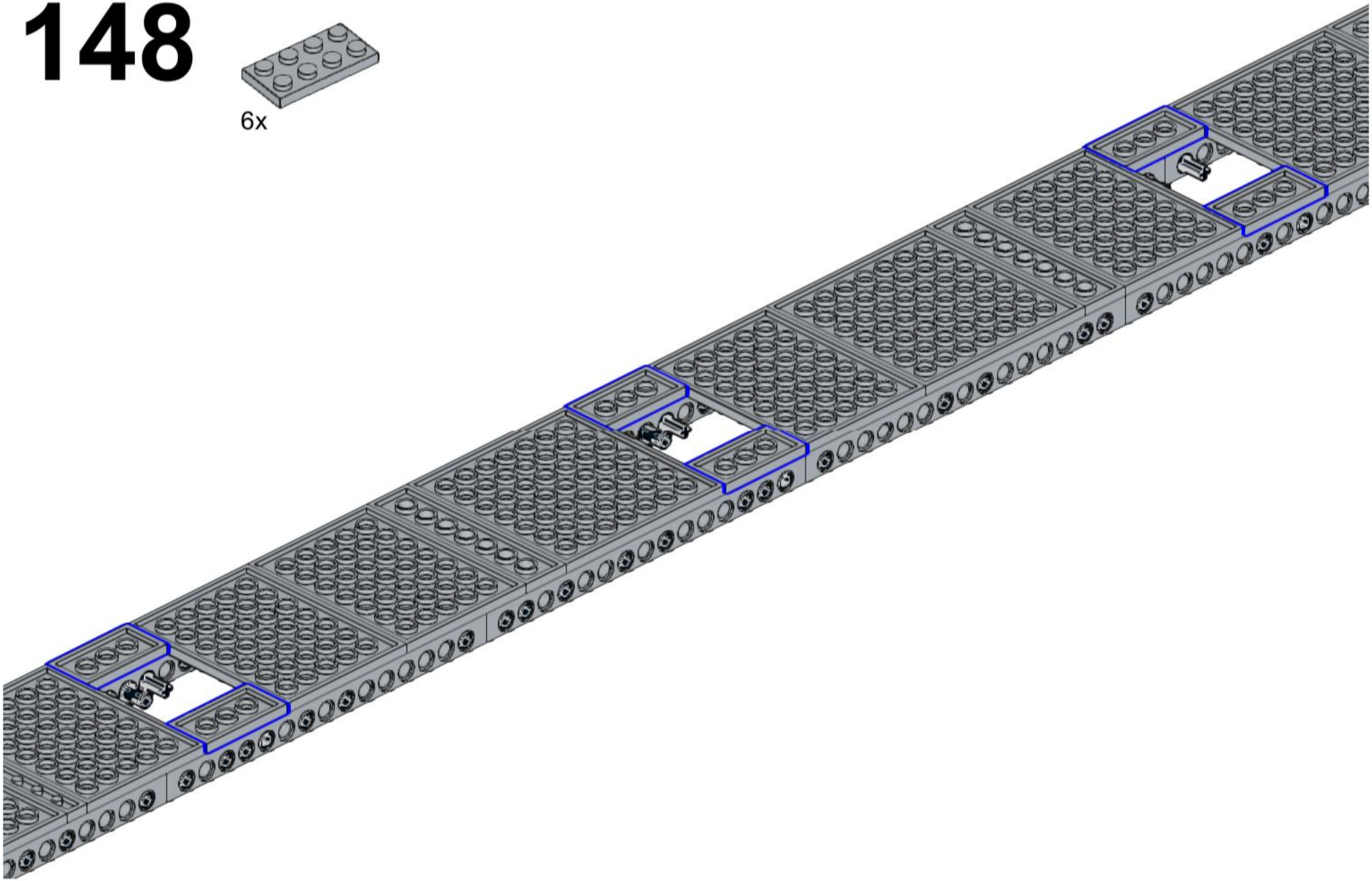

149

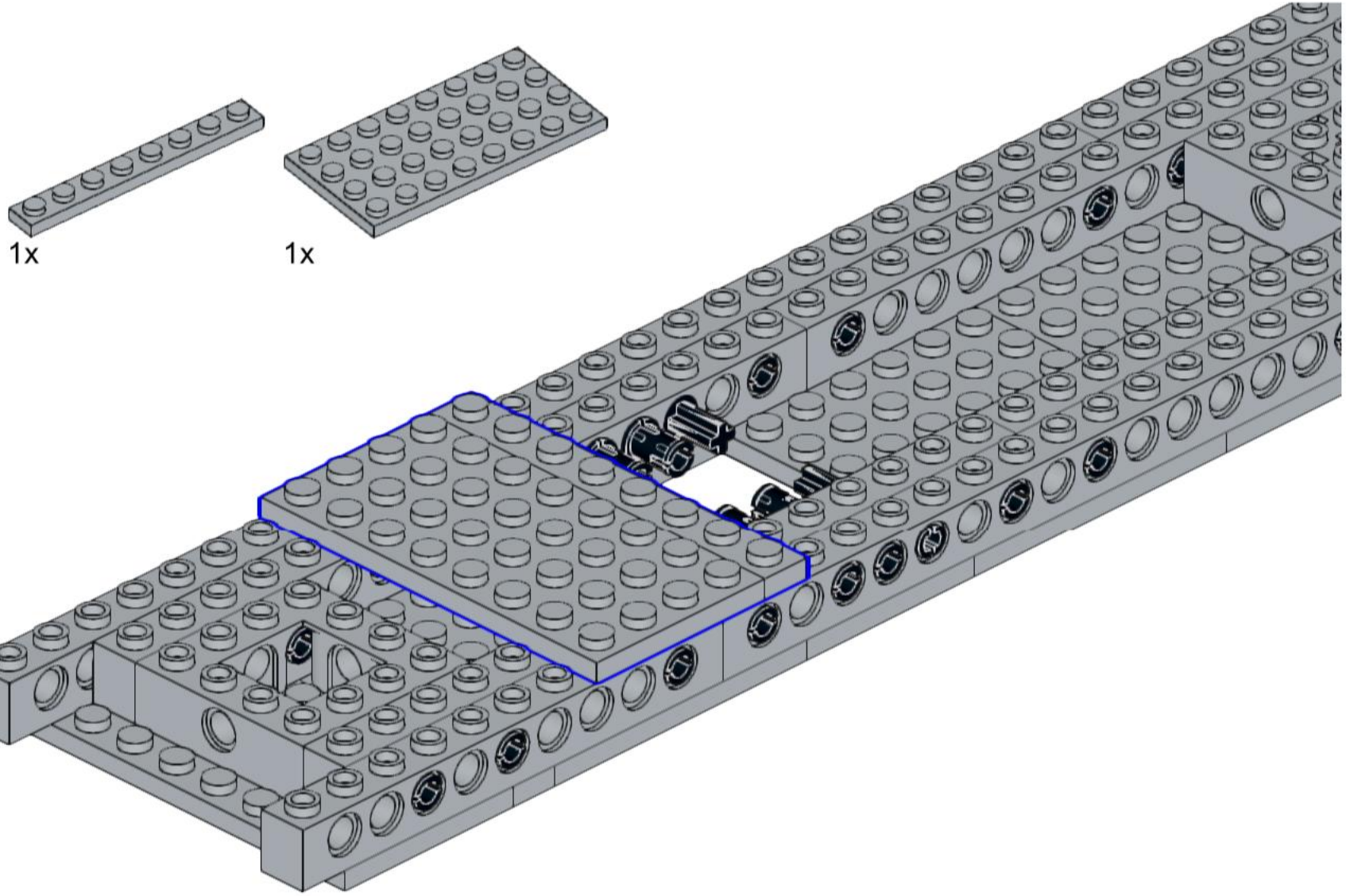

150

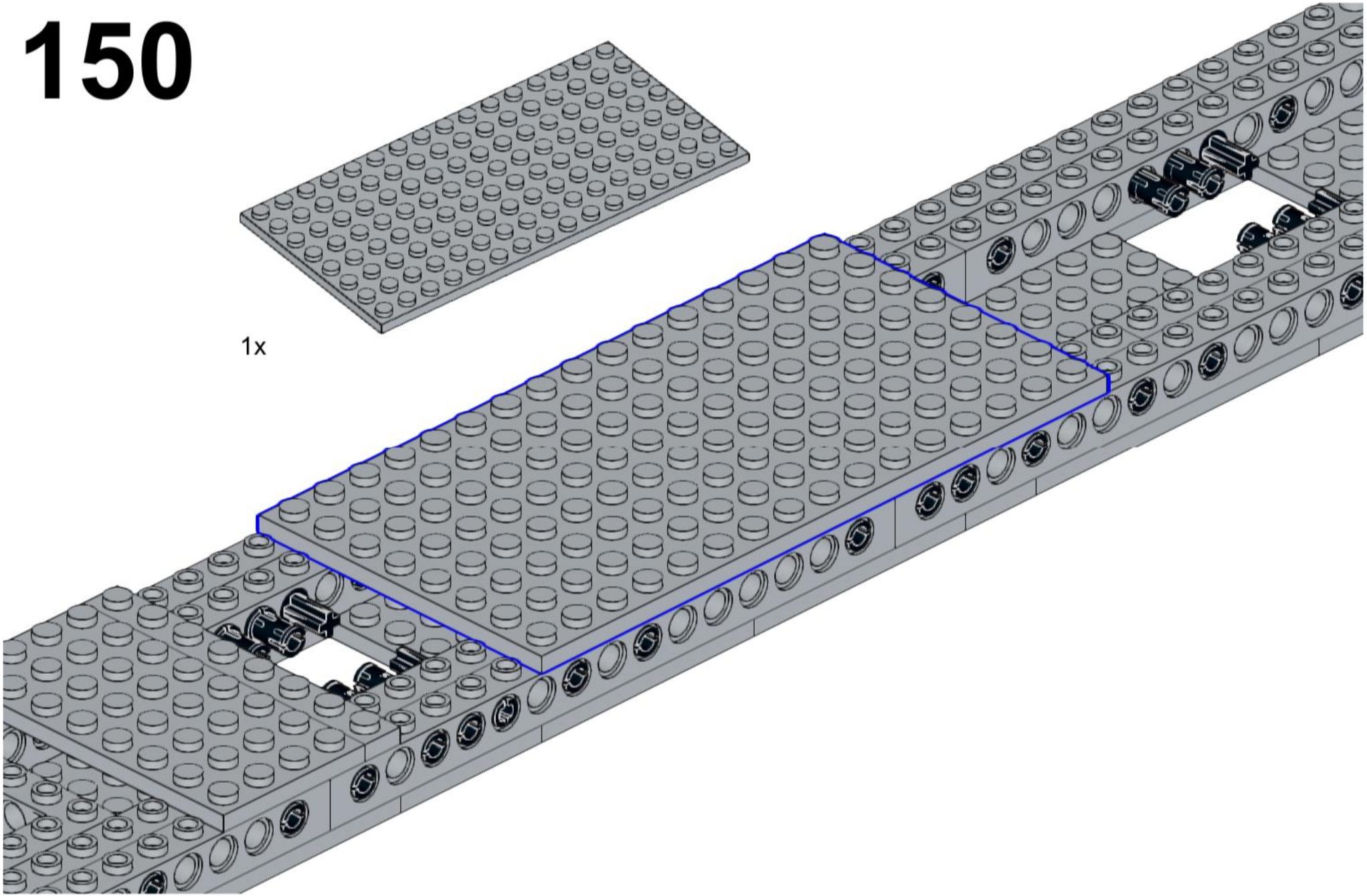

151

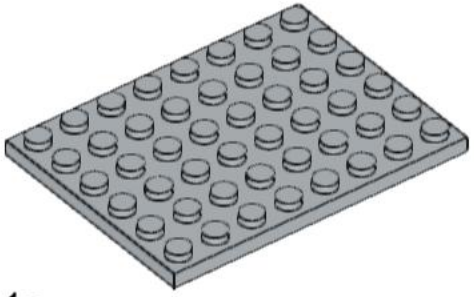

1x

152

2x

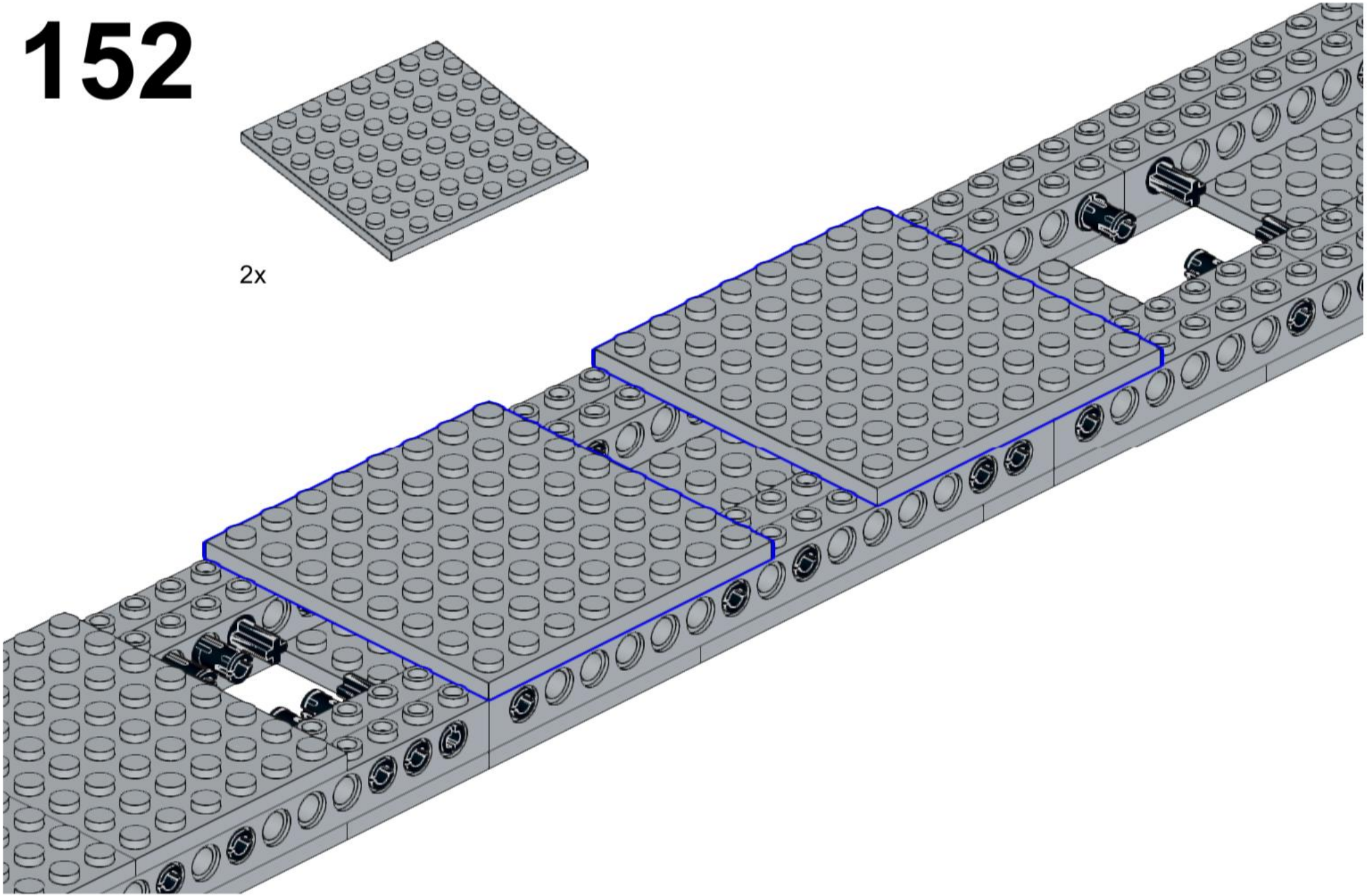

153

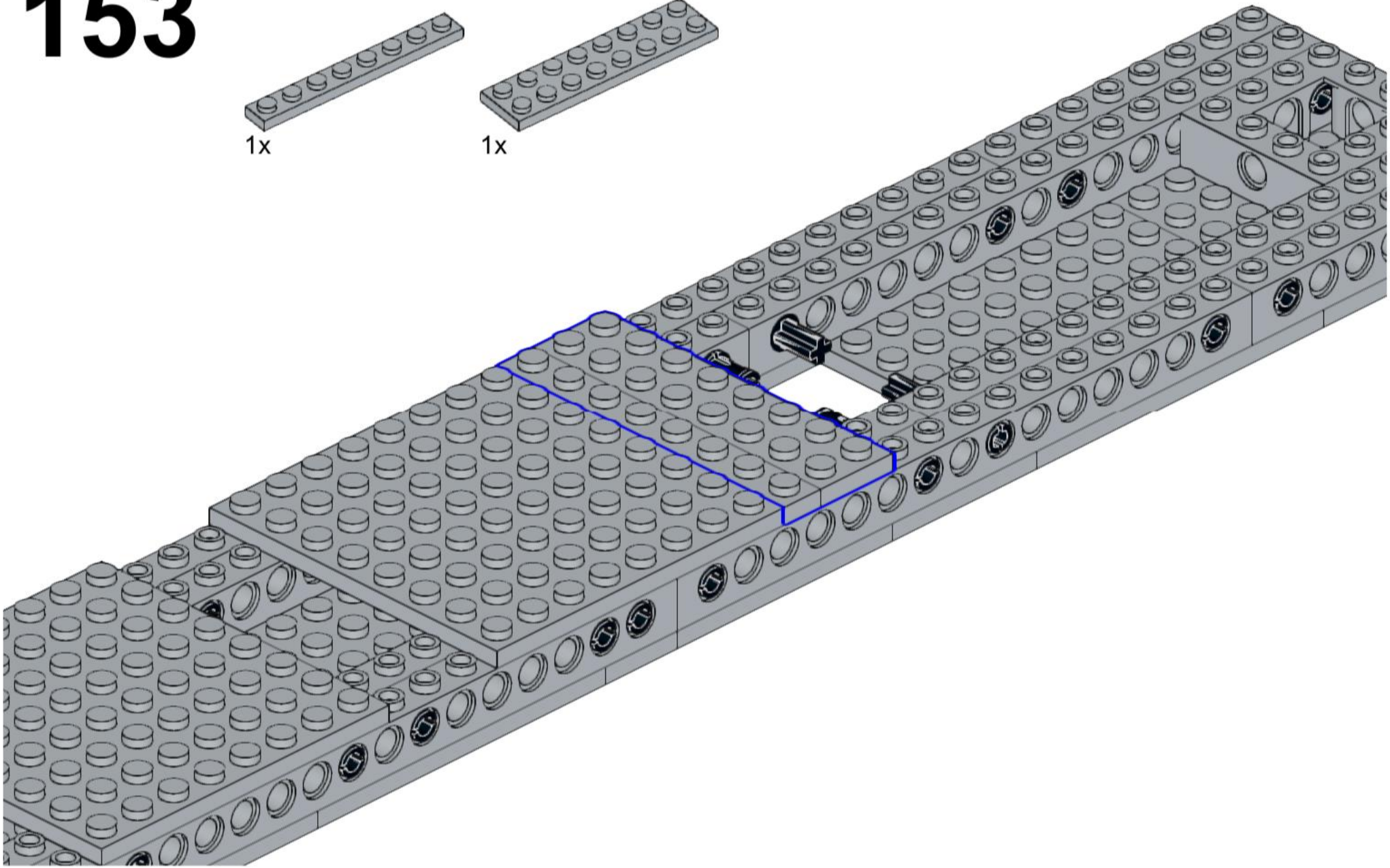

154

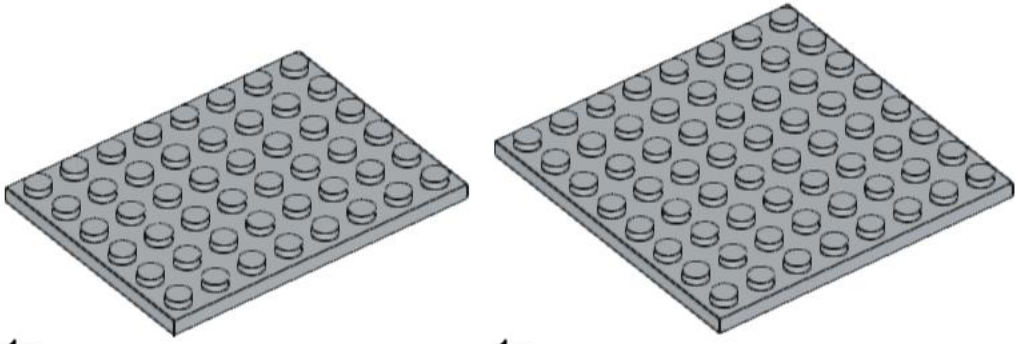

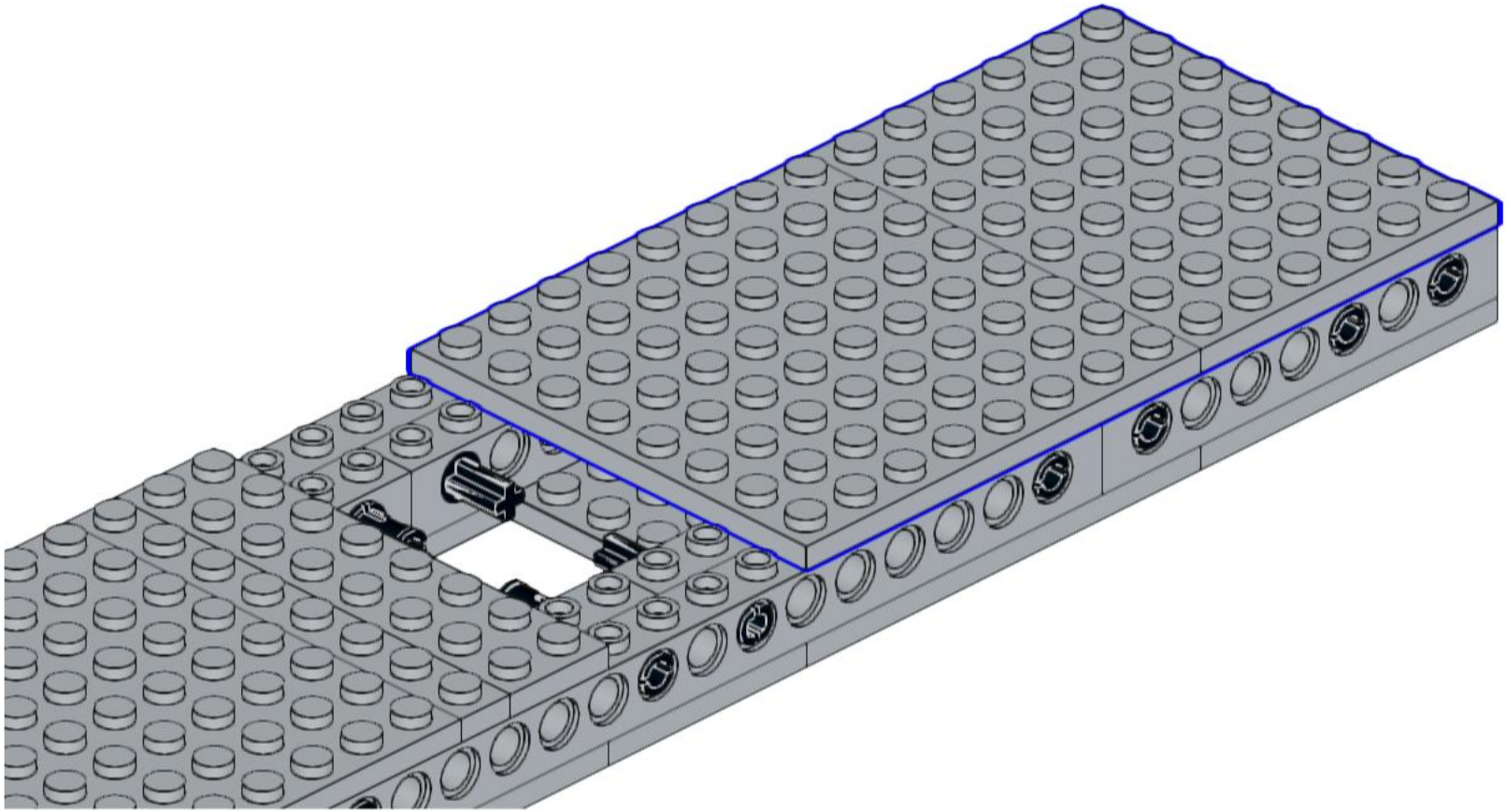

155

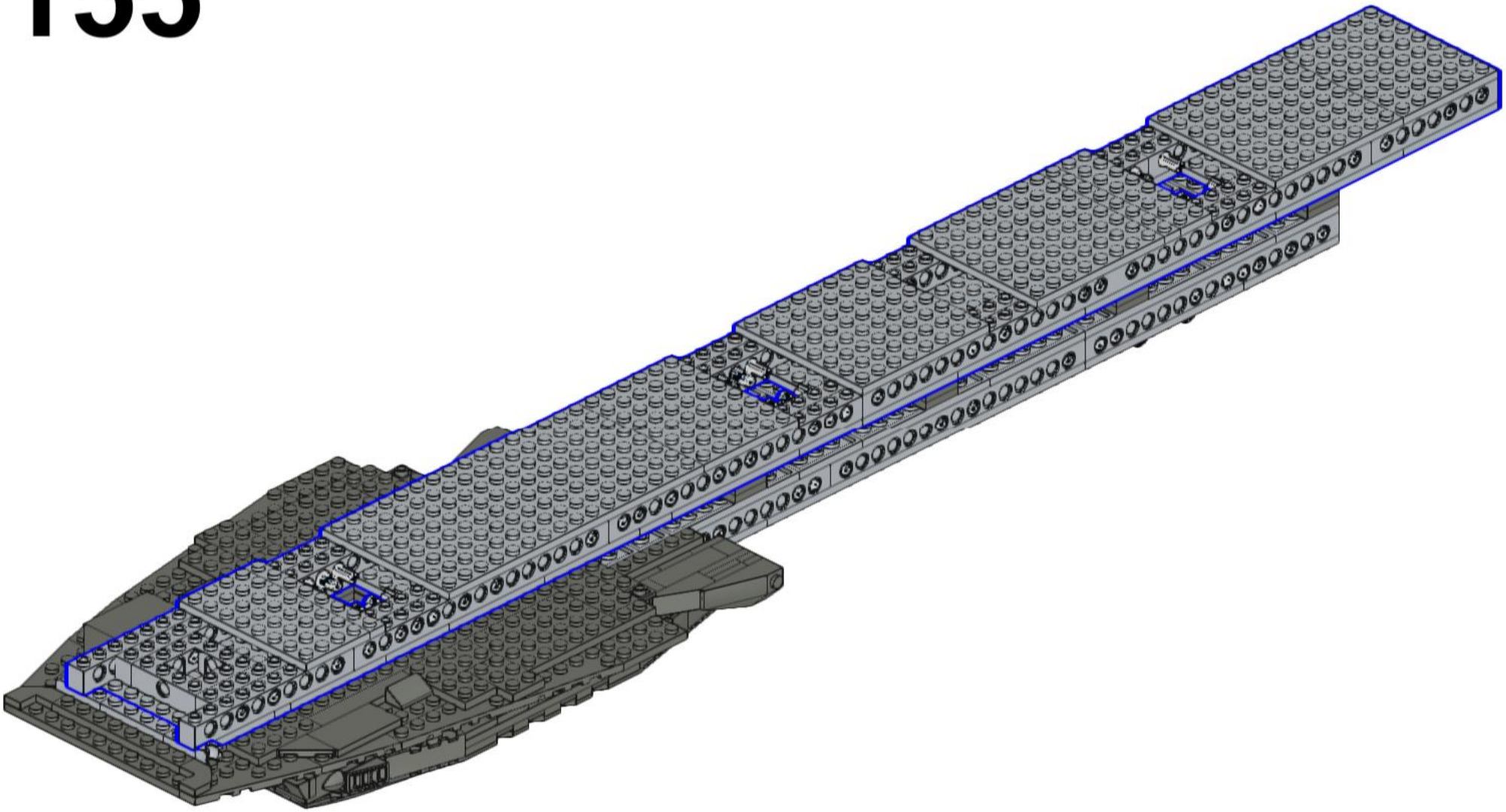

156

1x

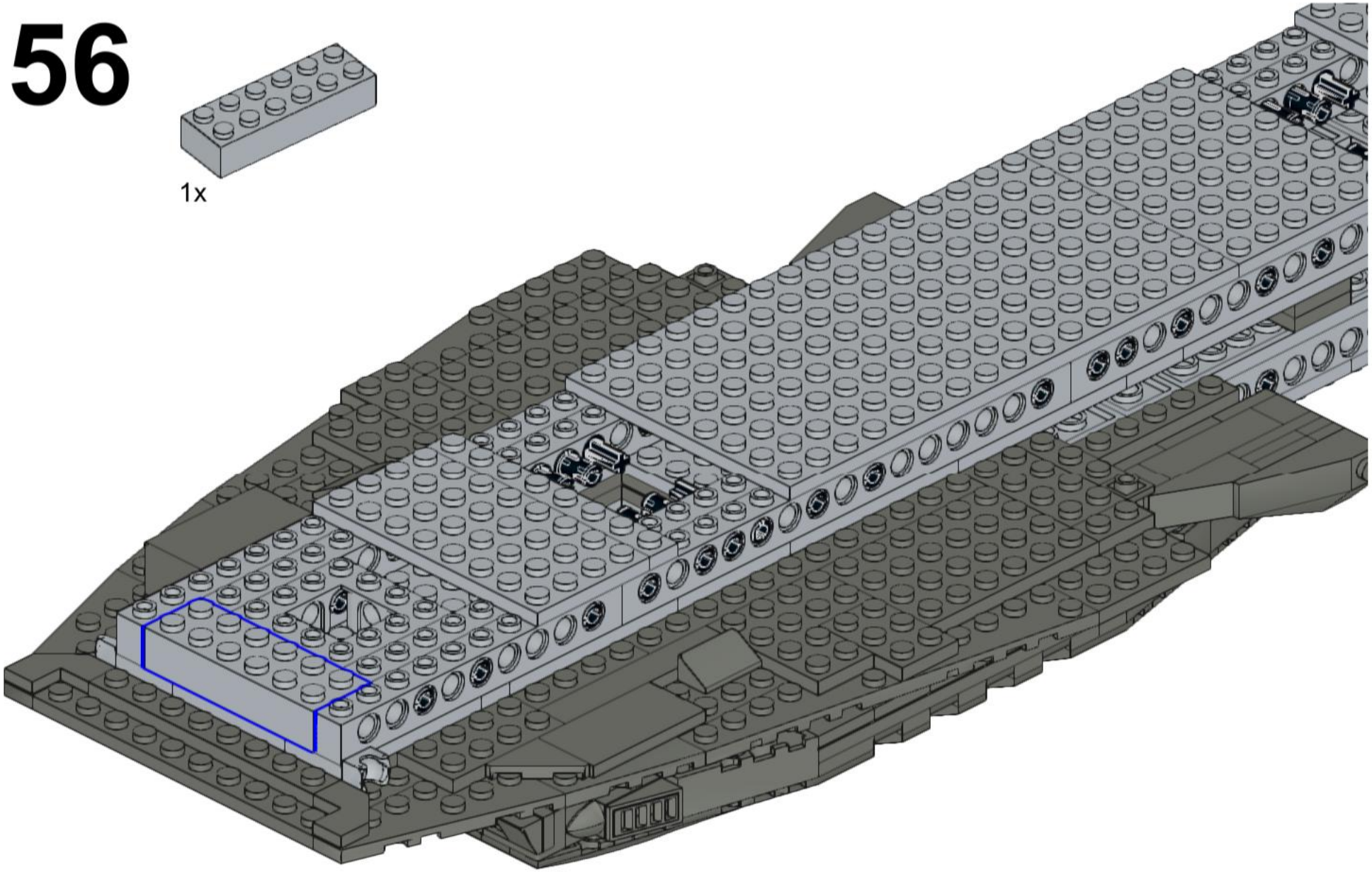

157

4x

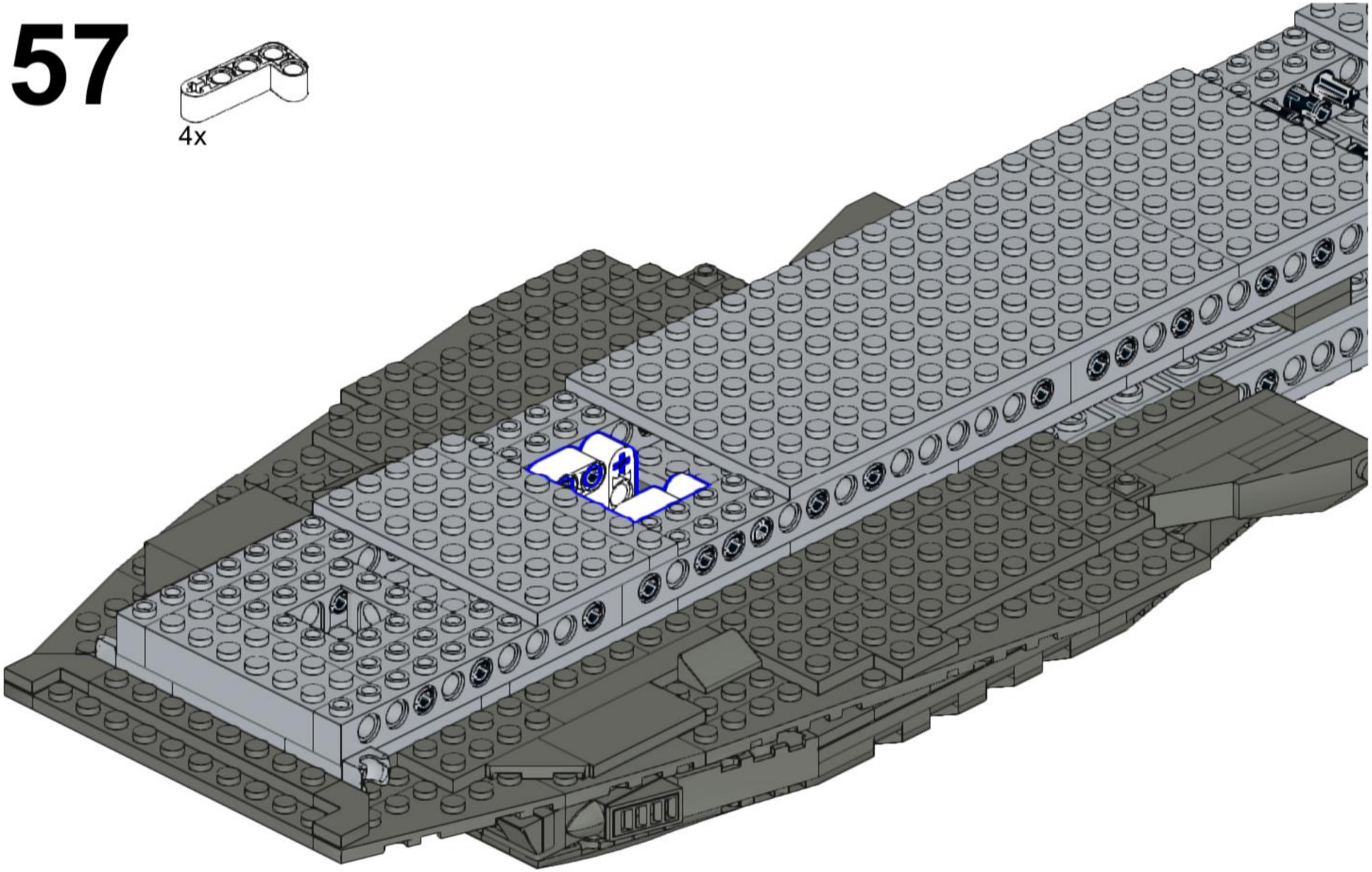

158

8x

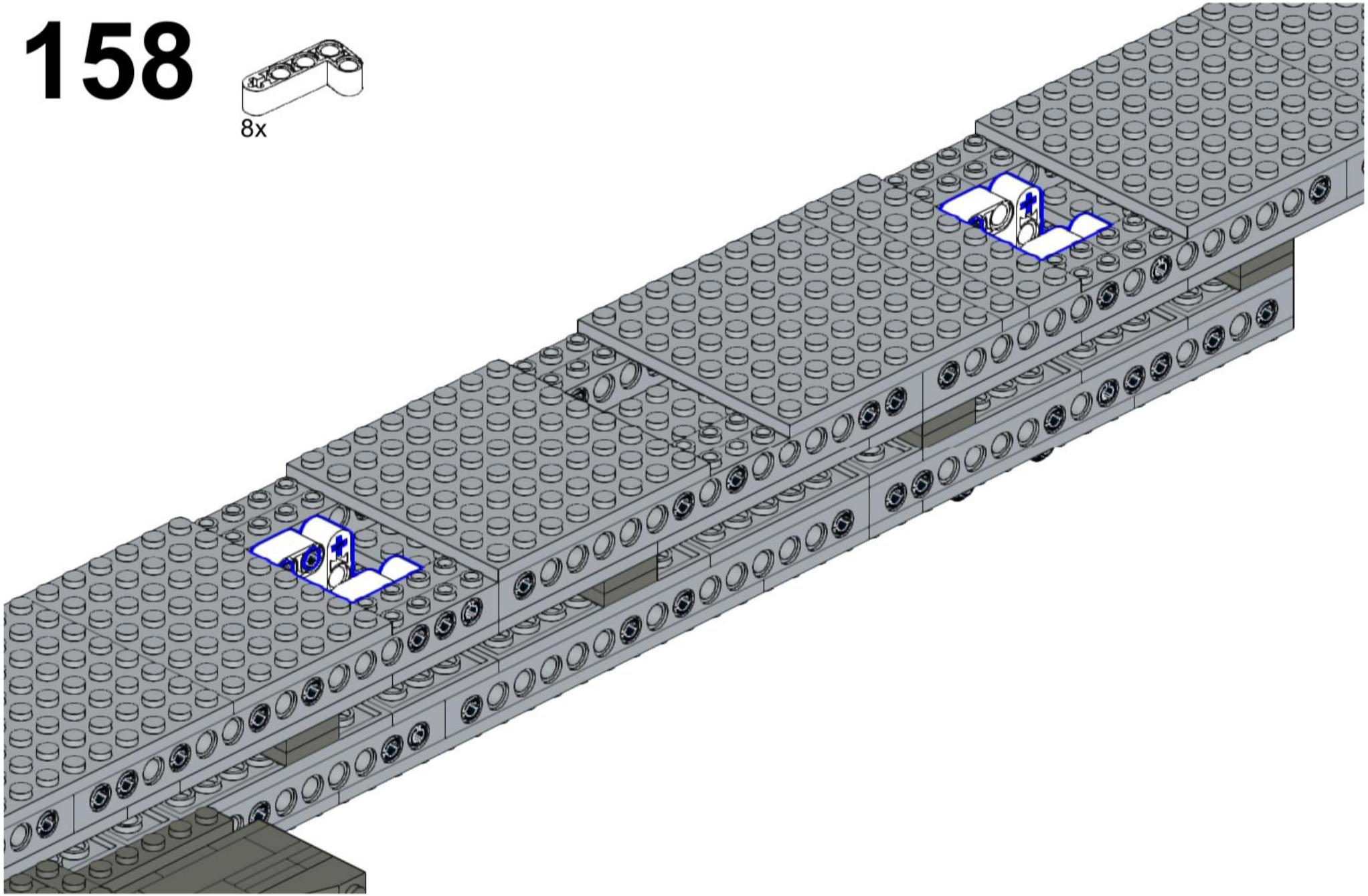

159

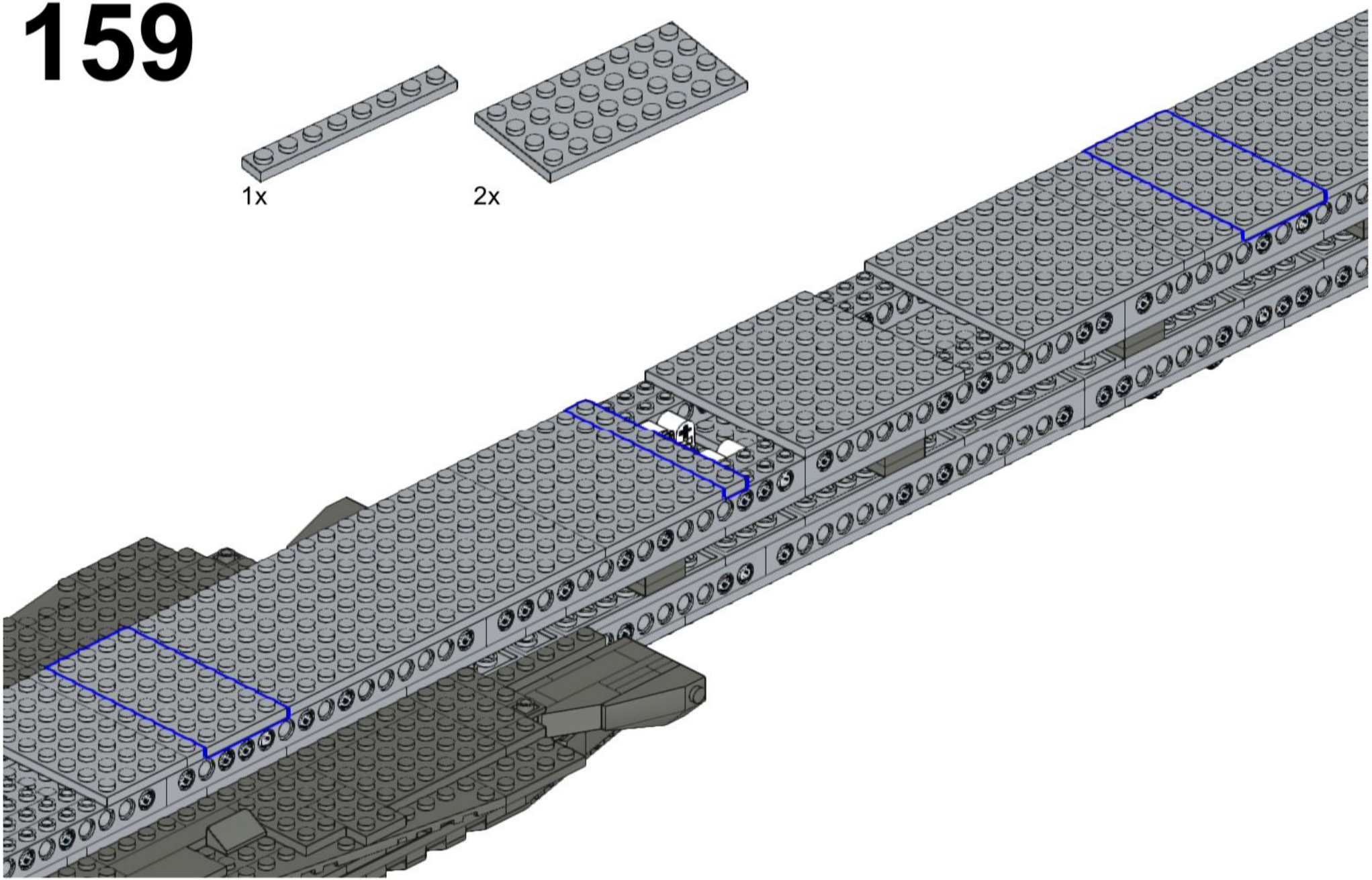

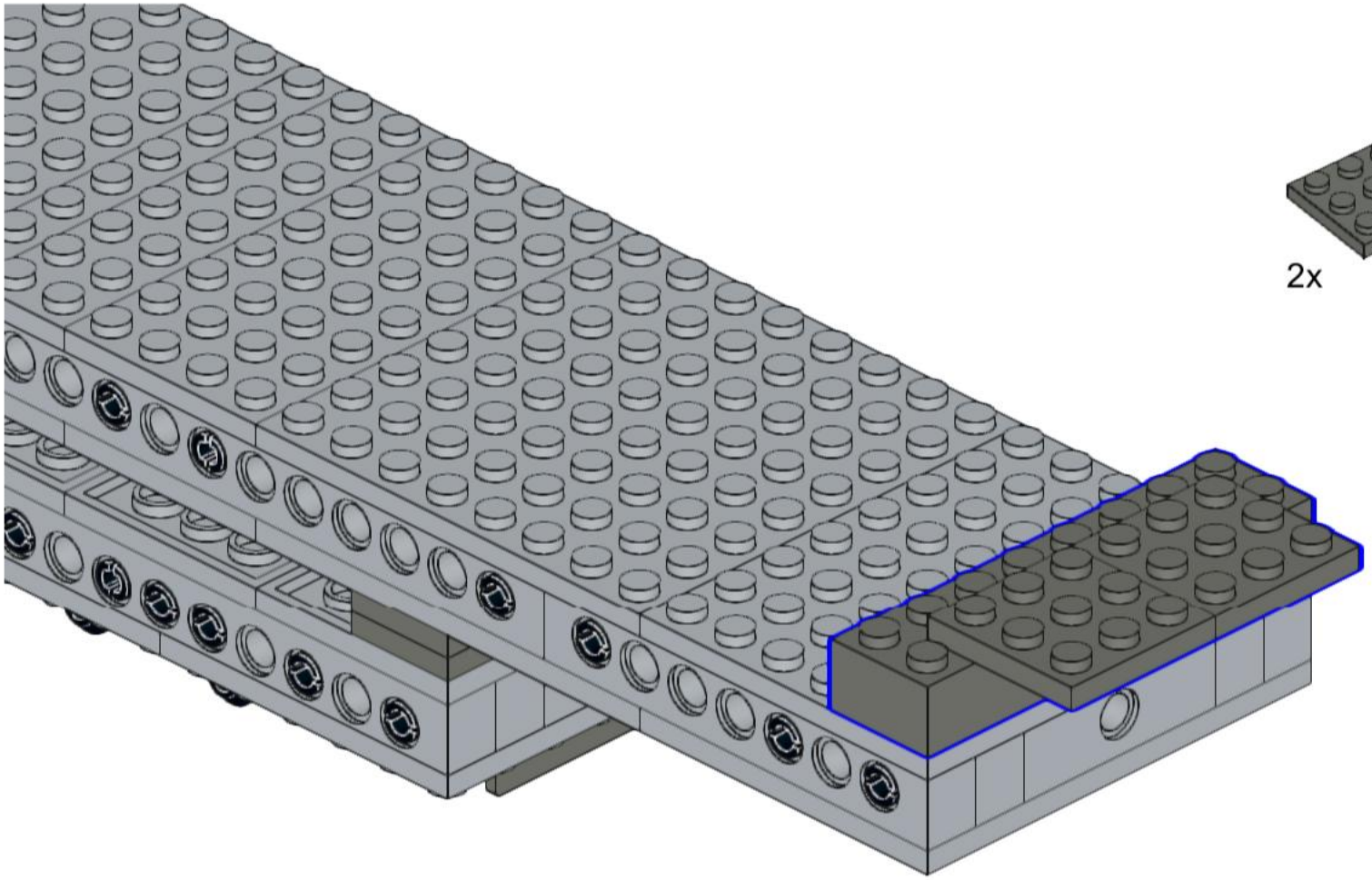

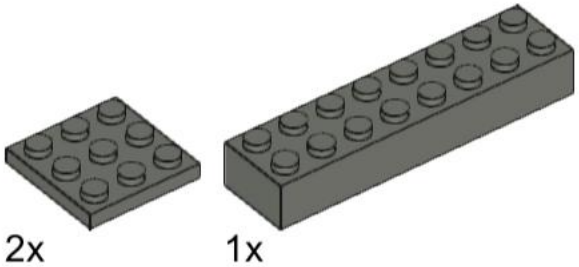

160

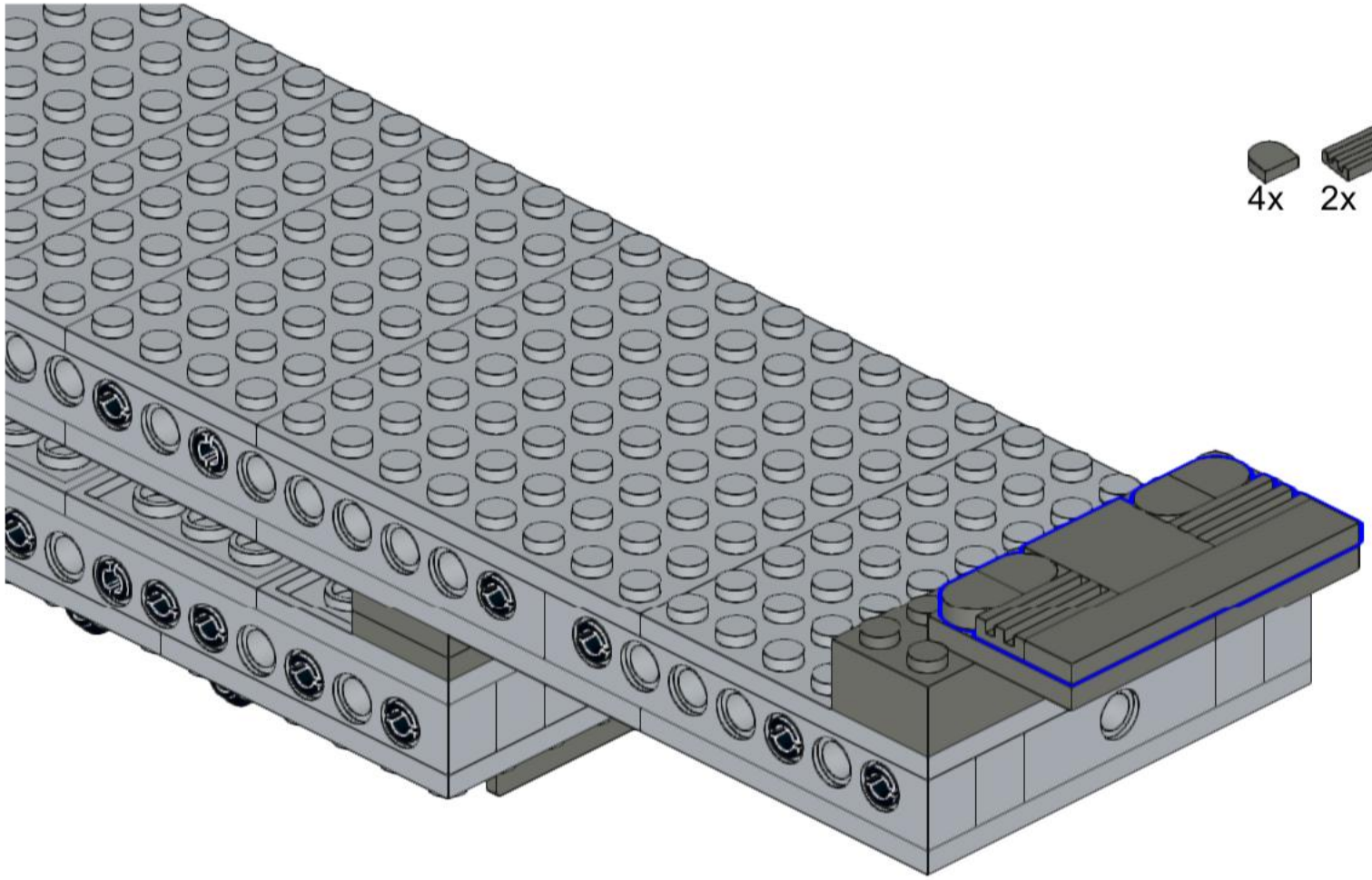

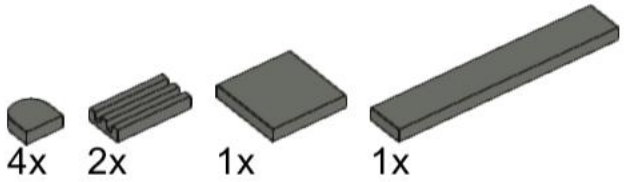

161

162

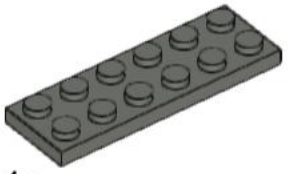

1x

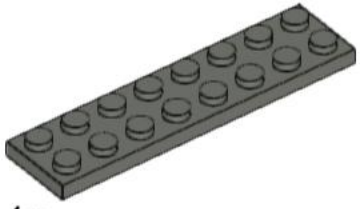

1x

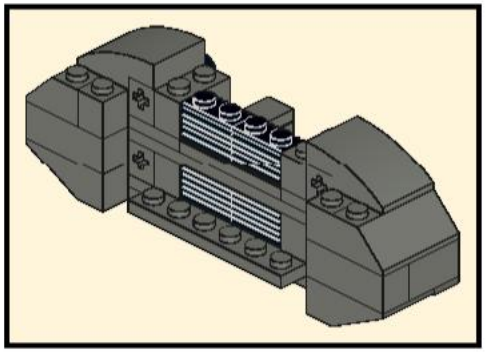

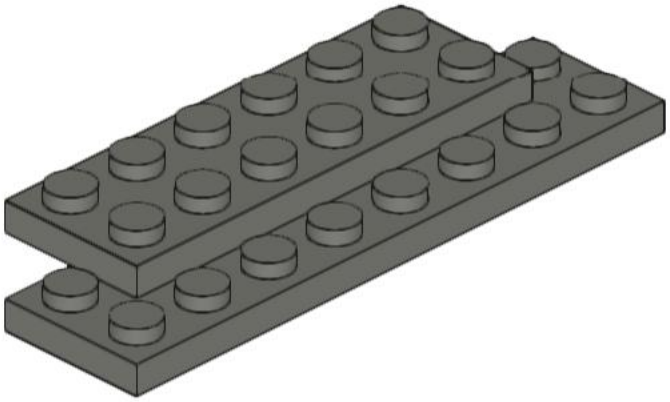

163

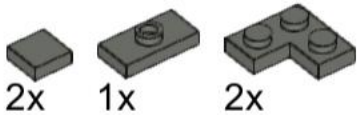

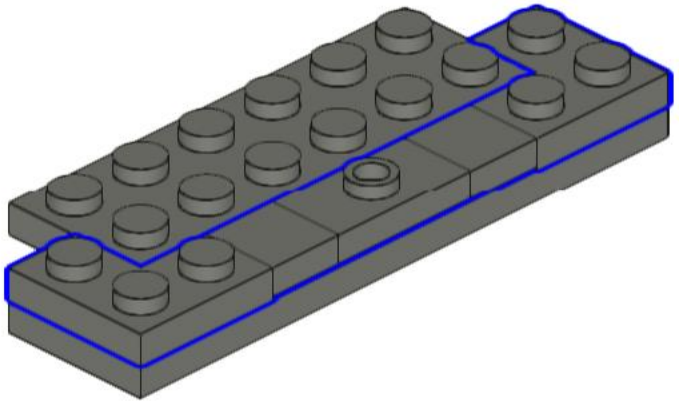

164

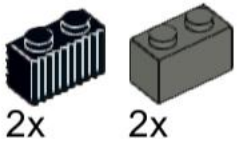

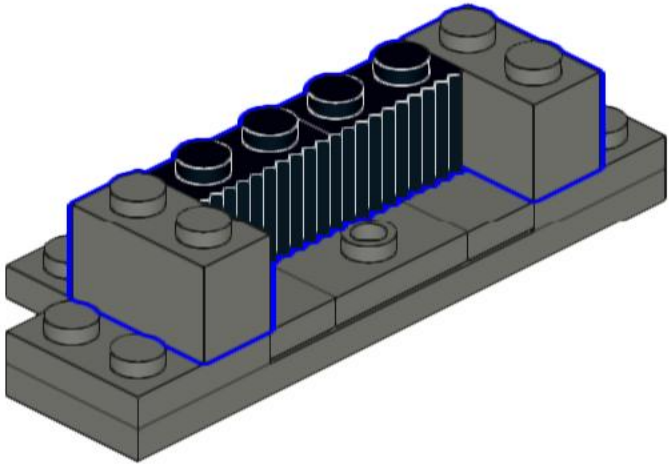

165

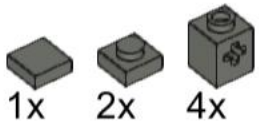

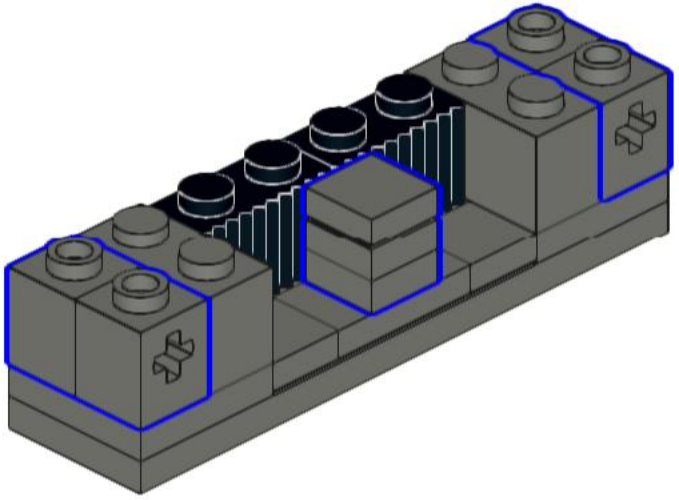

166

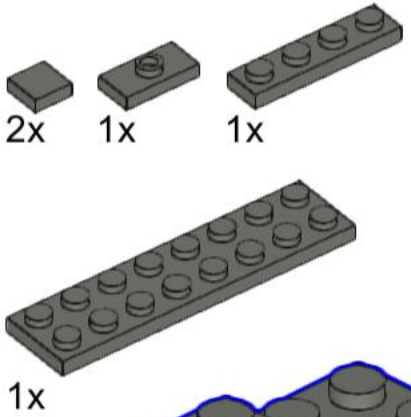

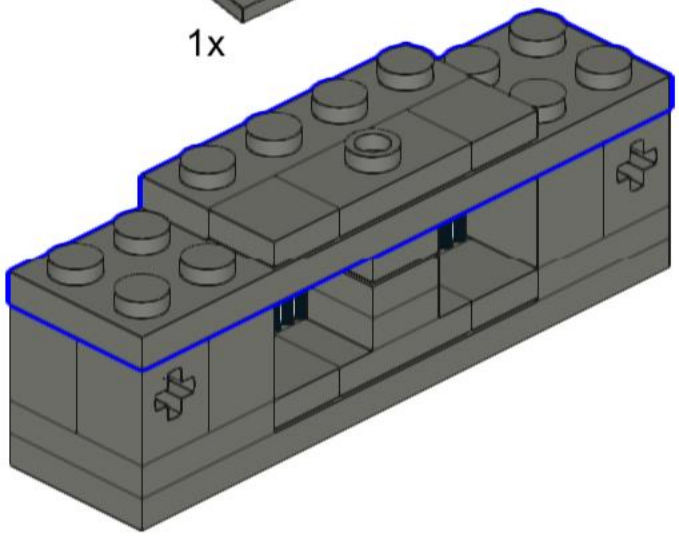

167

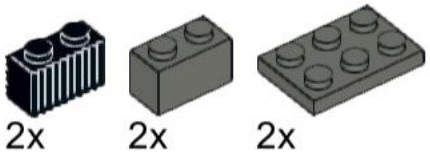

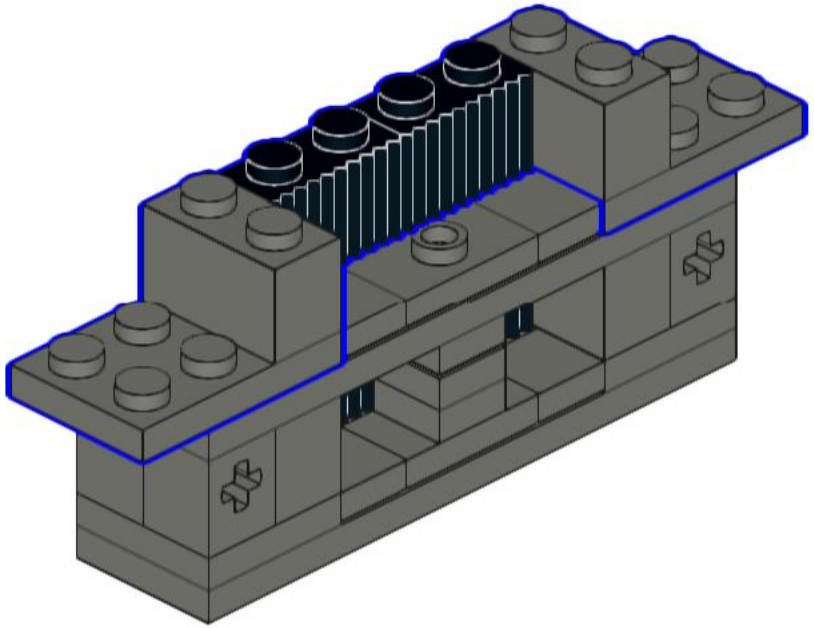

168

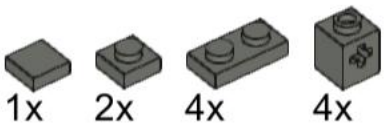

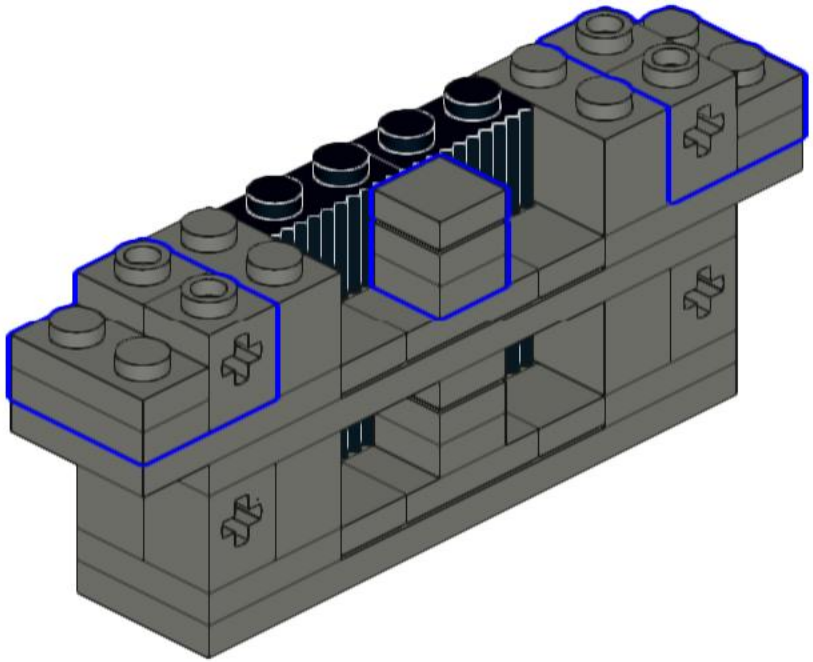

169

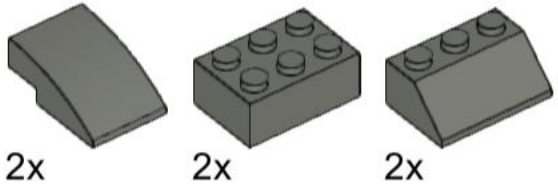

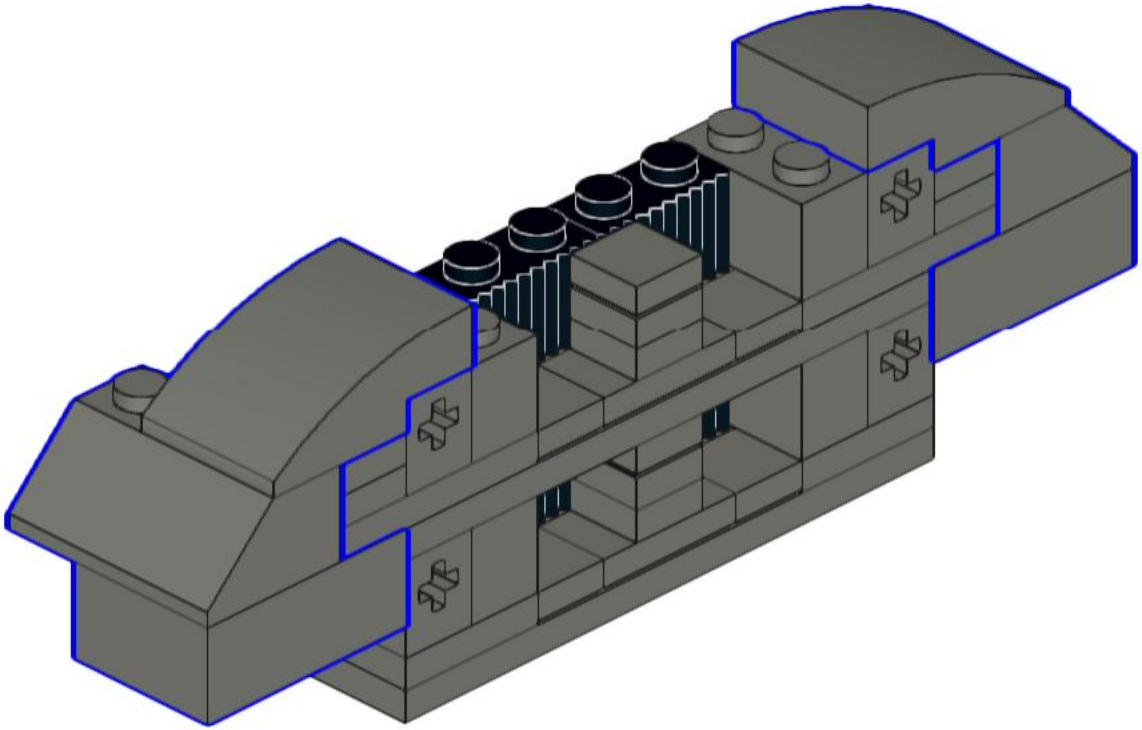

170

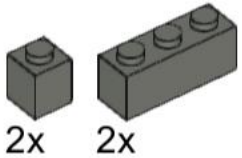

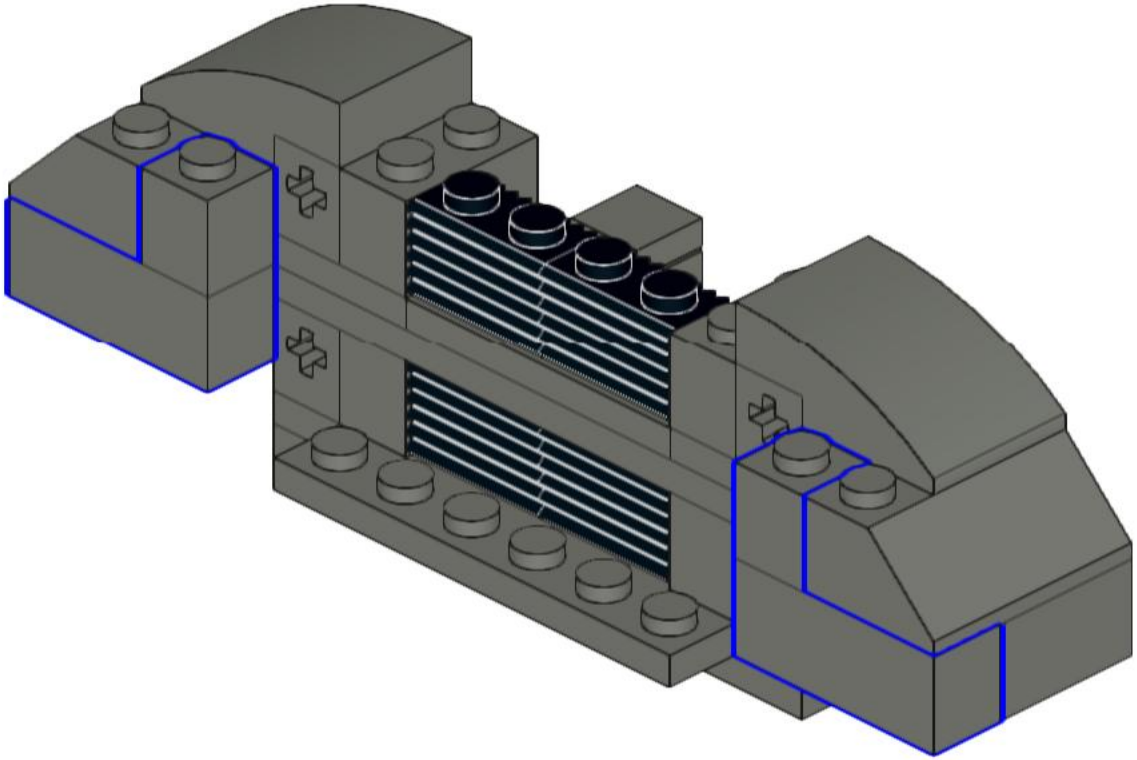

171

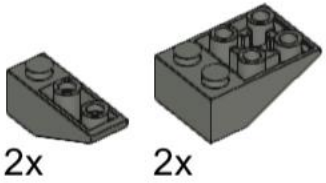

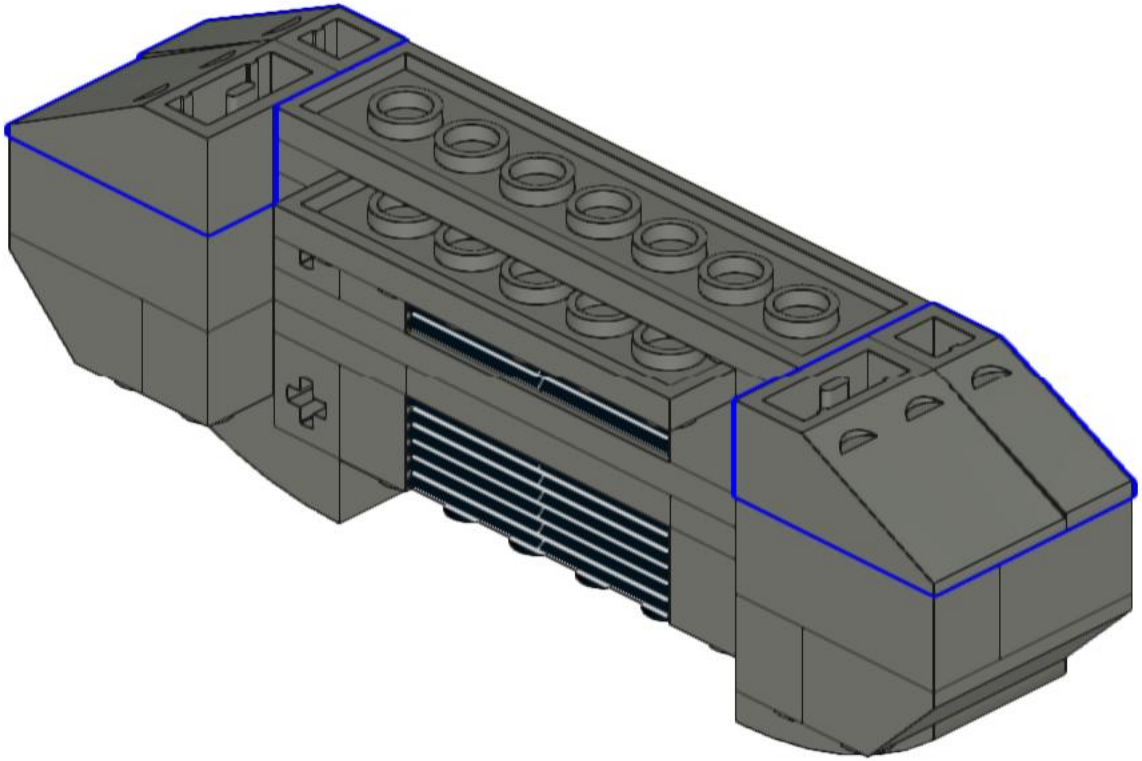

172

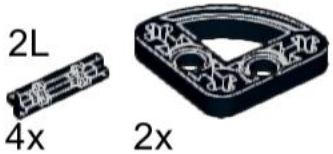

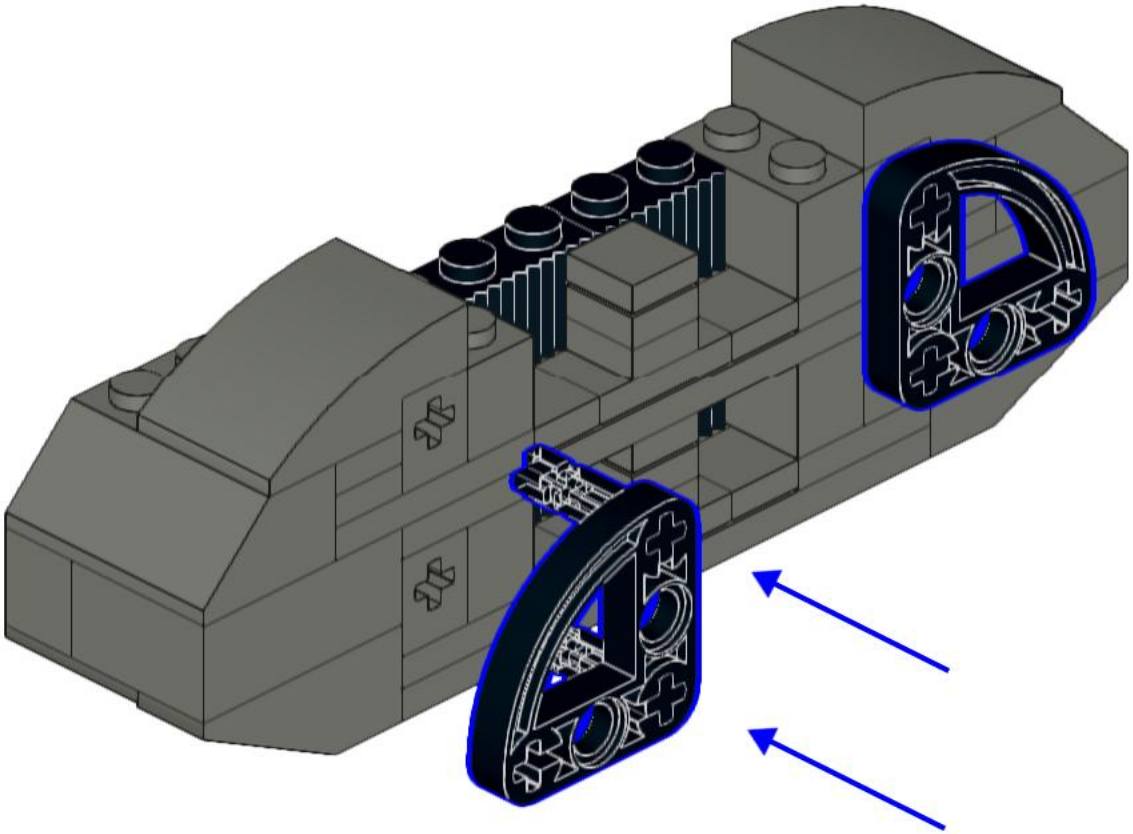

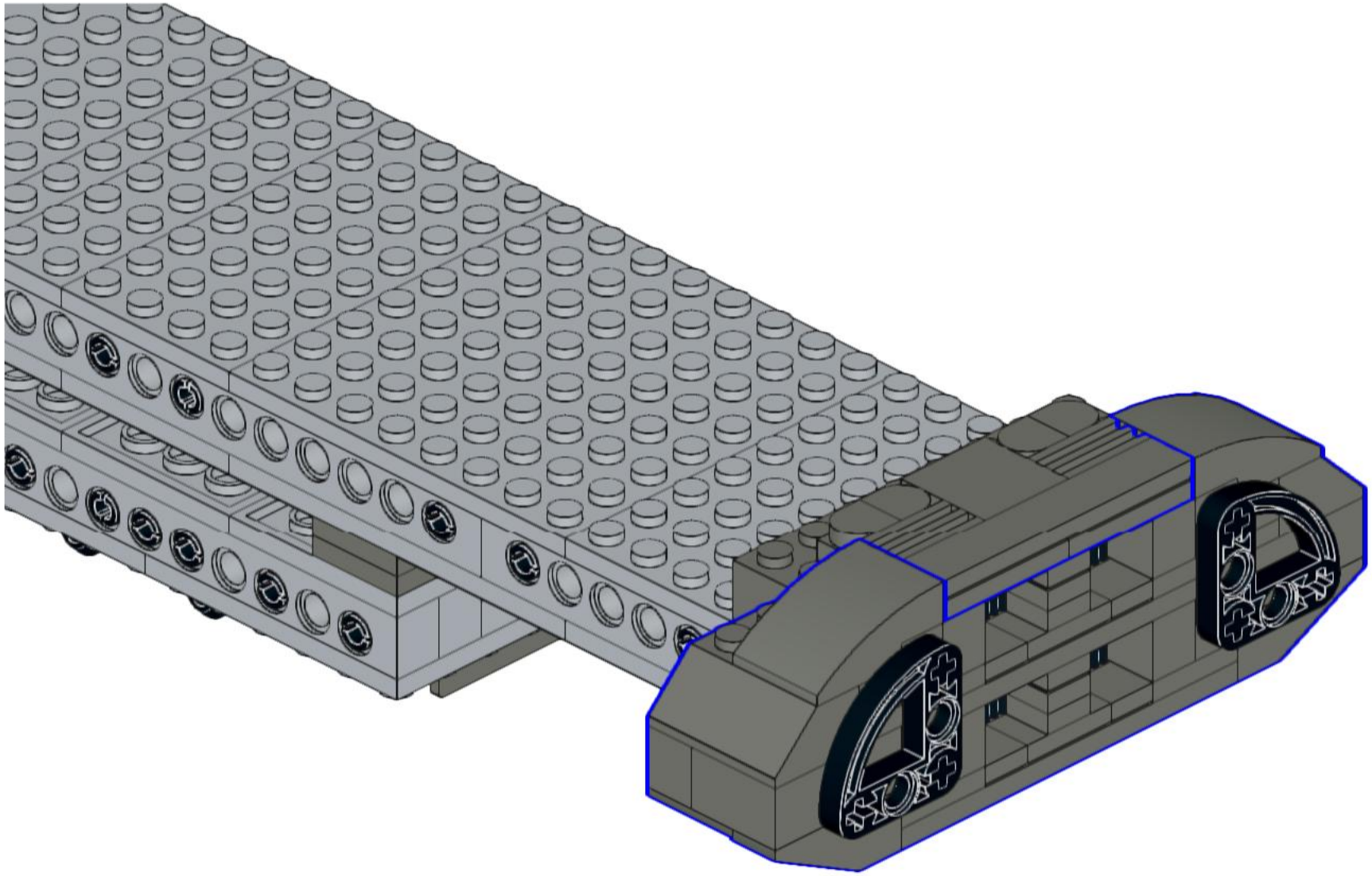

173

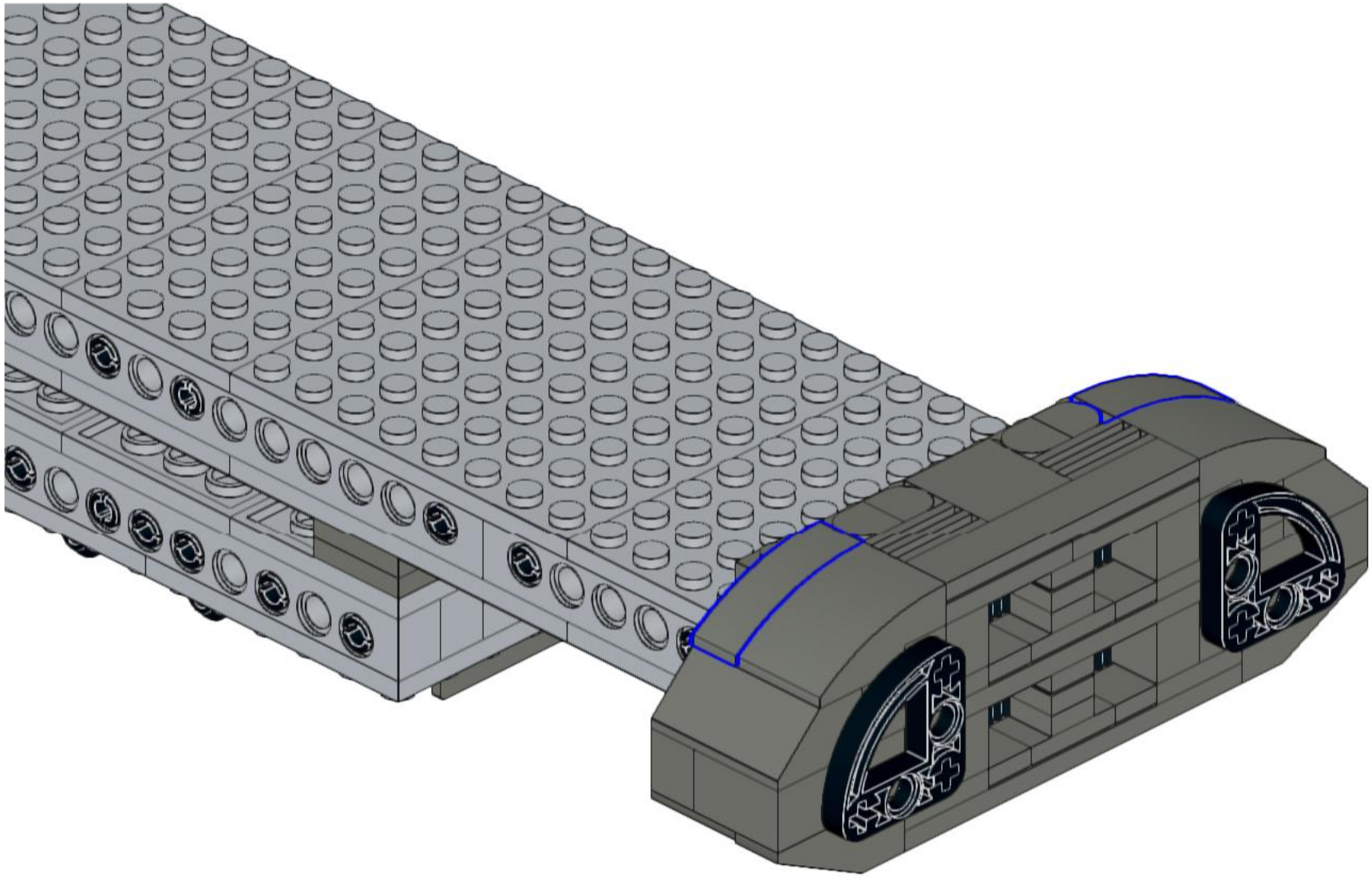

2x

174

175

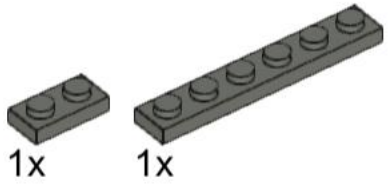

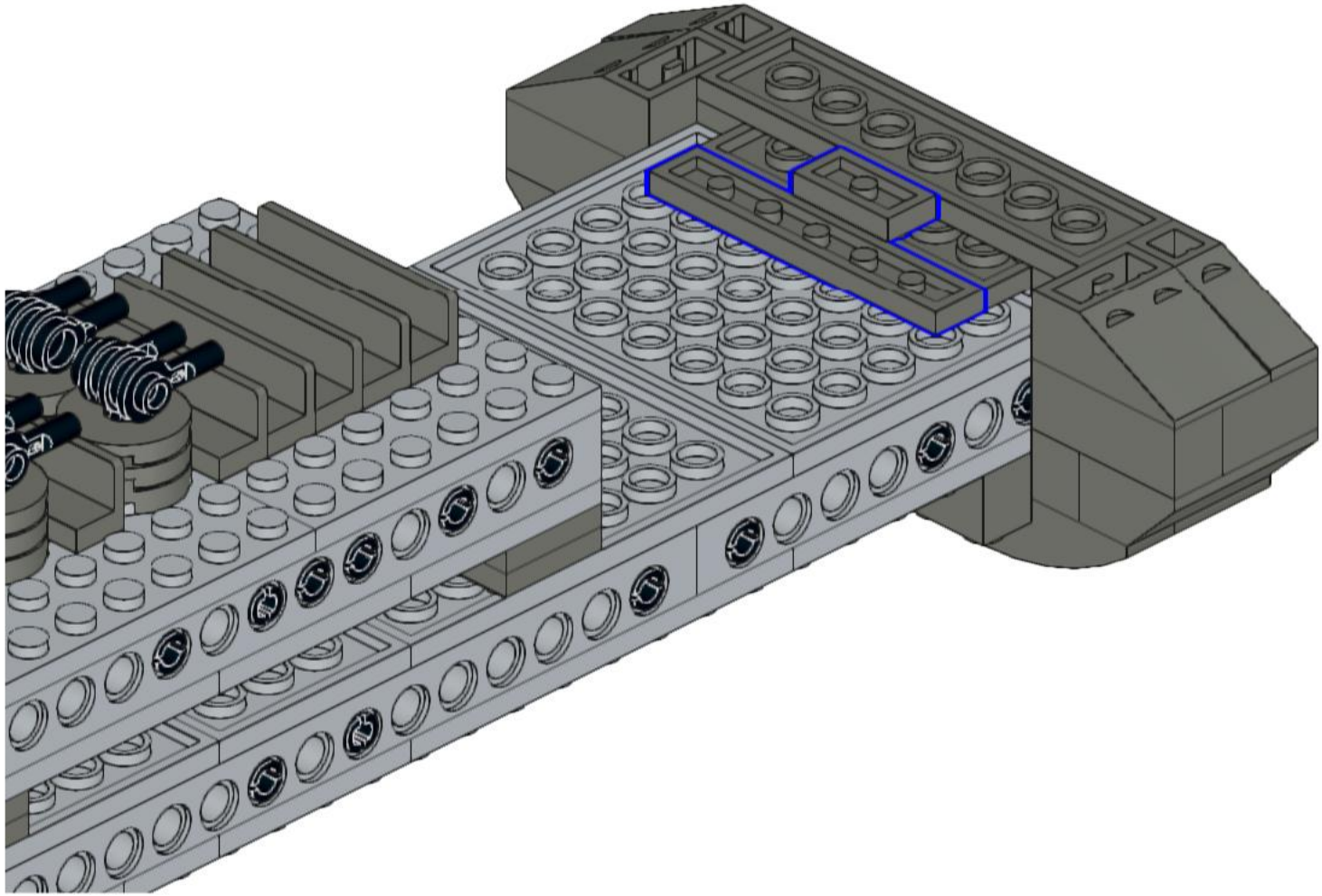

176

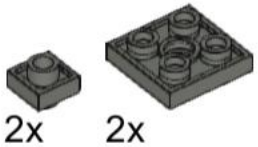

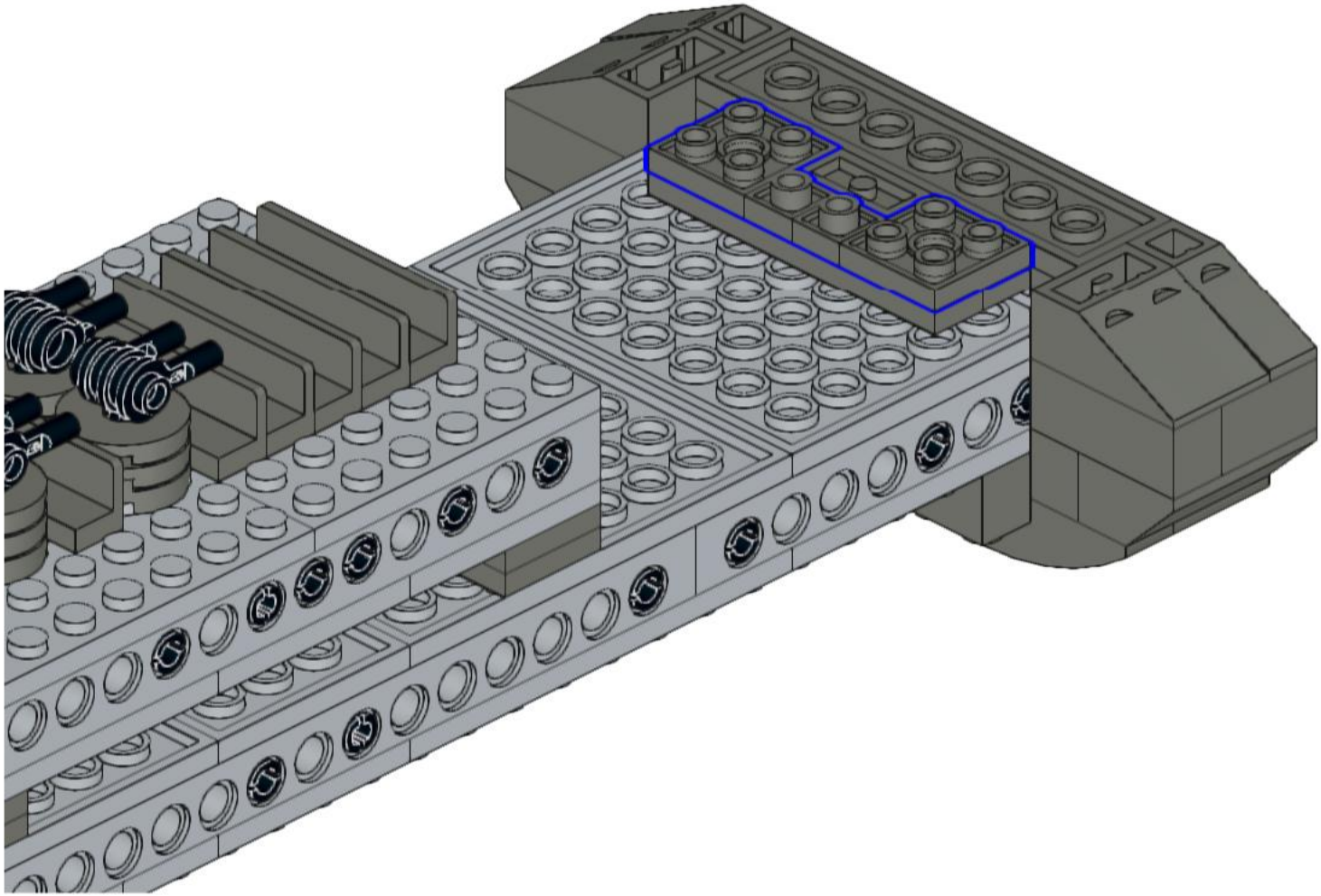

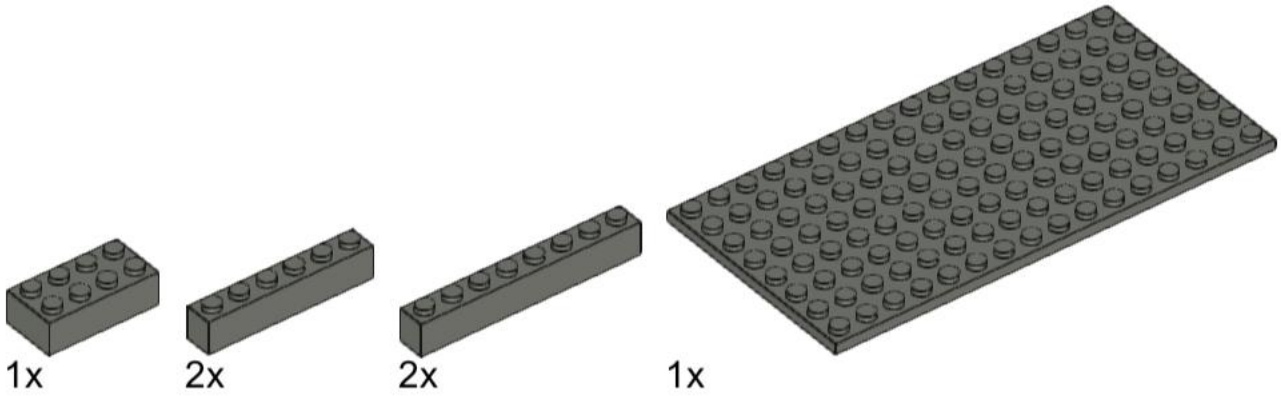
1x
2x
2x
1x

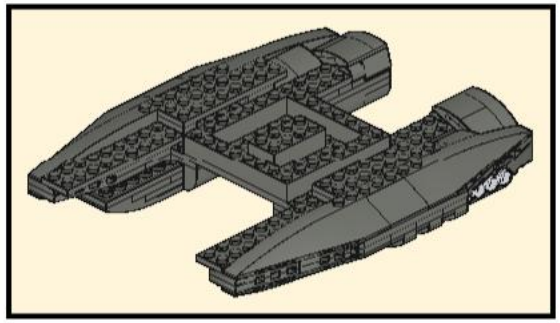

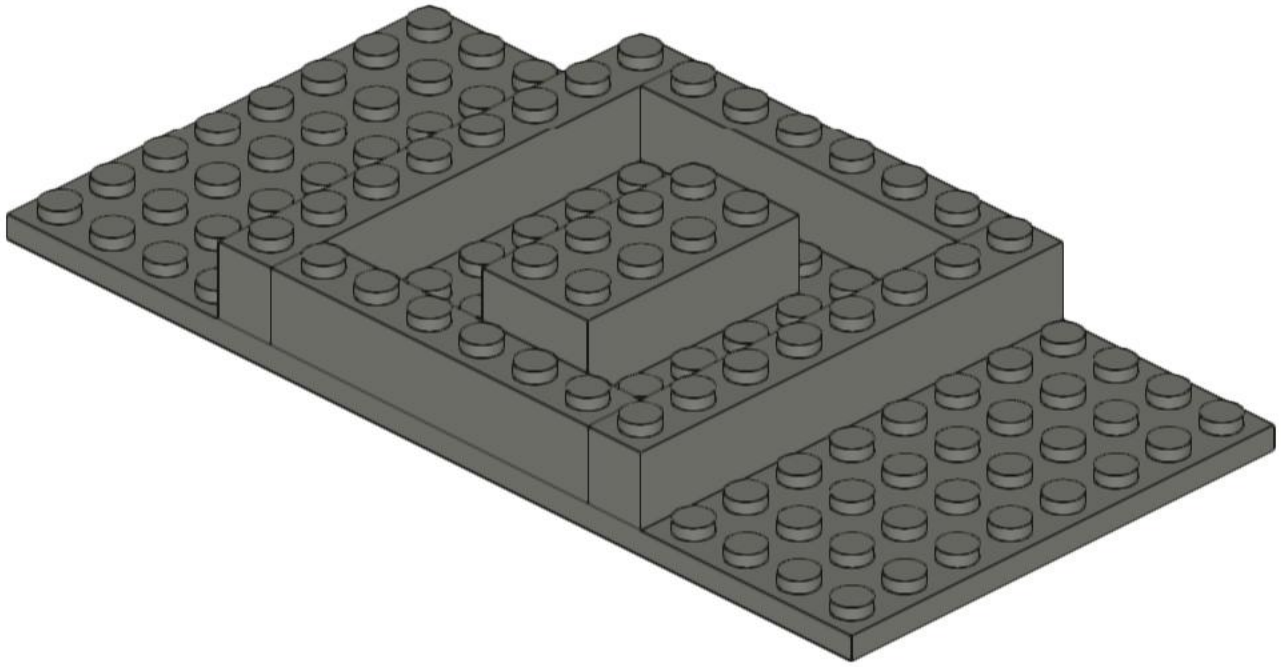

178

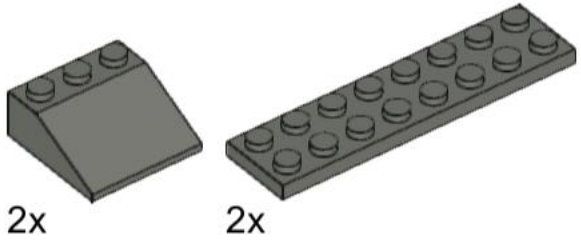

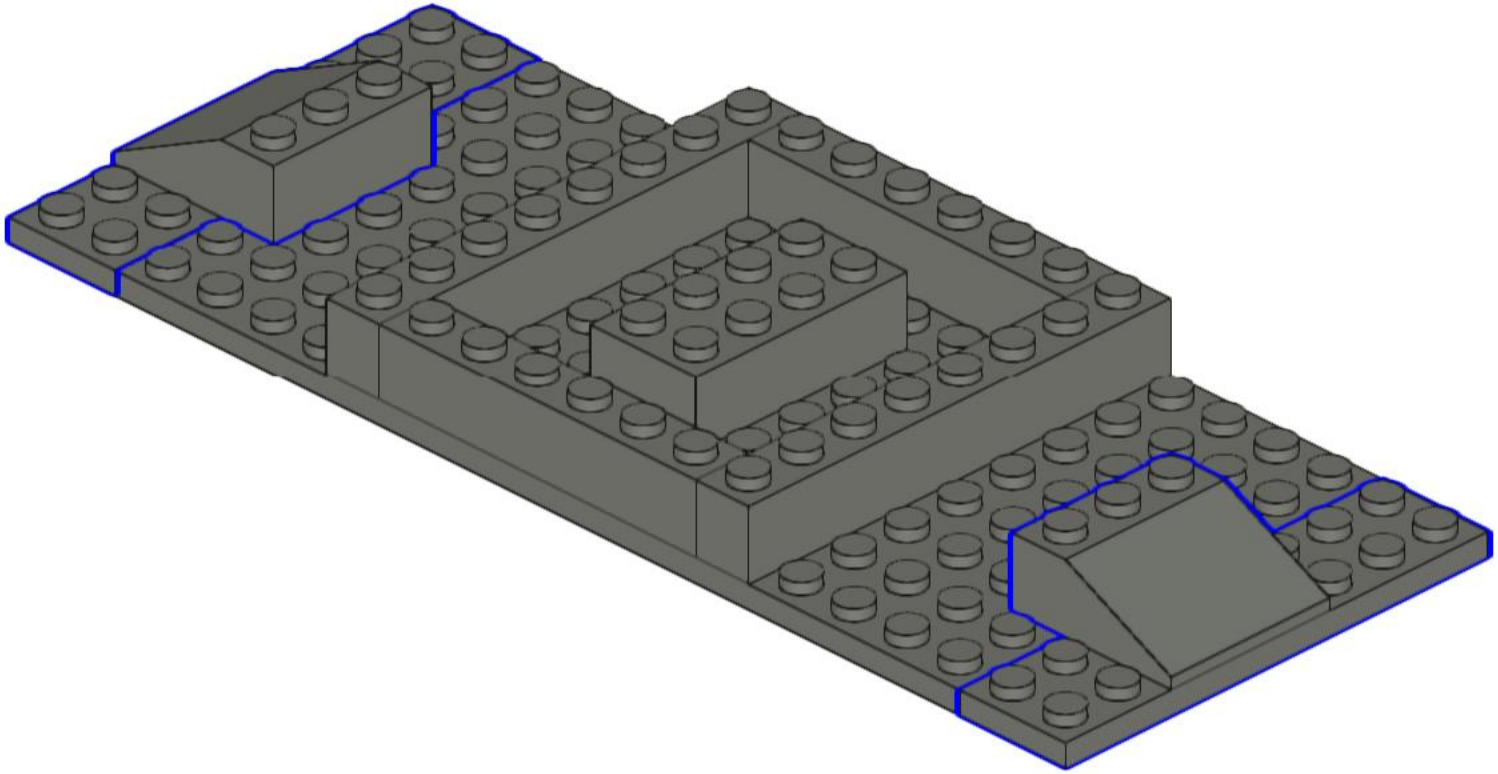

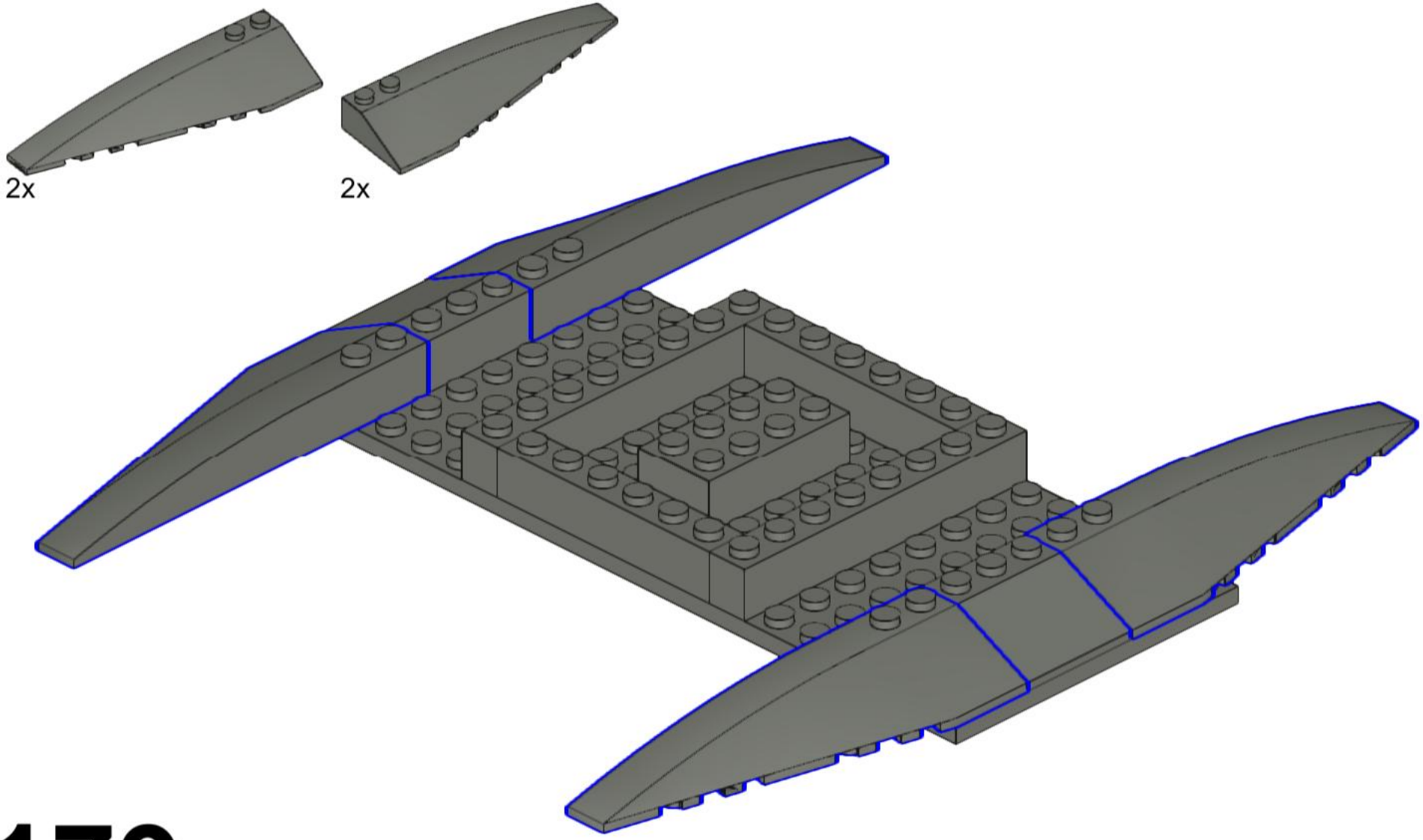

179

180

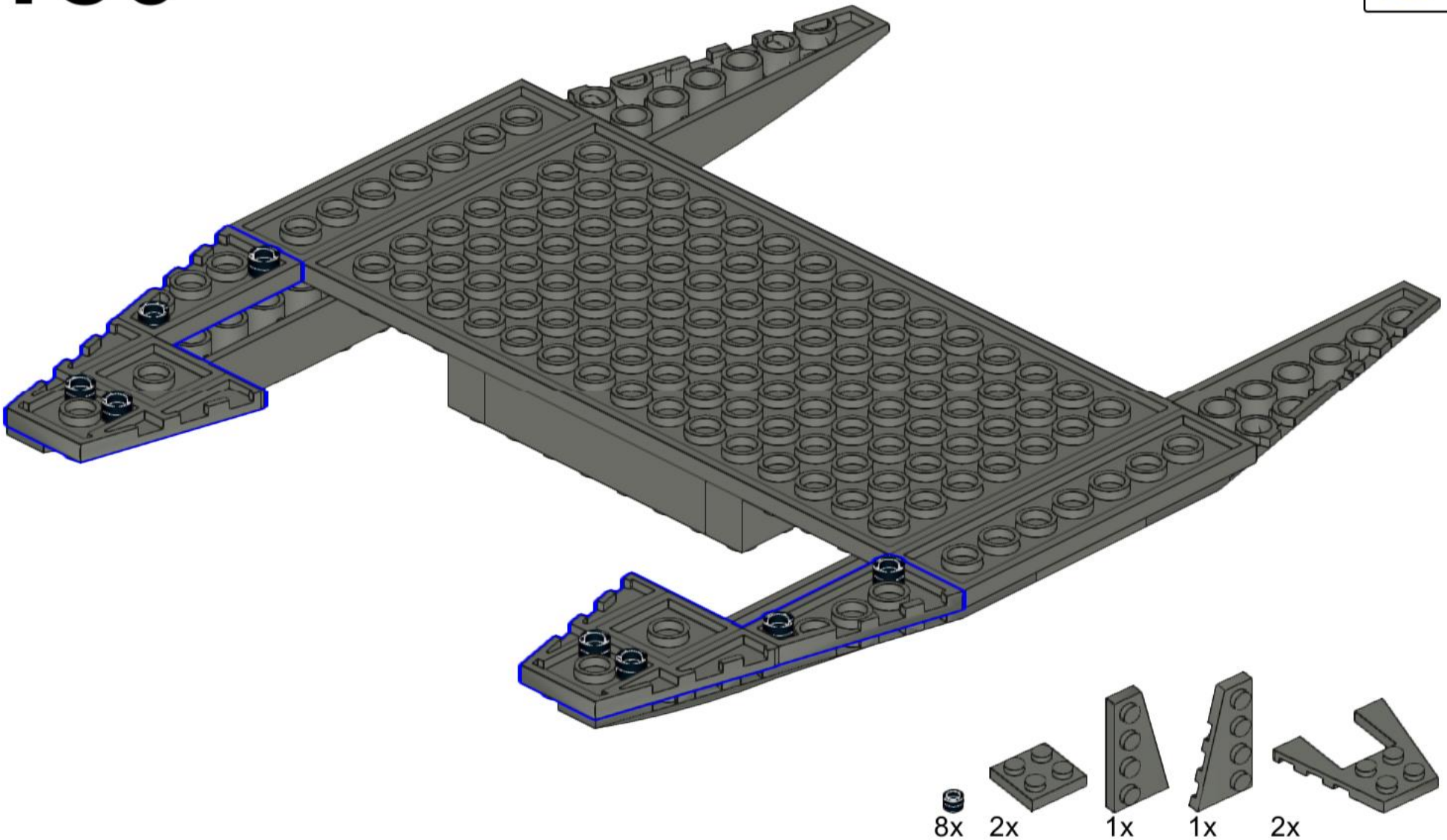

181

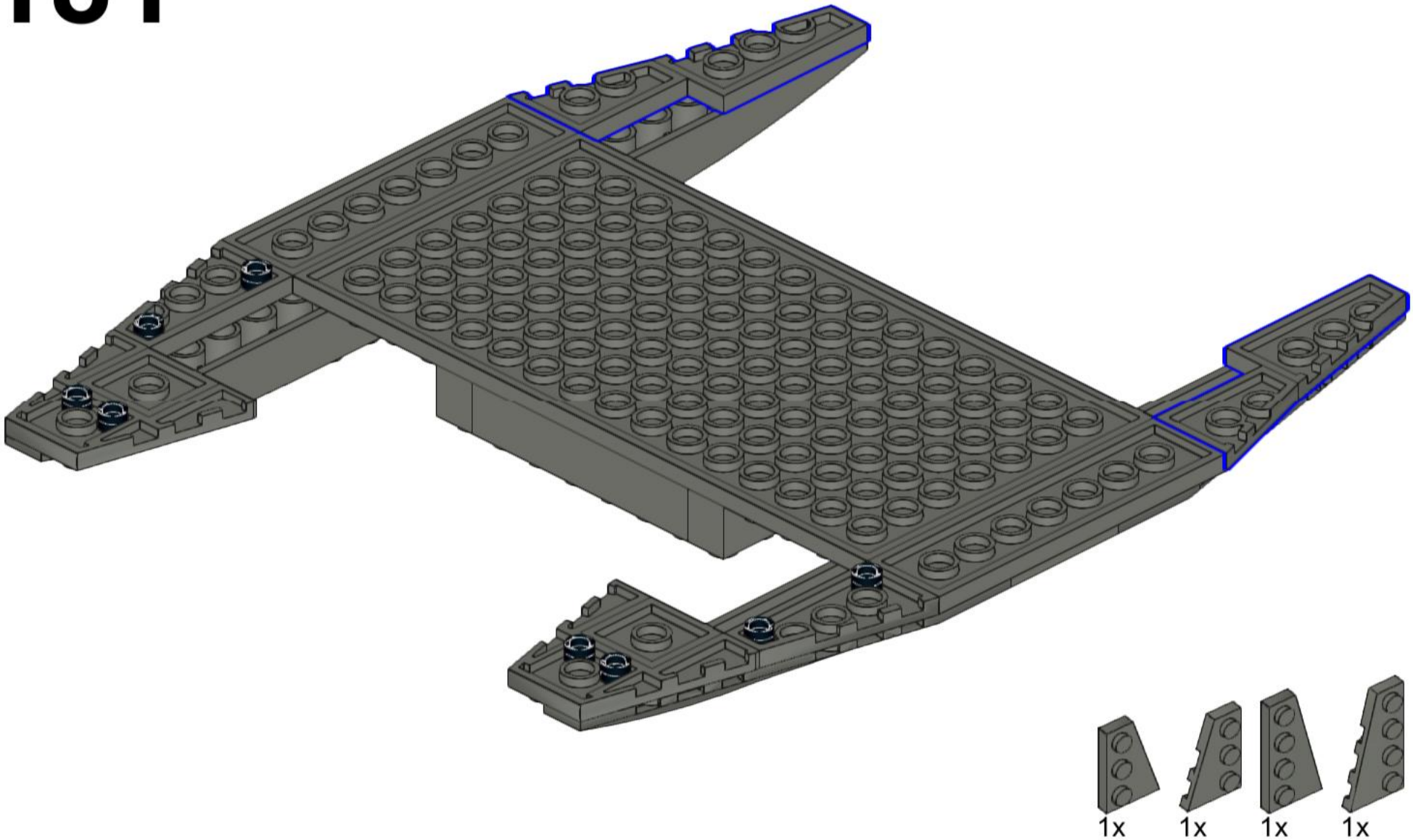

182

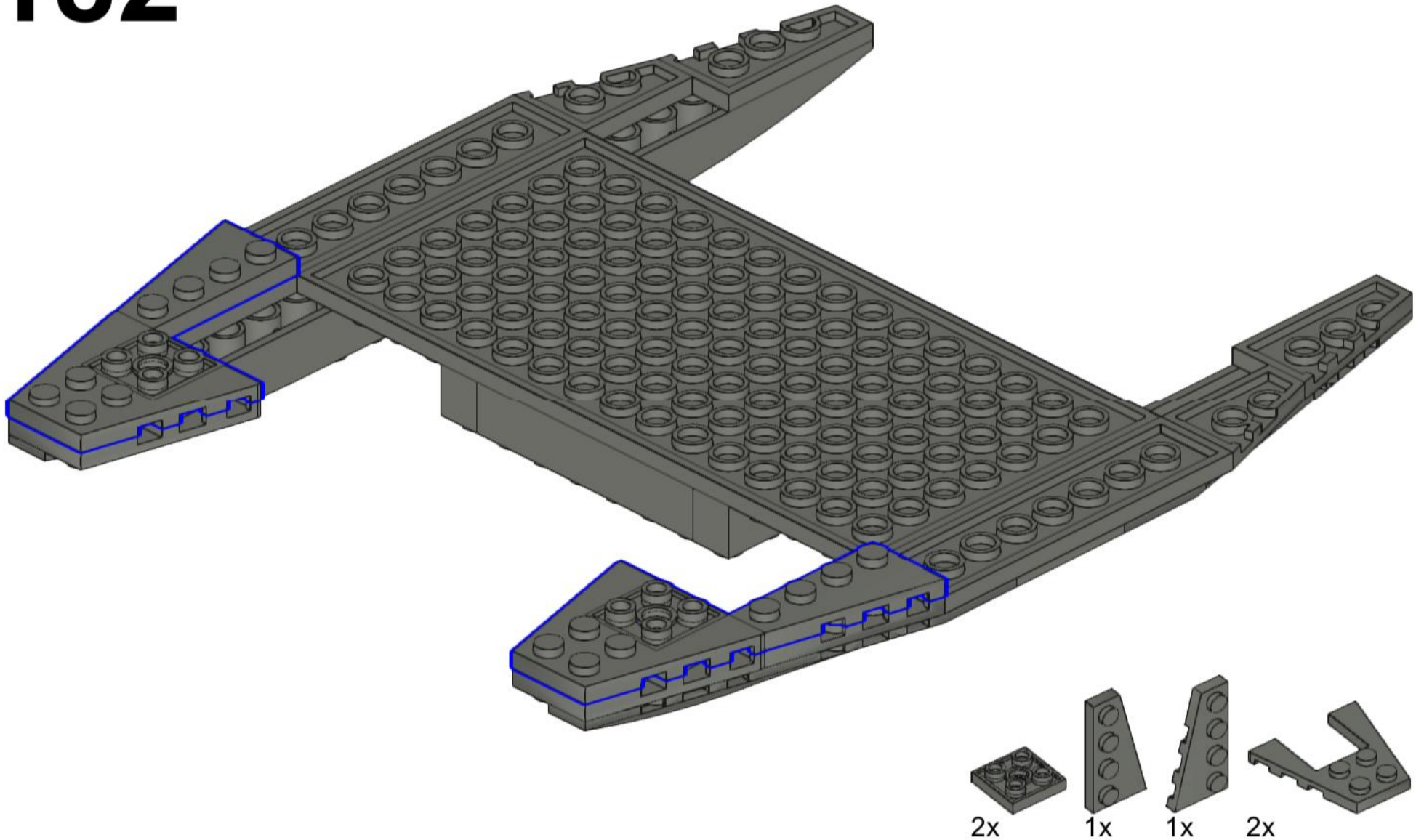

183

24x

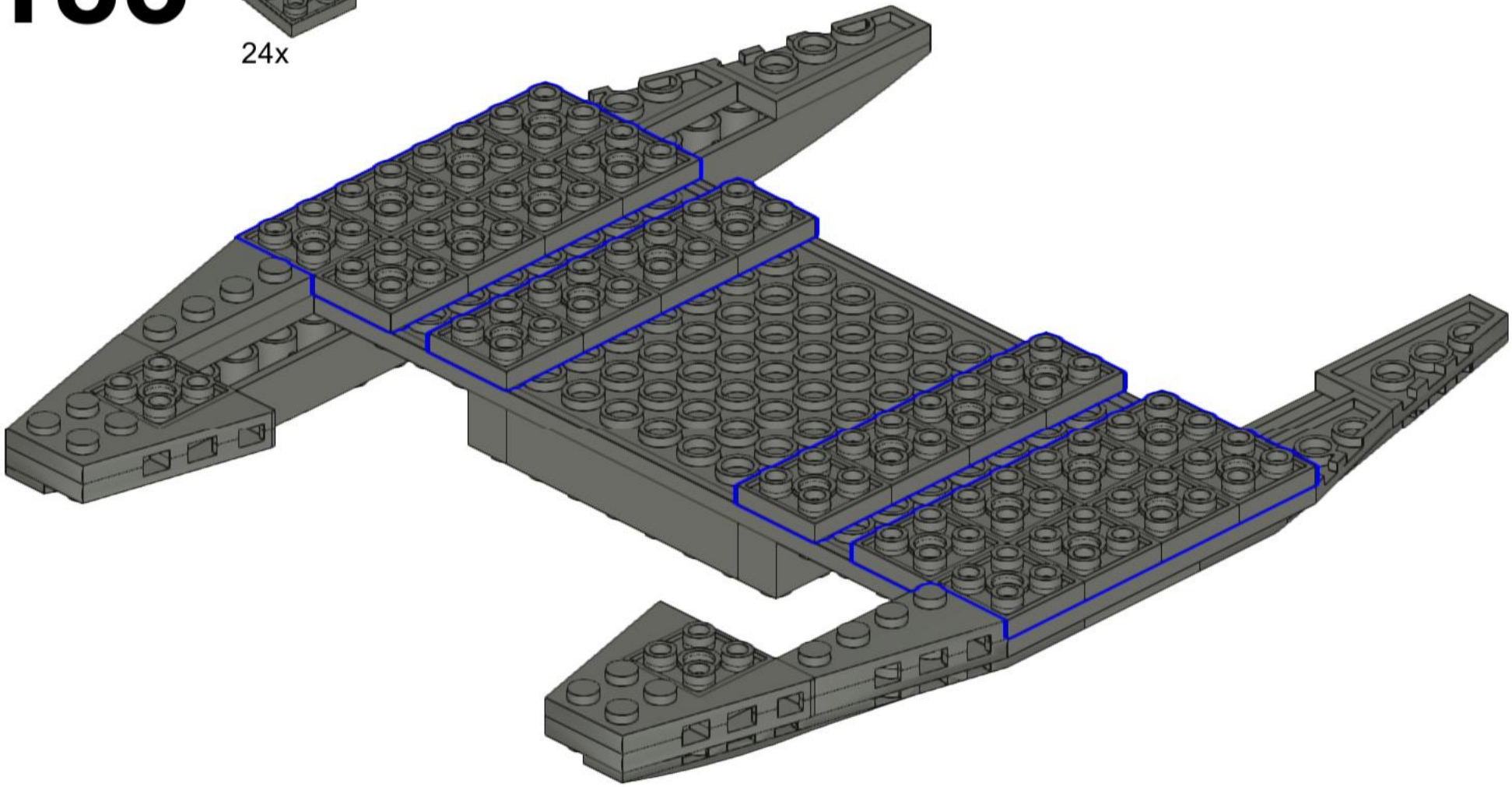

184

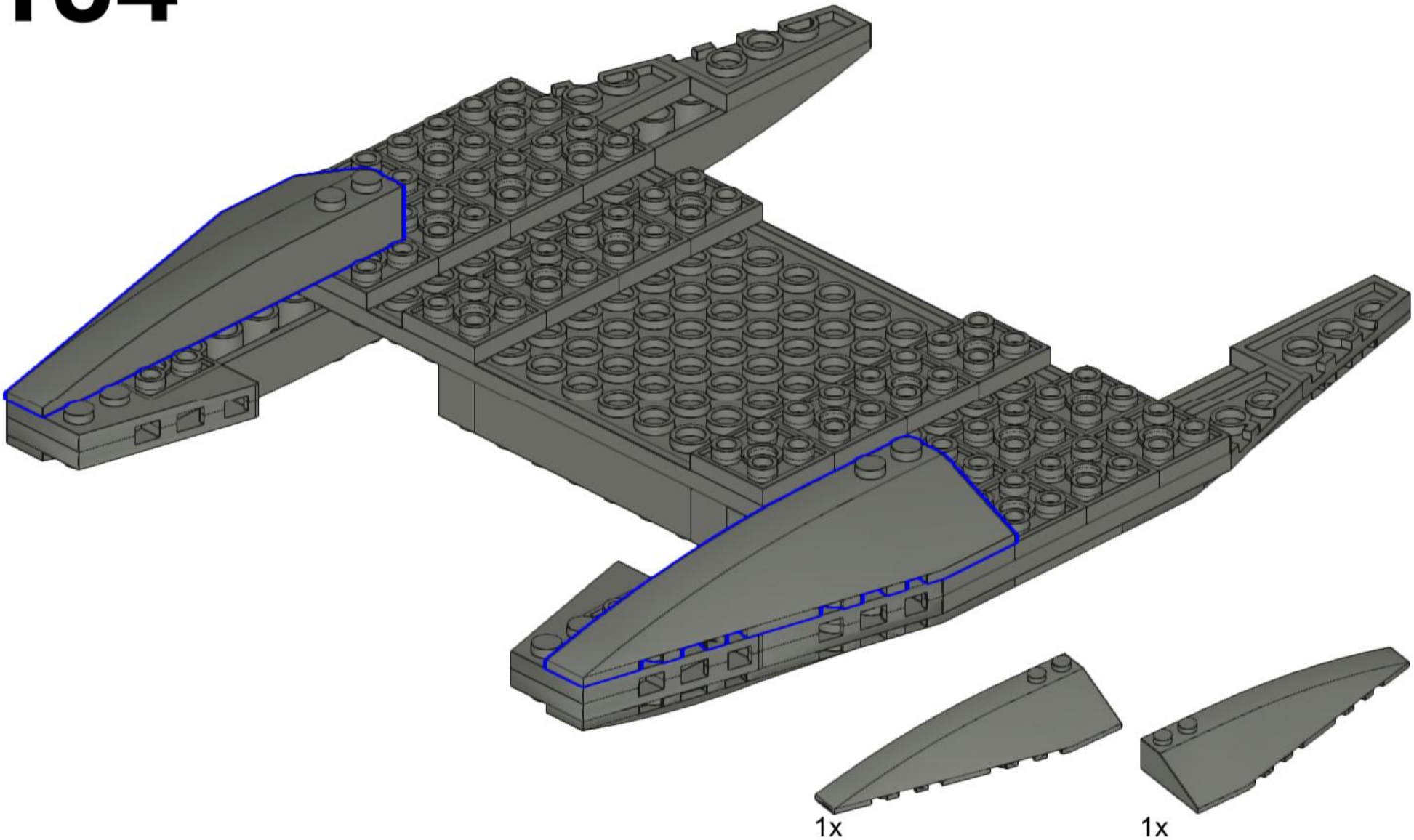

185

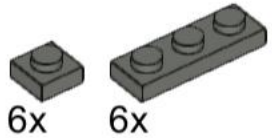

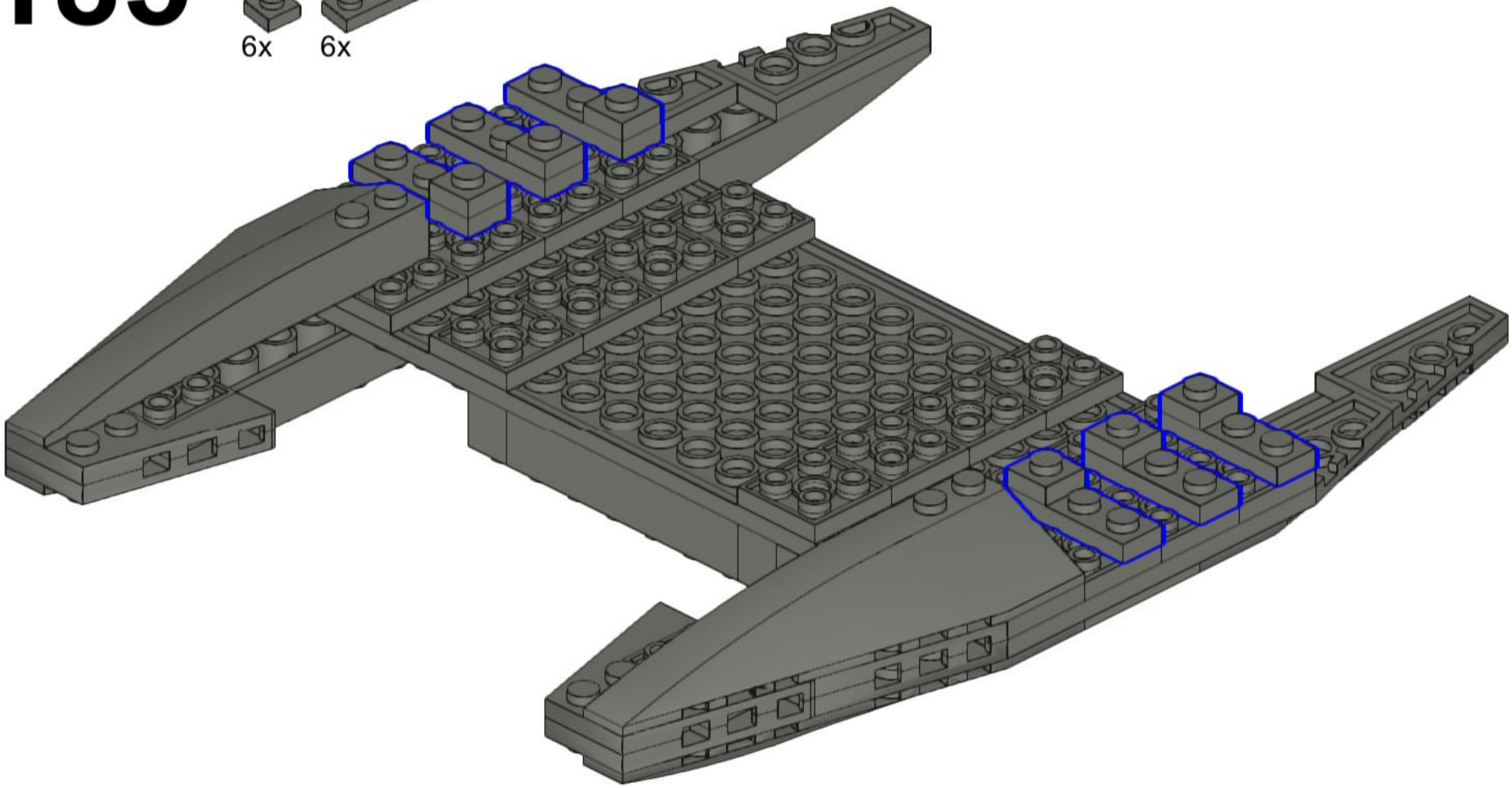

186

12x

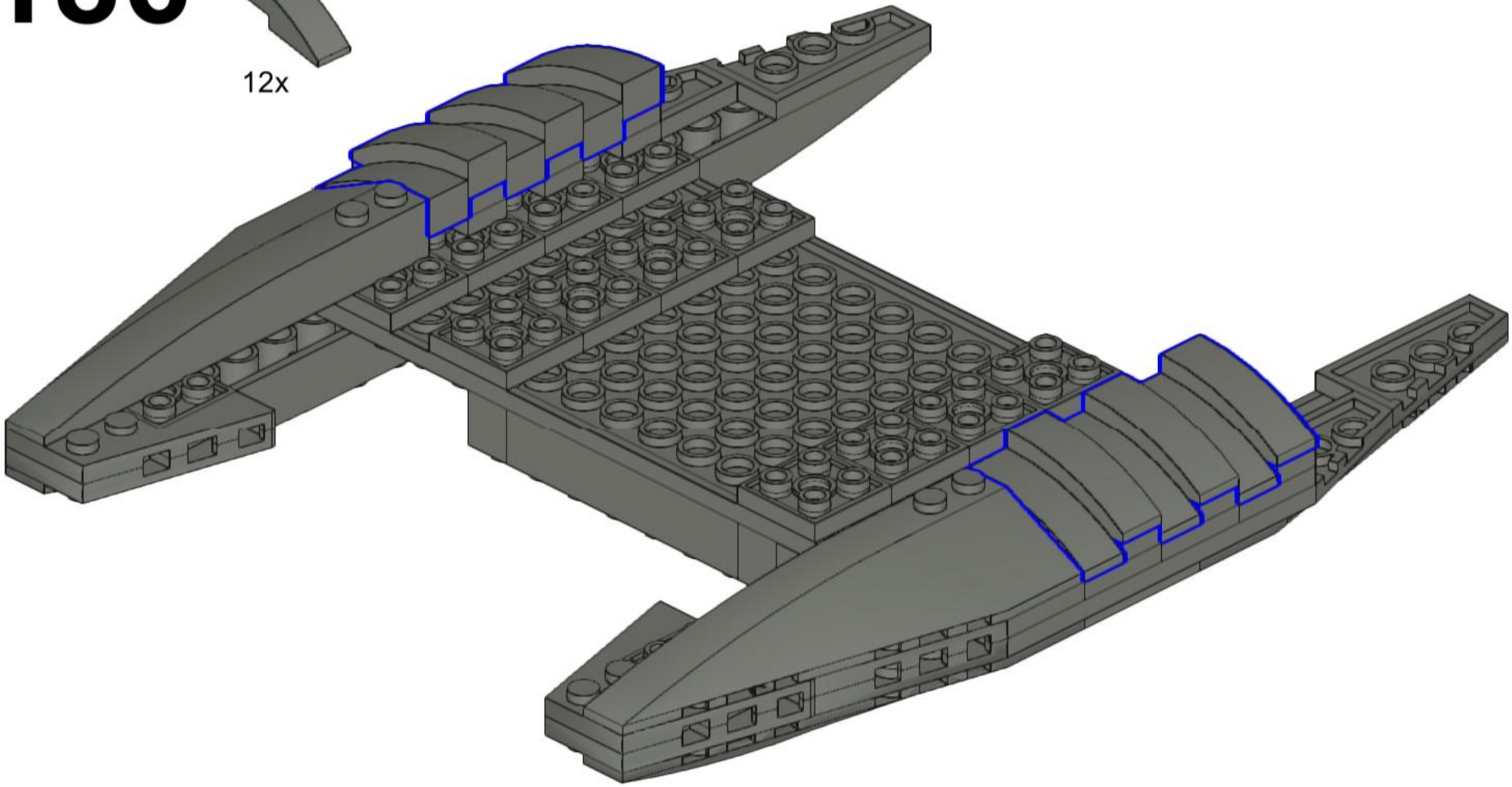

187

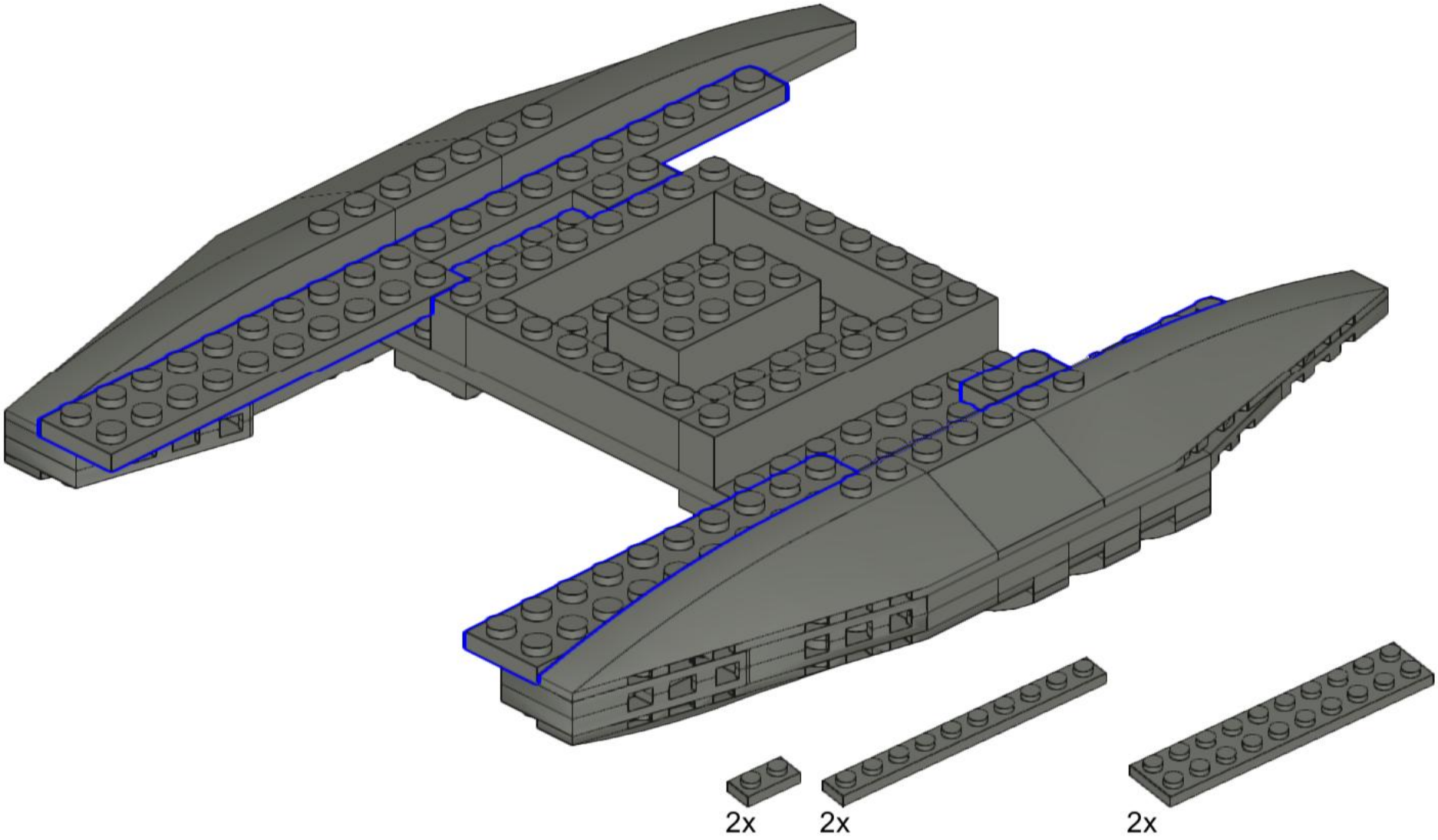

188

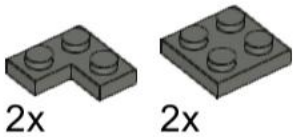

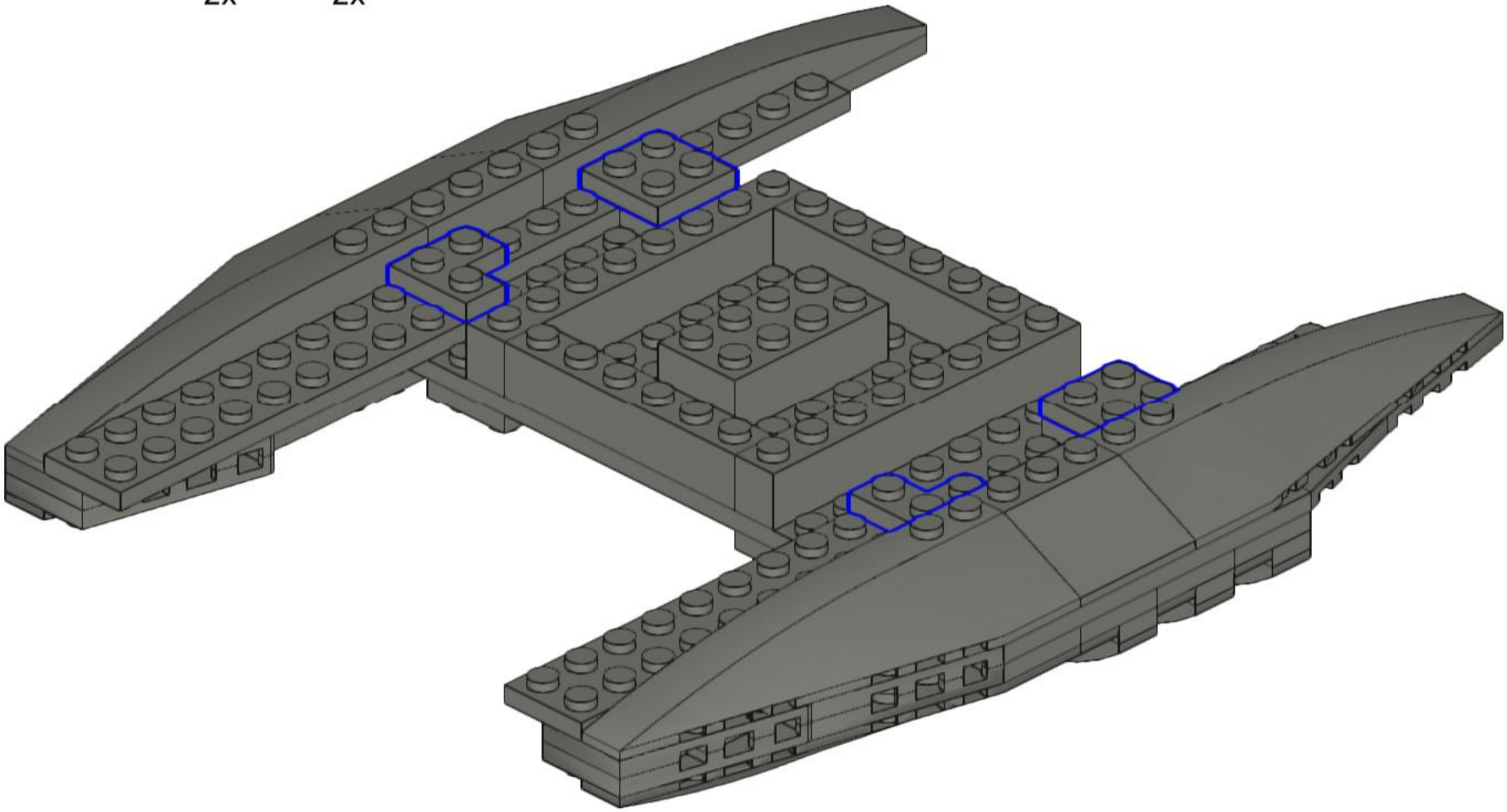

189

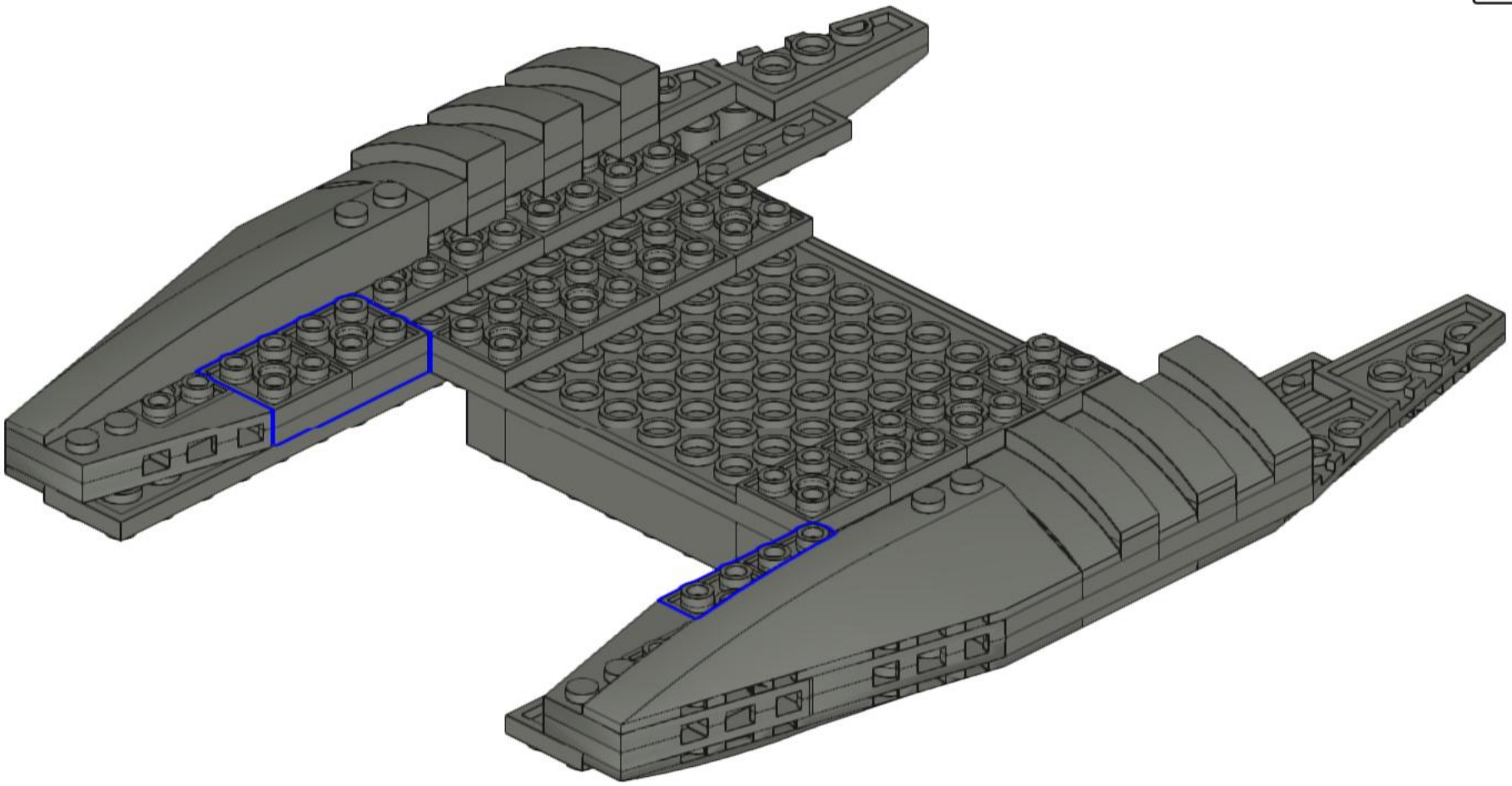

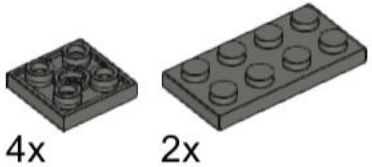

190

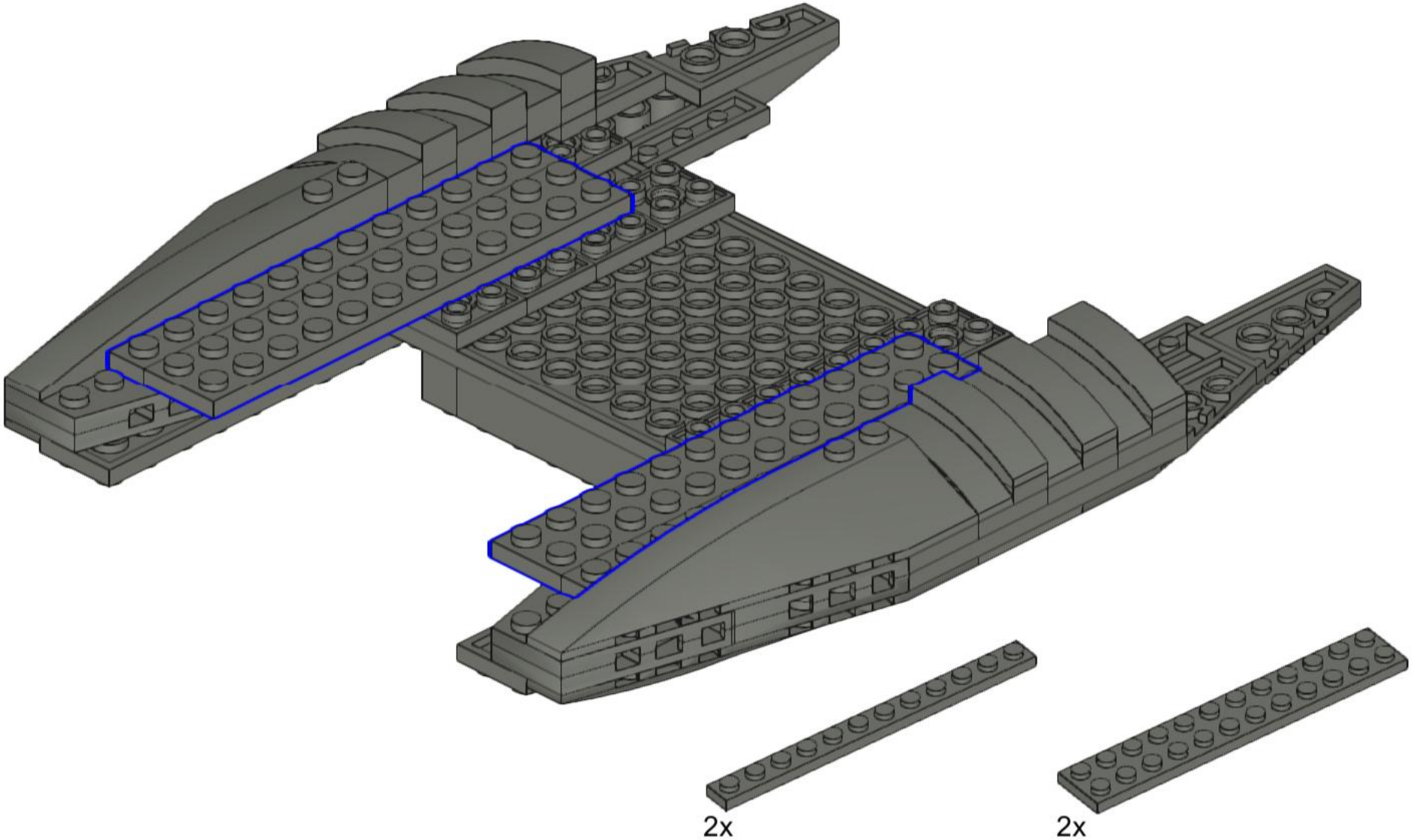

191

16x

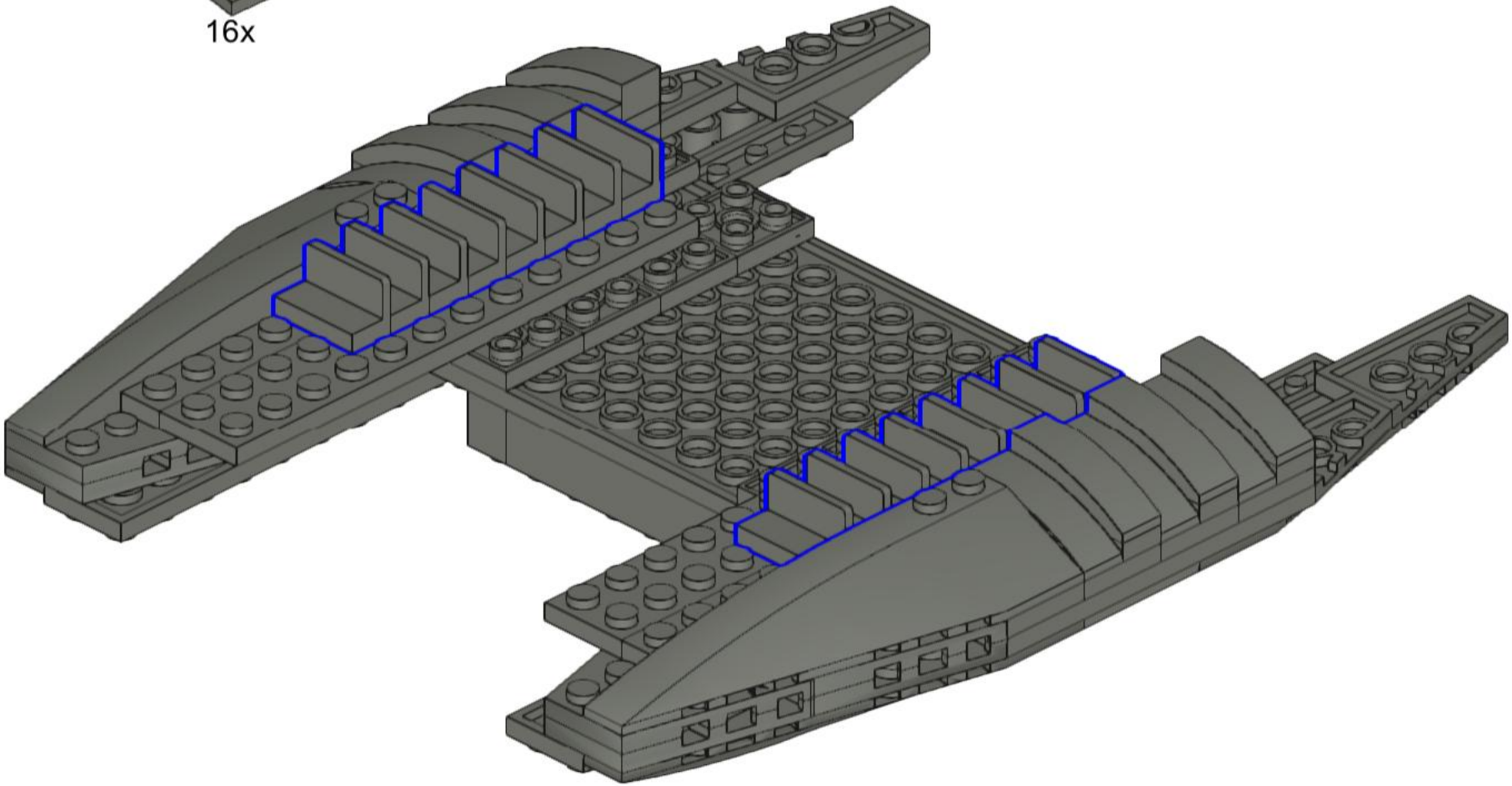

192

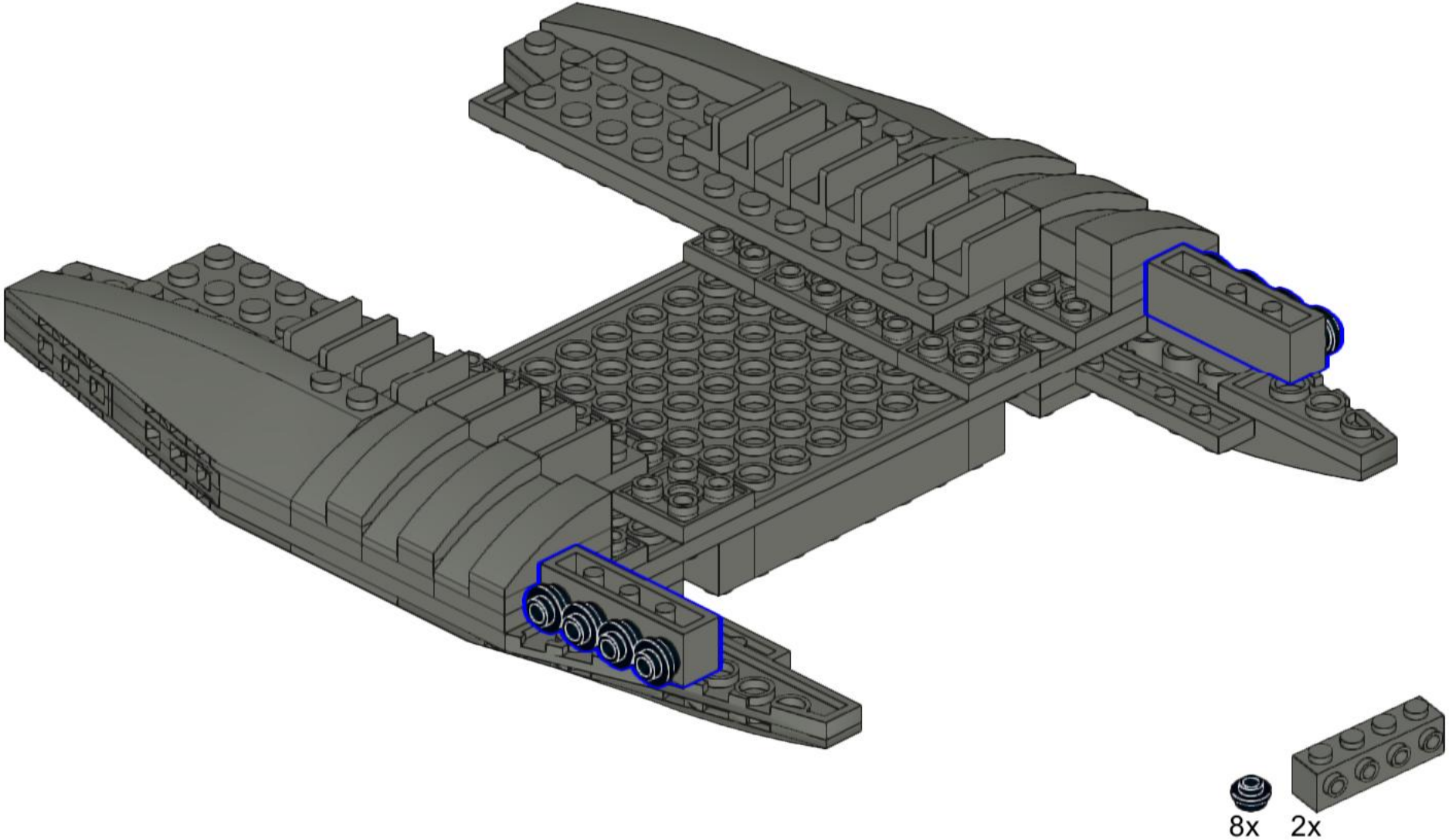

193

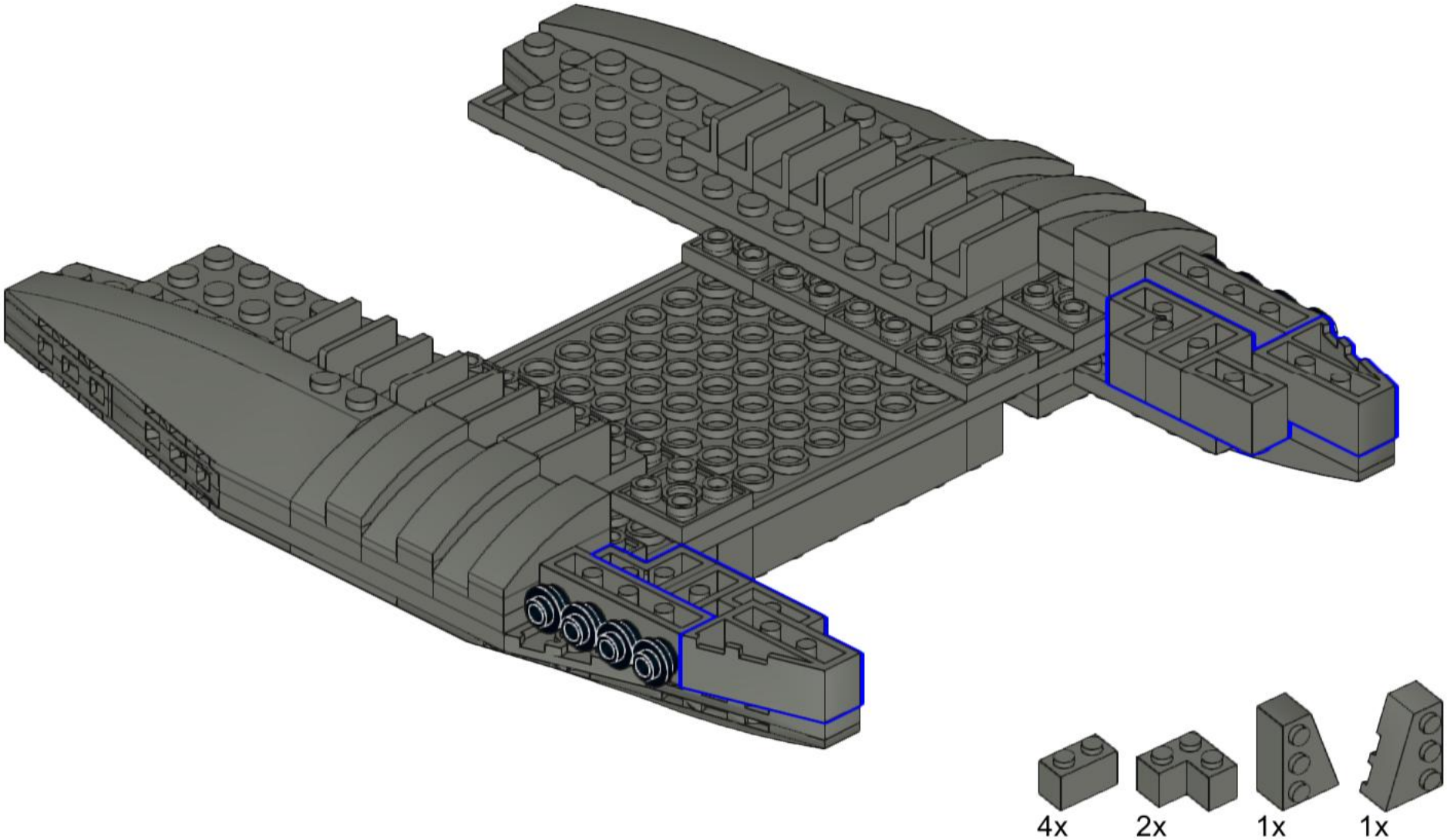

194

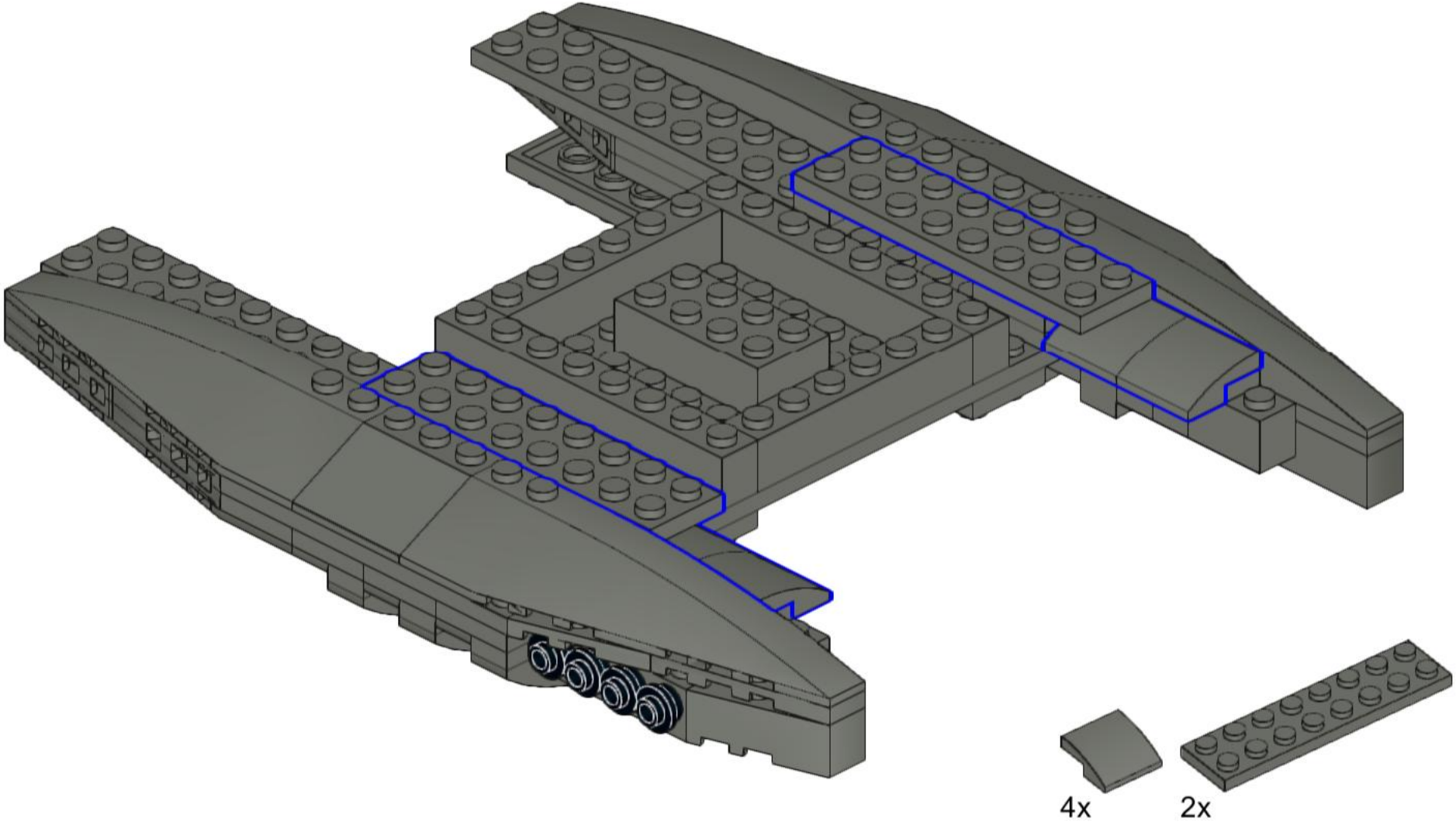

195

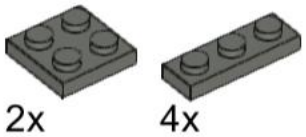

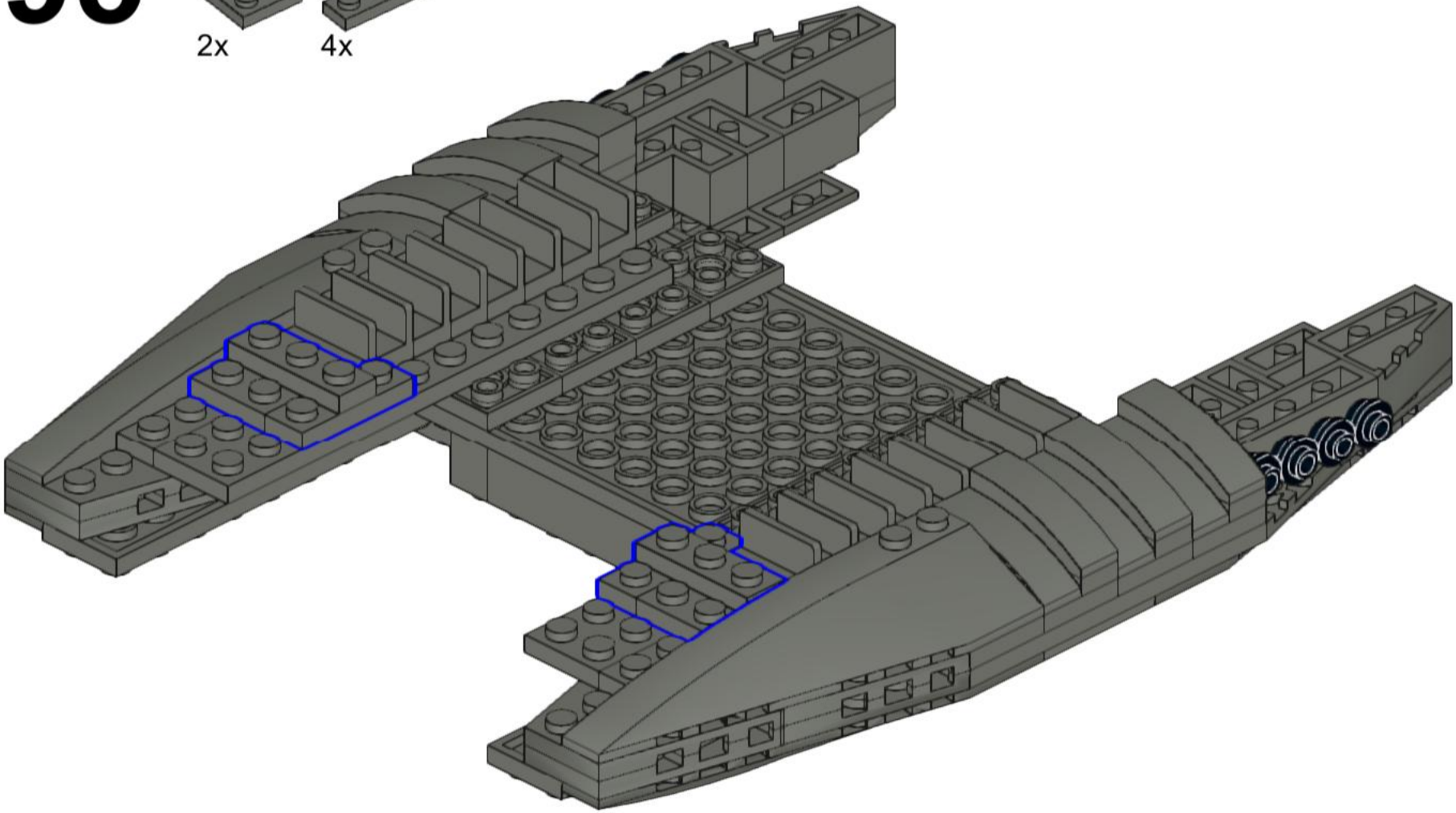

196

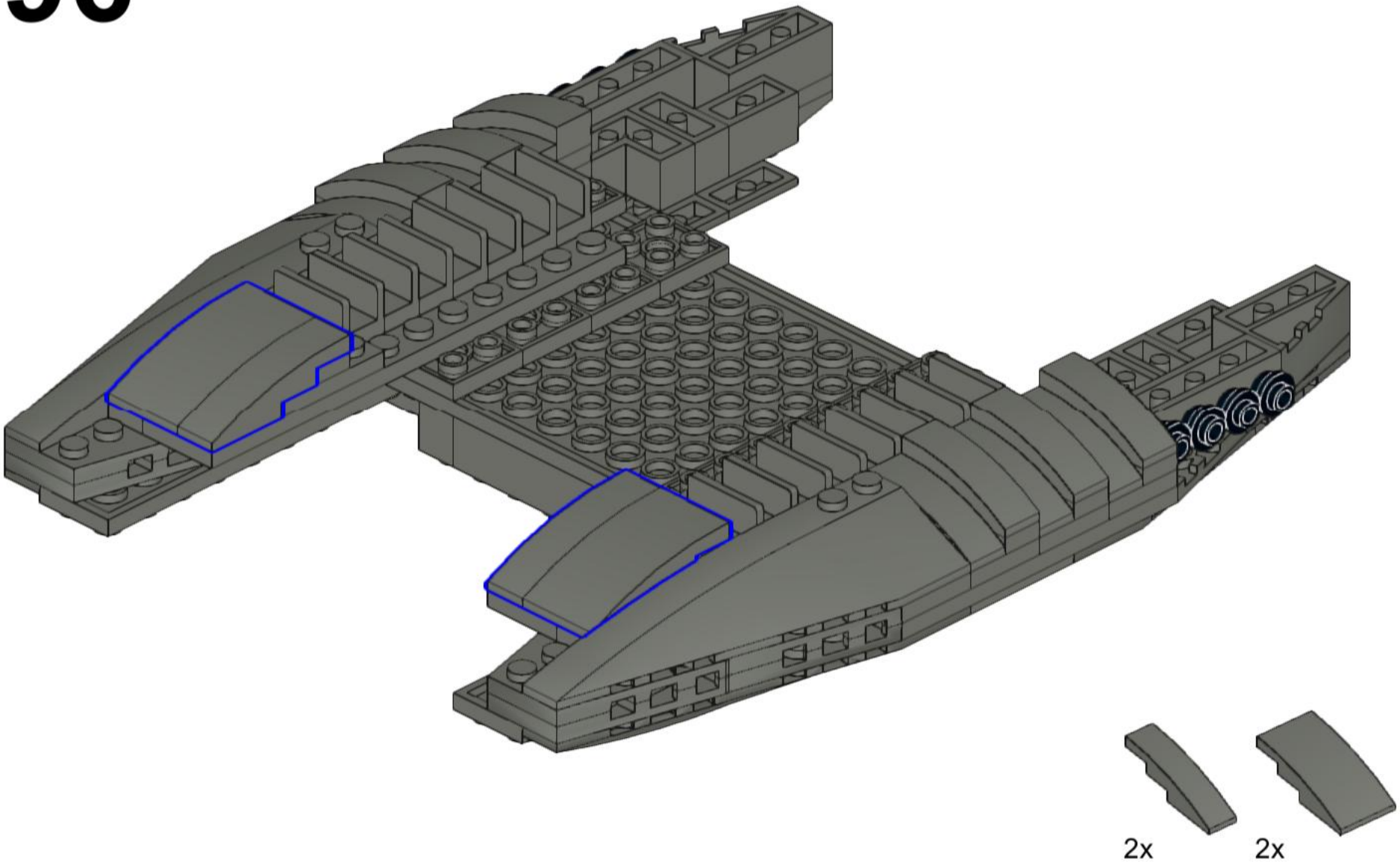

197

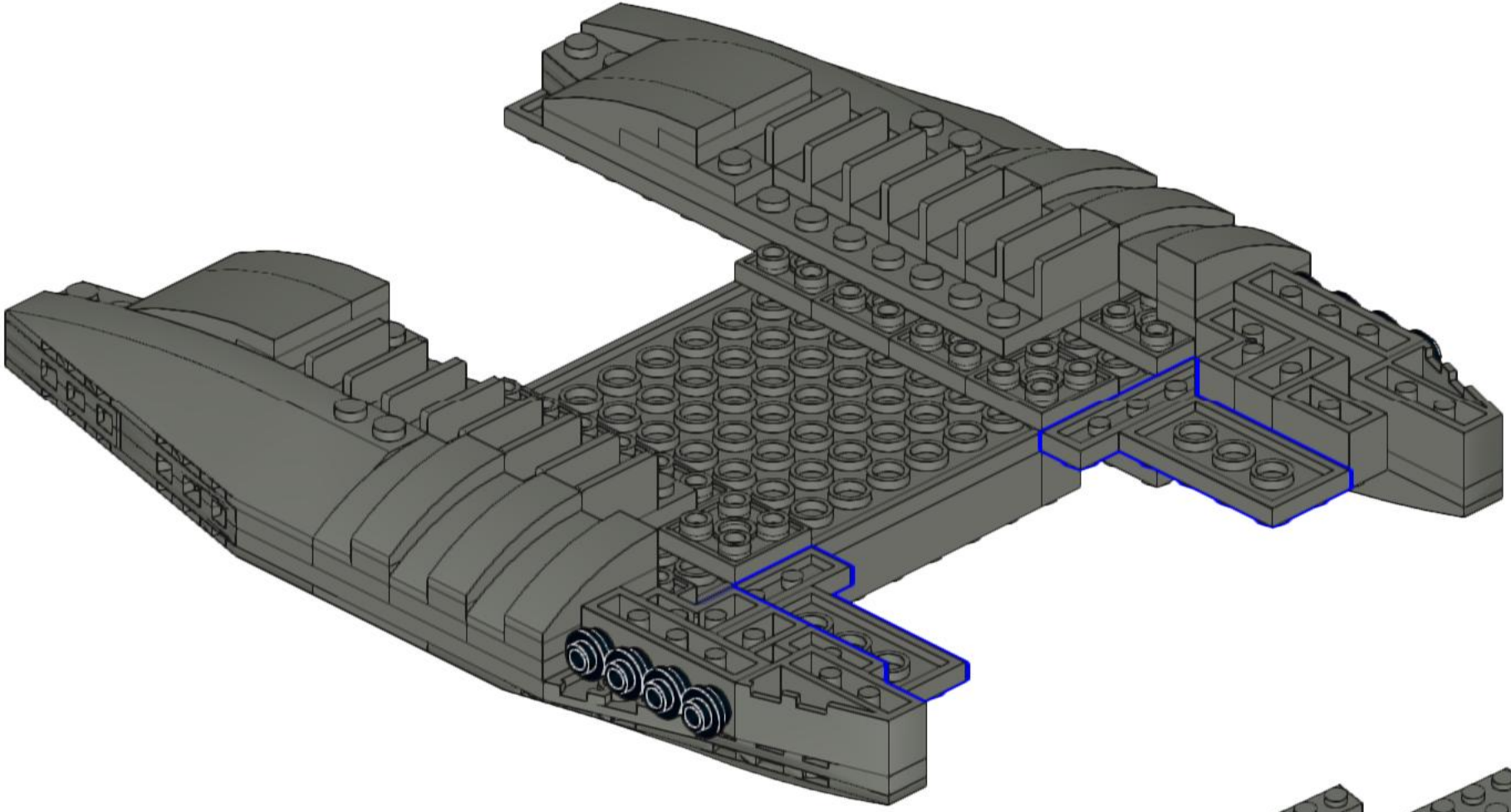

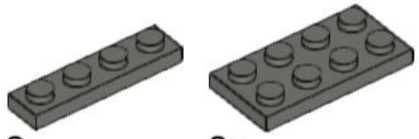

198

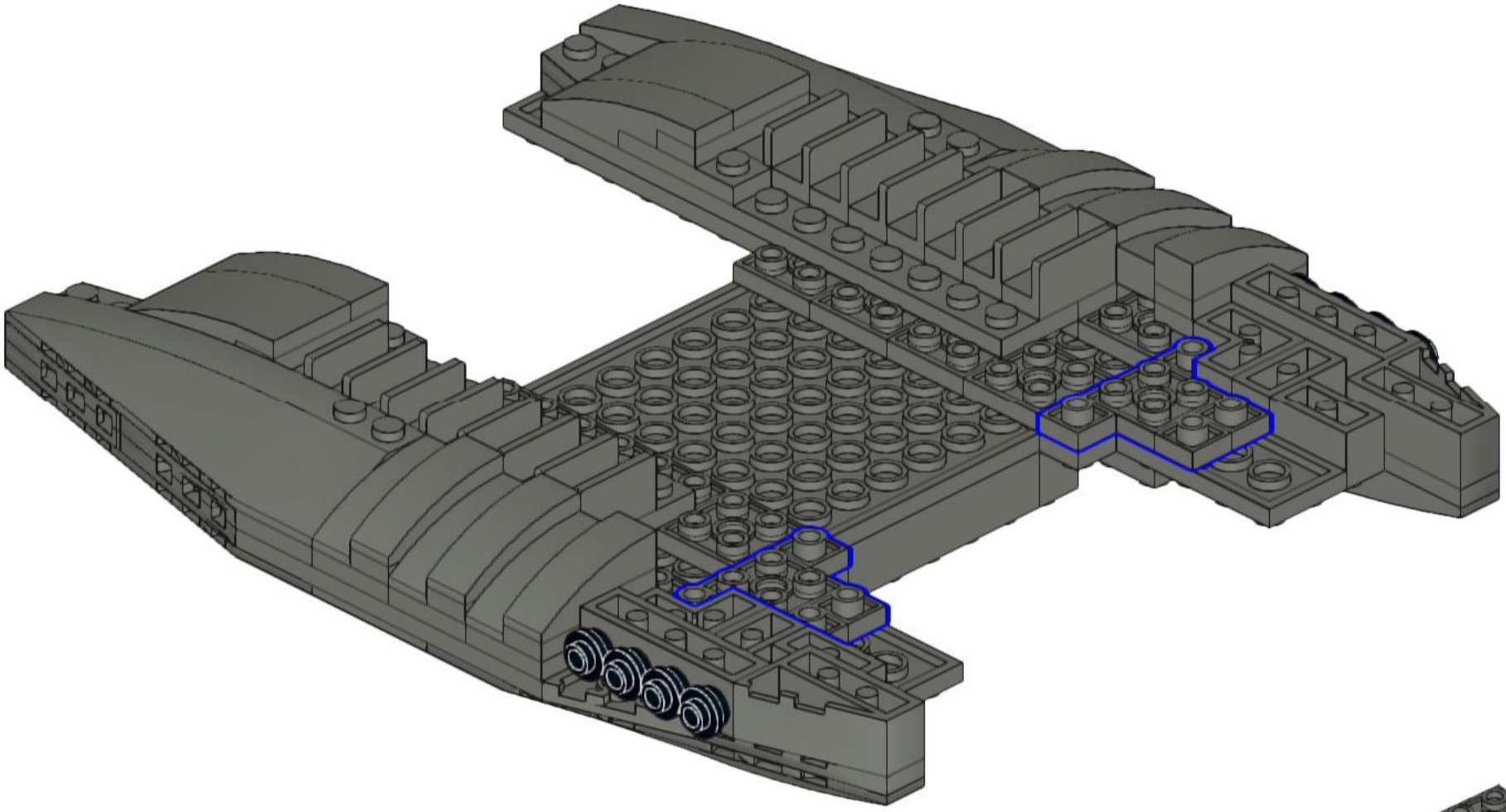

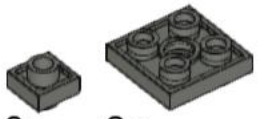

199

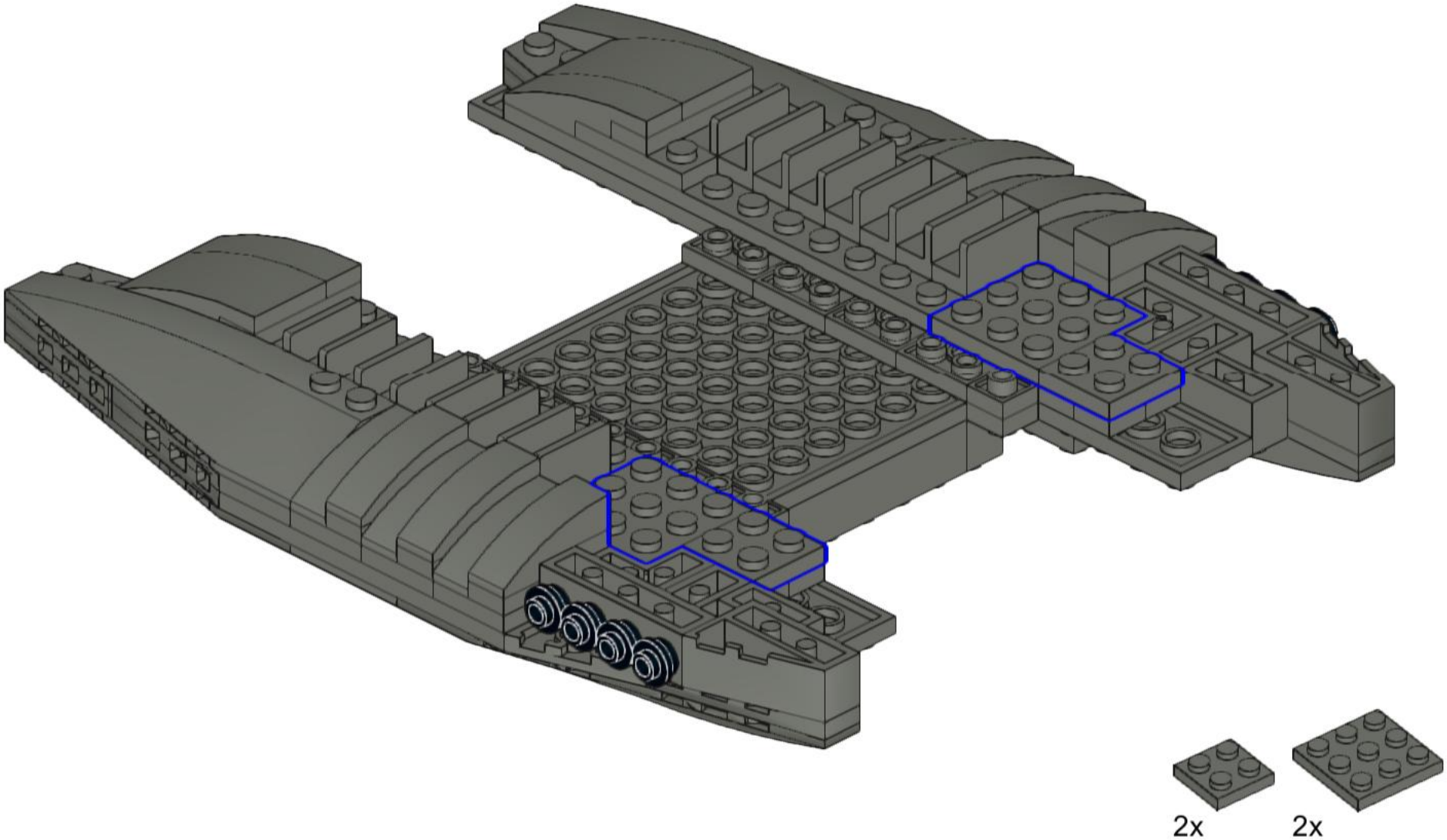

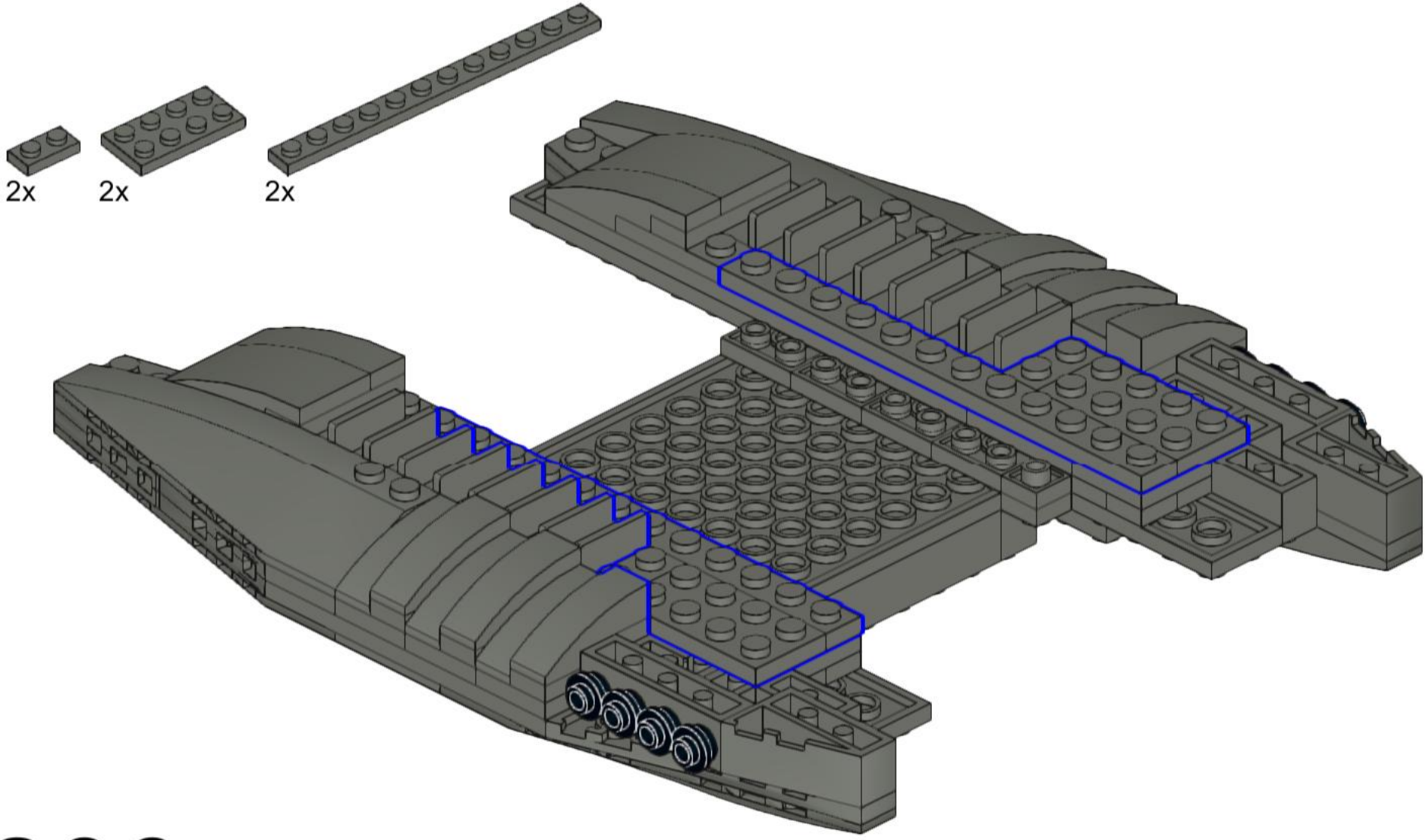

200

201

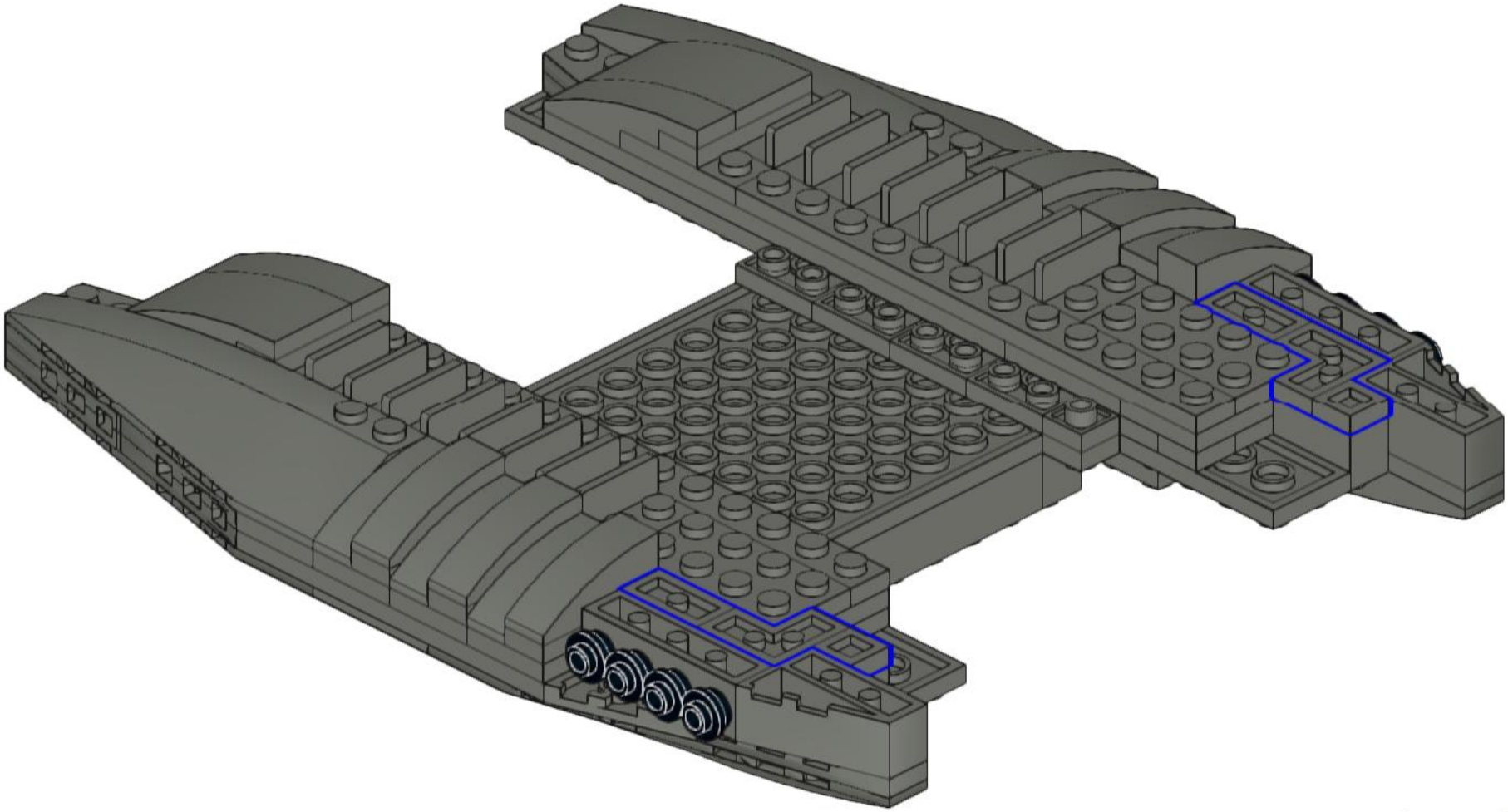

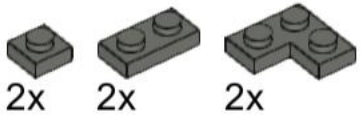

202

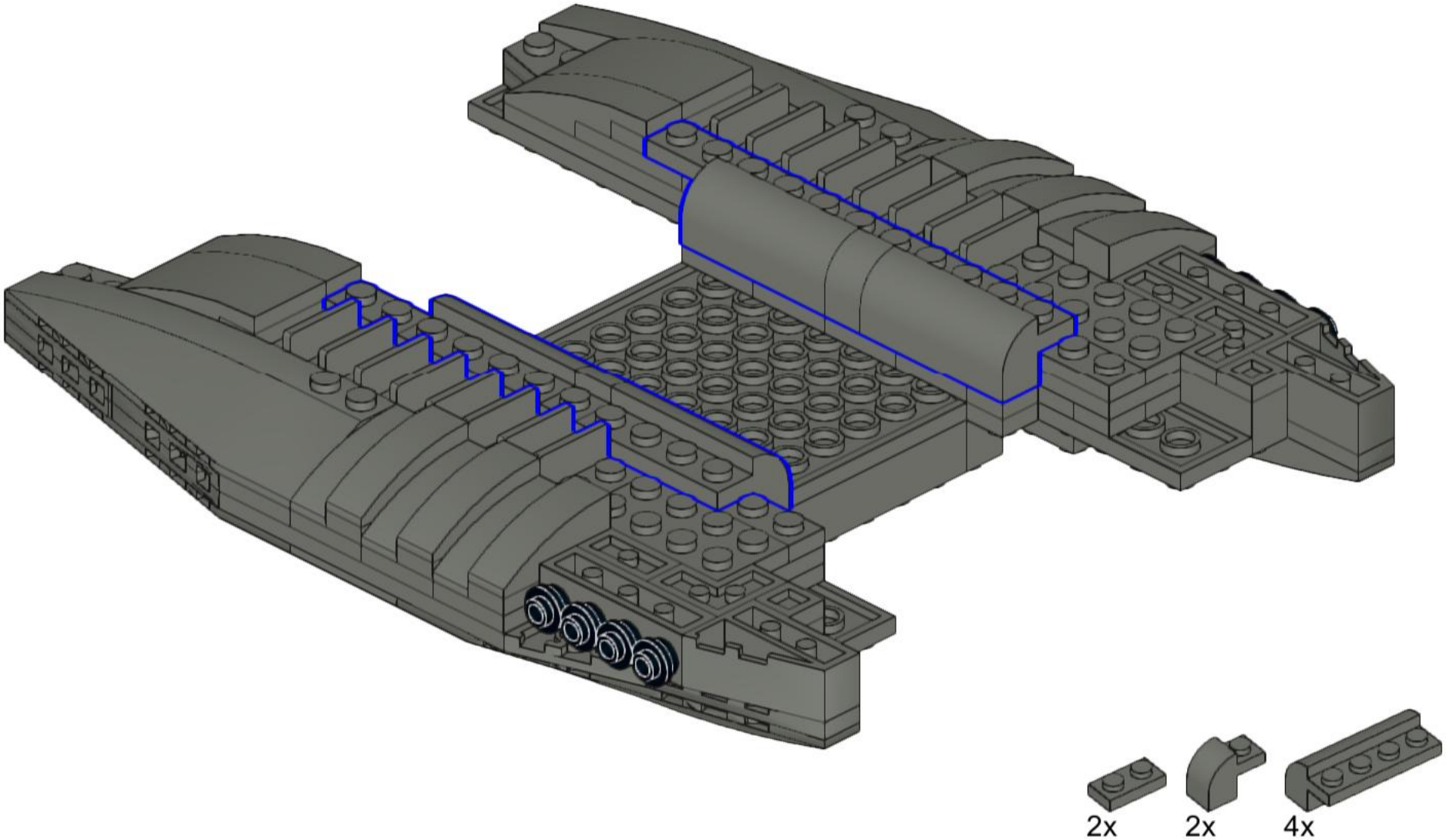

203

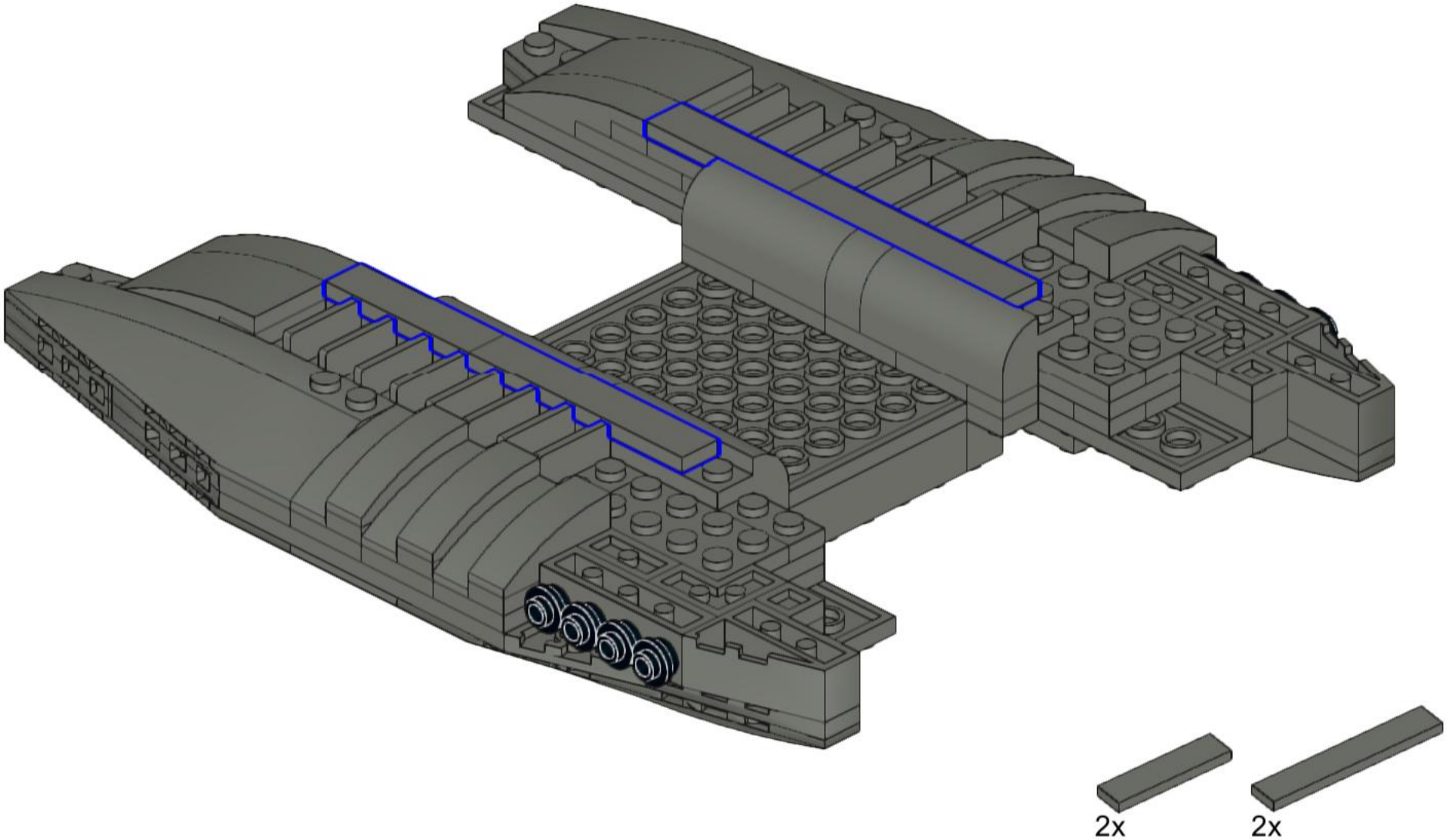

204

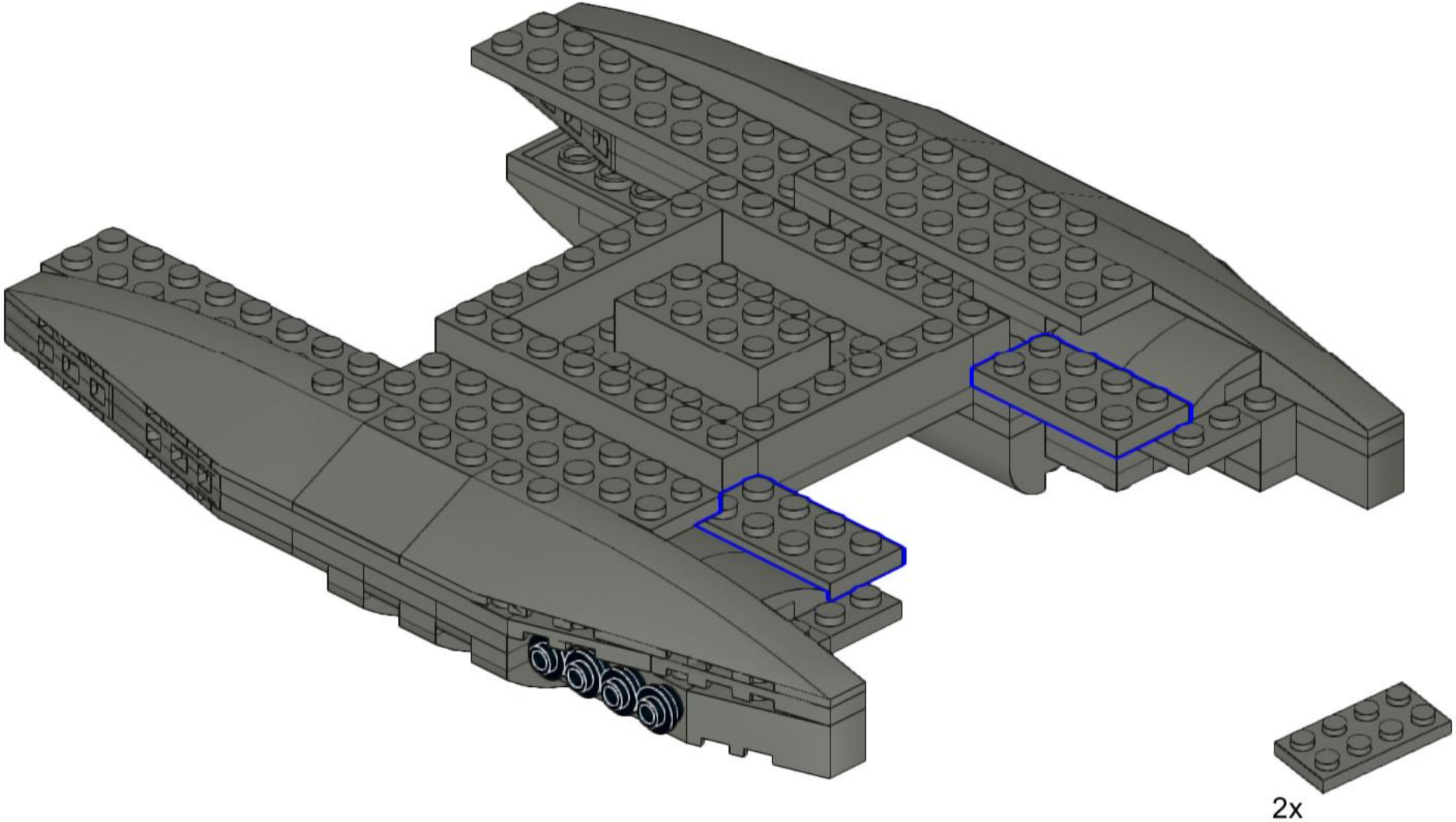

205

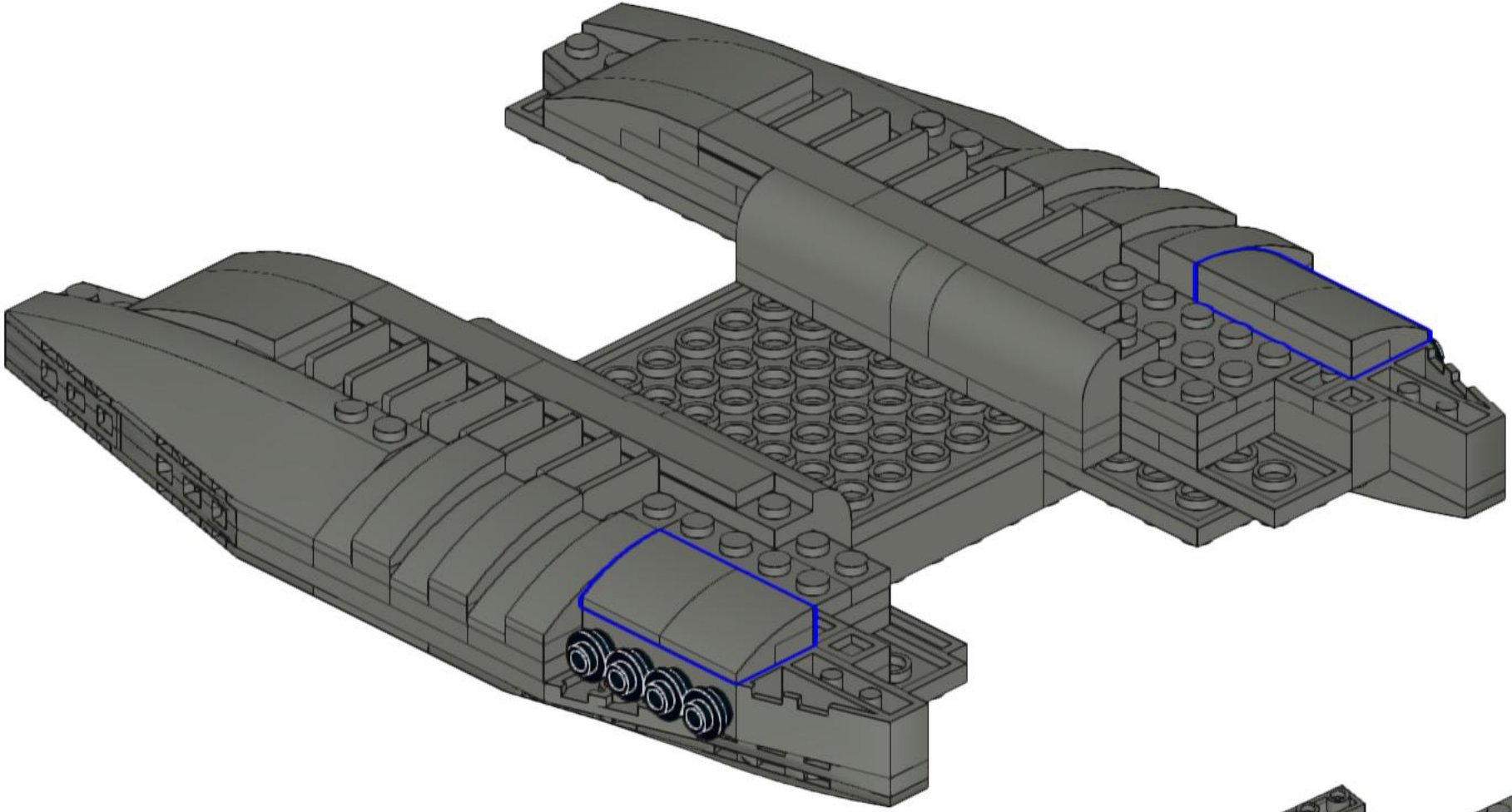

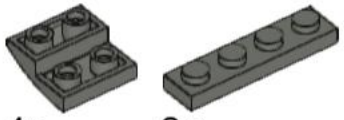

206

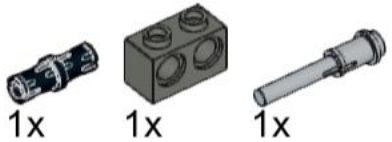

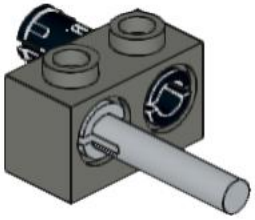

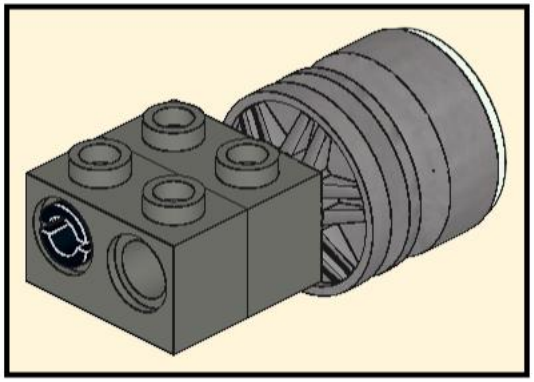

207

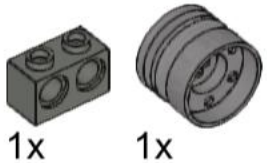

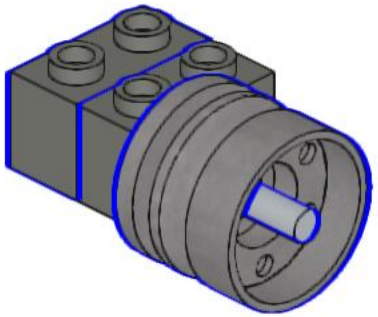

208

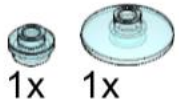

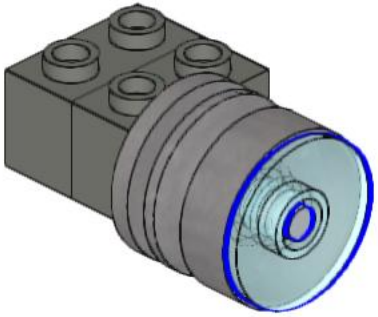

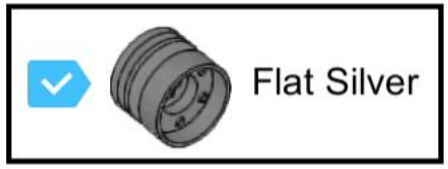

209

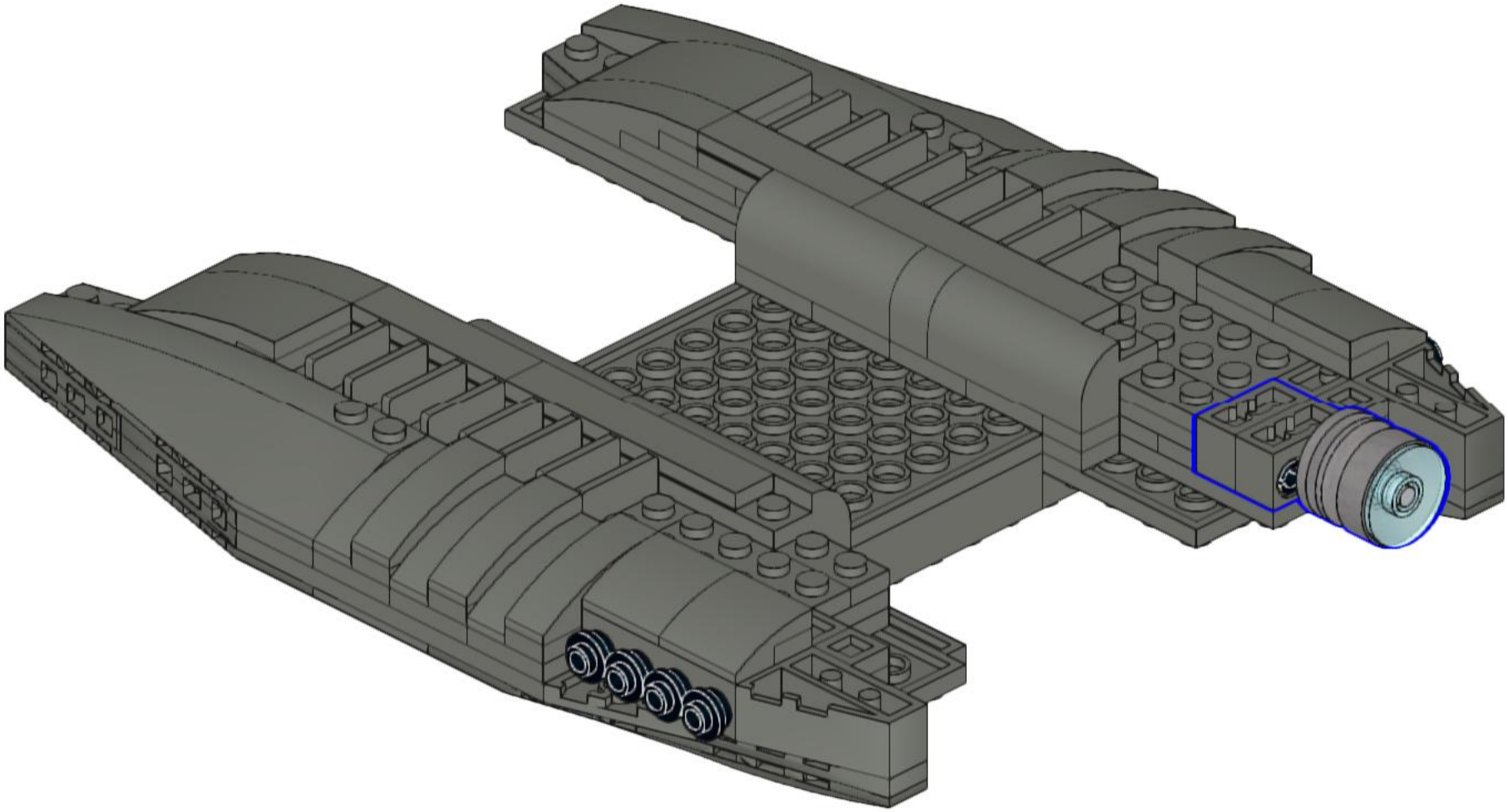

210

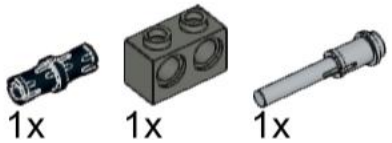

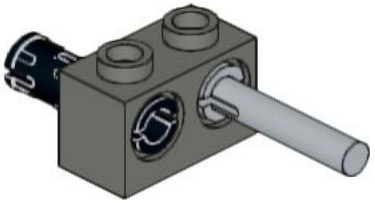

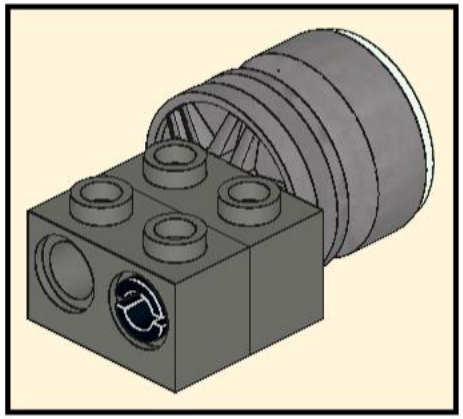

211

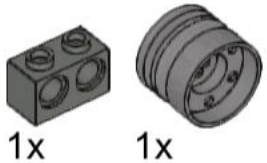

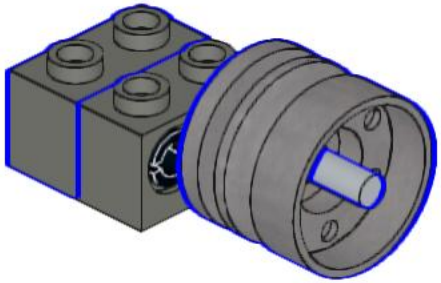

212

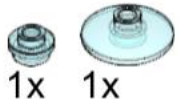

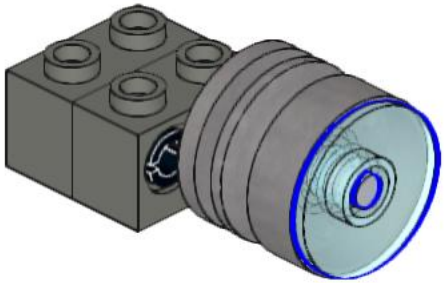

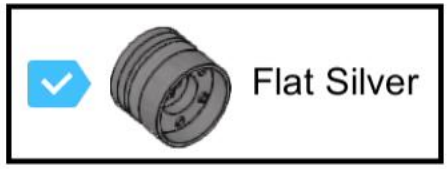

213

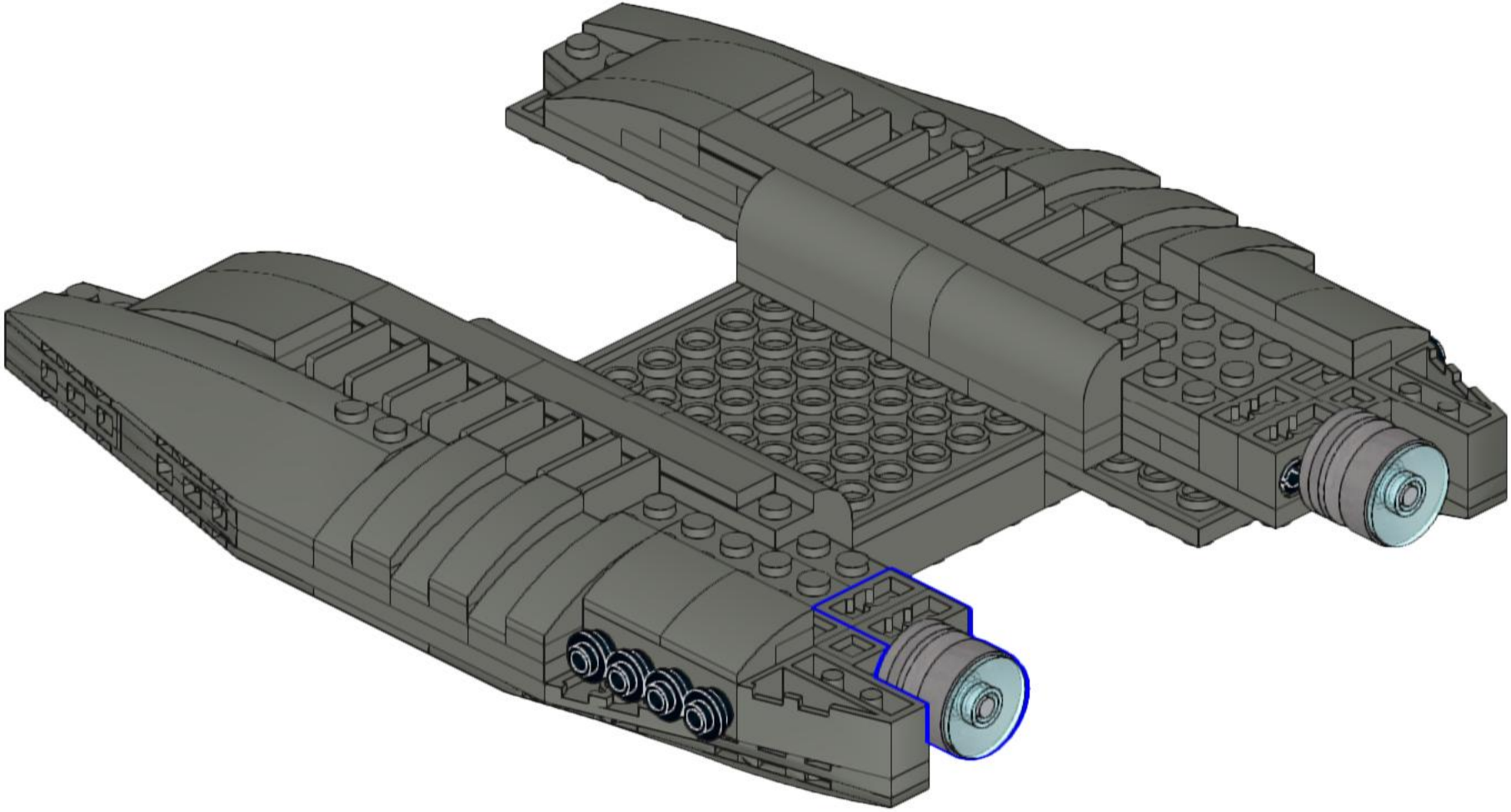

214

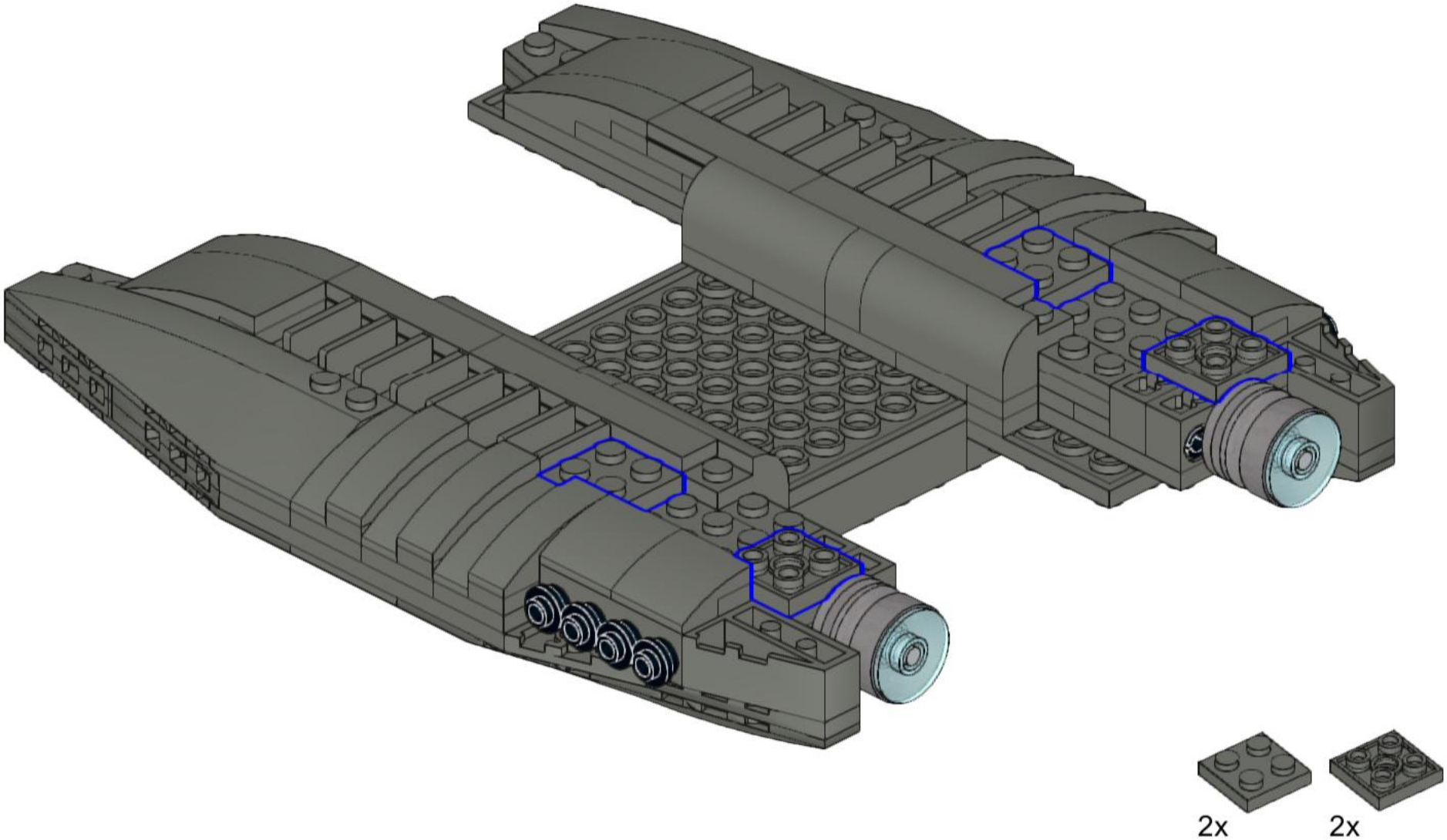

215

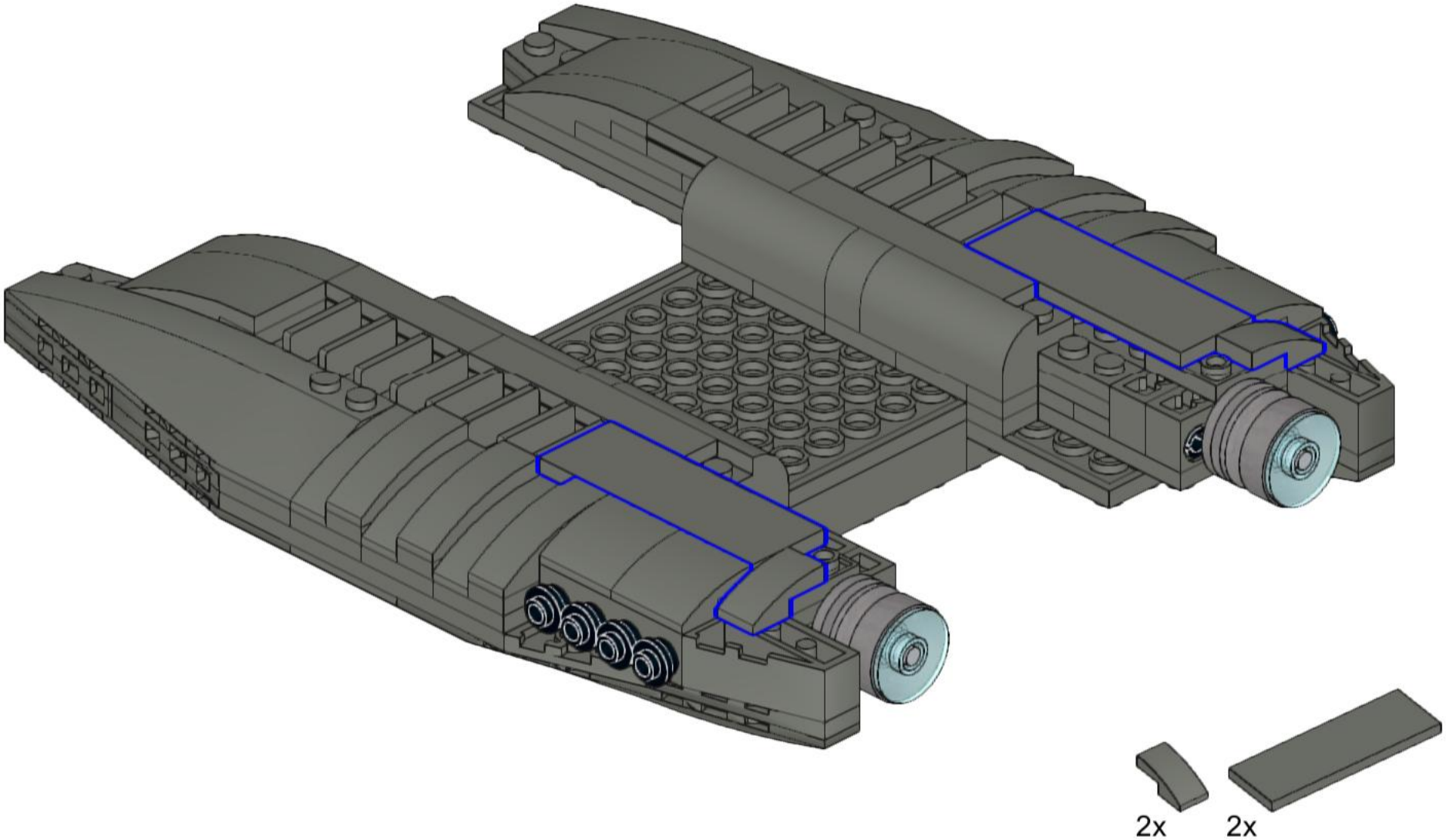

216

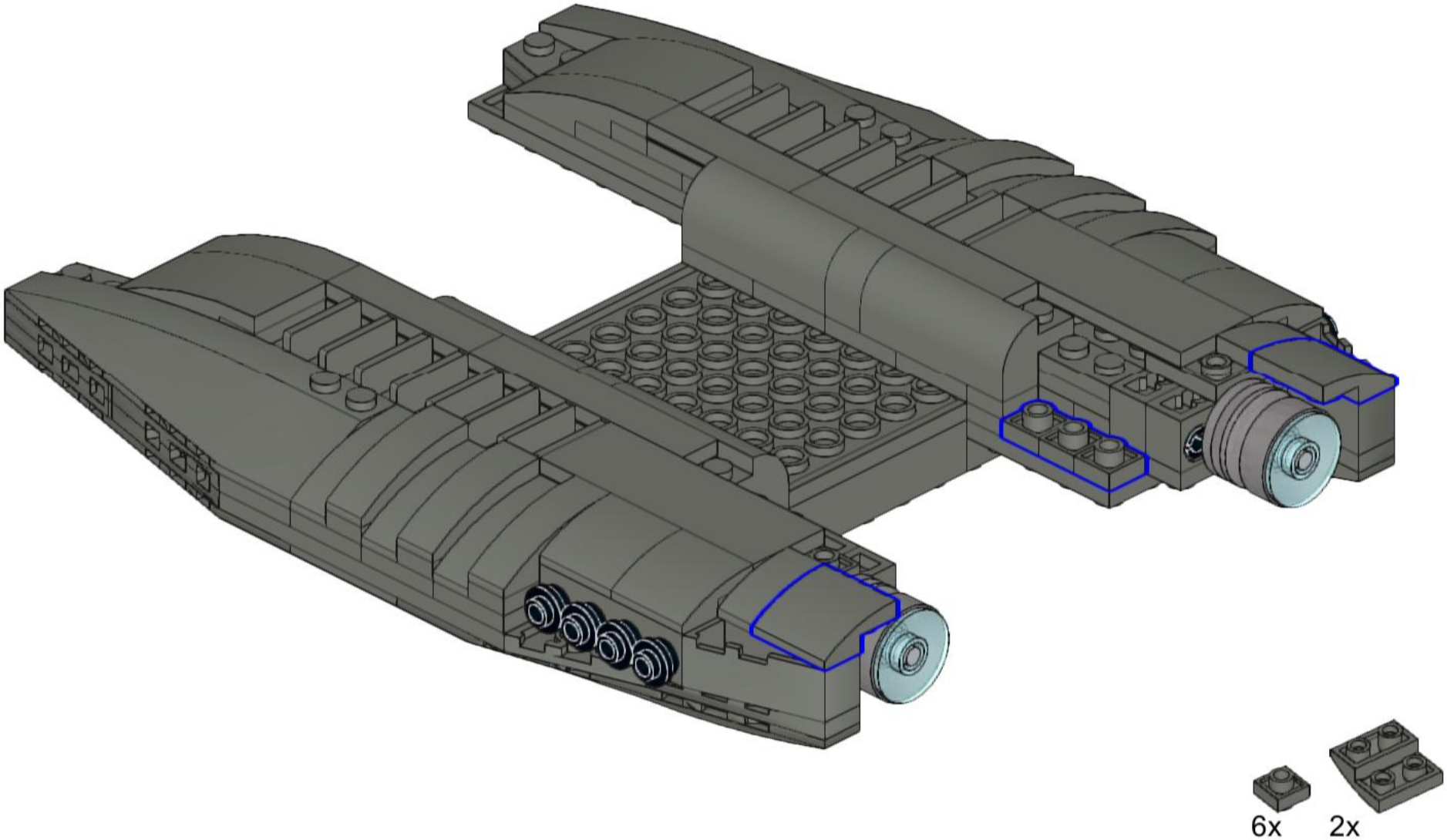

217

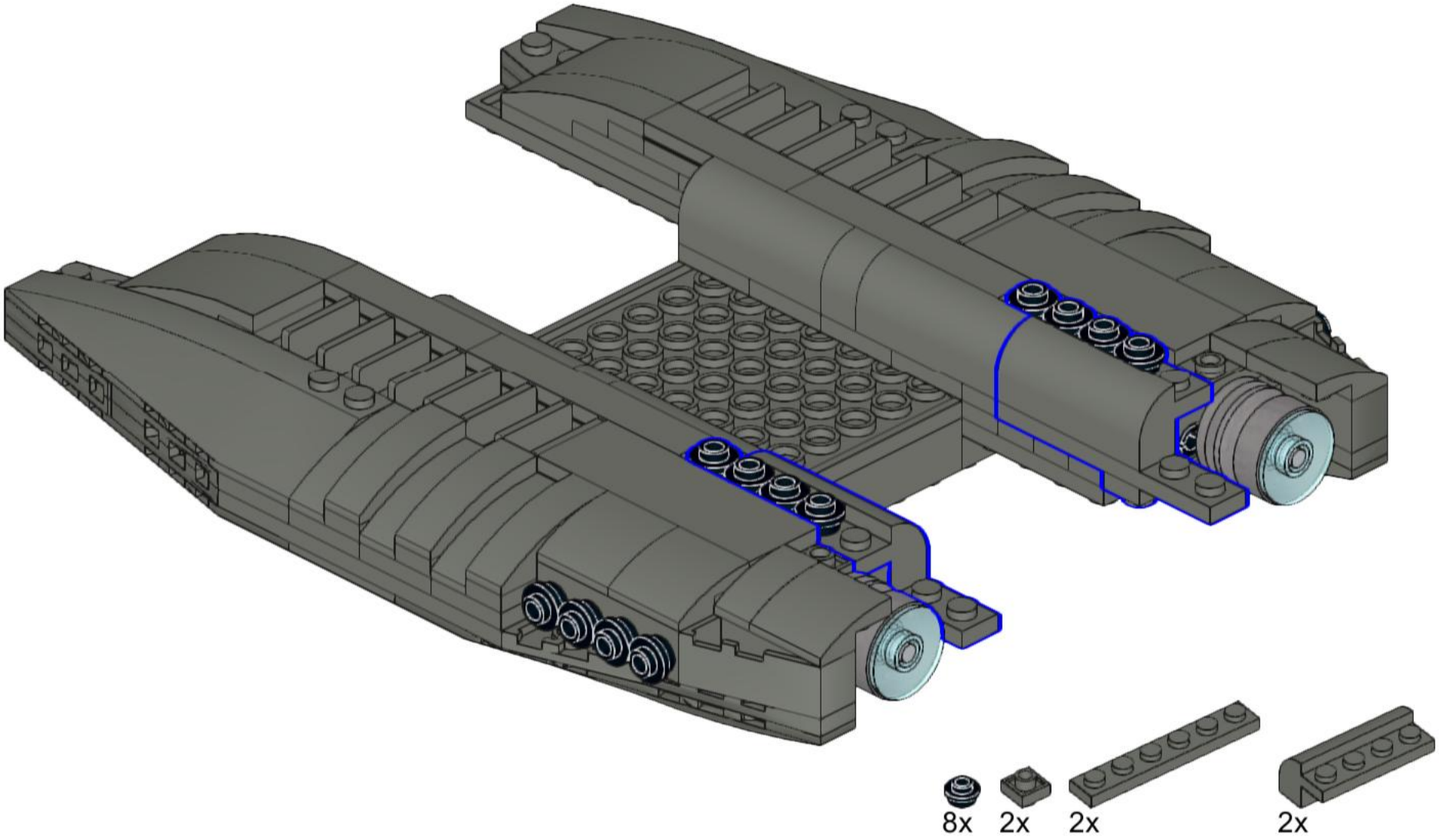

218

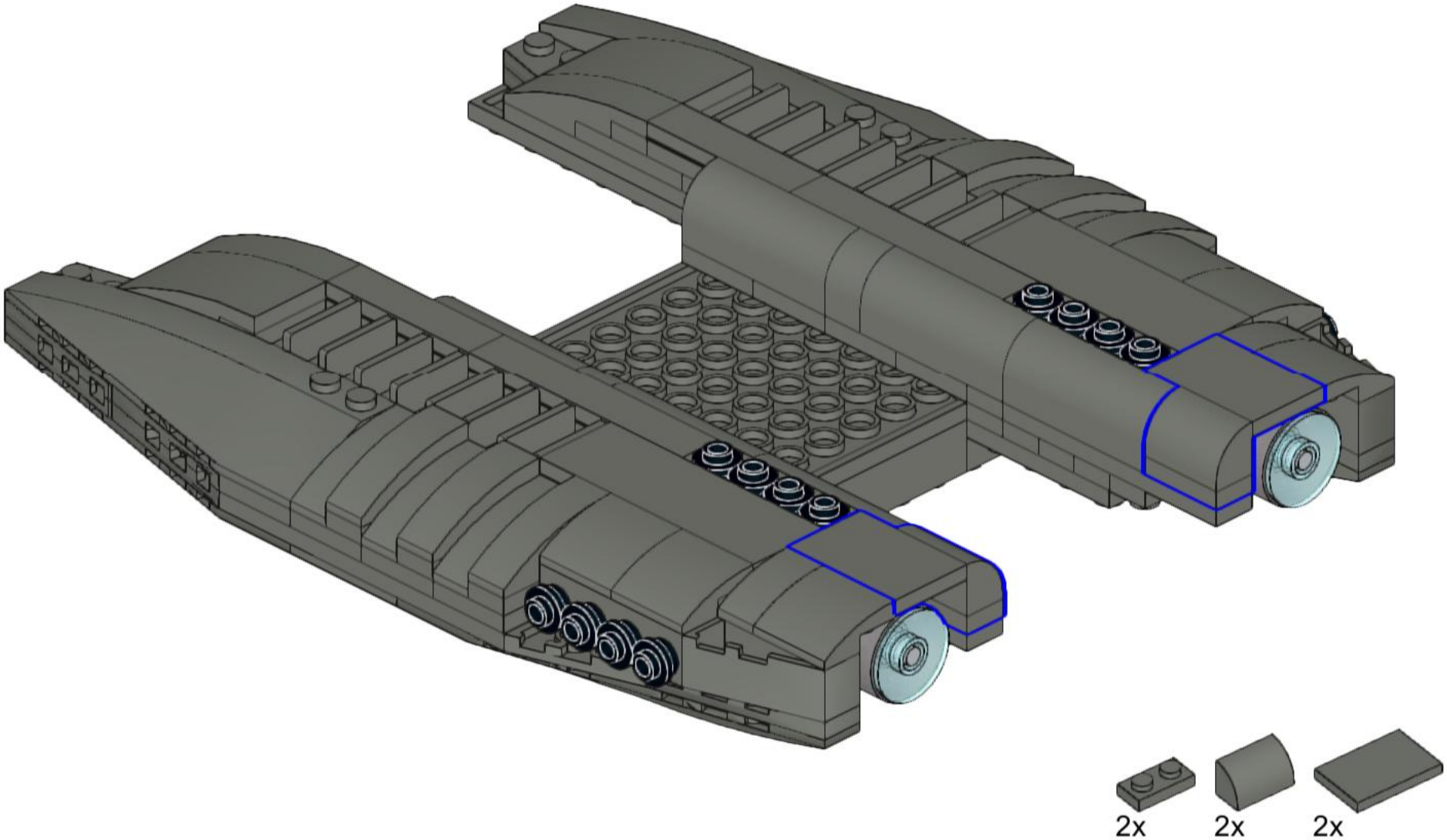

219

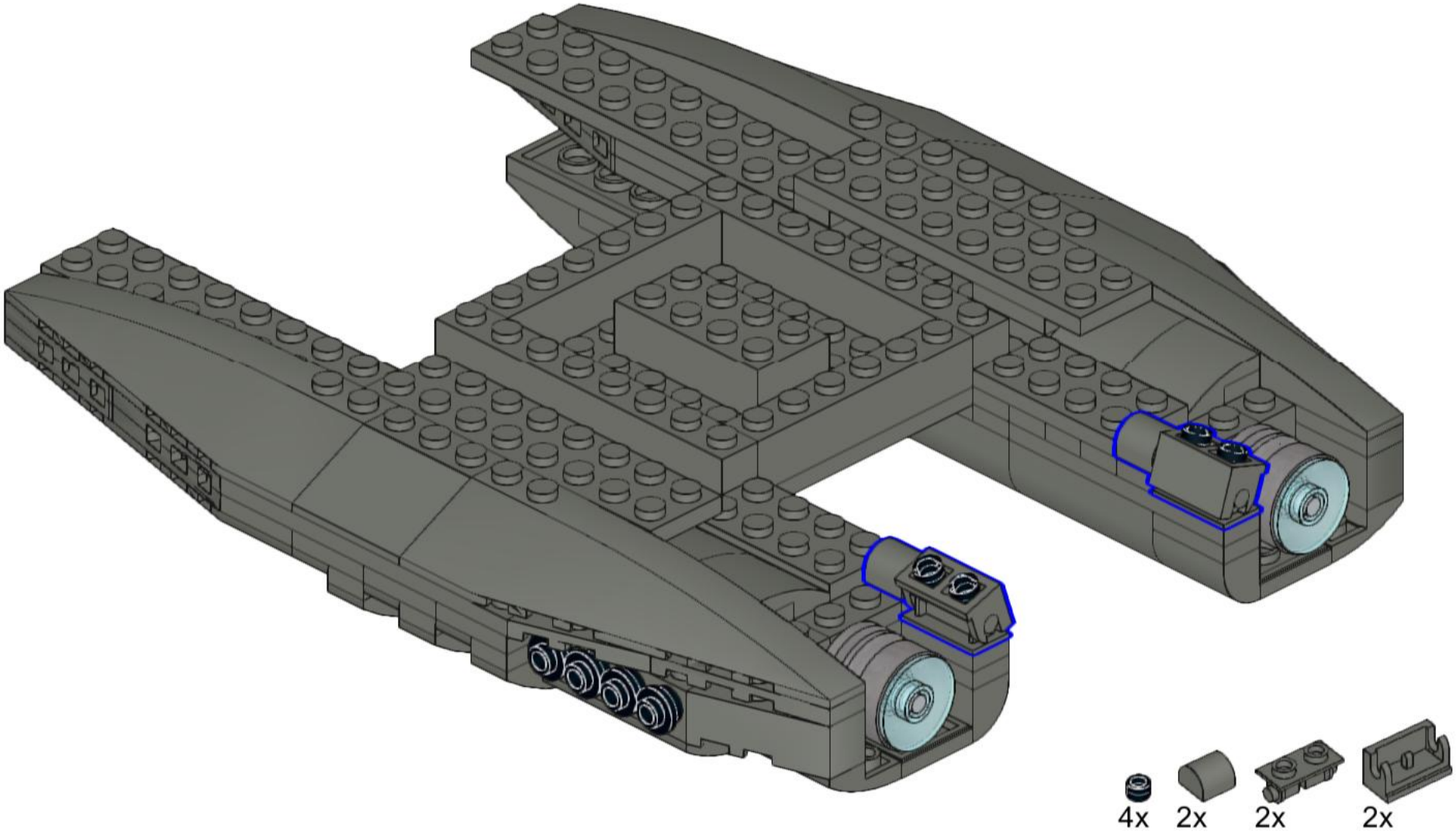

220

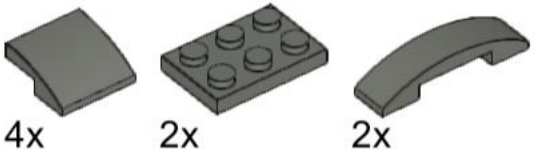

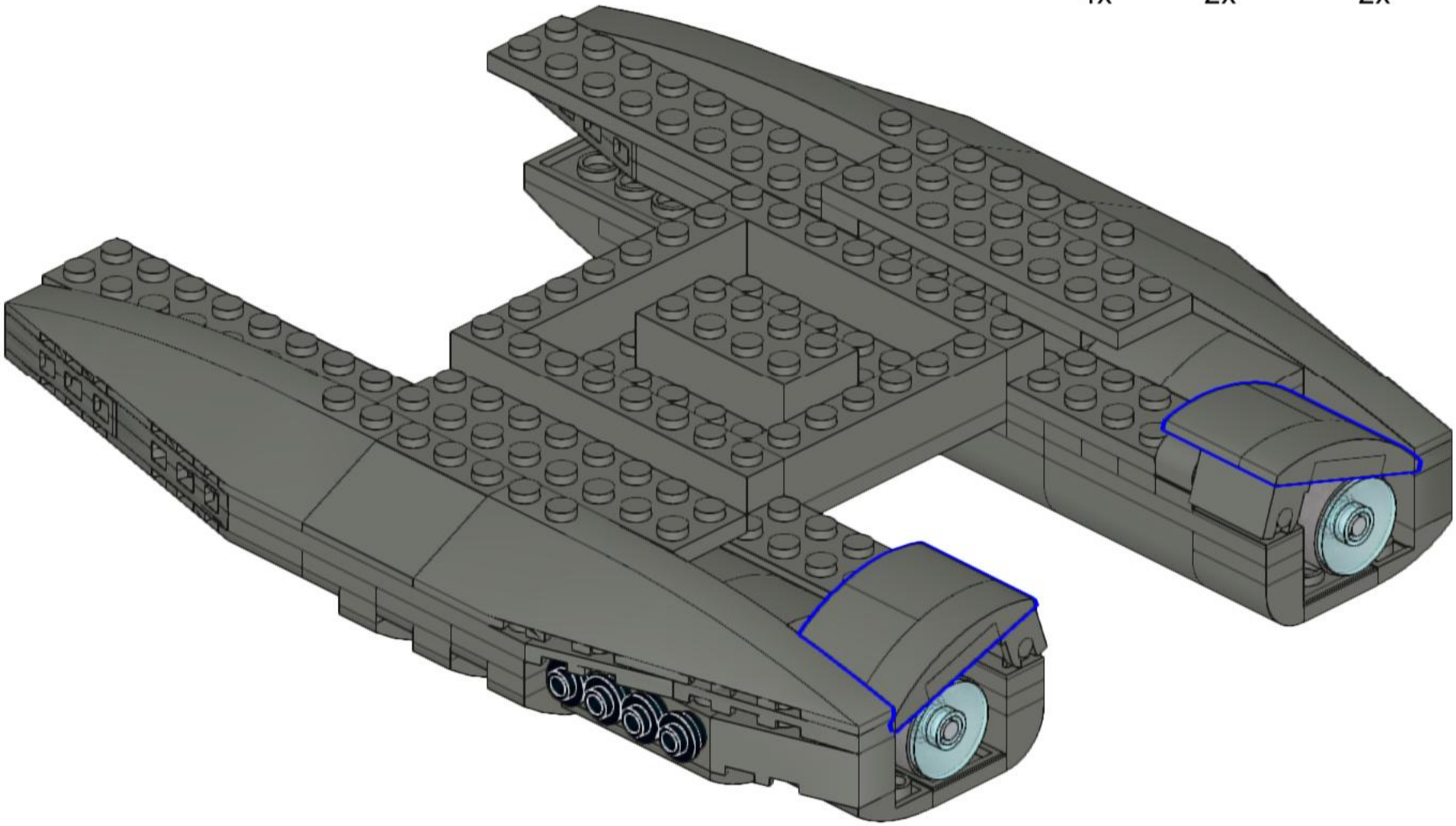

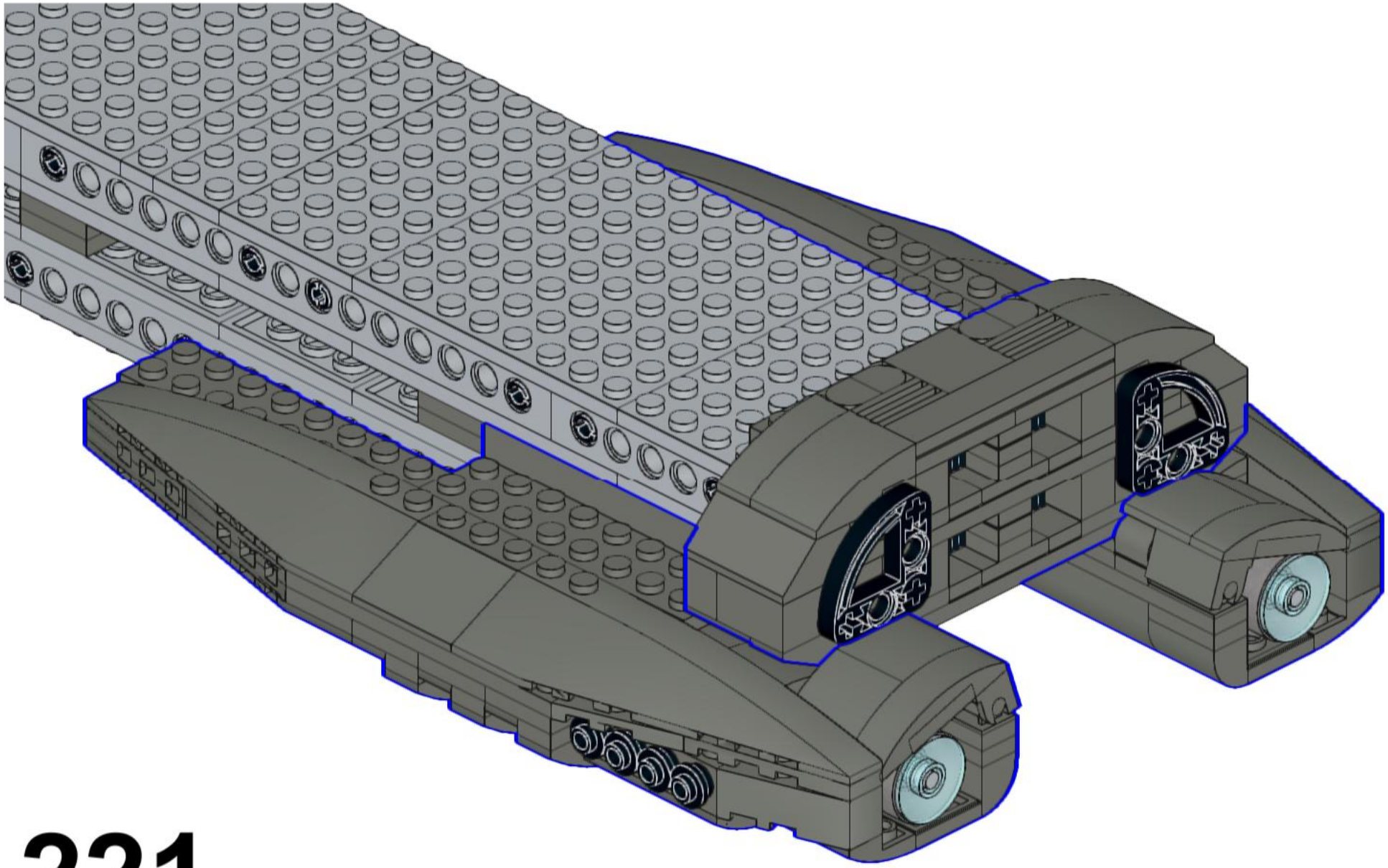

221

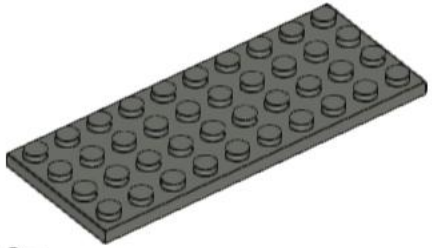

3x

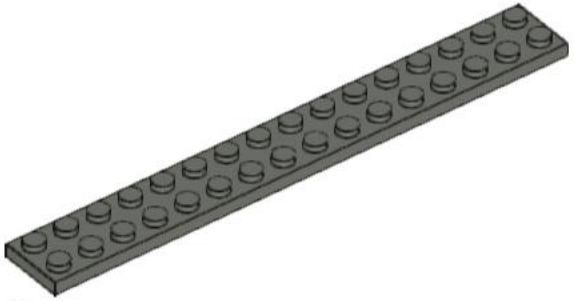

2x

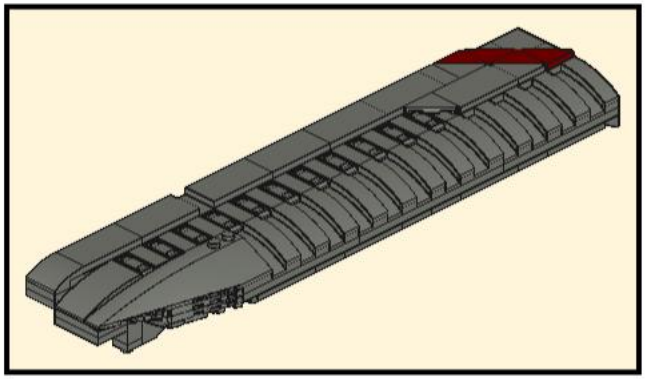

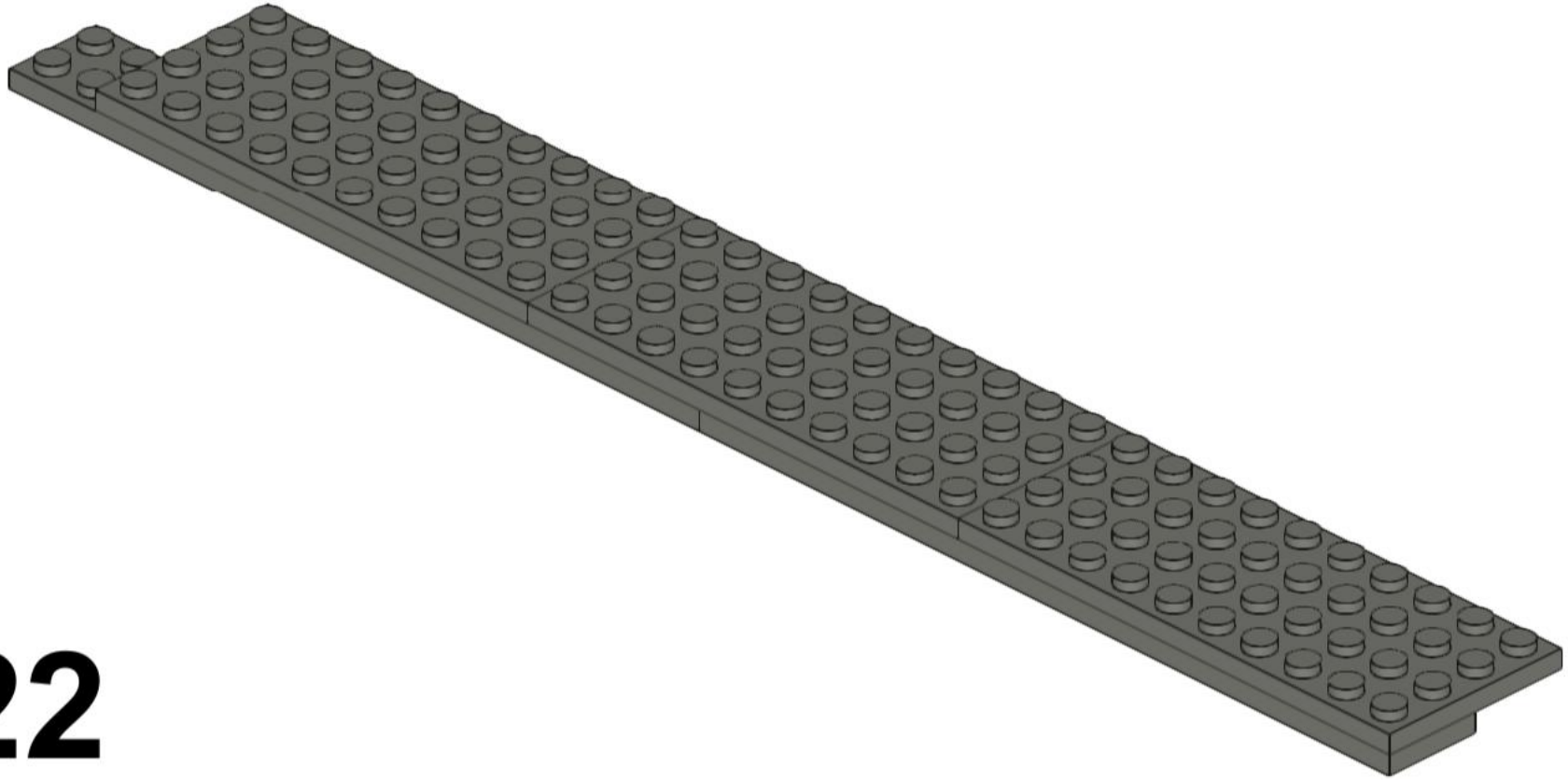

222

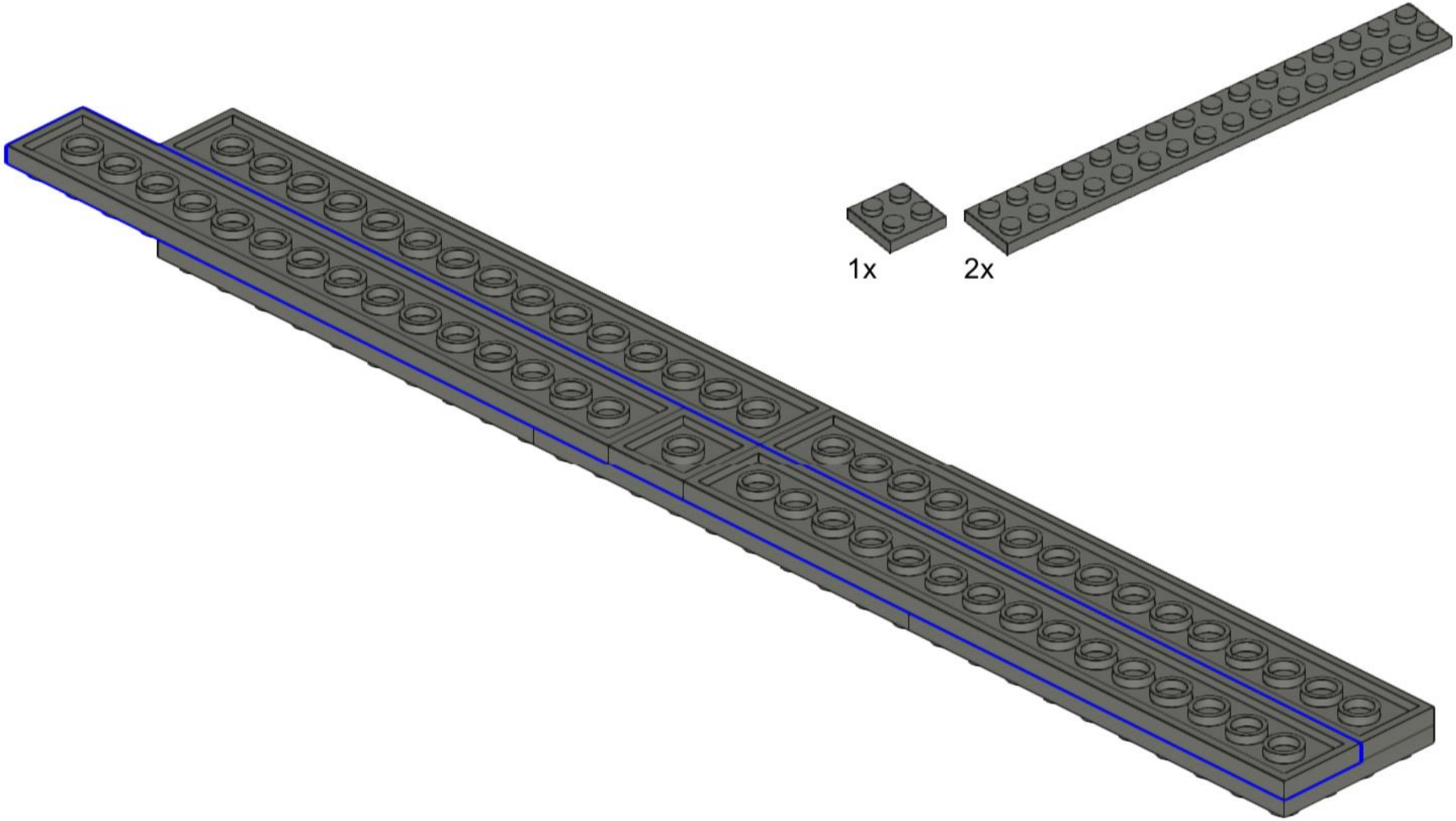

223

224

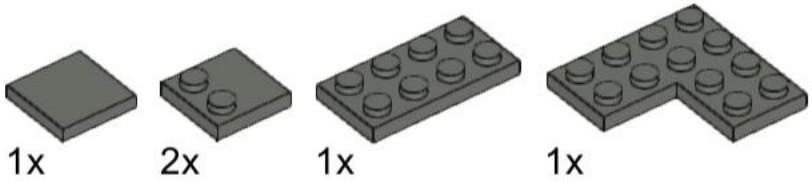

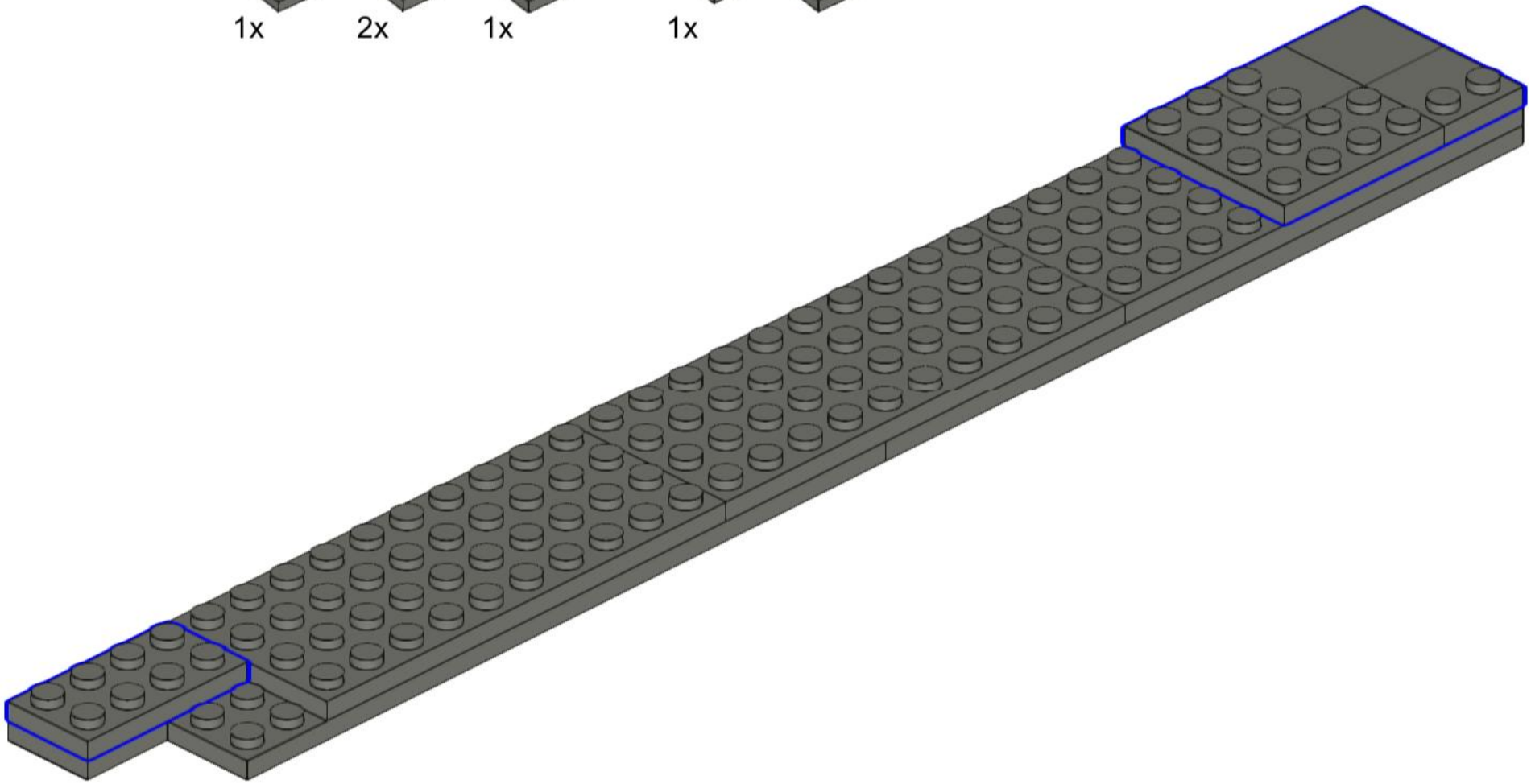

225

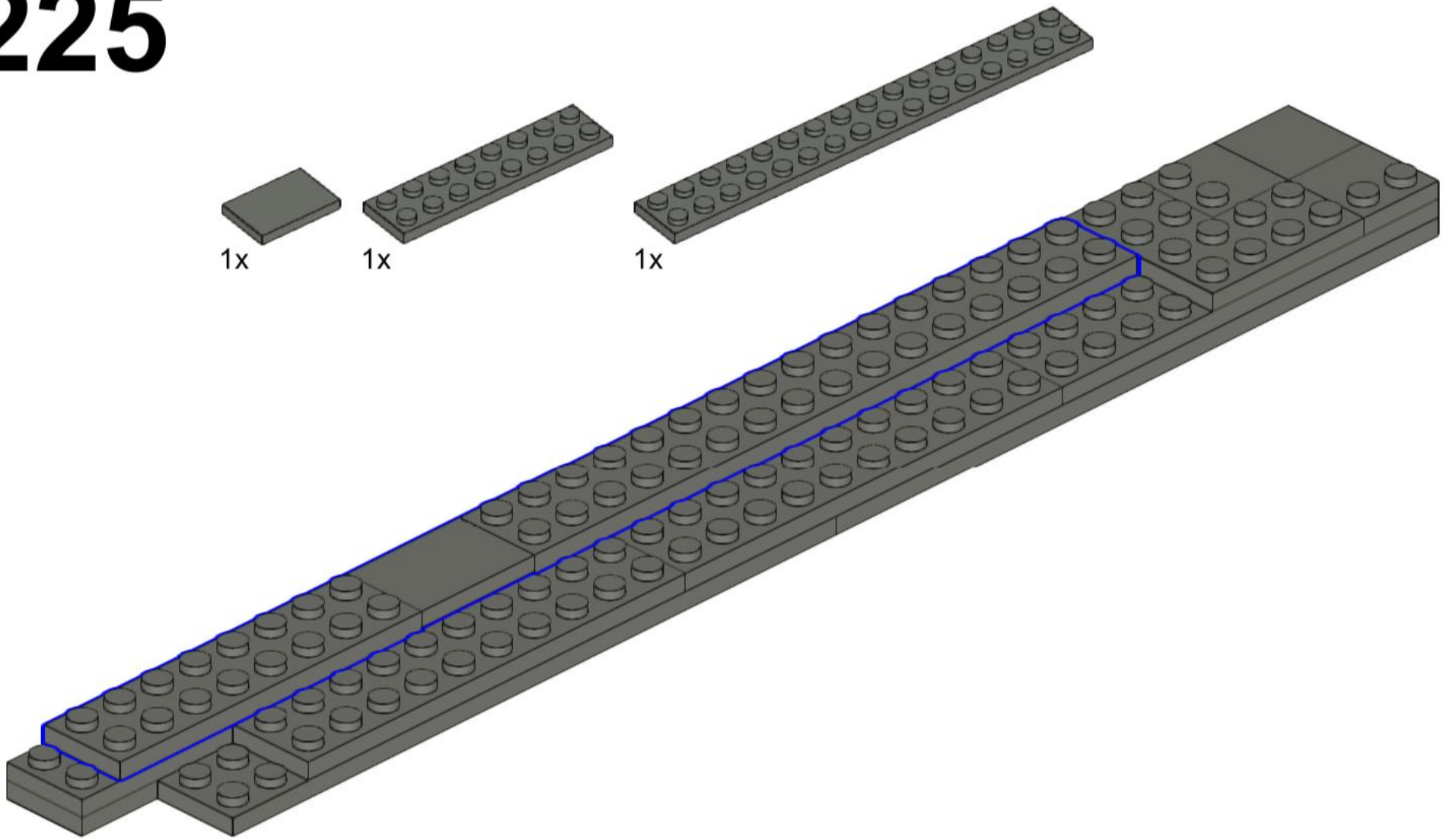

226

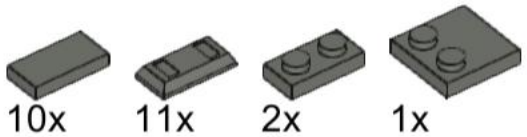

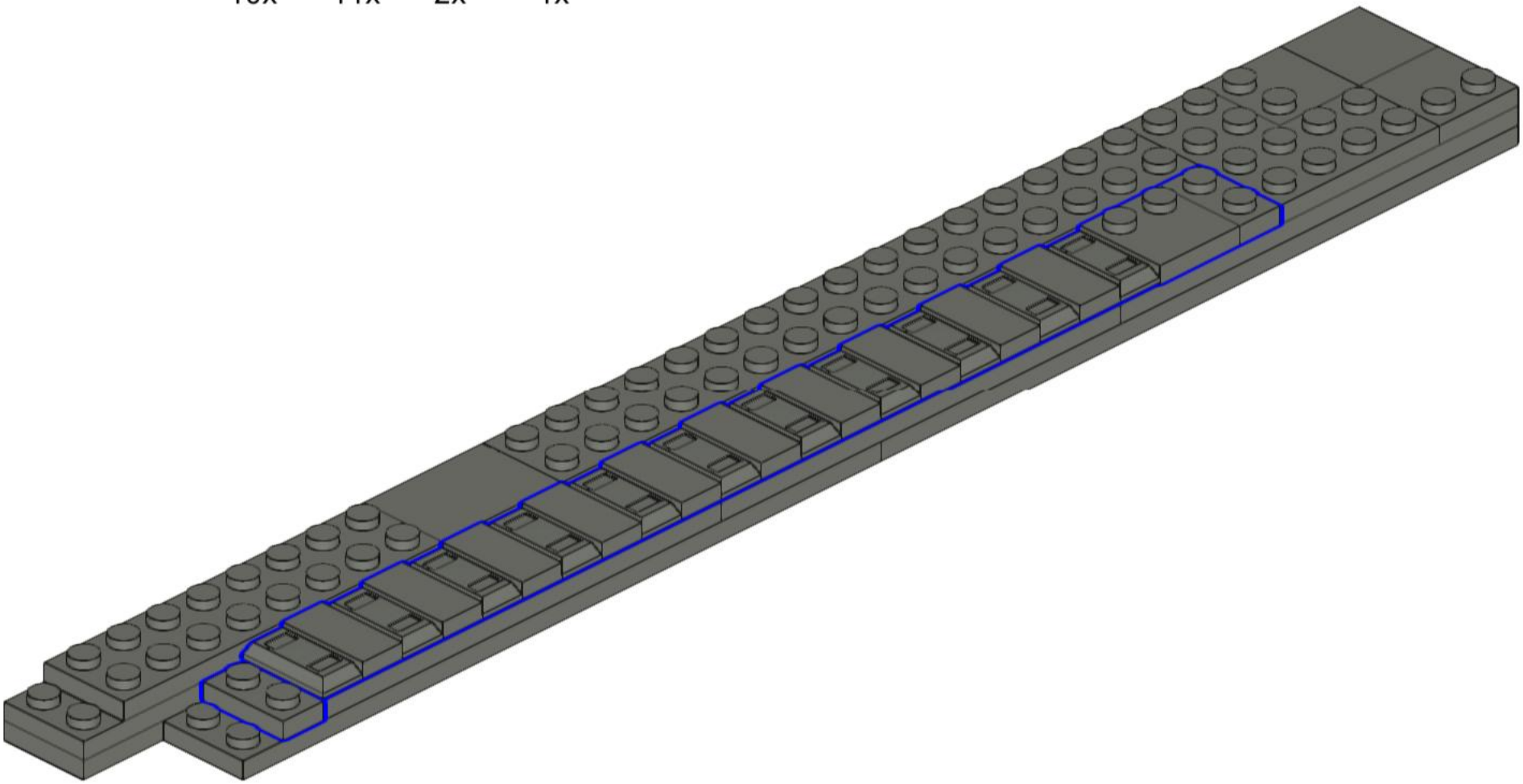

227

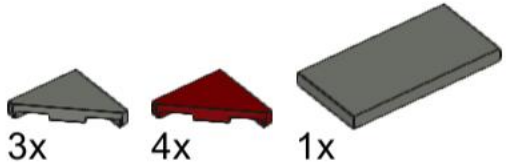

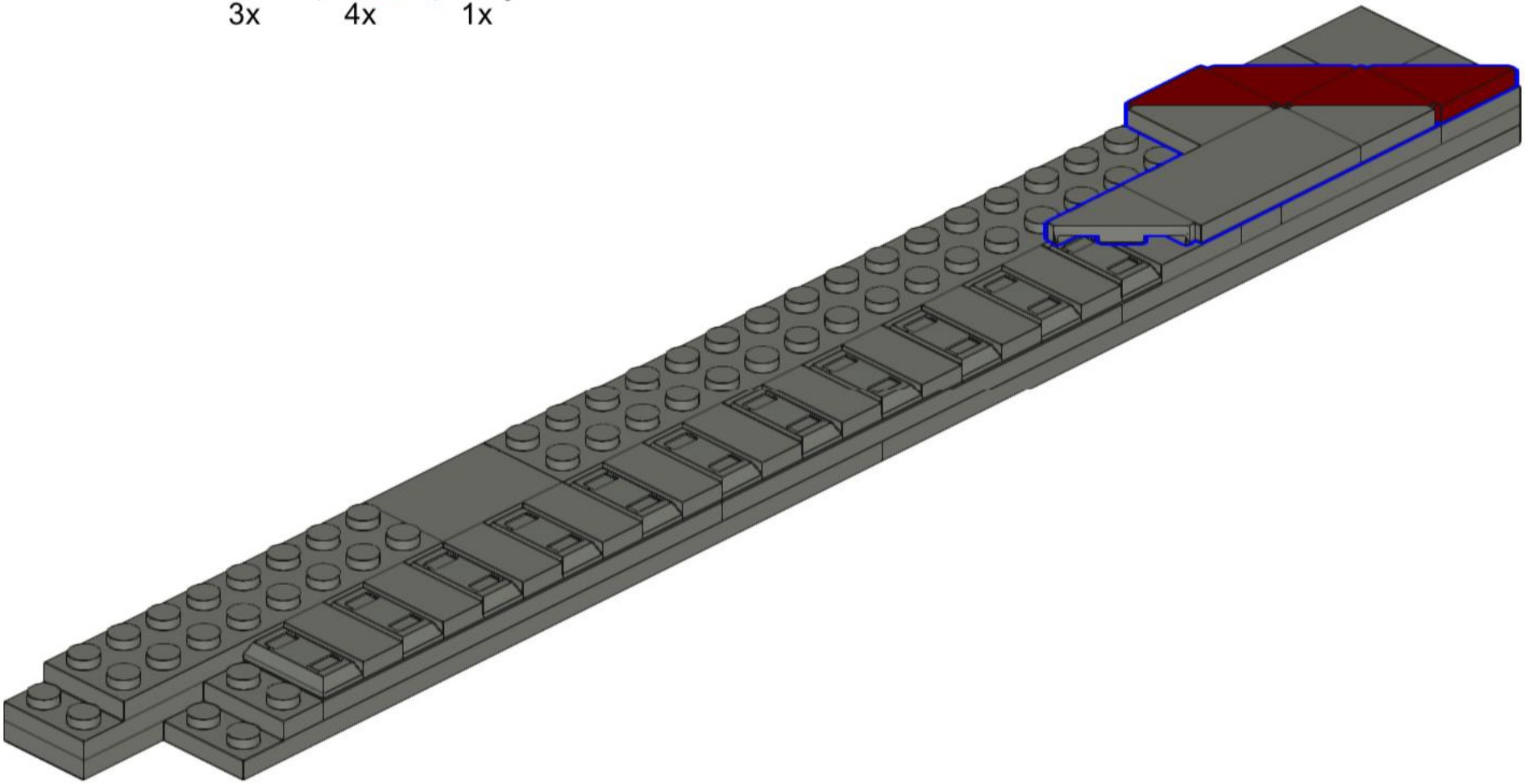

228

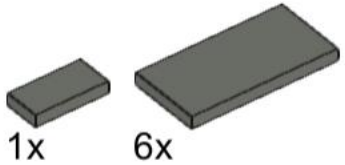

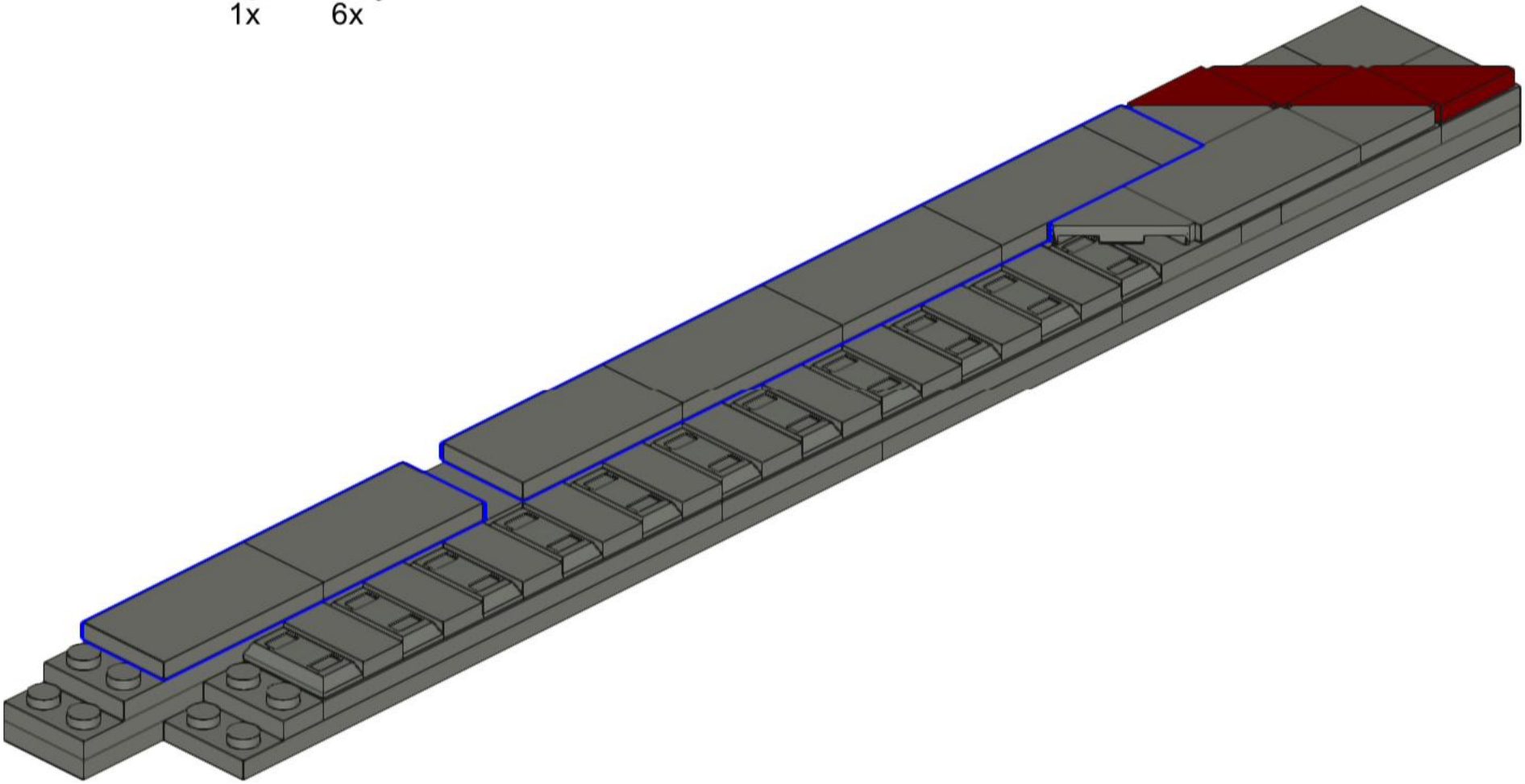

229

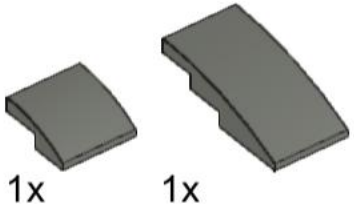

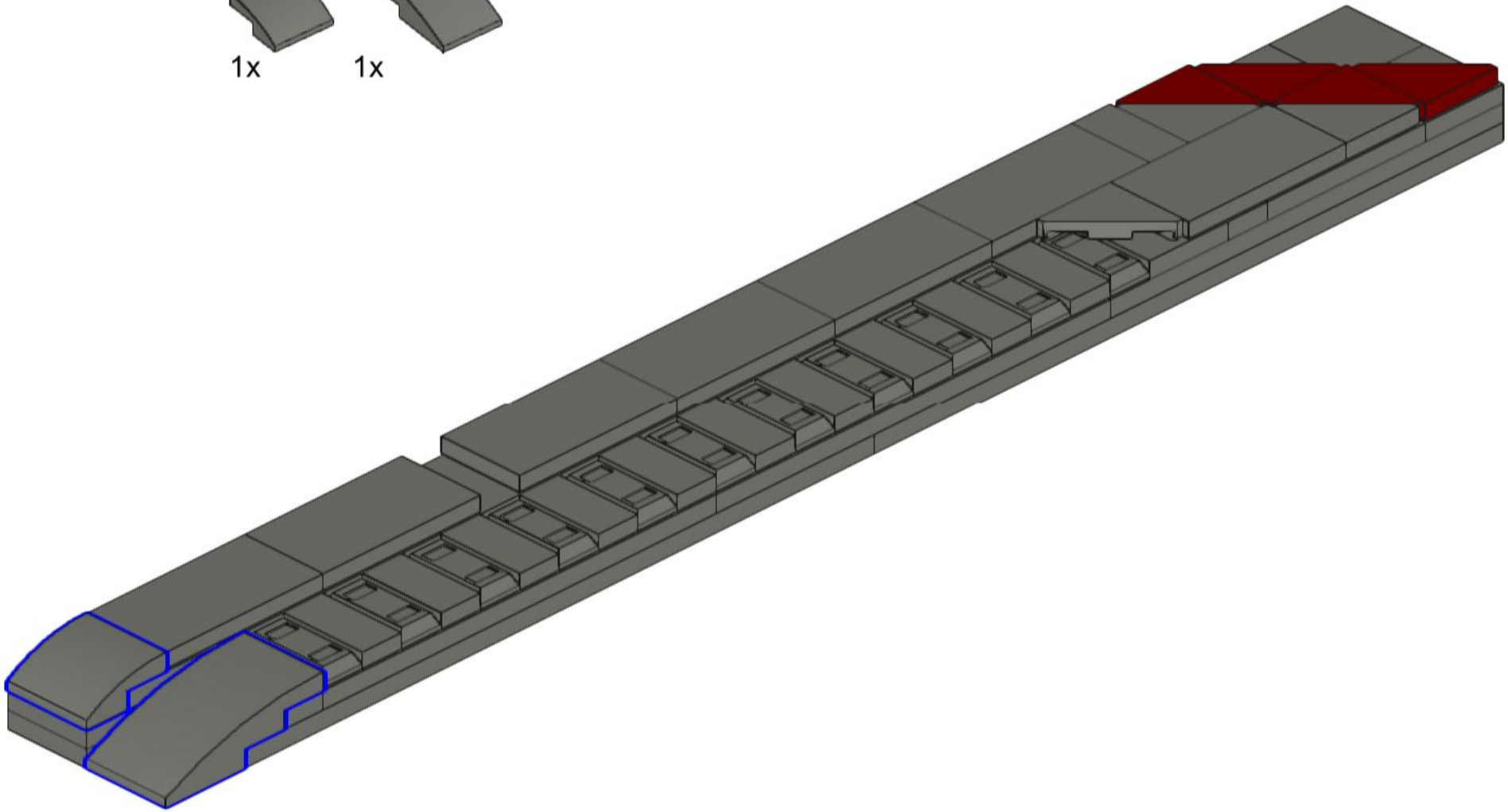

230

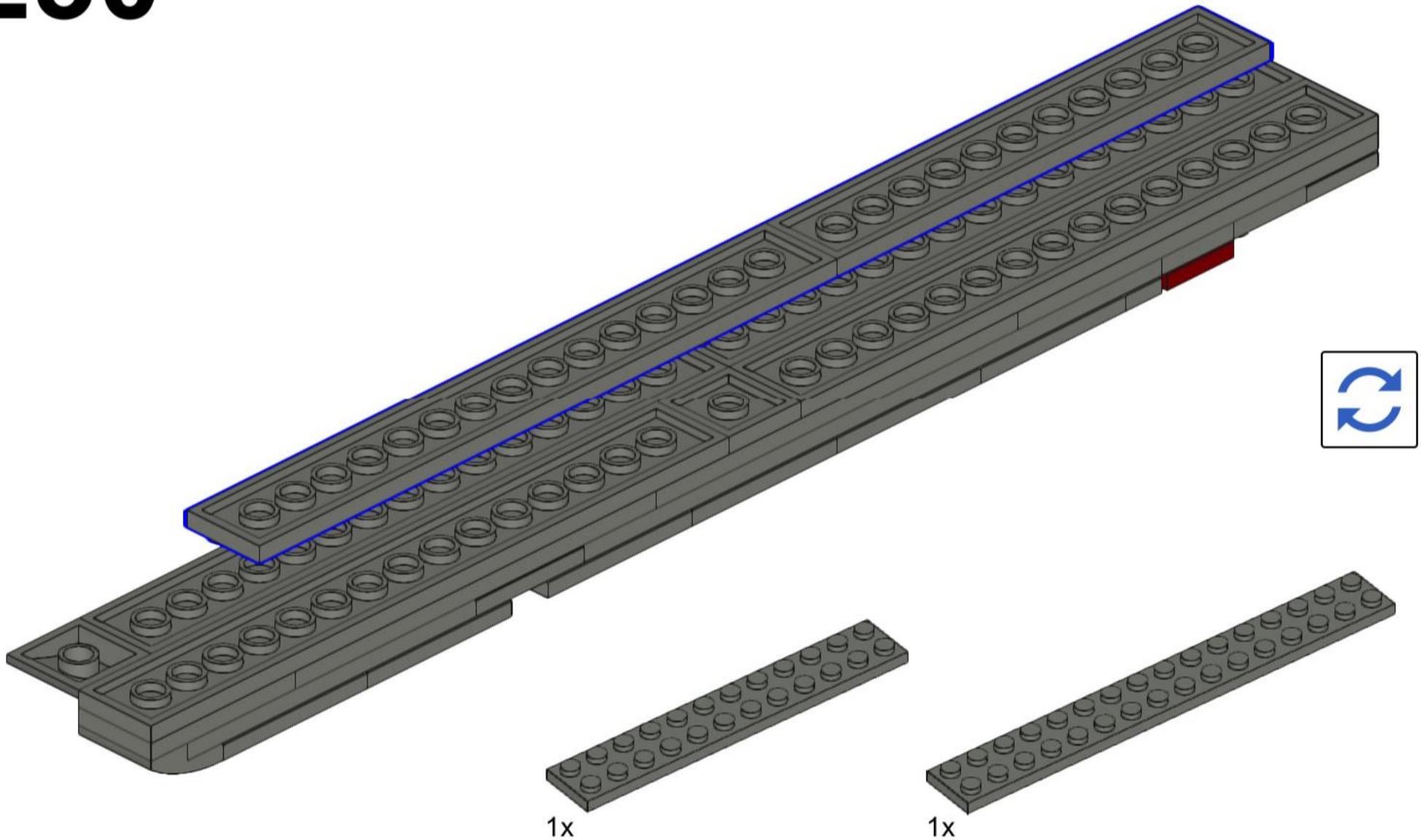

231

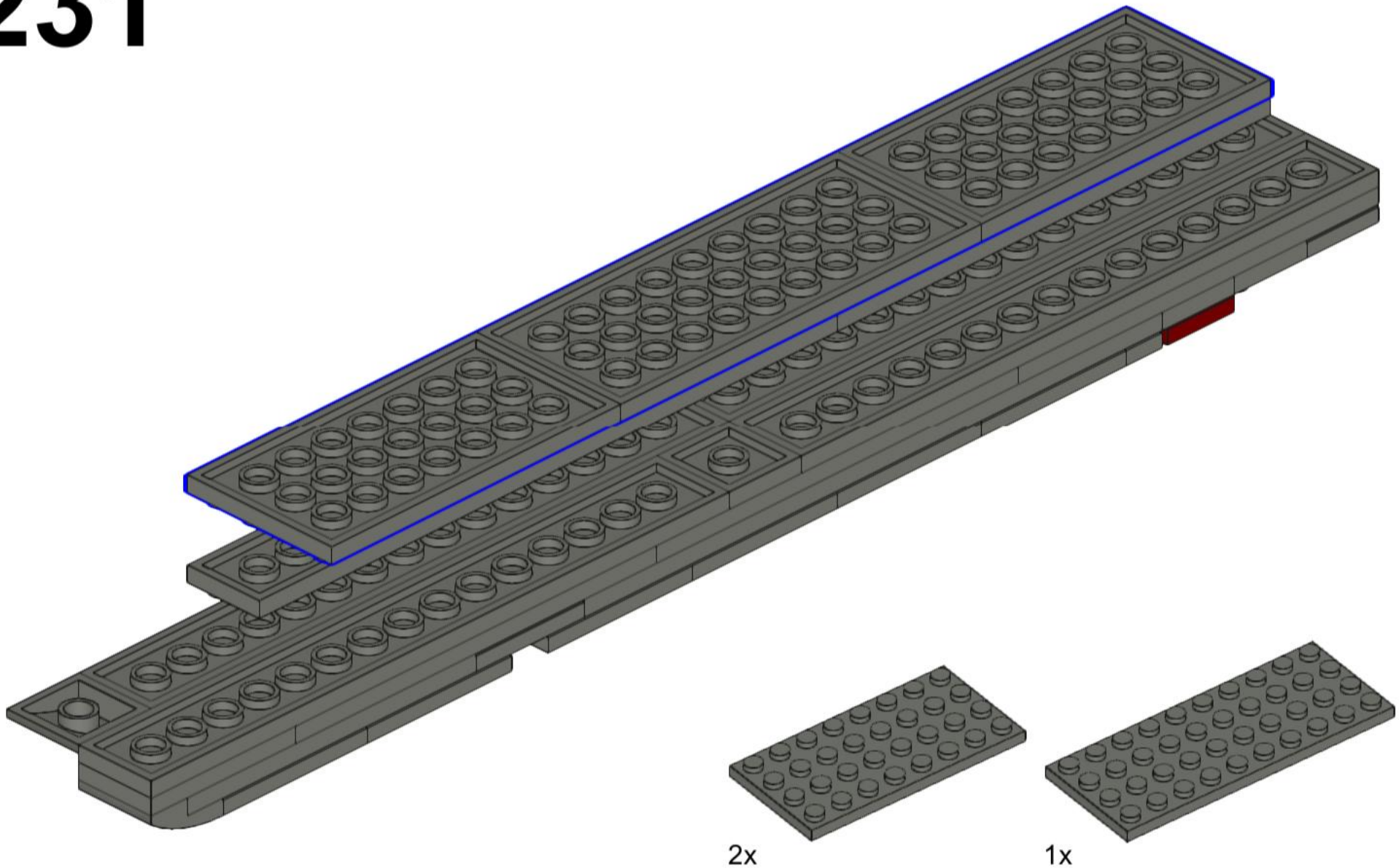

232

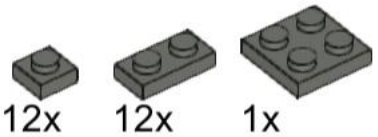

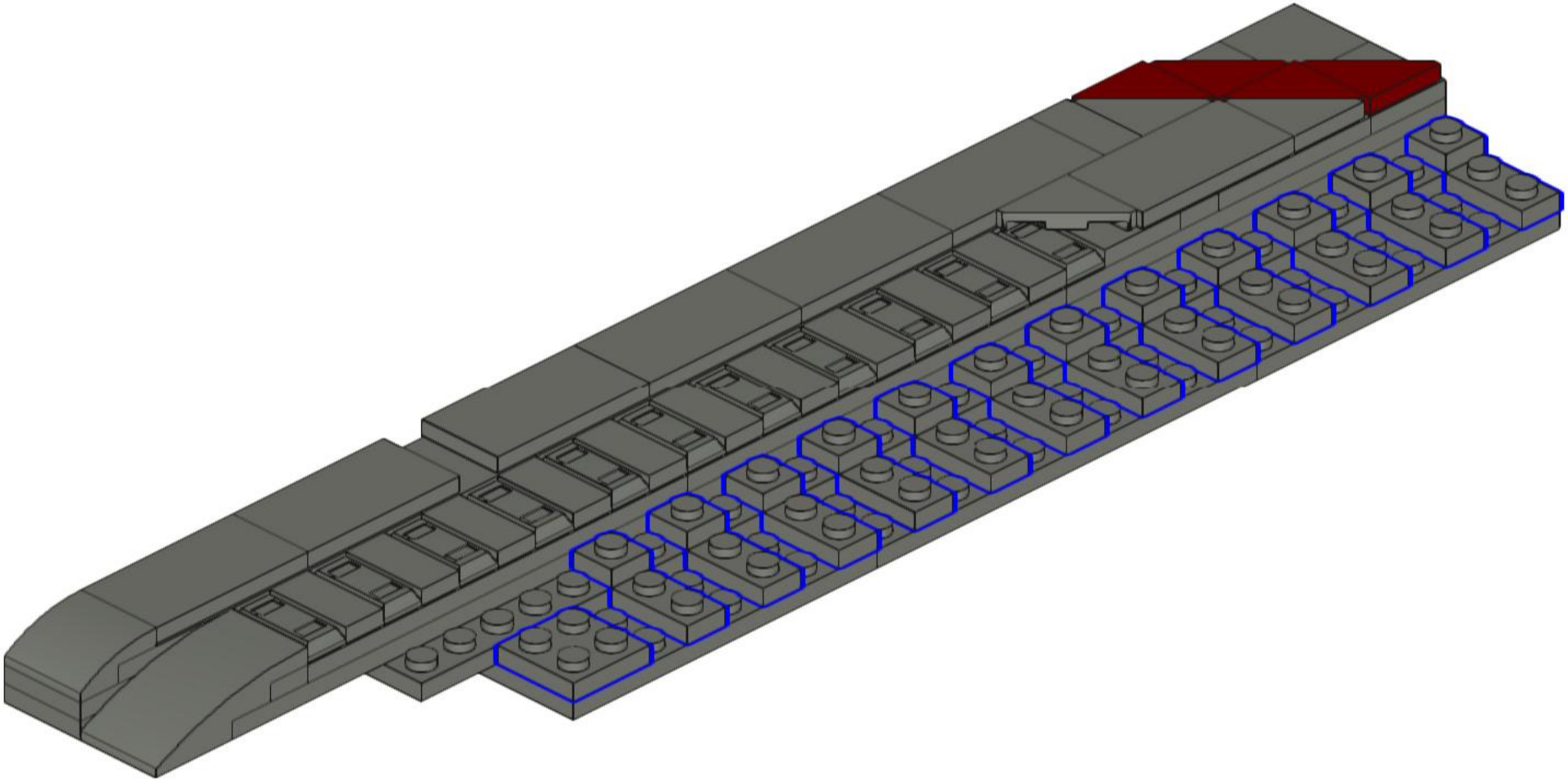

233

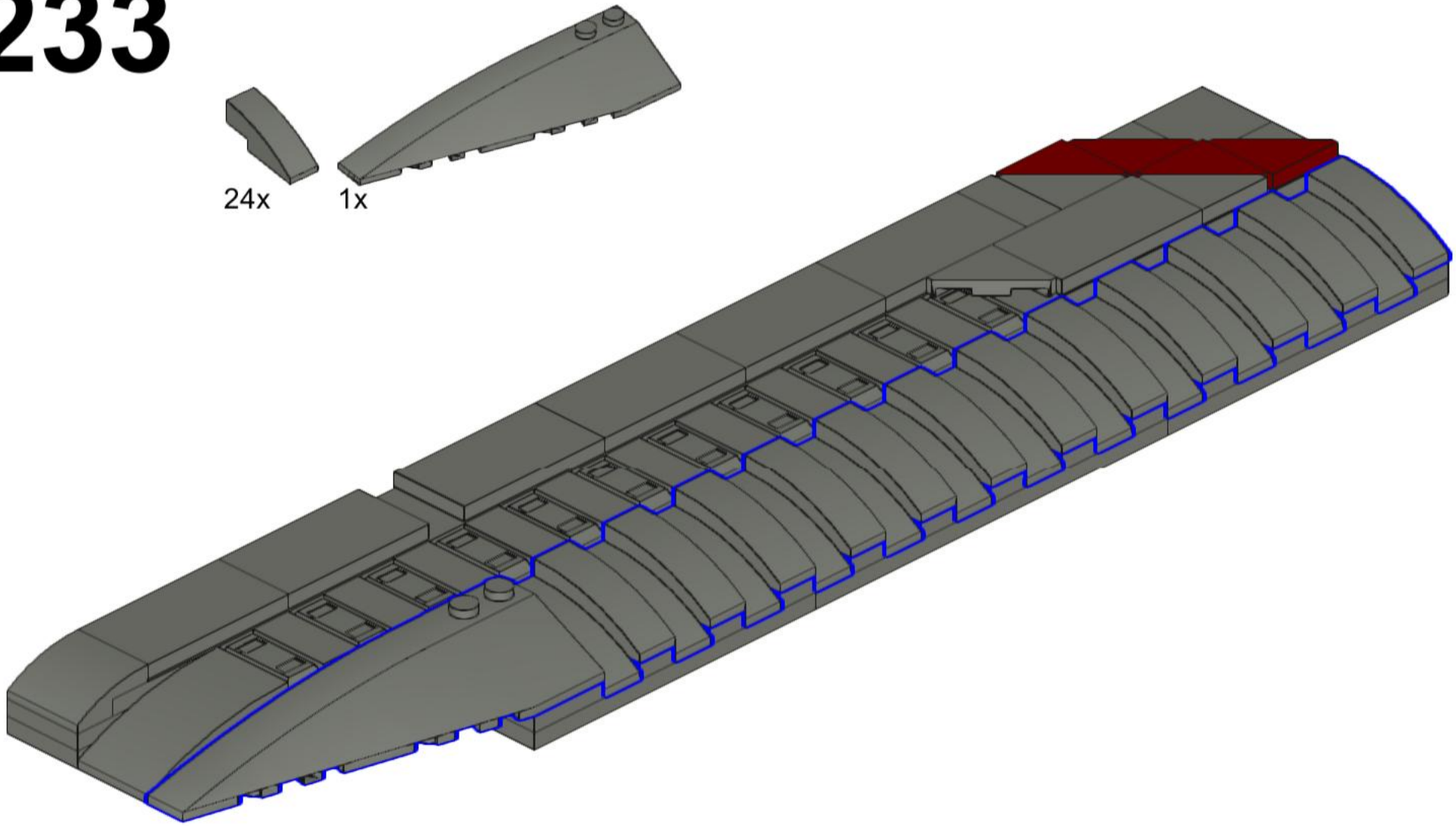

234

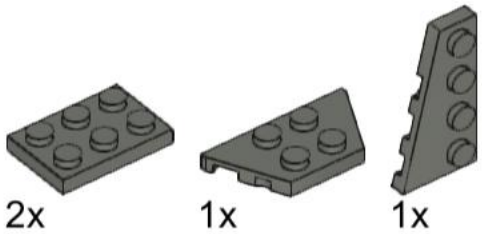

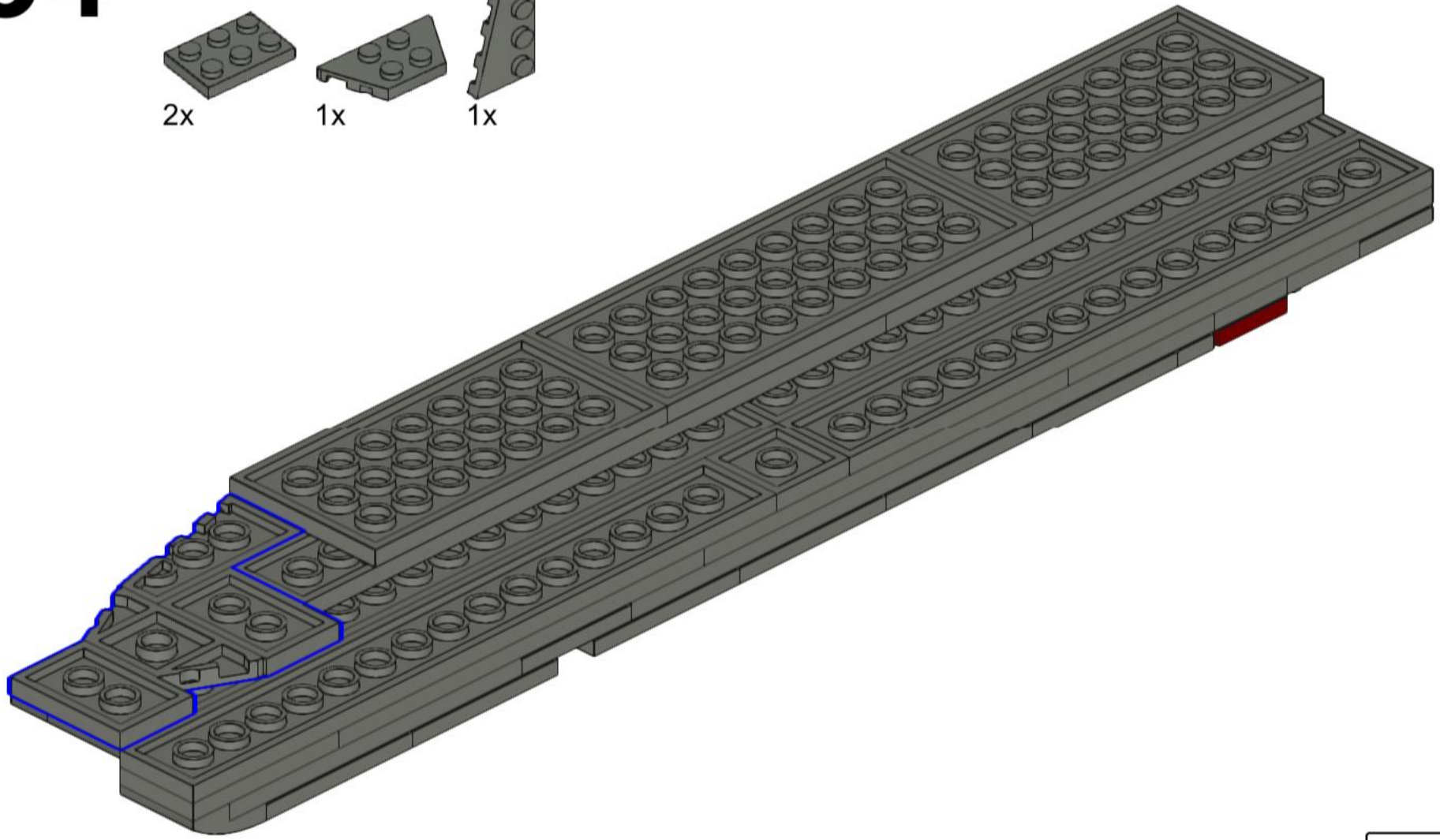

235

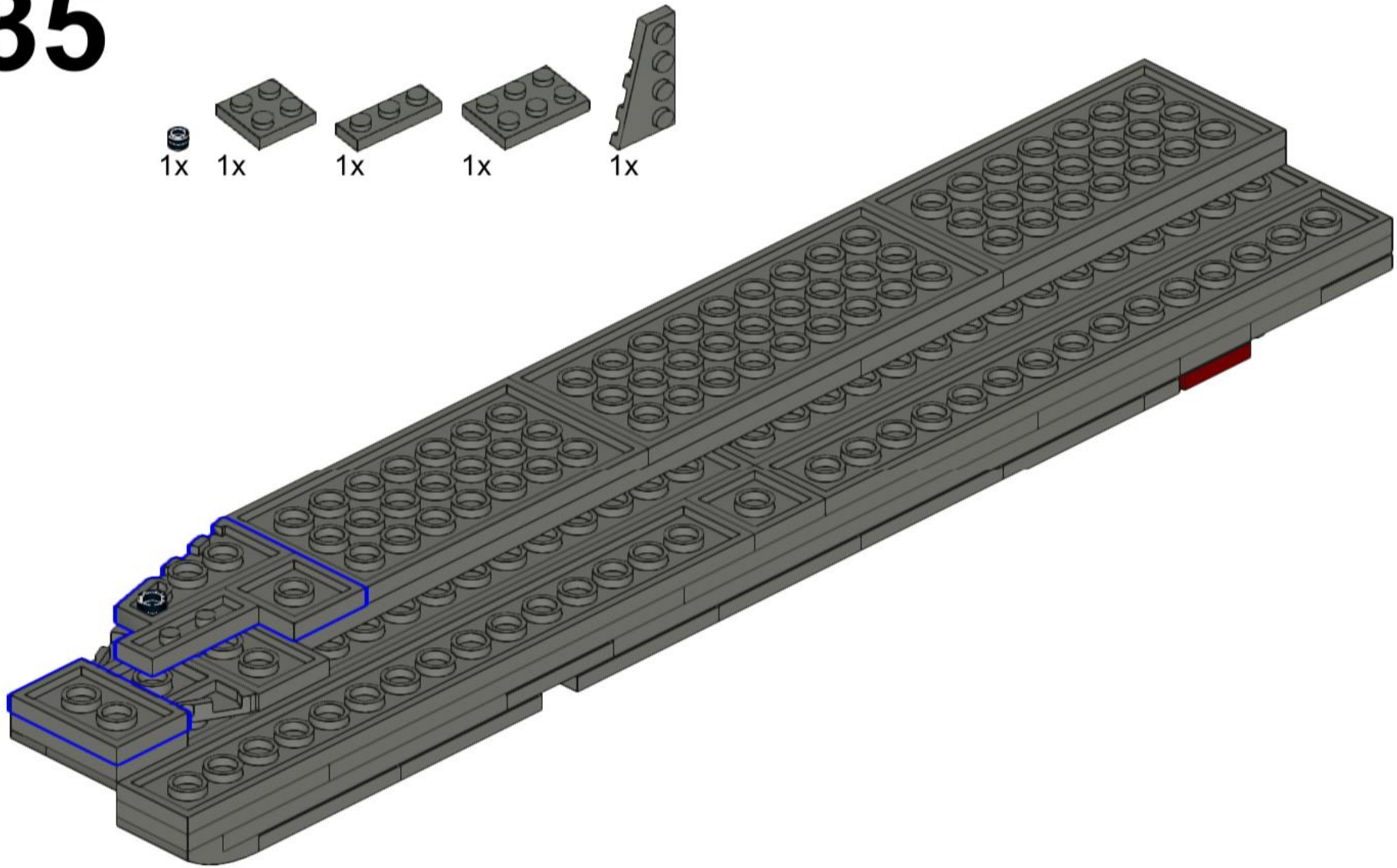

236

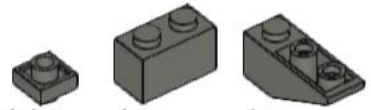

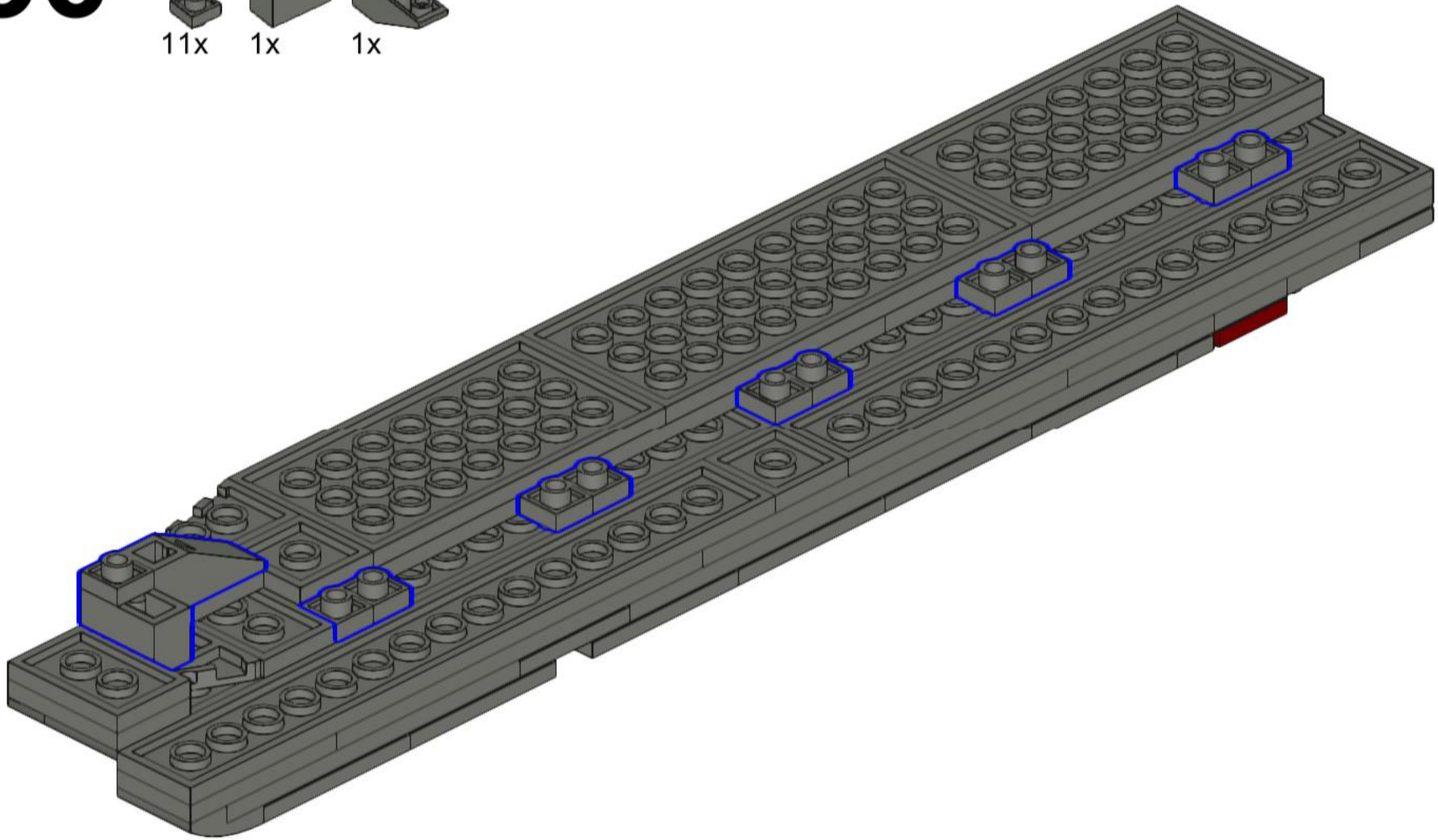

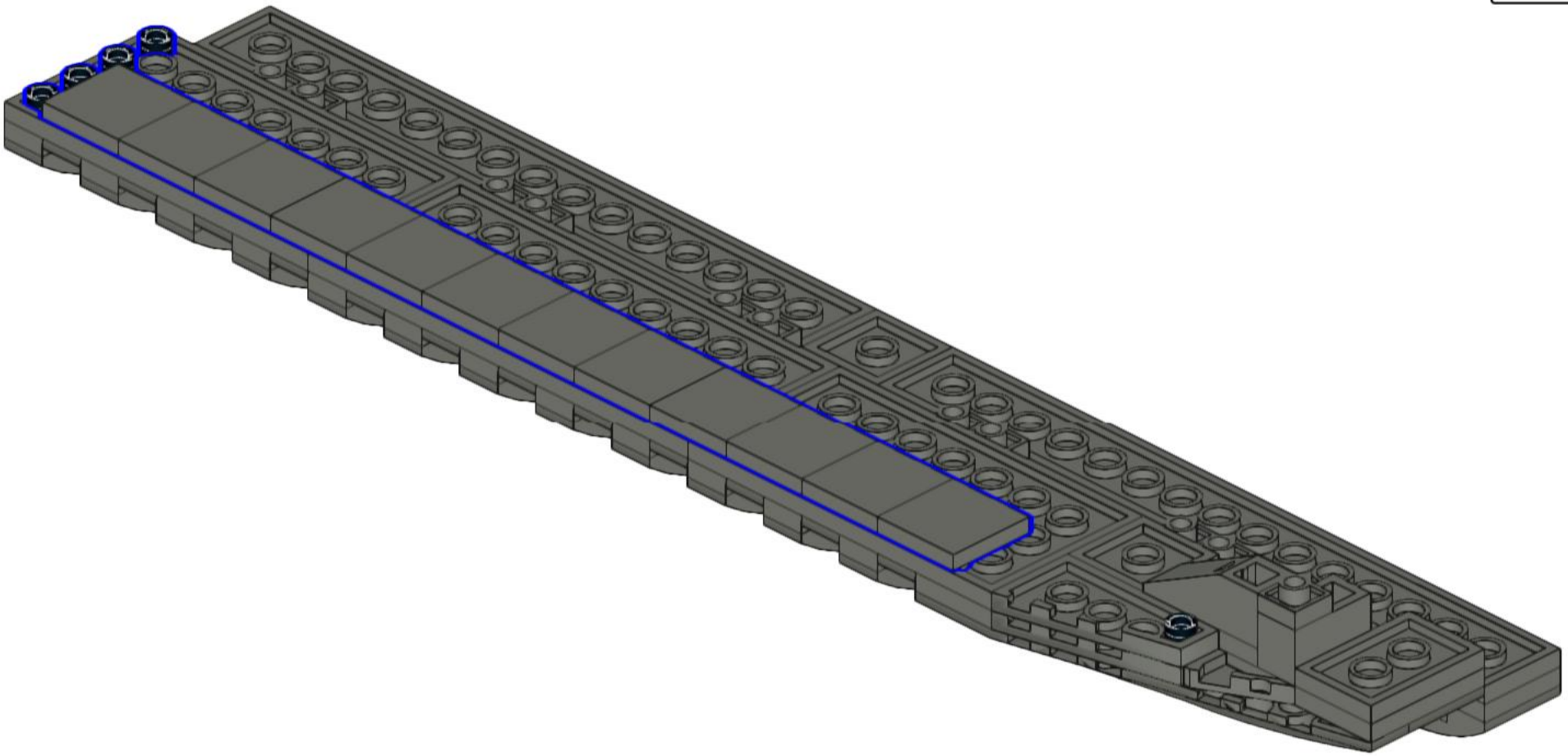

237

4x

12x

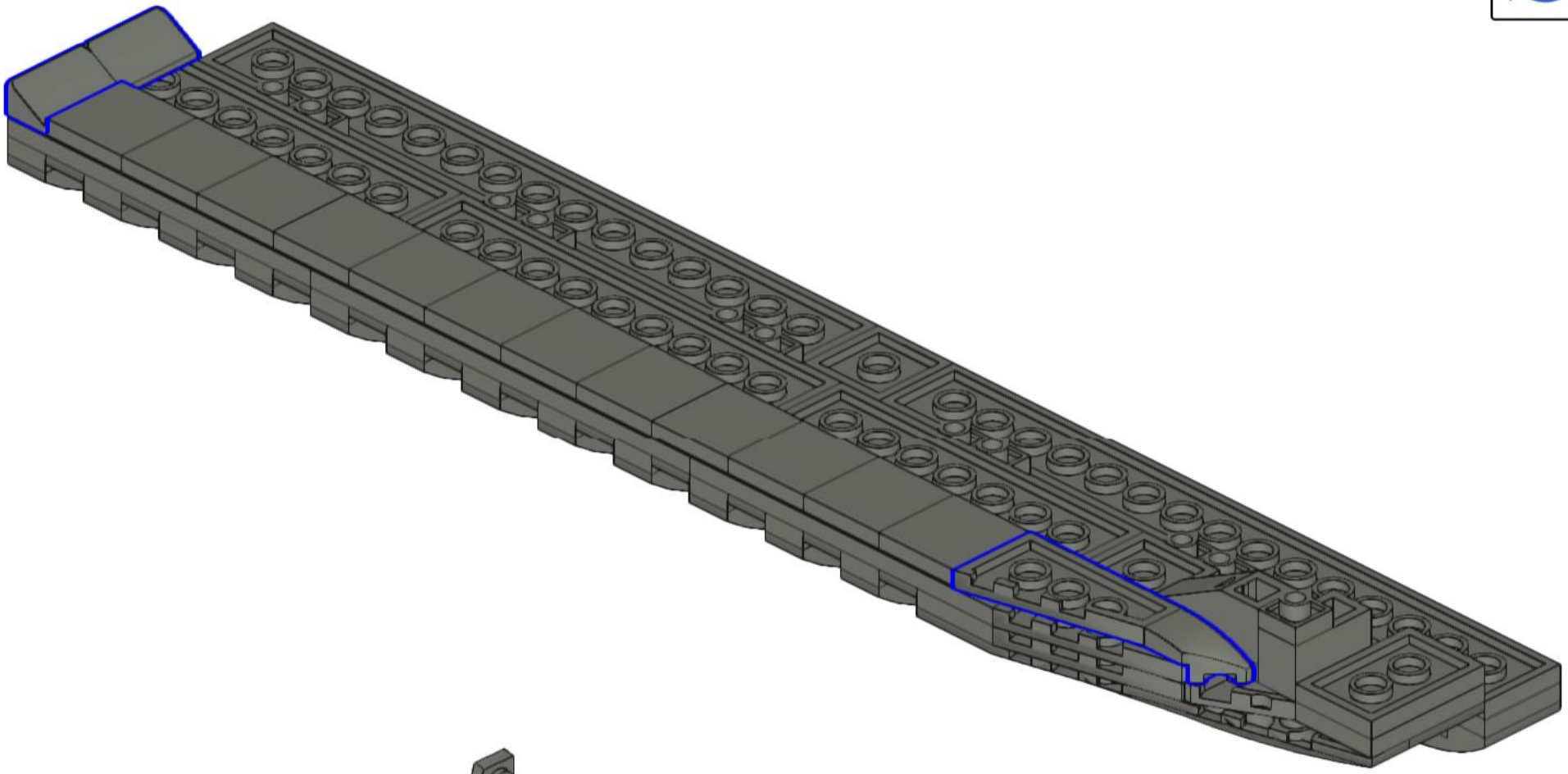

238

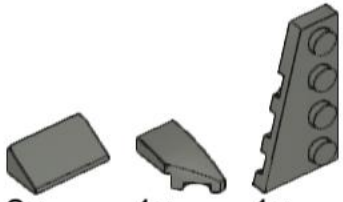

2x 1x 1x

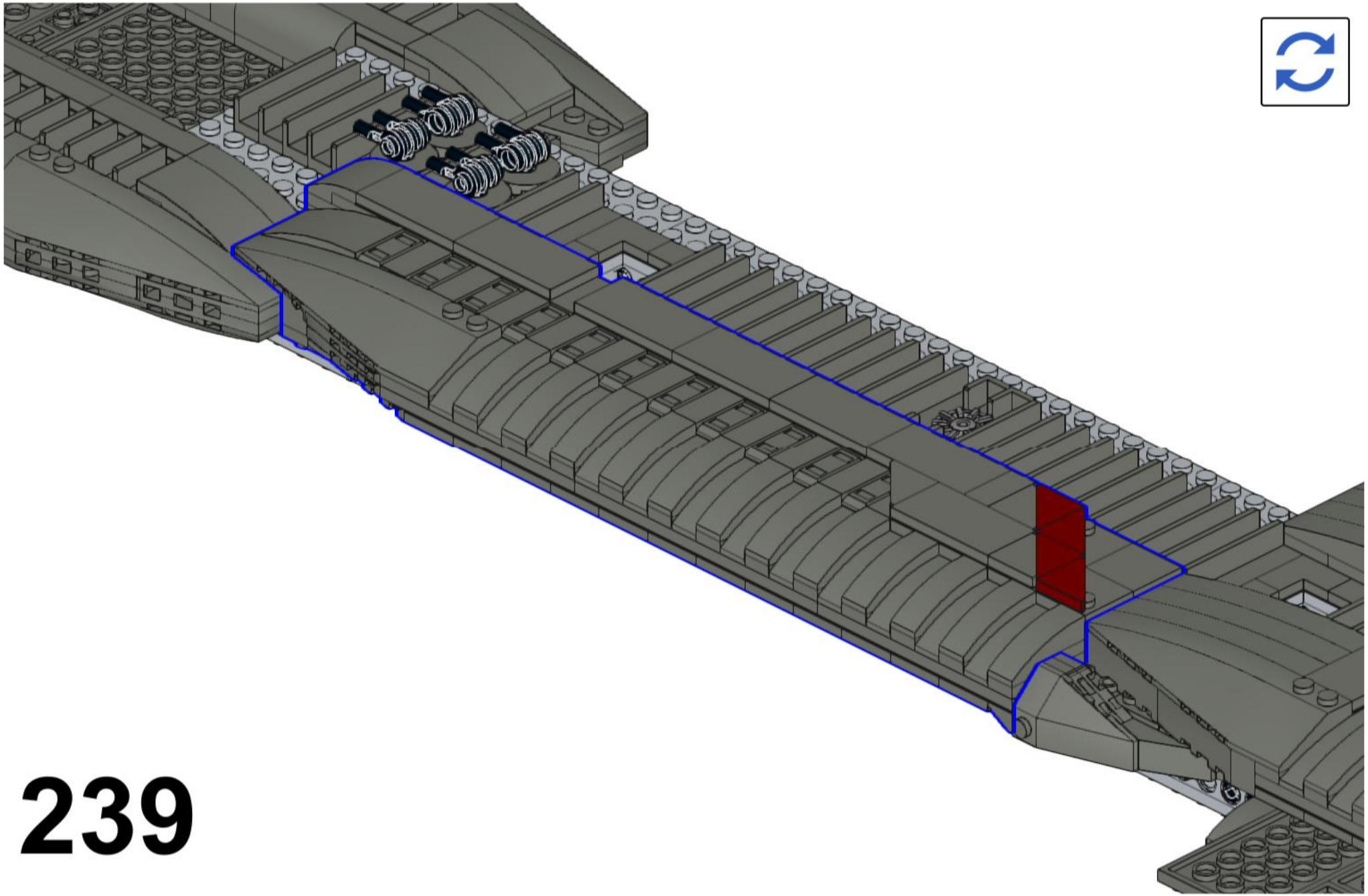

239

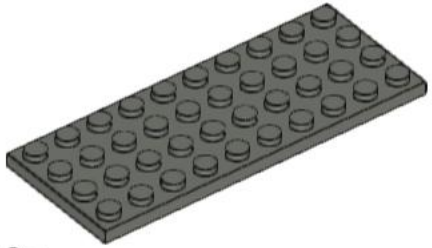

3x

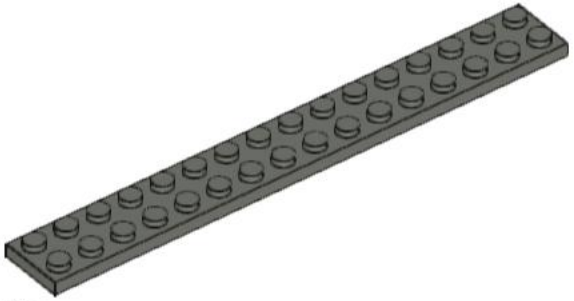

2x

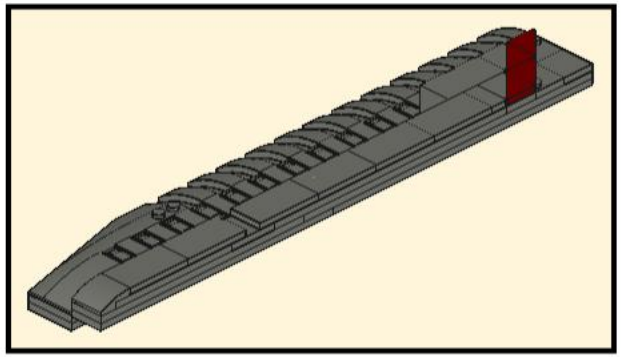

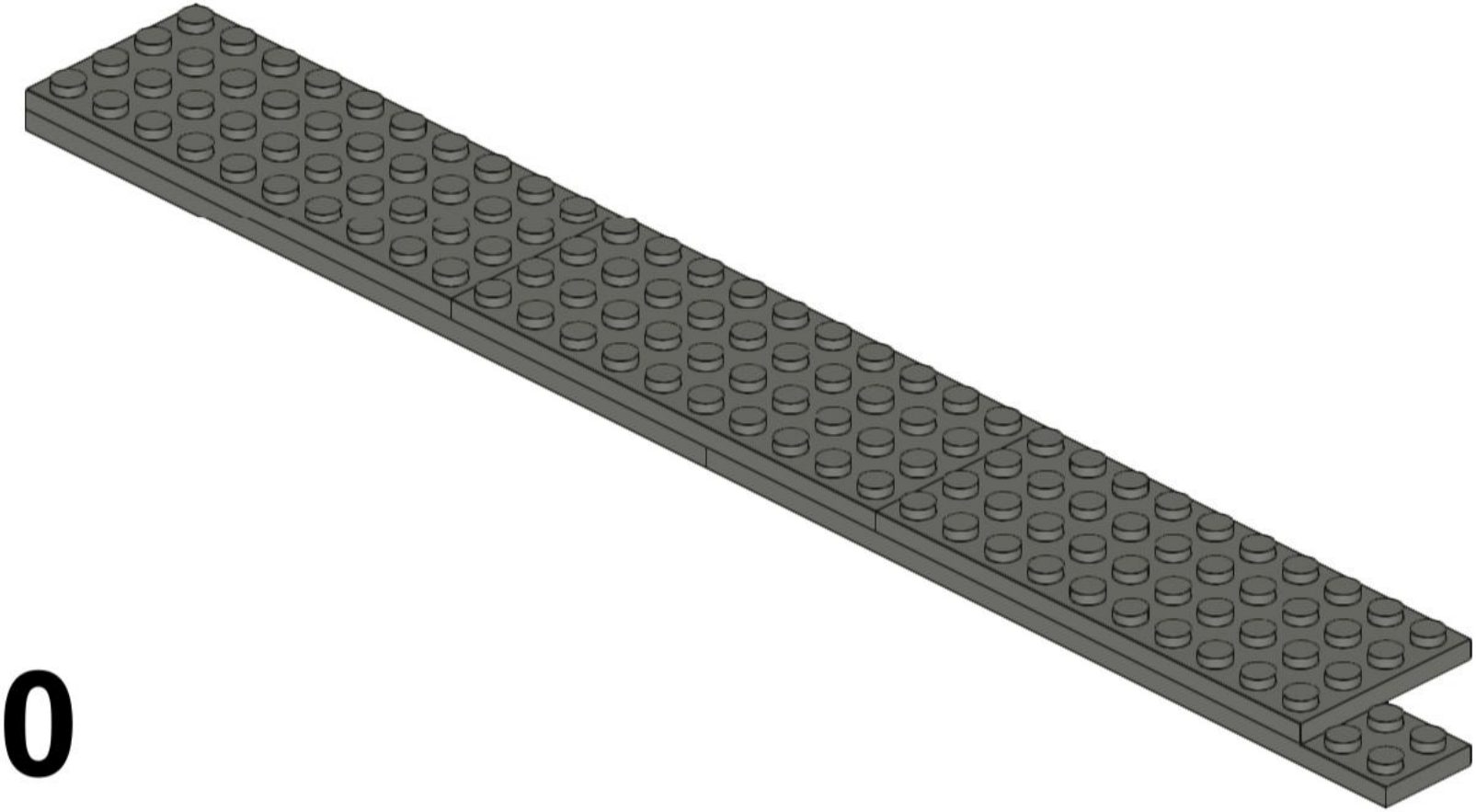

240

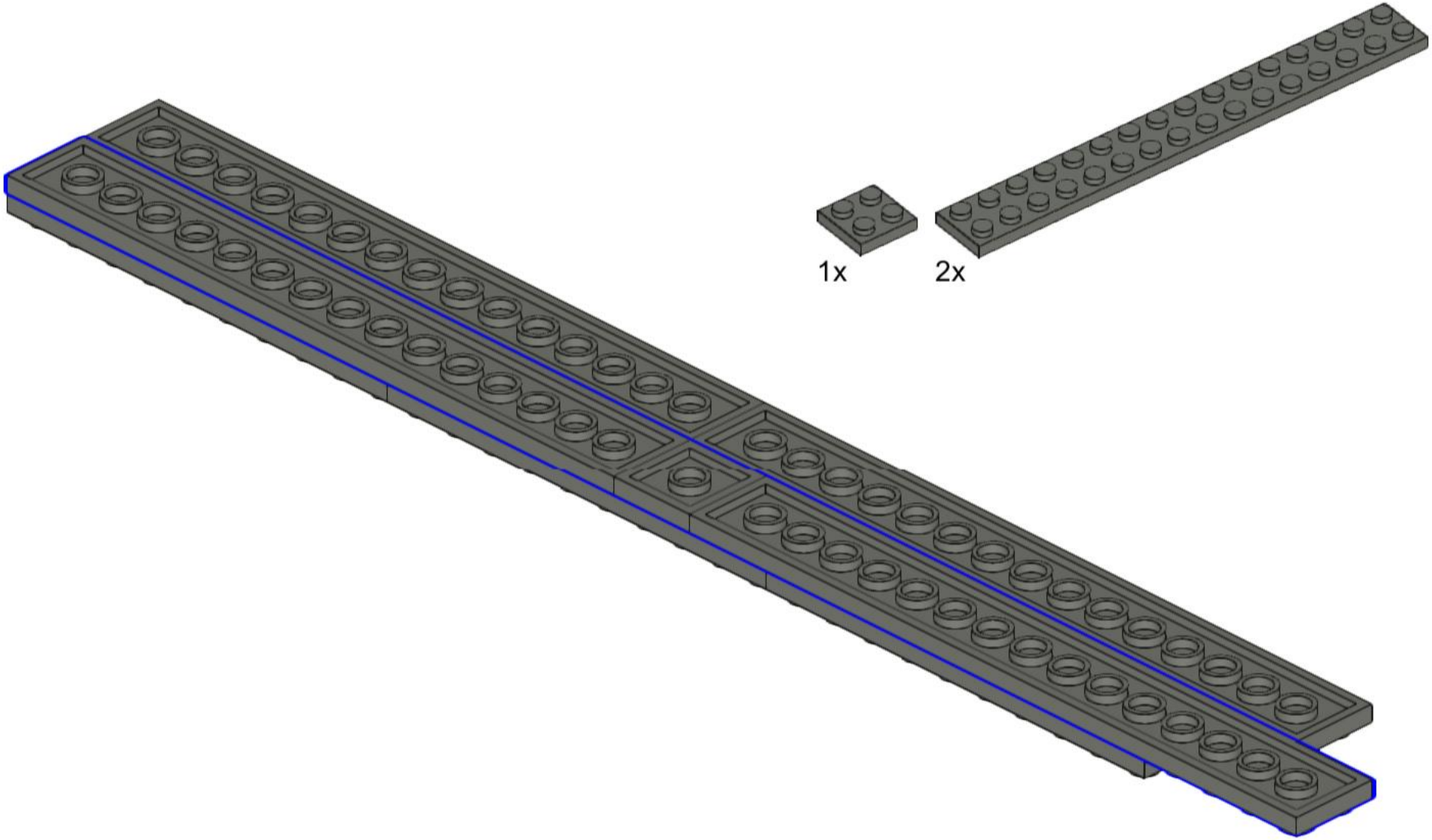

241

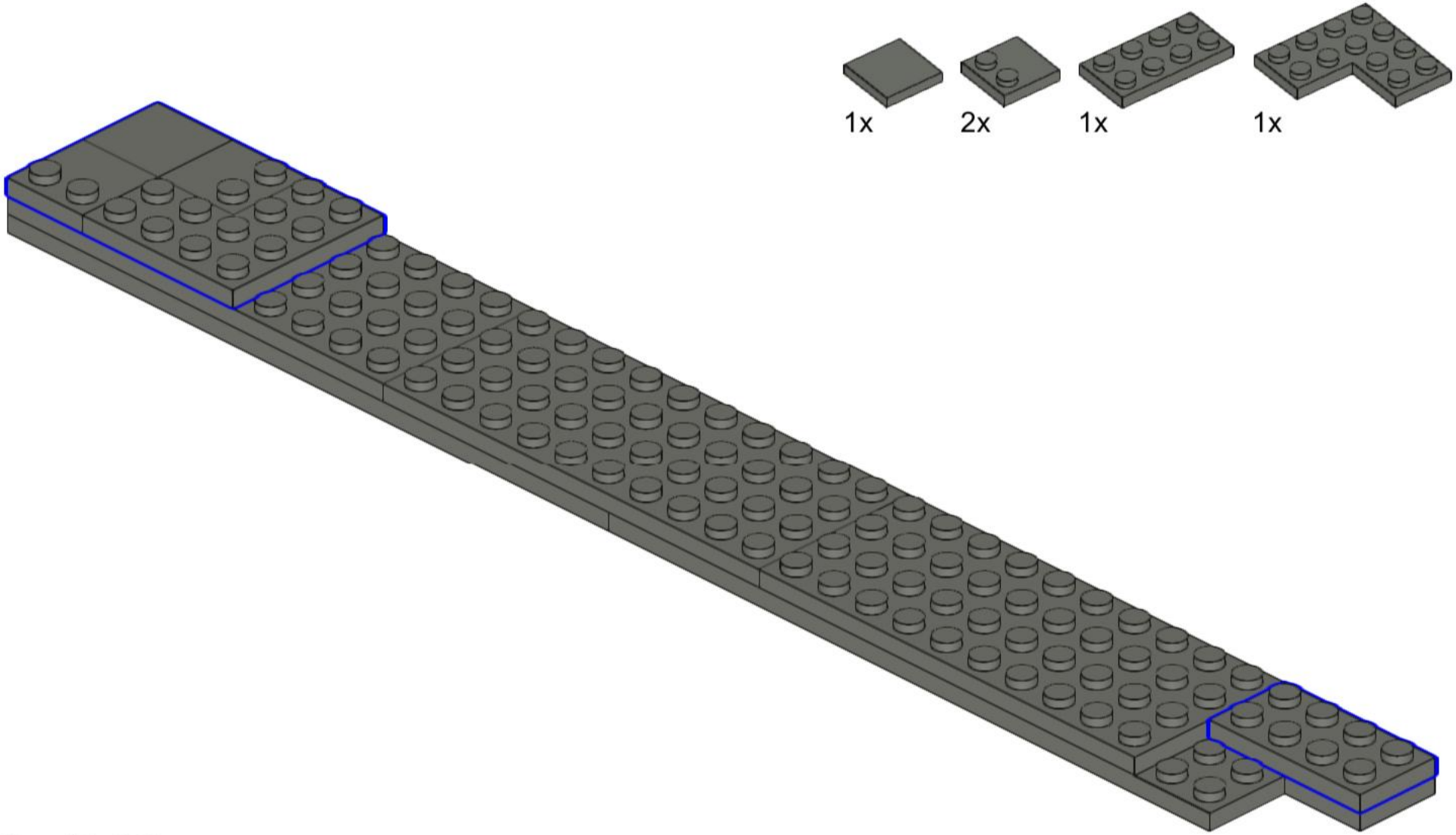

242

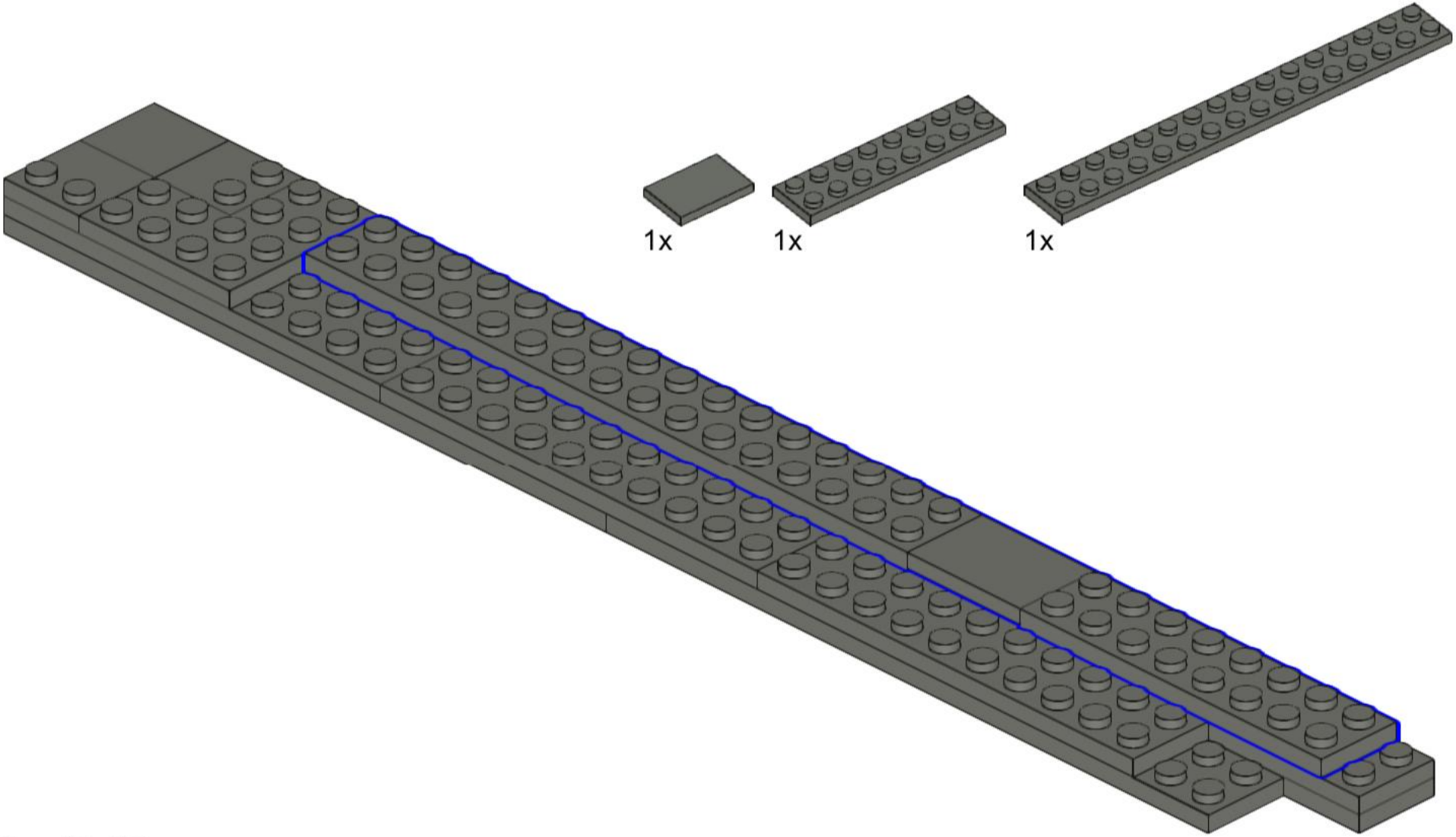

243

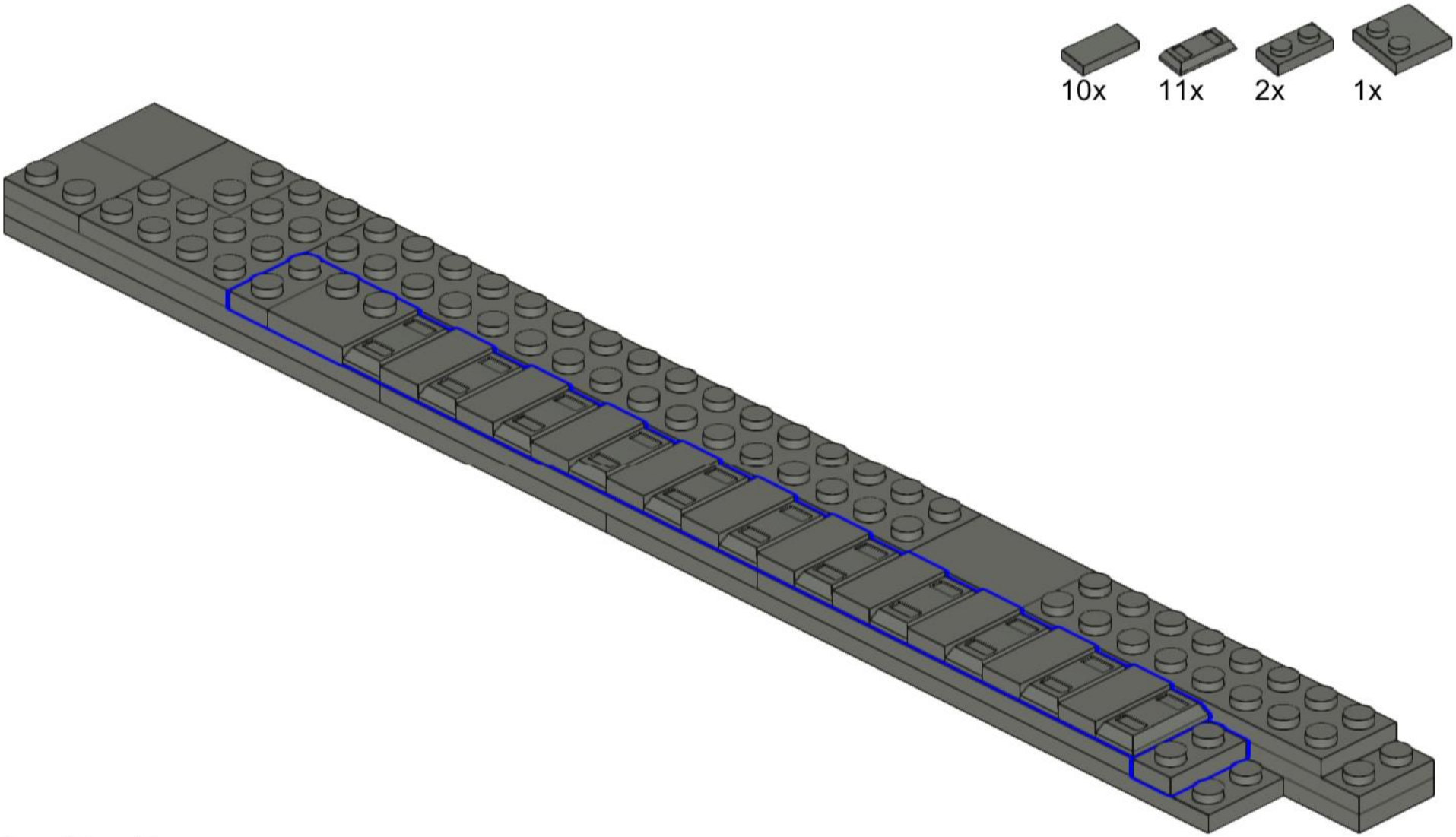

244

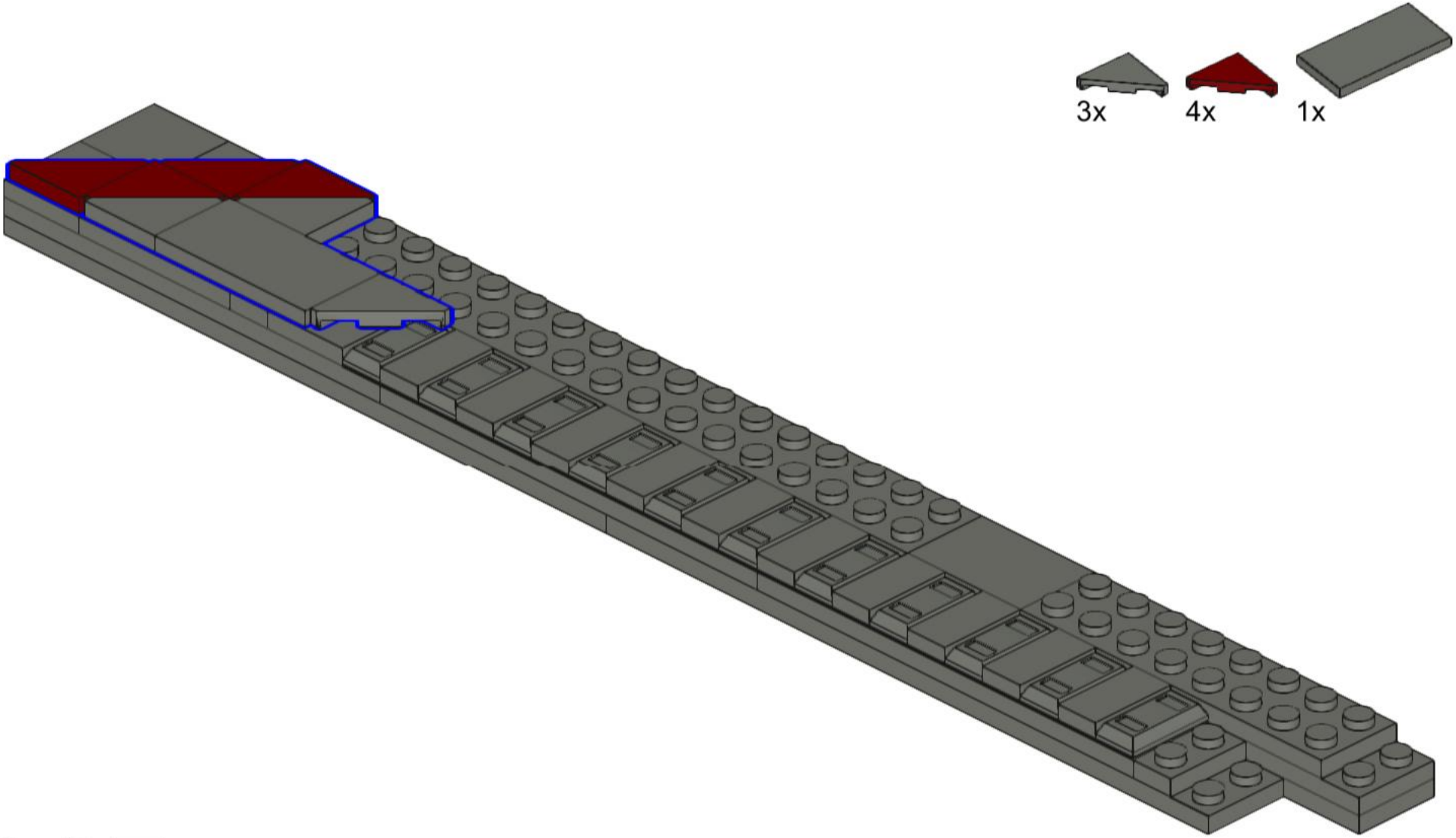

245

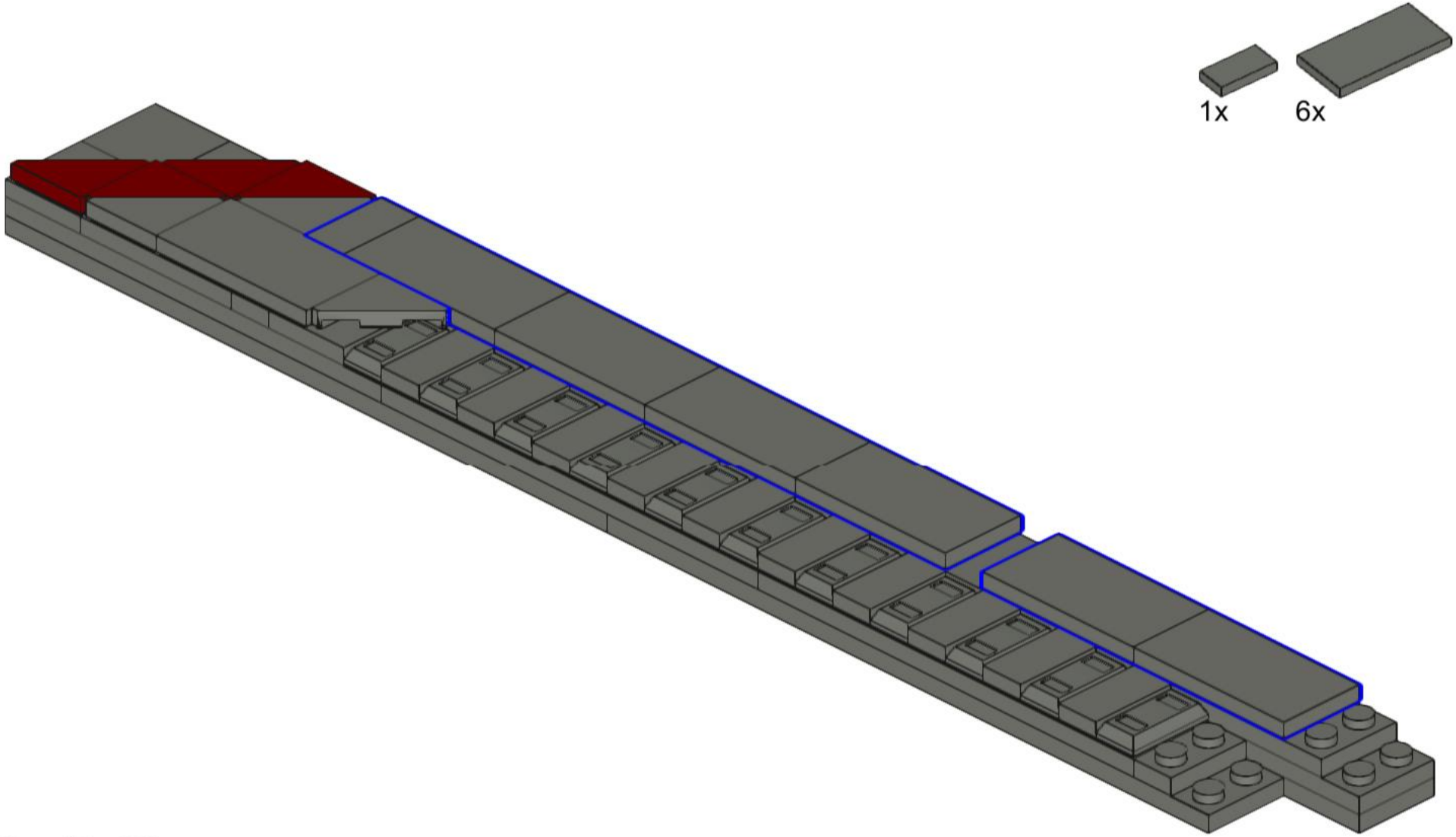

246

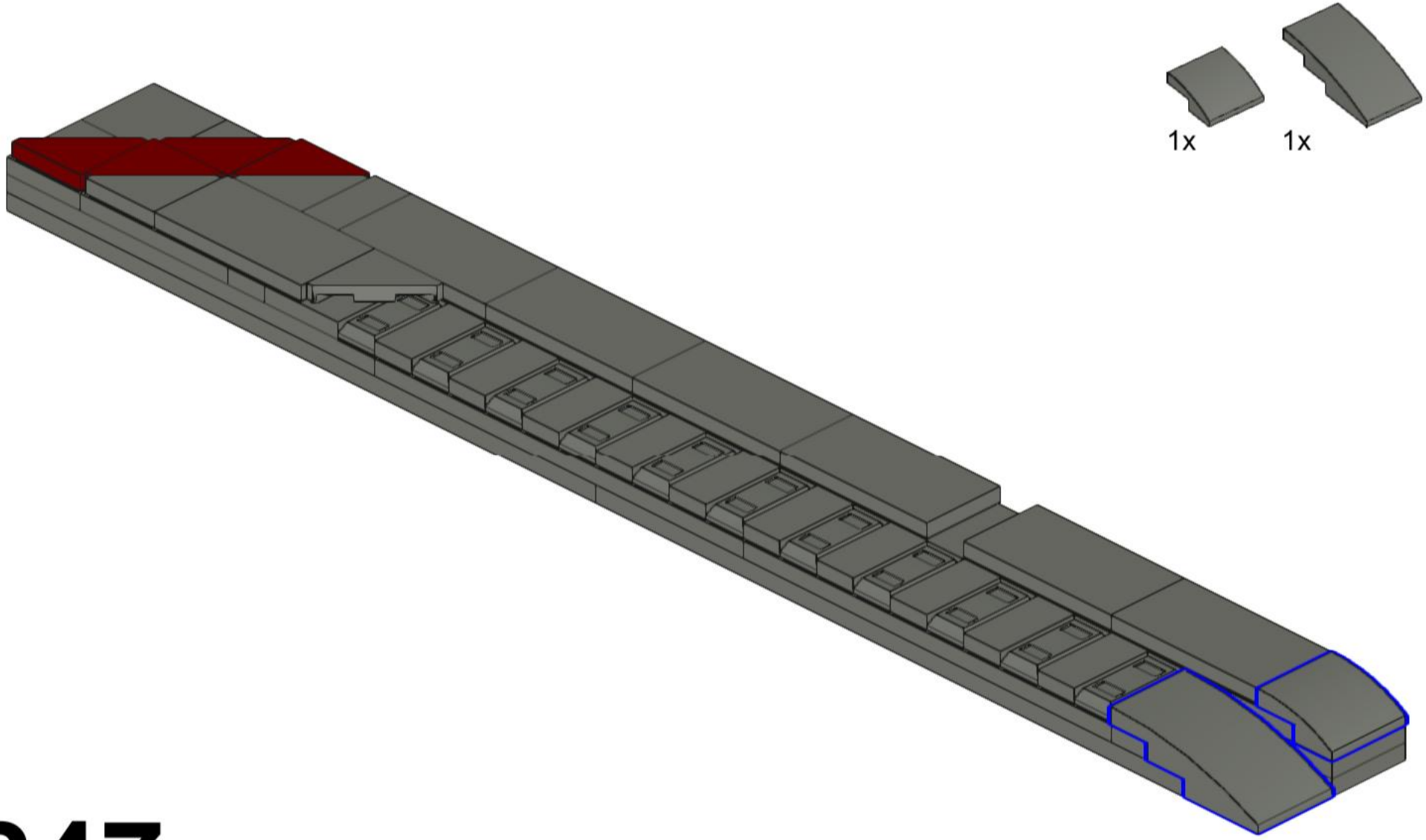

247

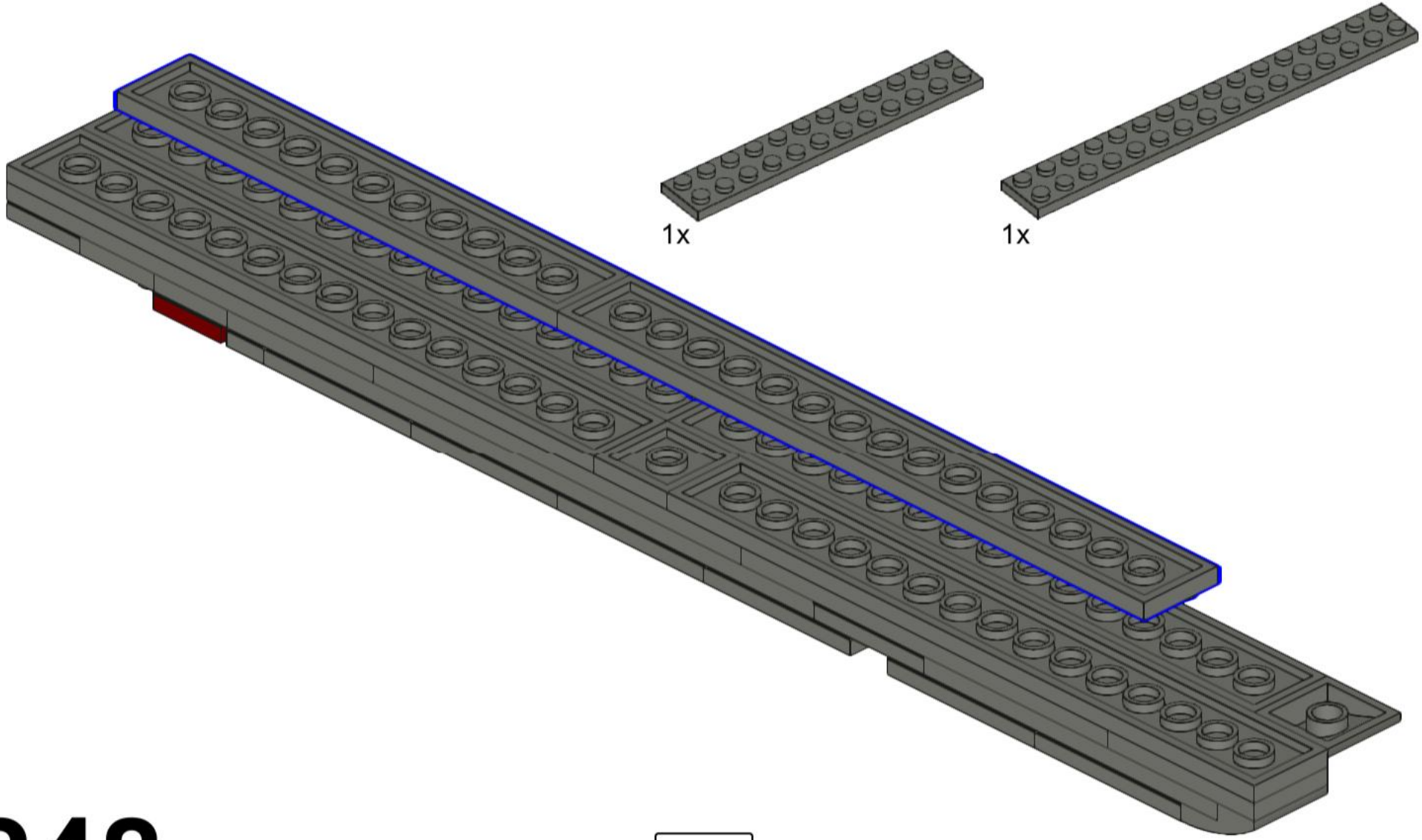

248

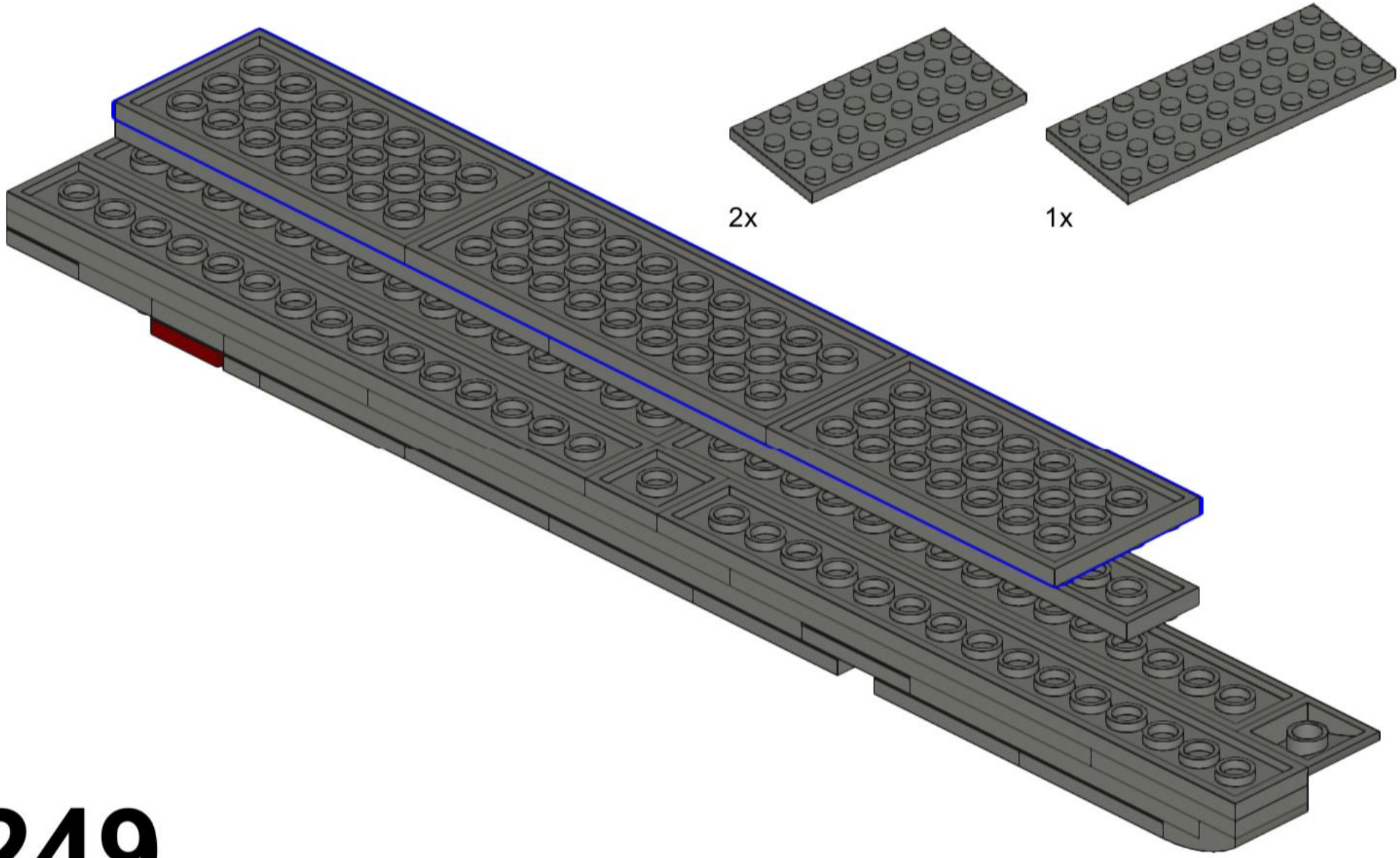

249

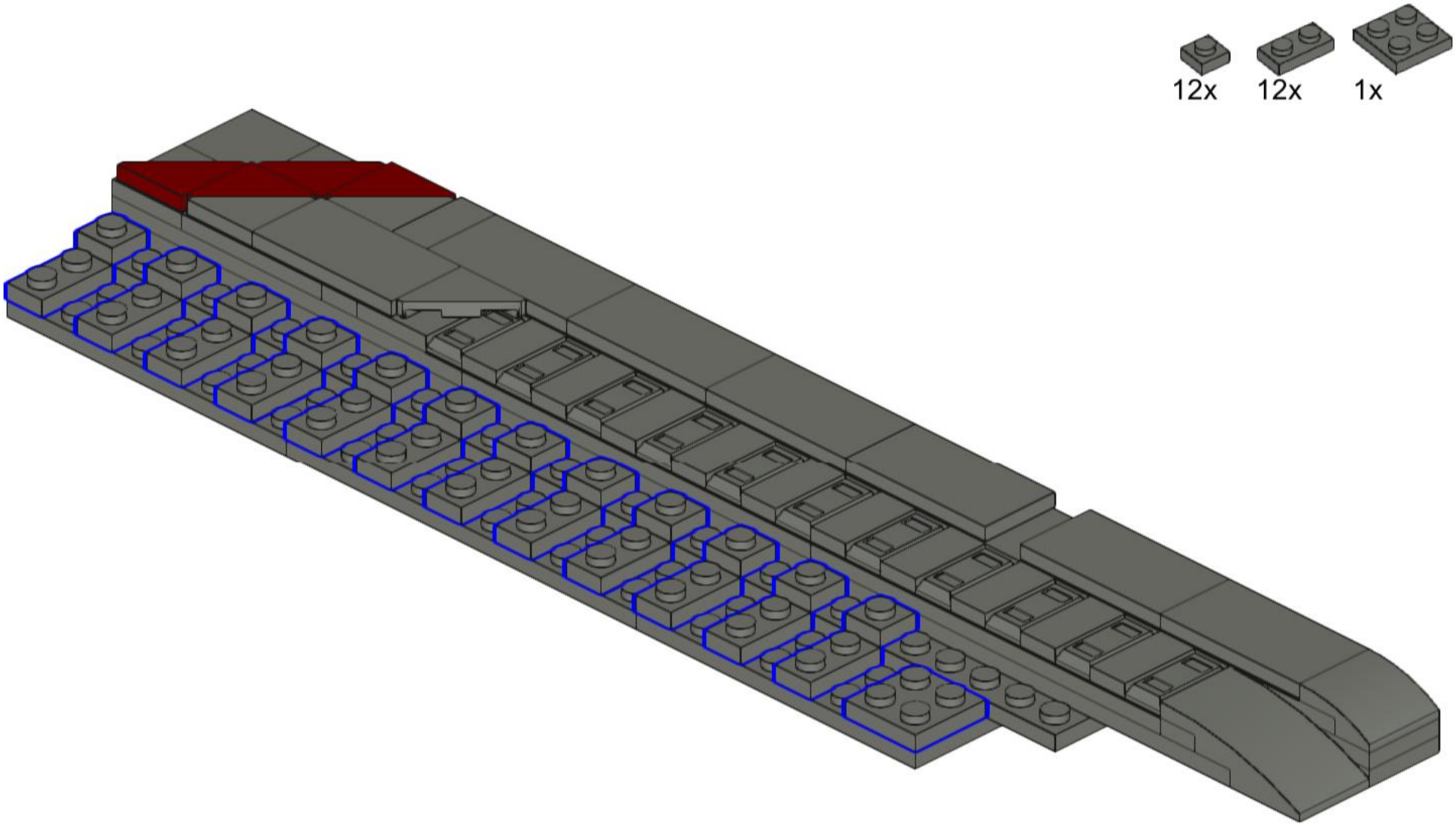

250

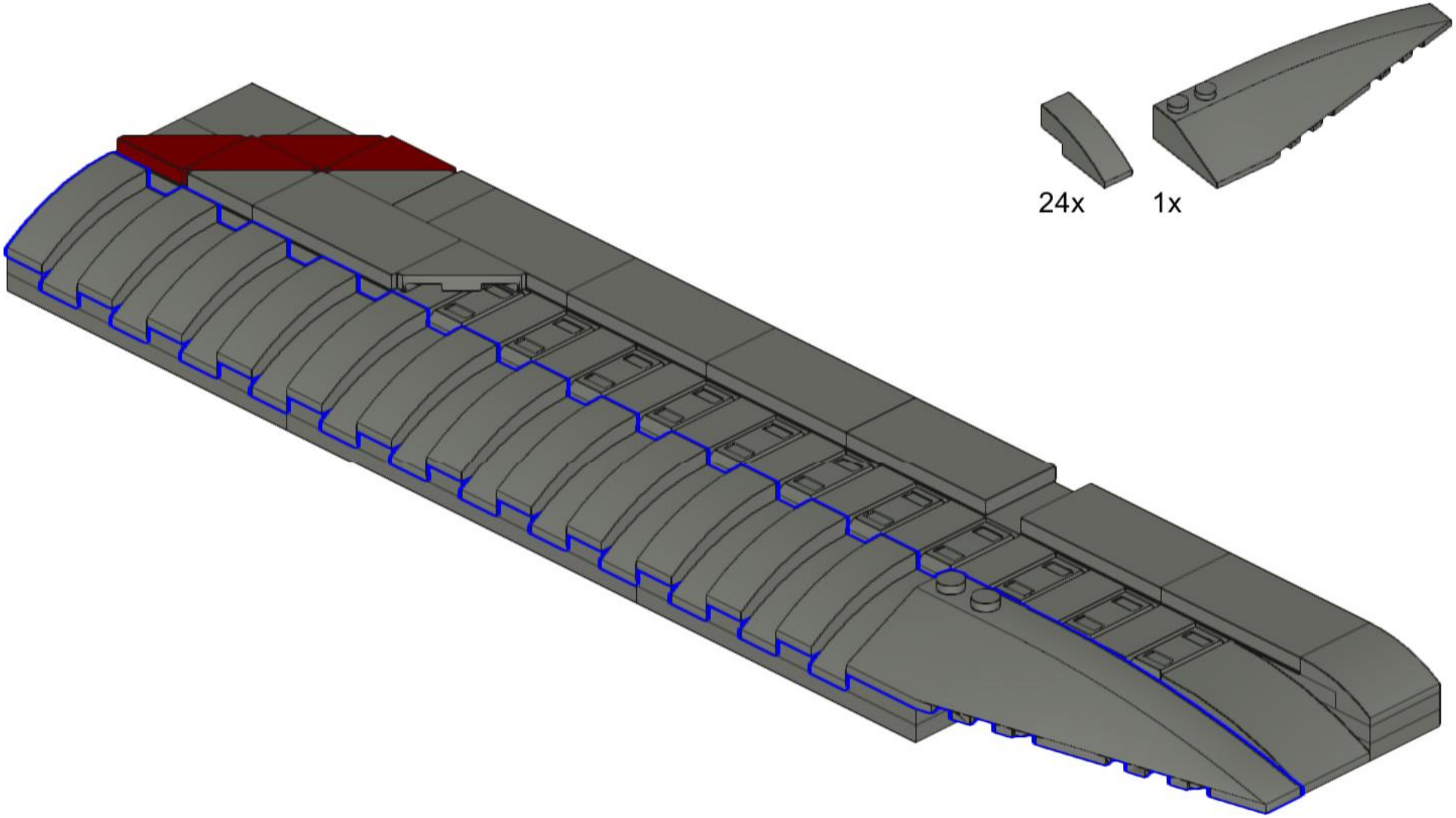

251

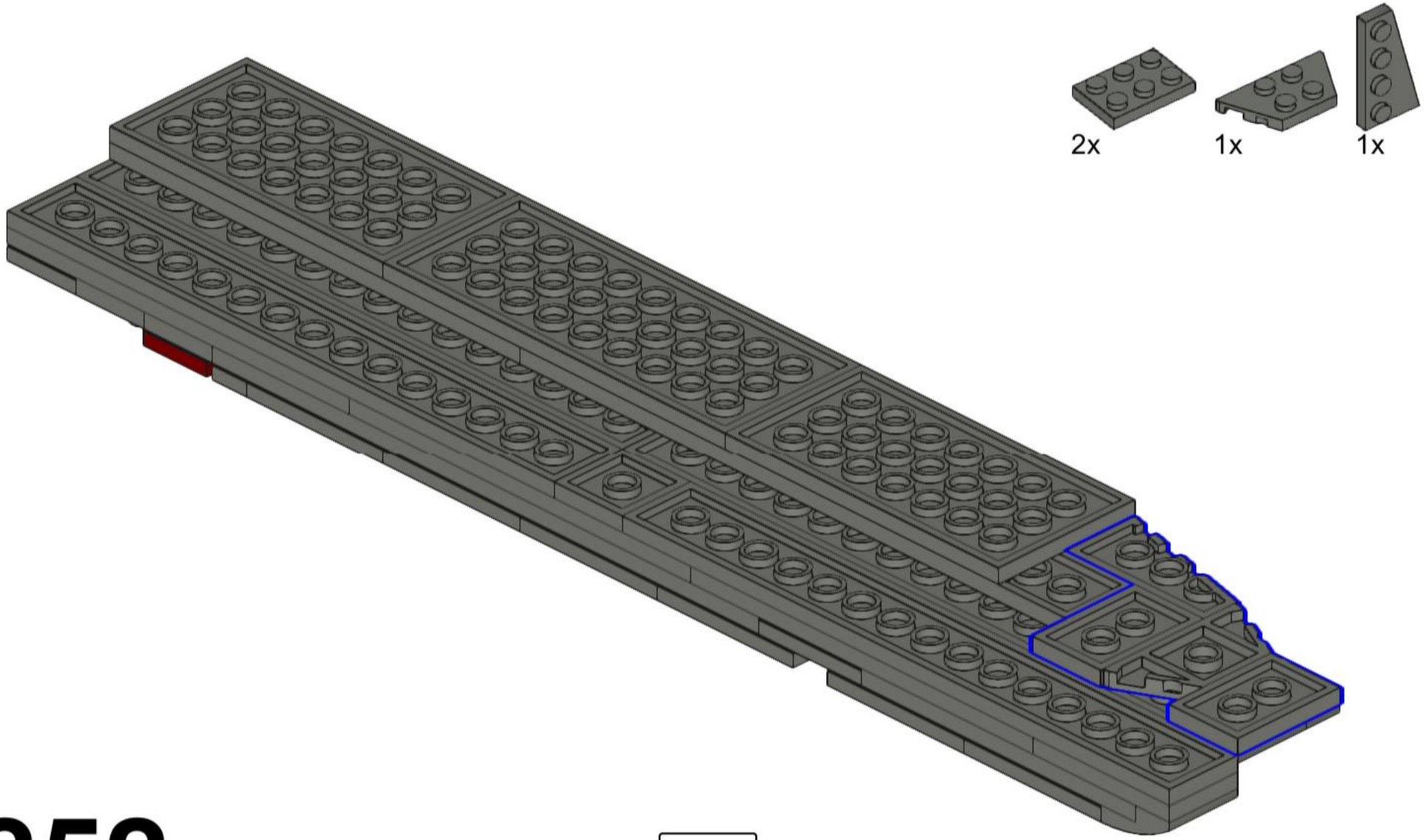

252

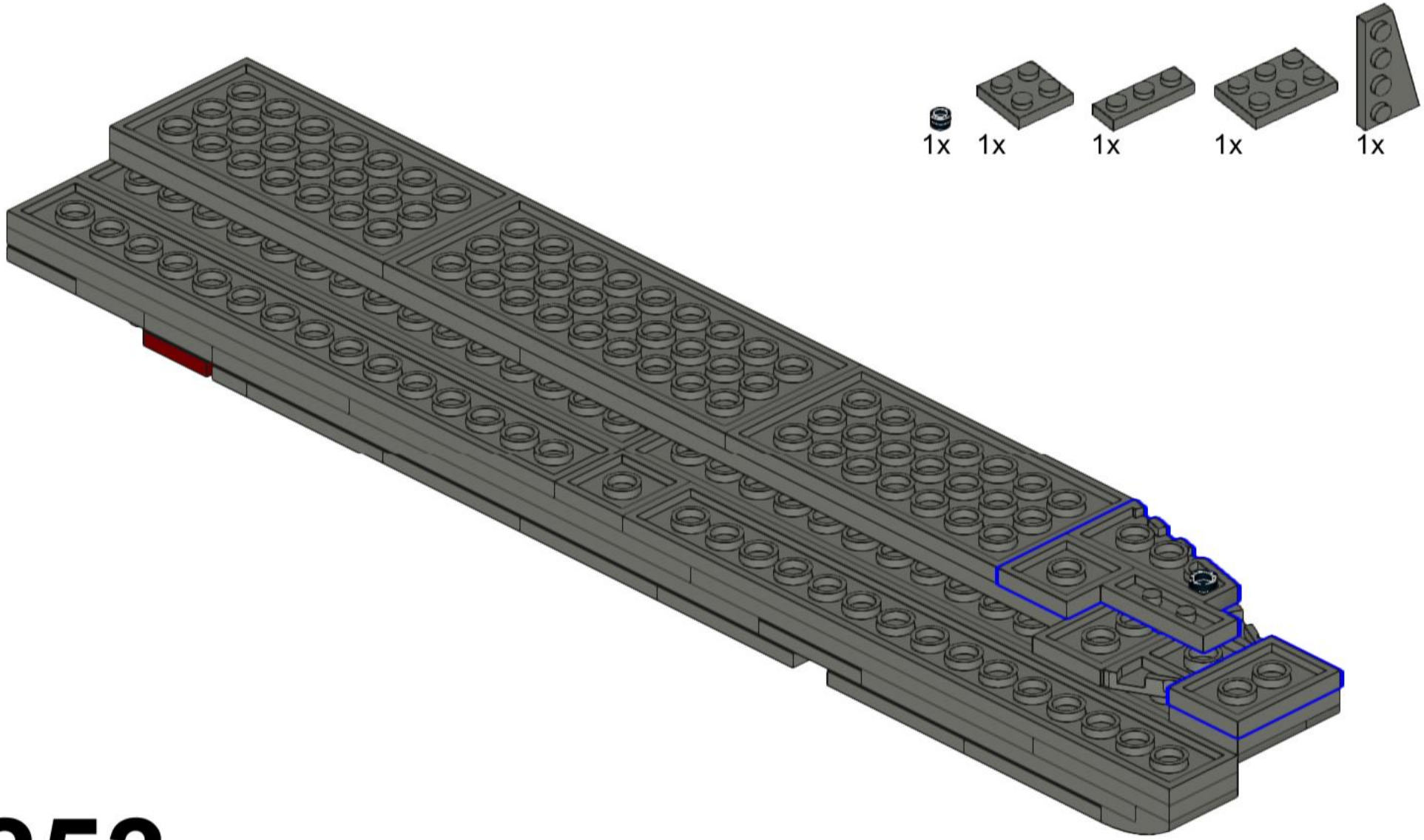

253

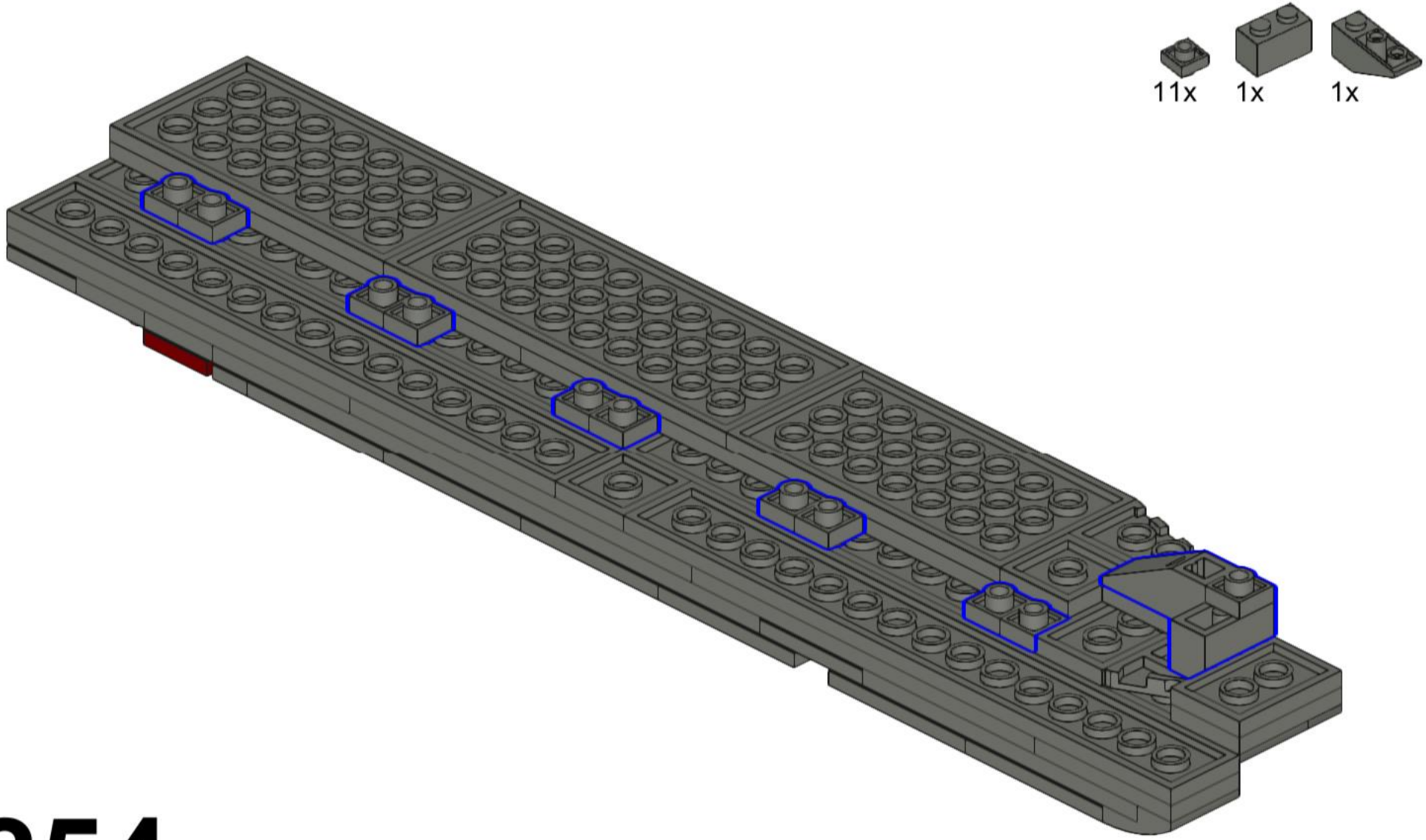

254

255

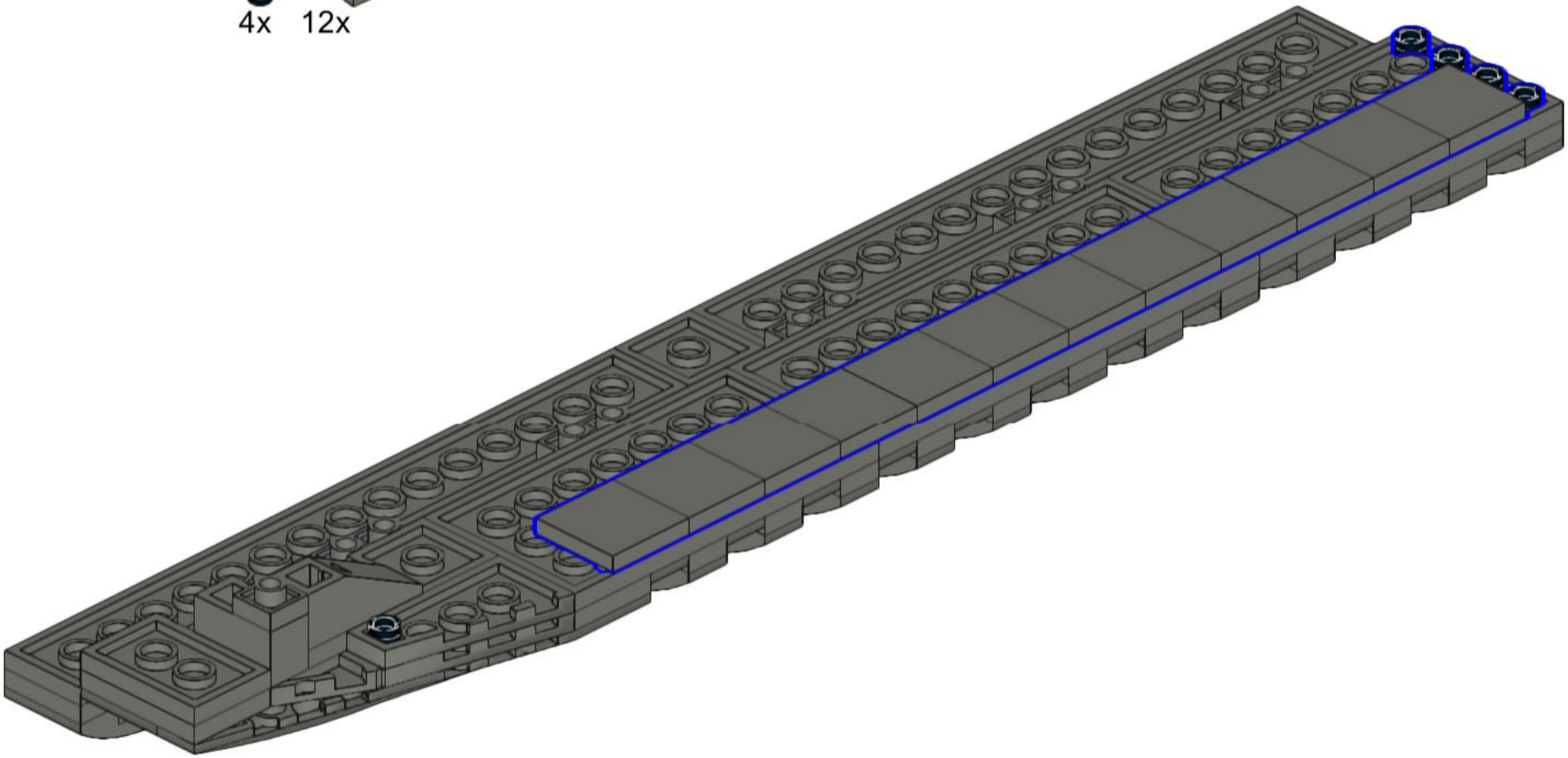

256

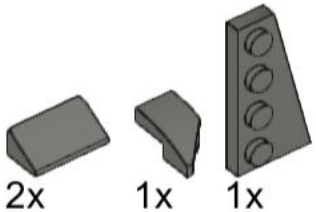

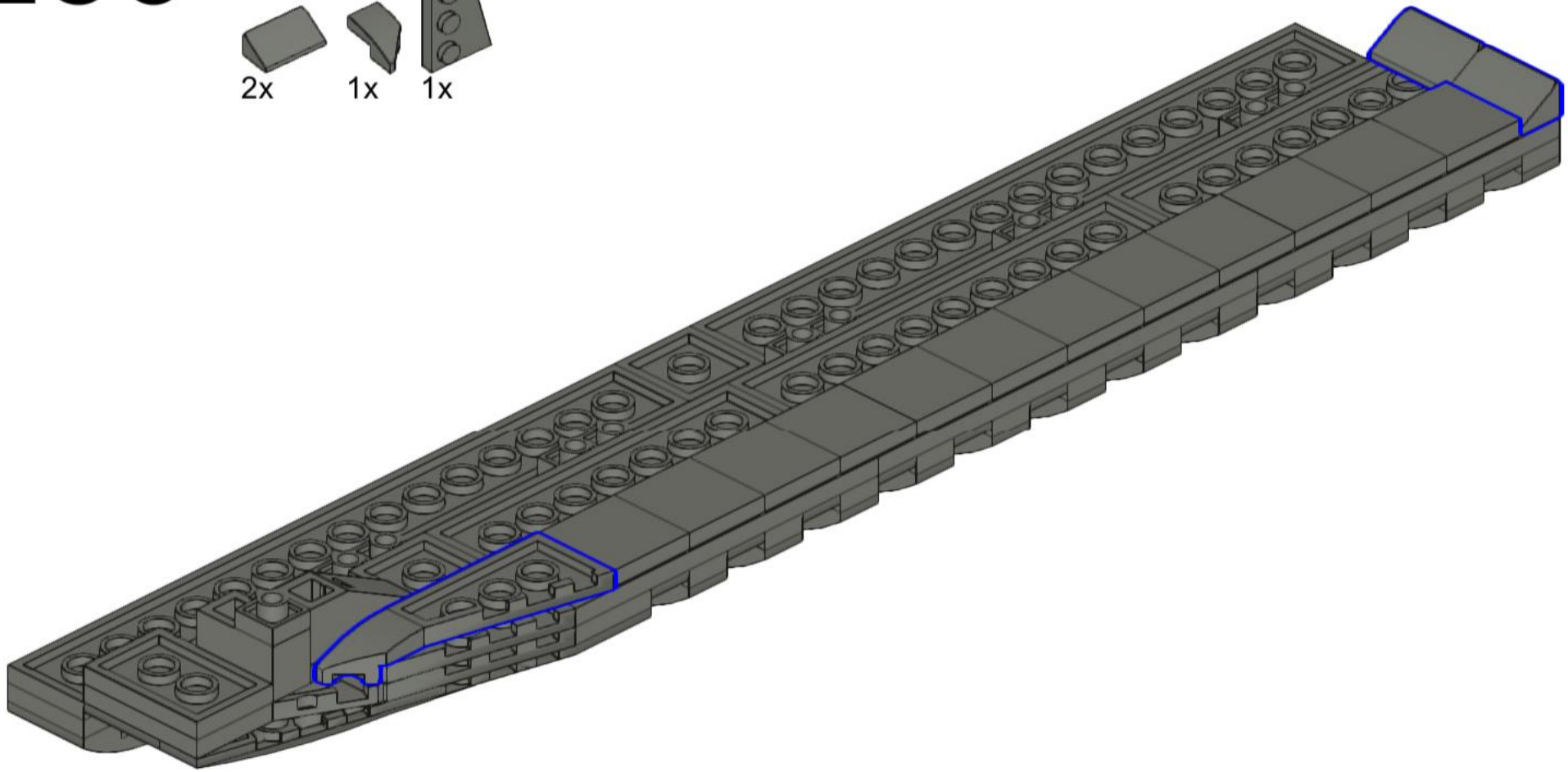

257

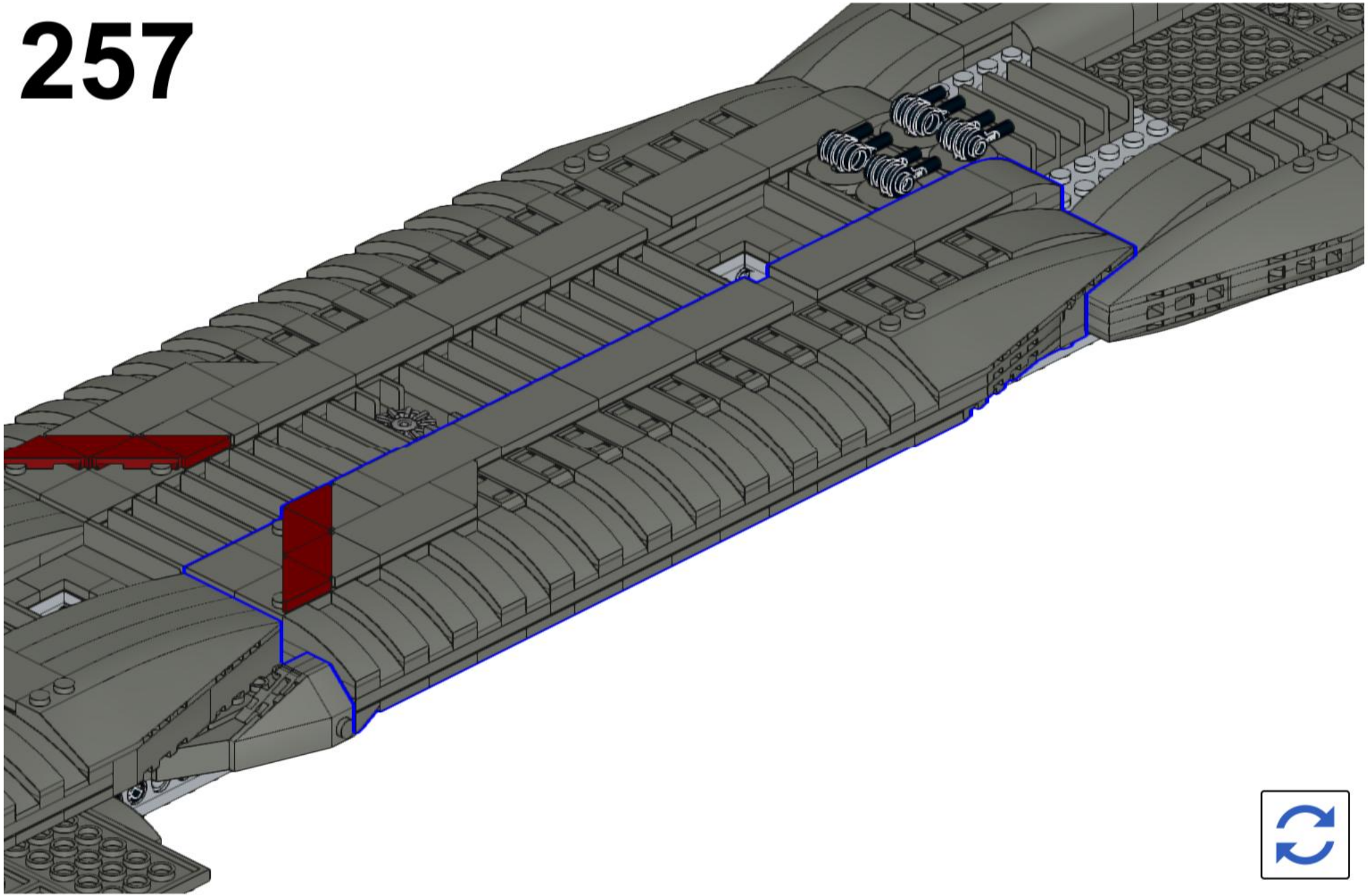

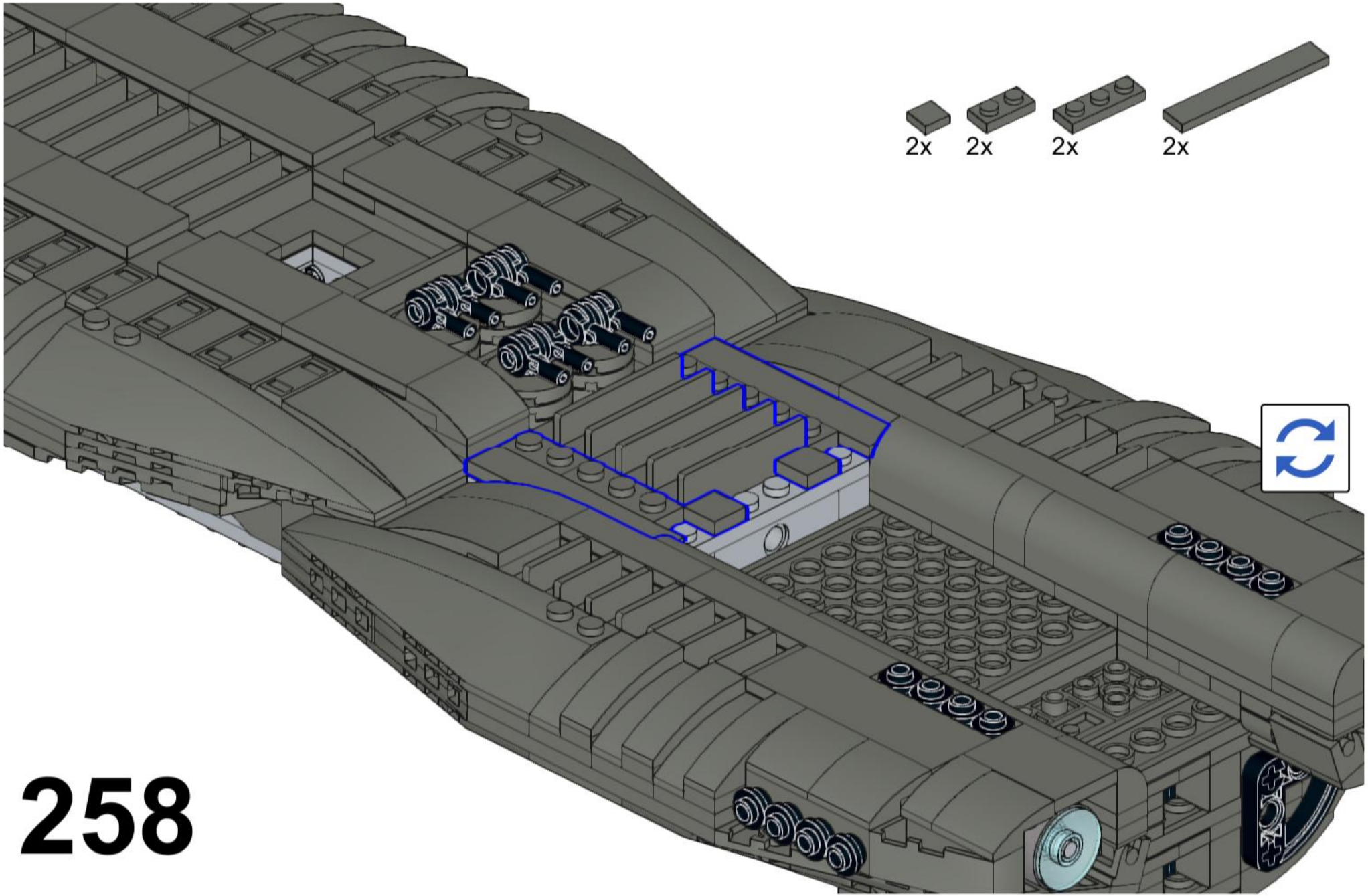

258

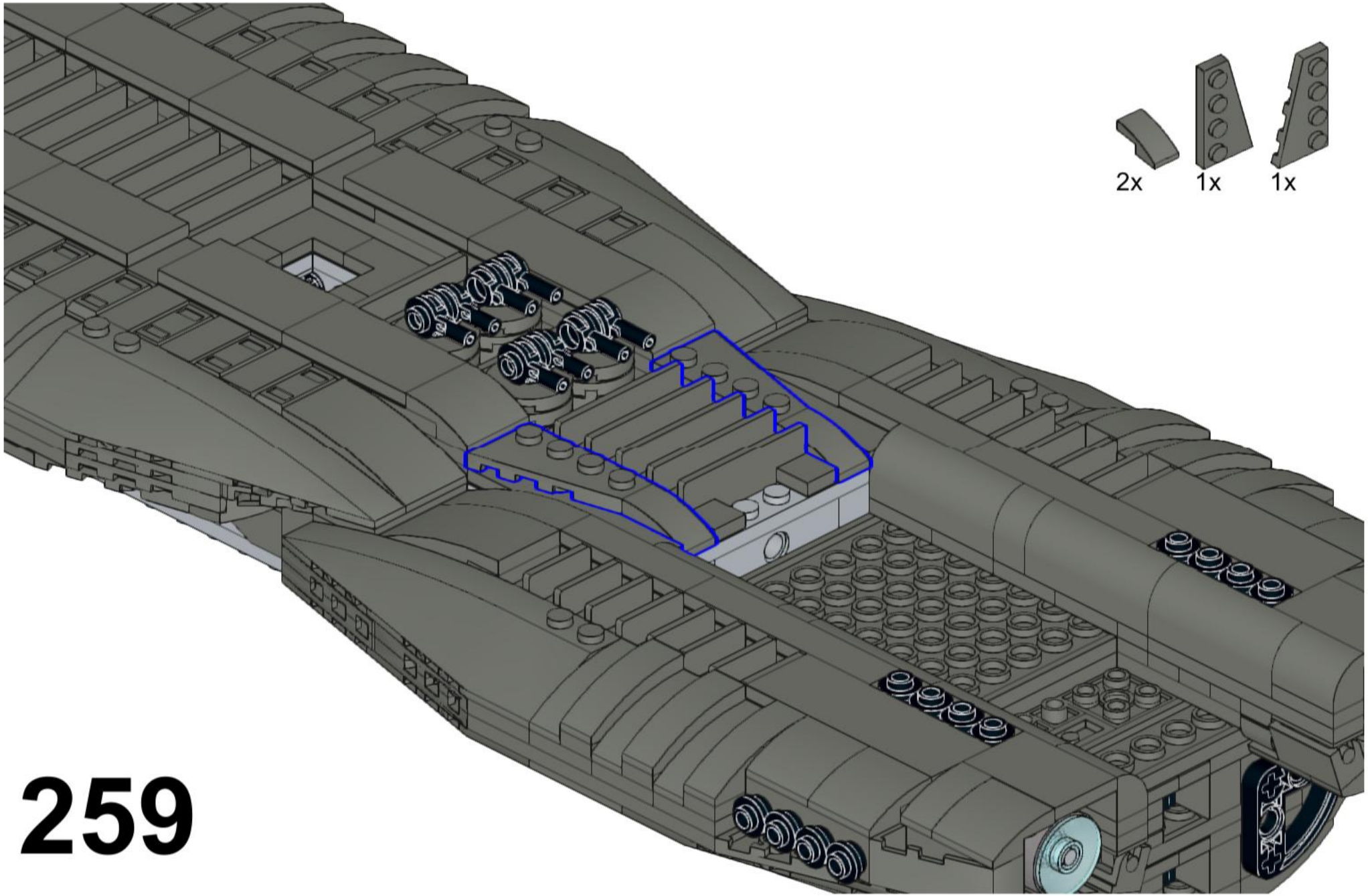

259

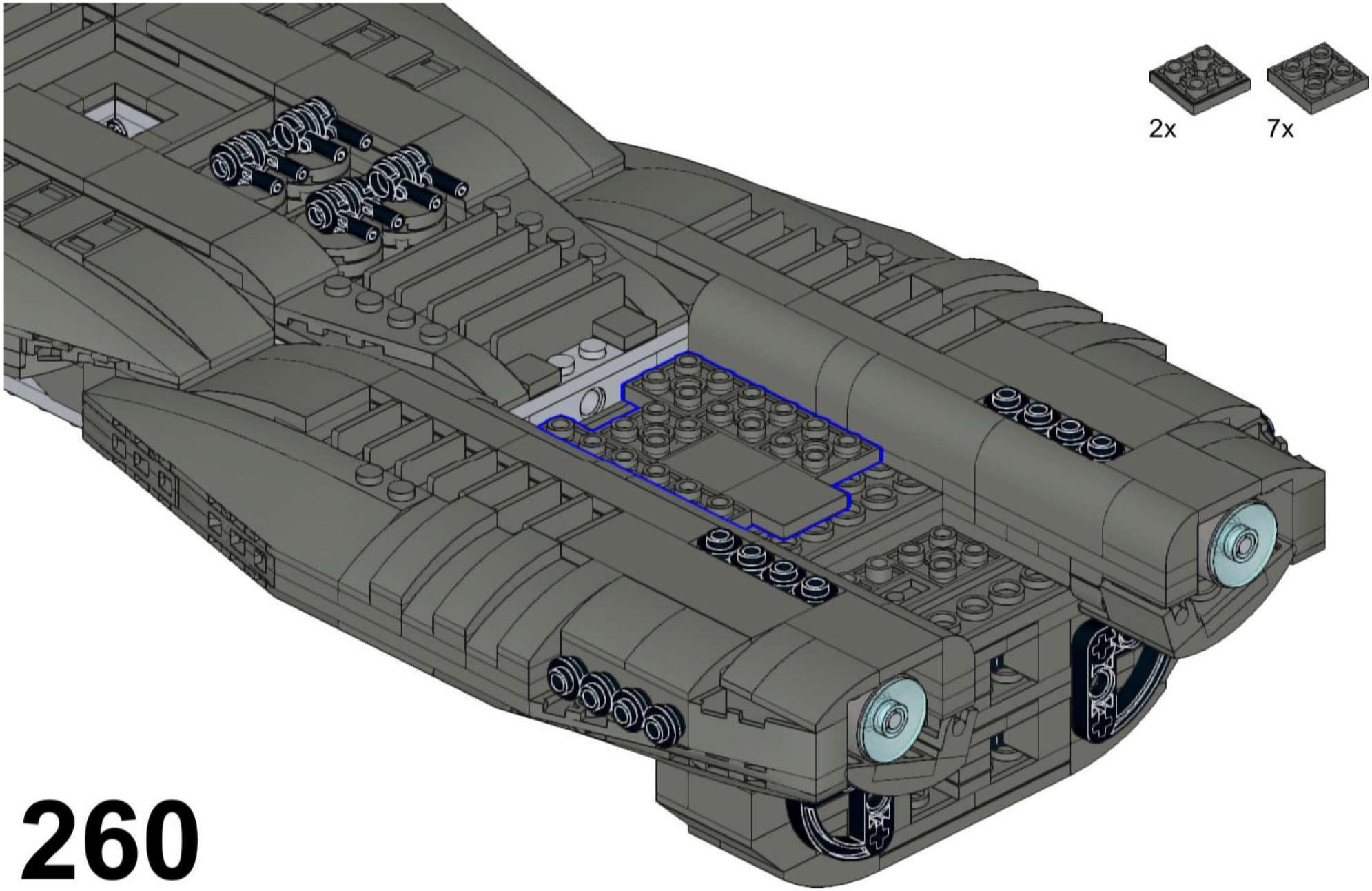

260

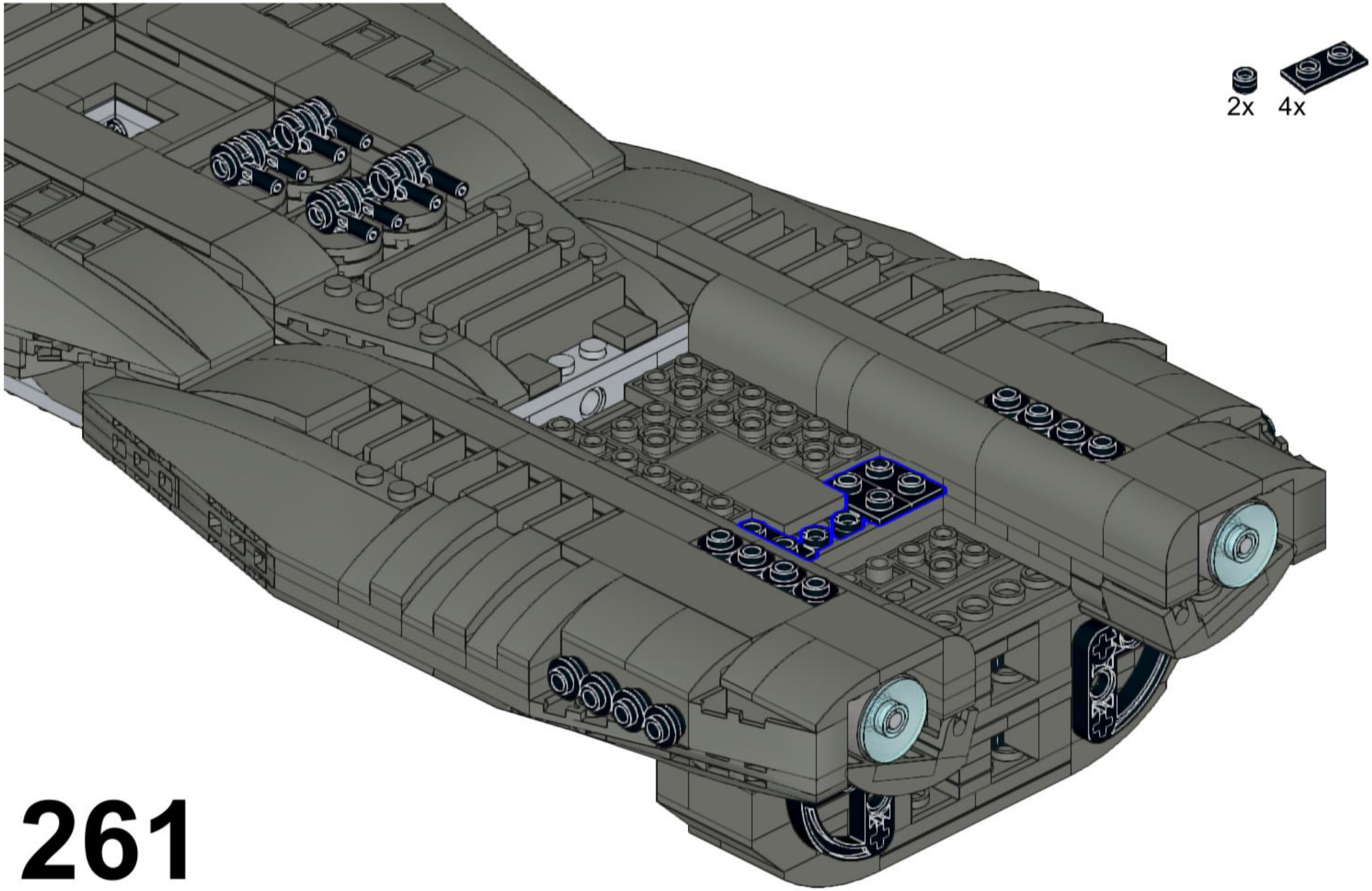

261

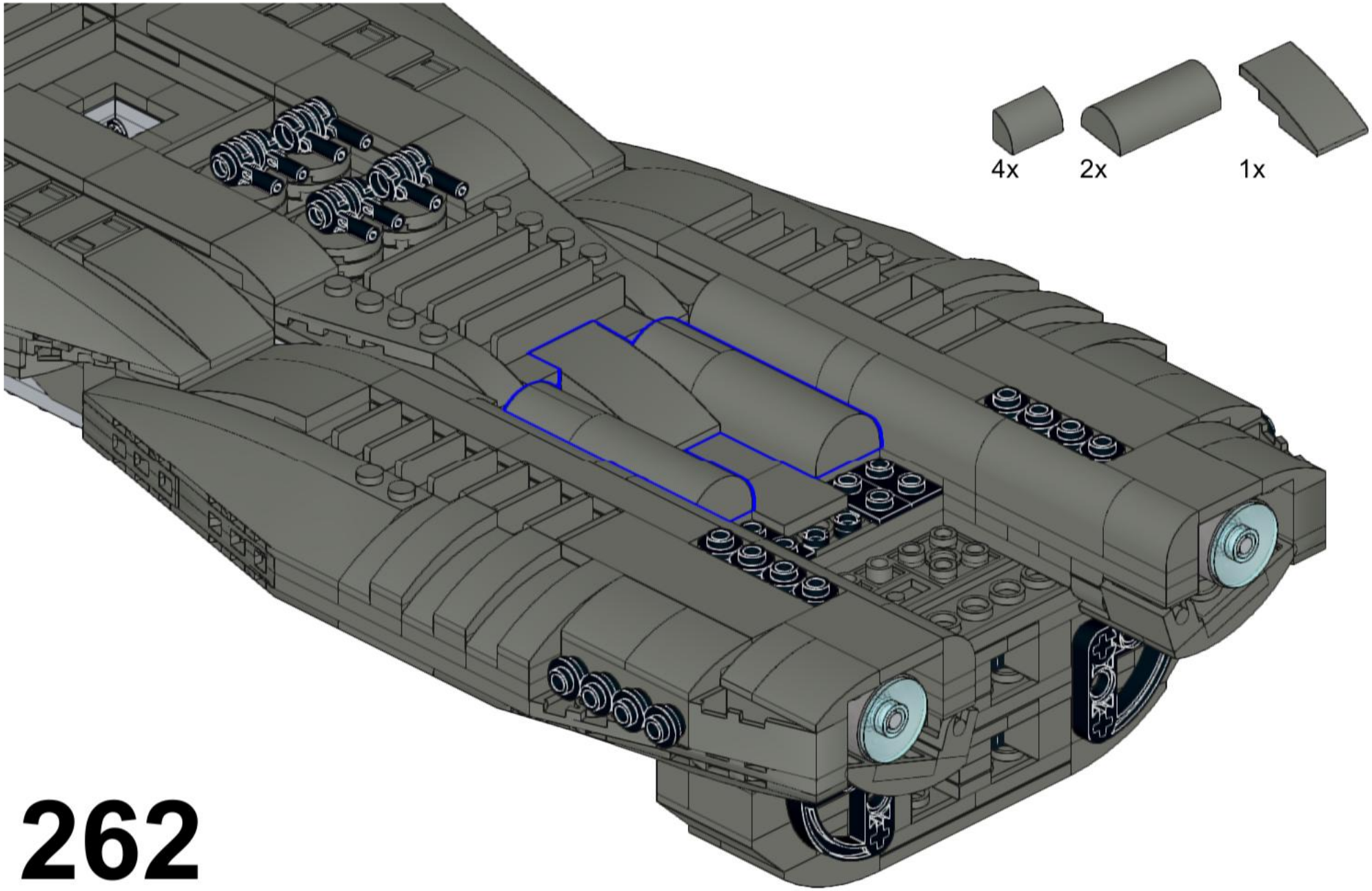

262

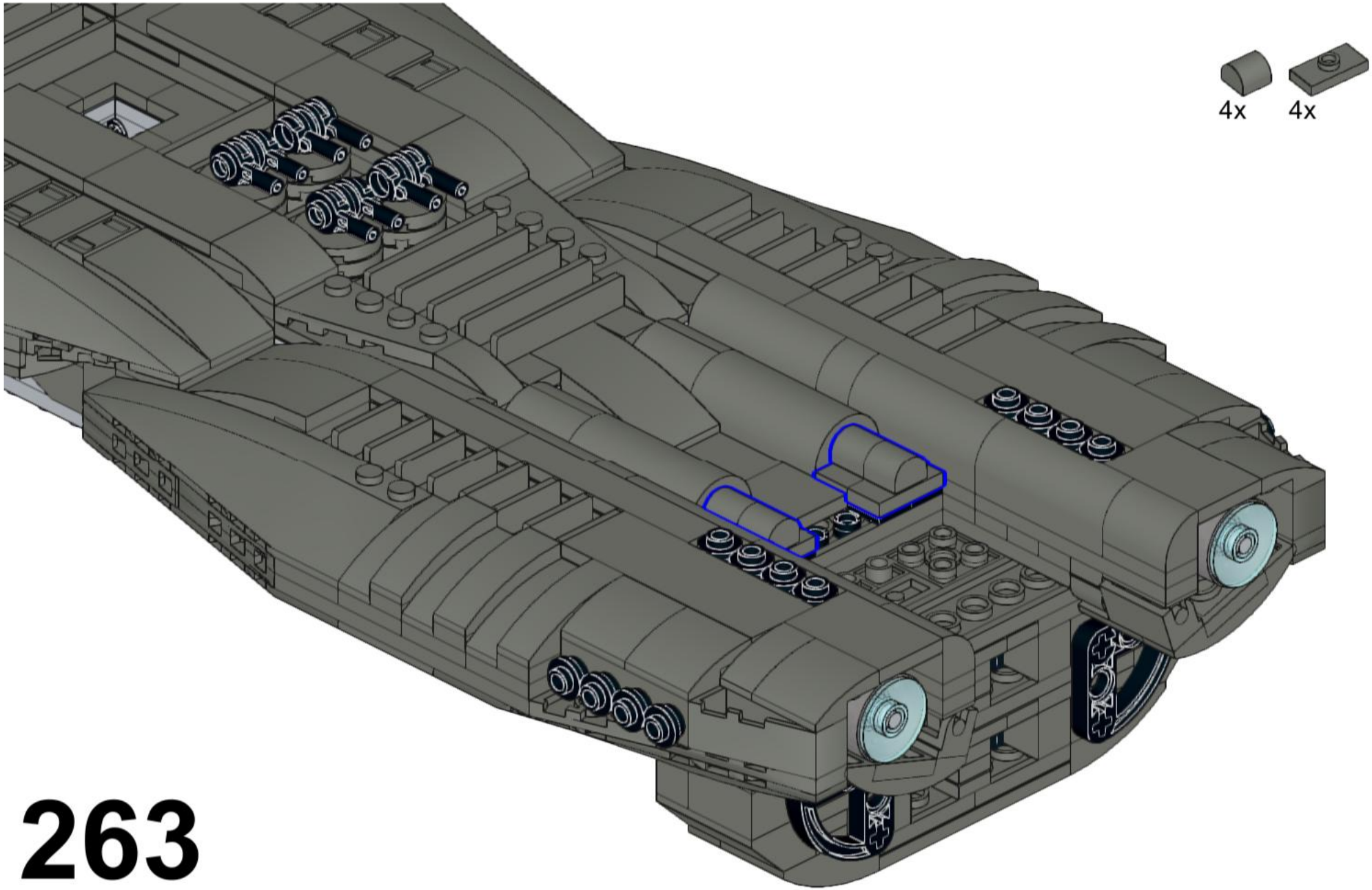

263

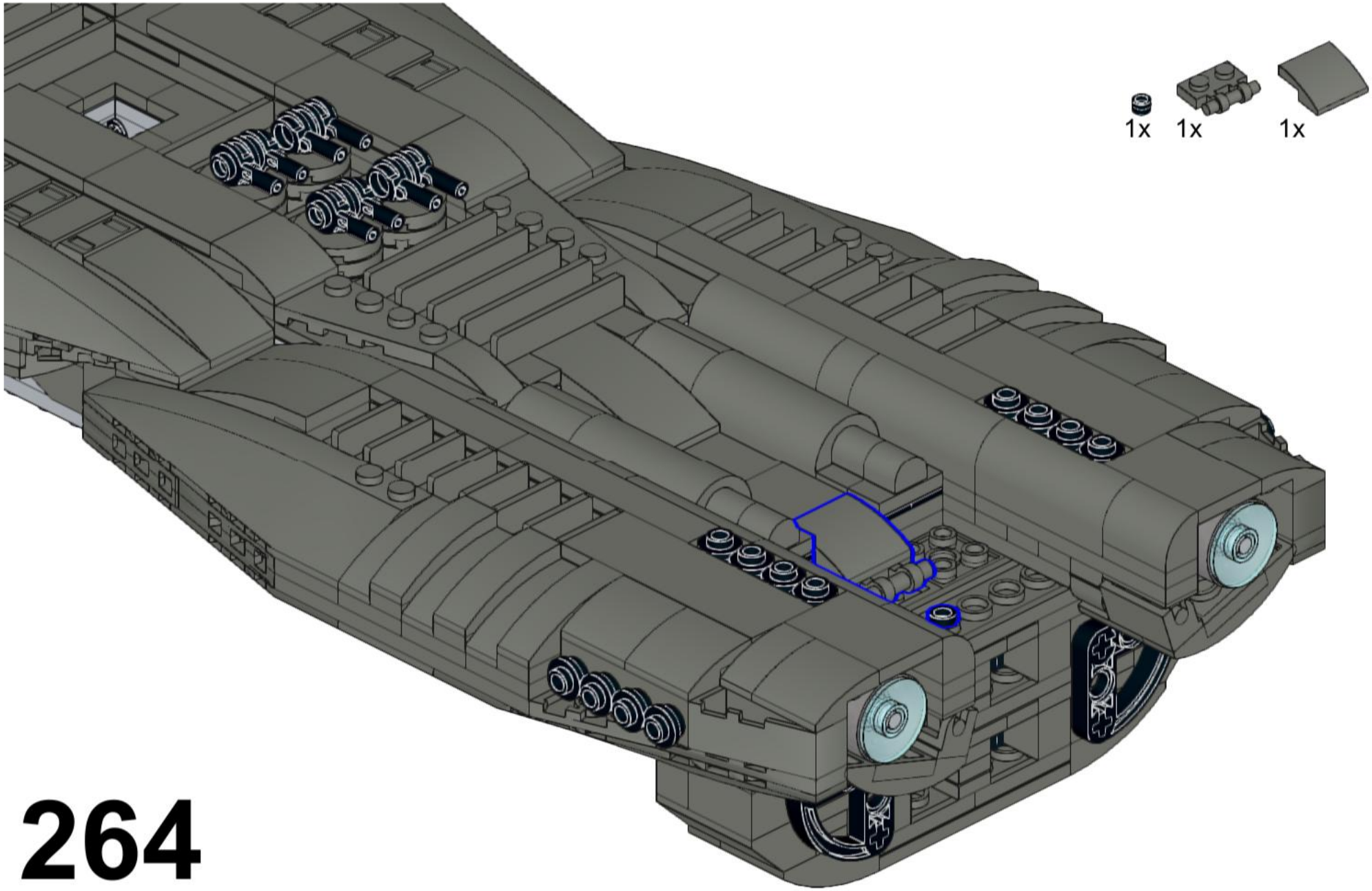

264

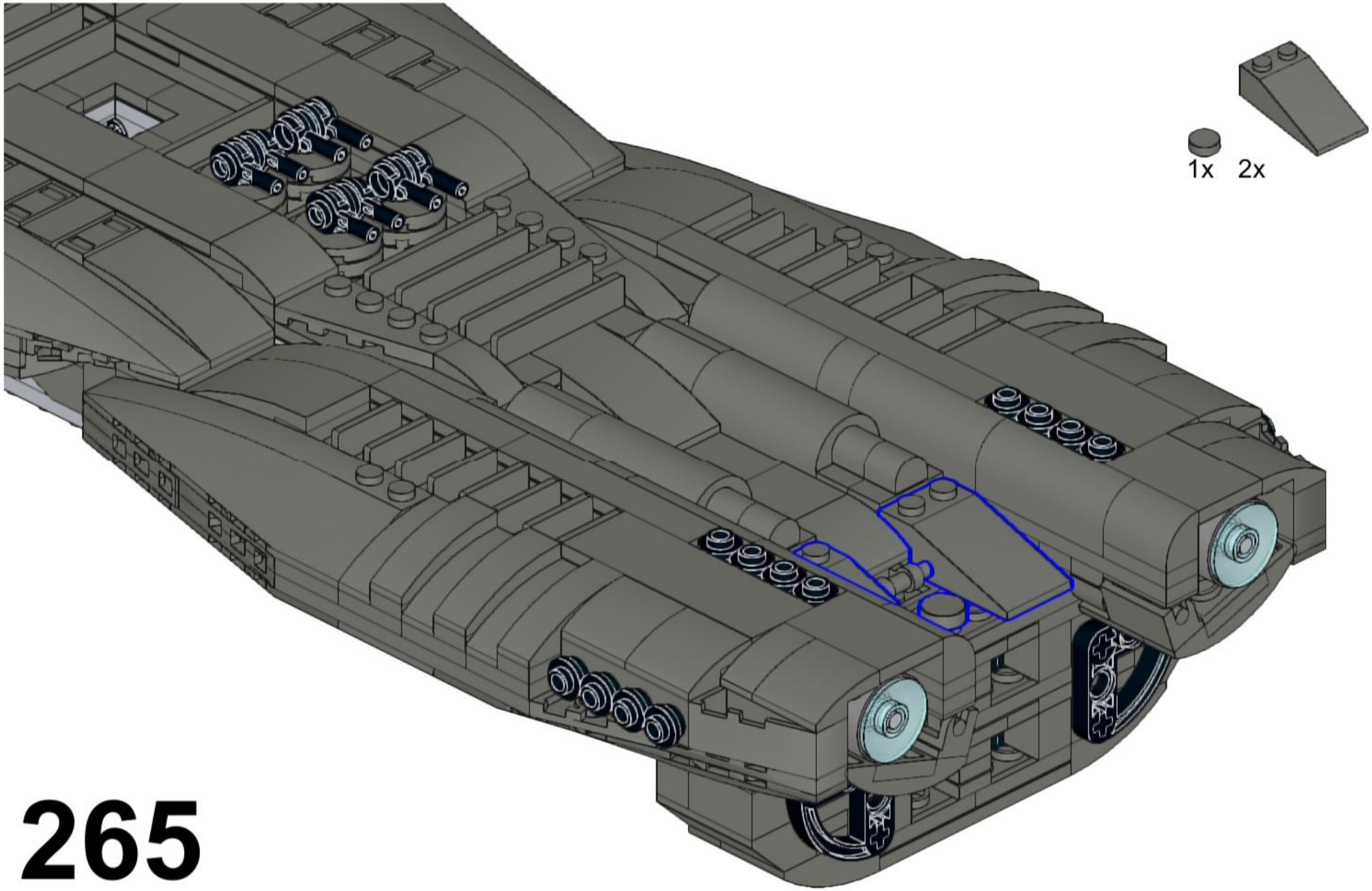

265

266

1x

2x

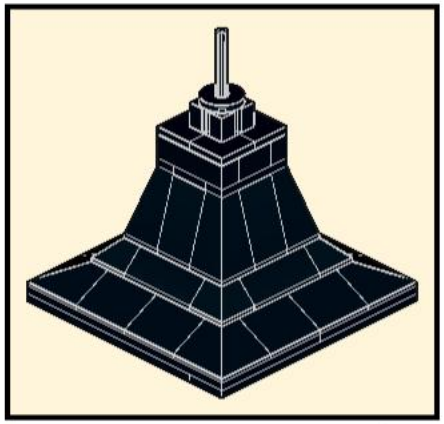

2x

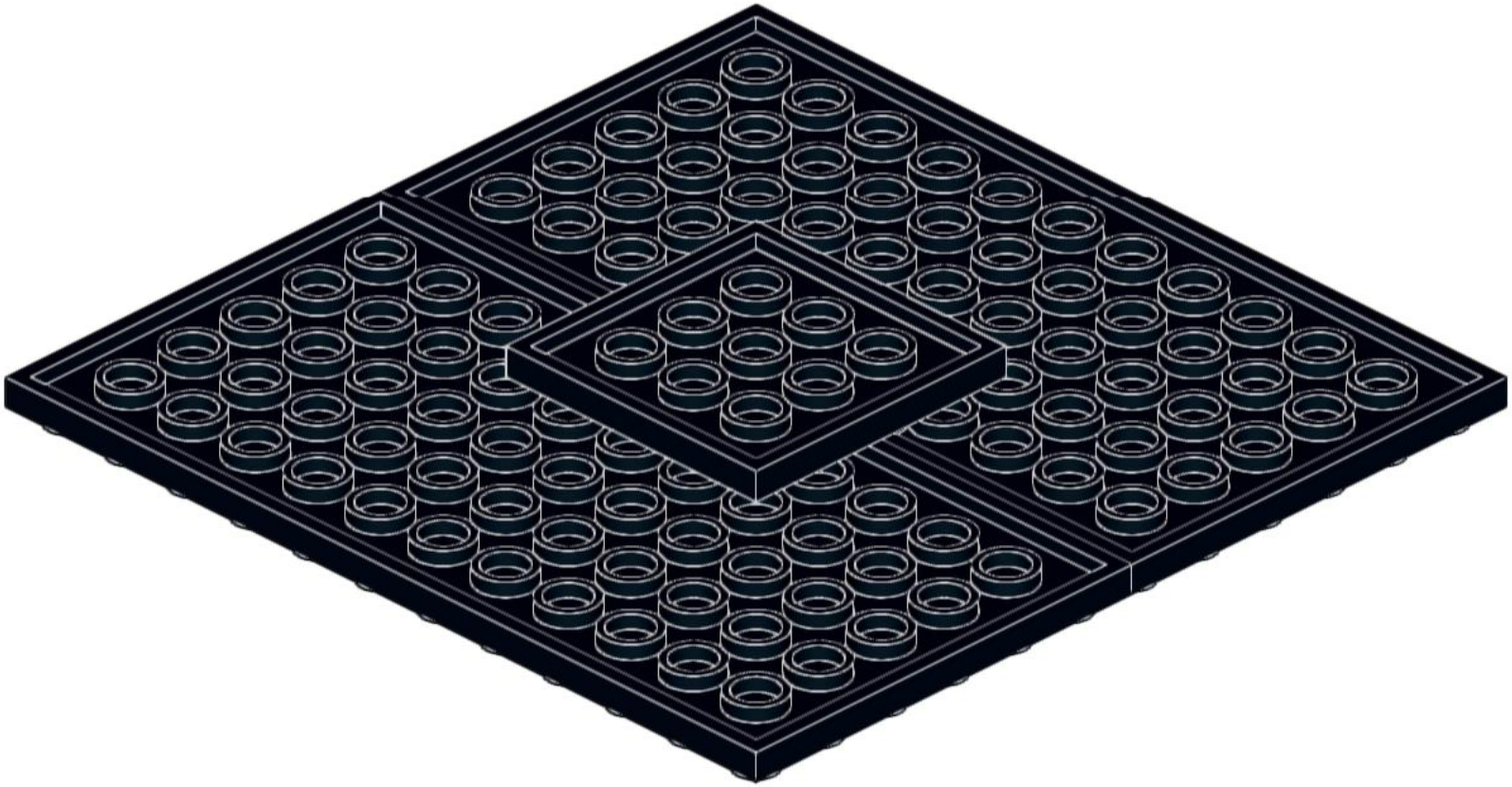

267

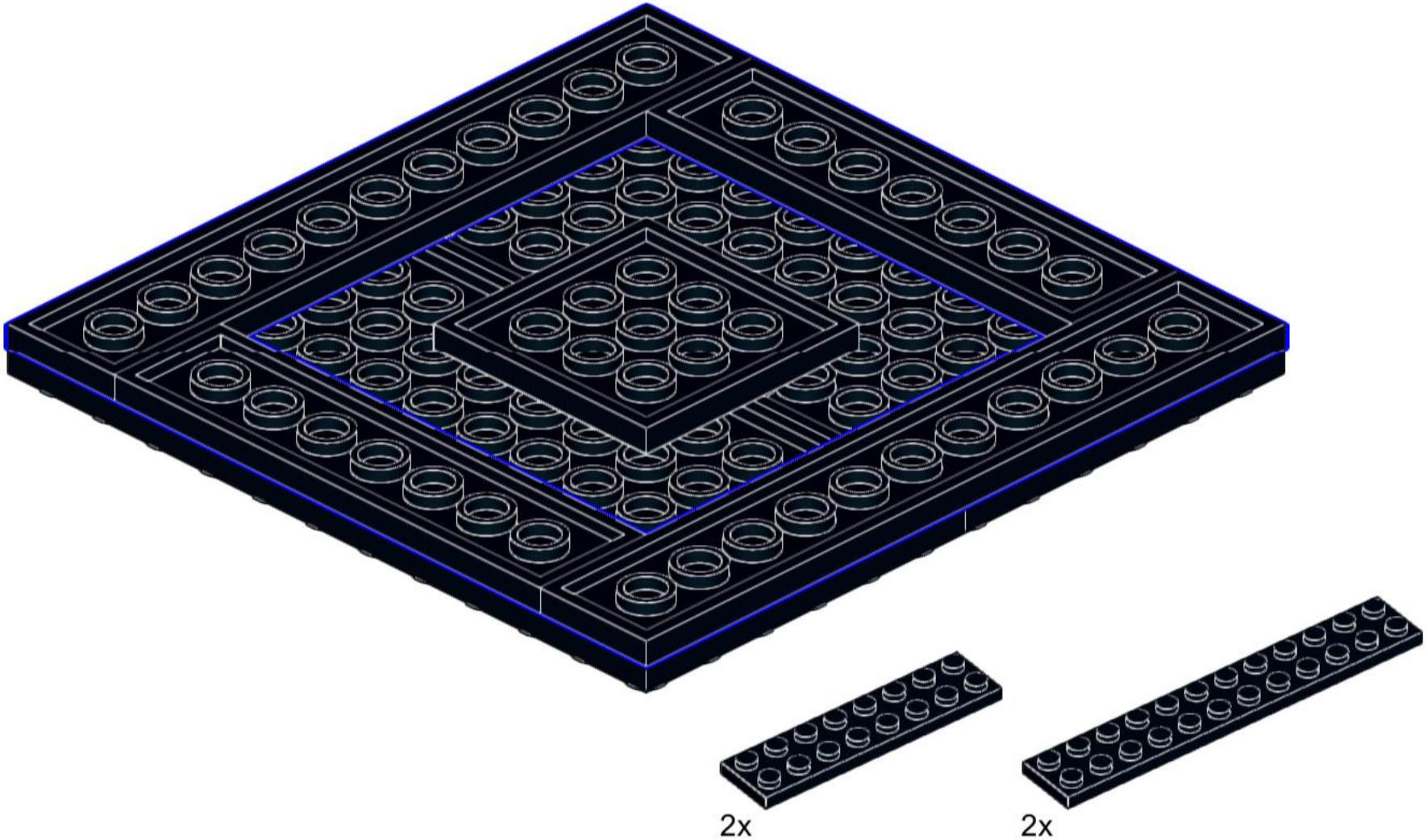

268

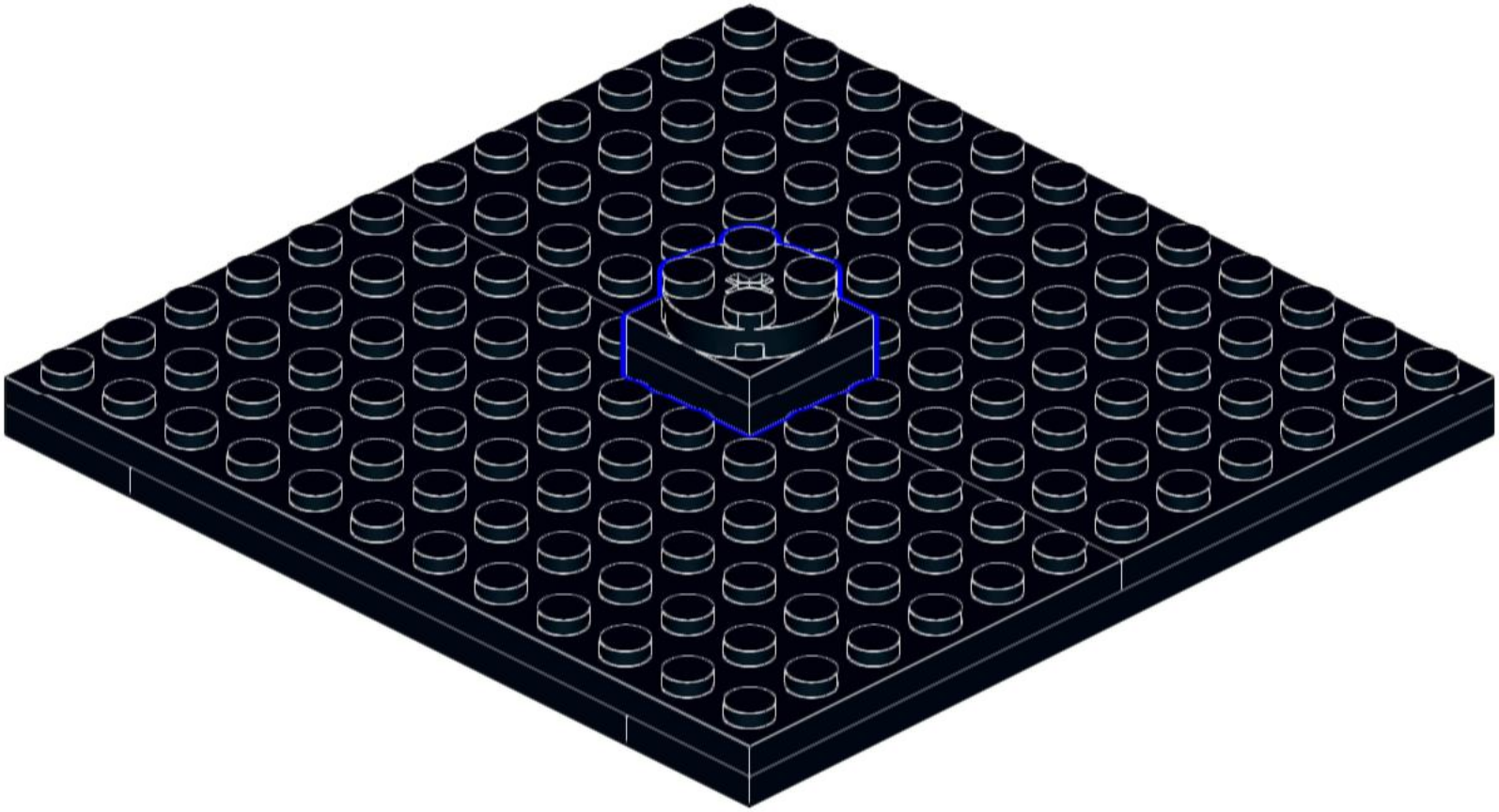

269

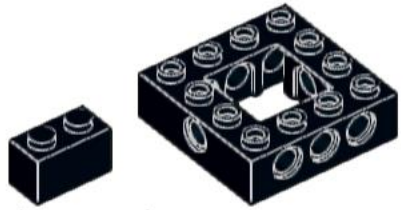

4x 1x

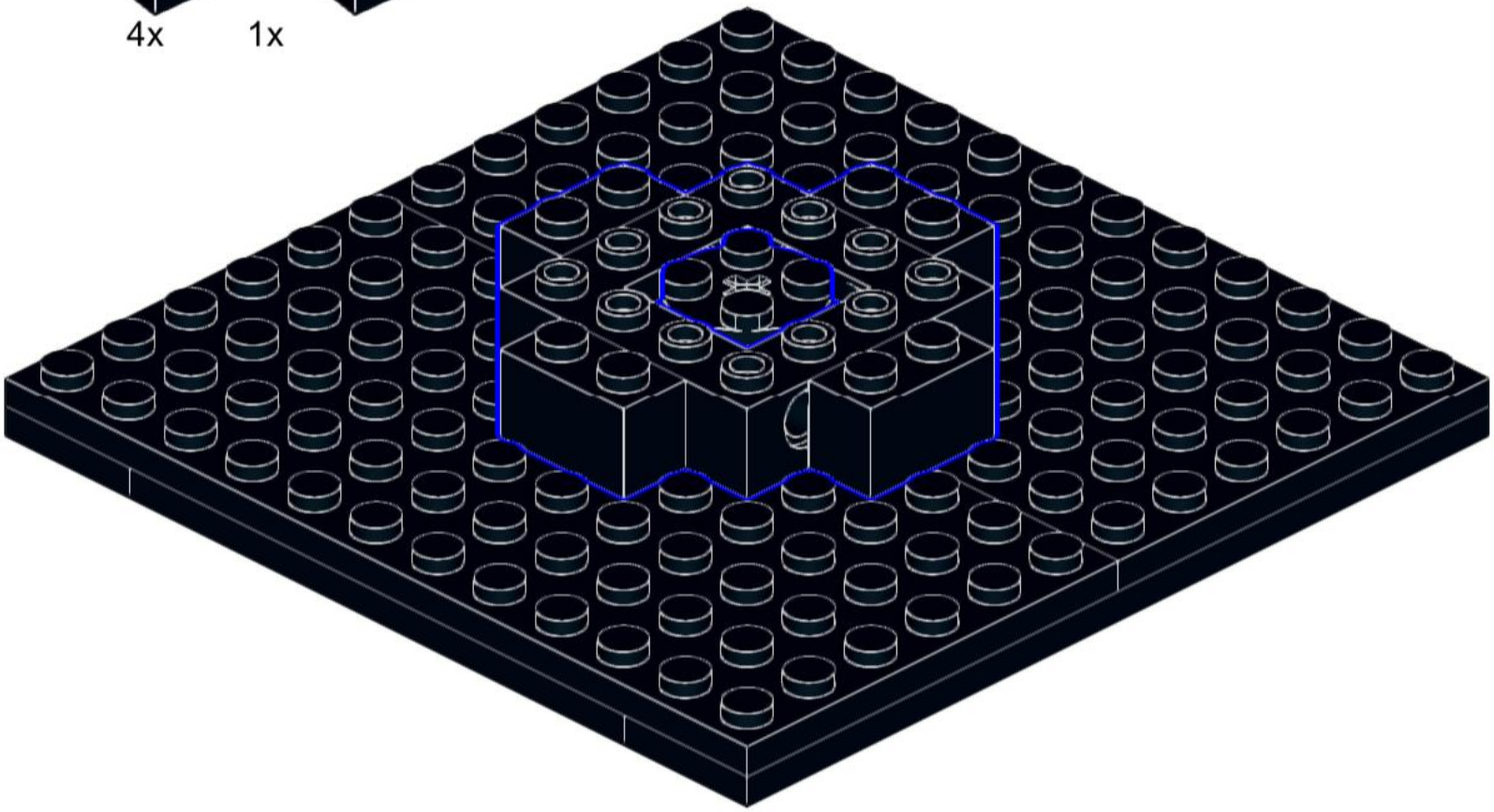

270

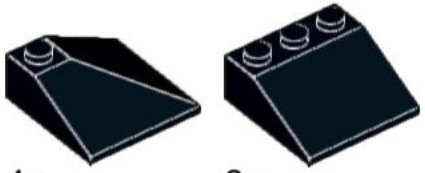

4x 8x

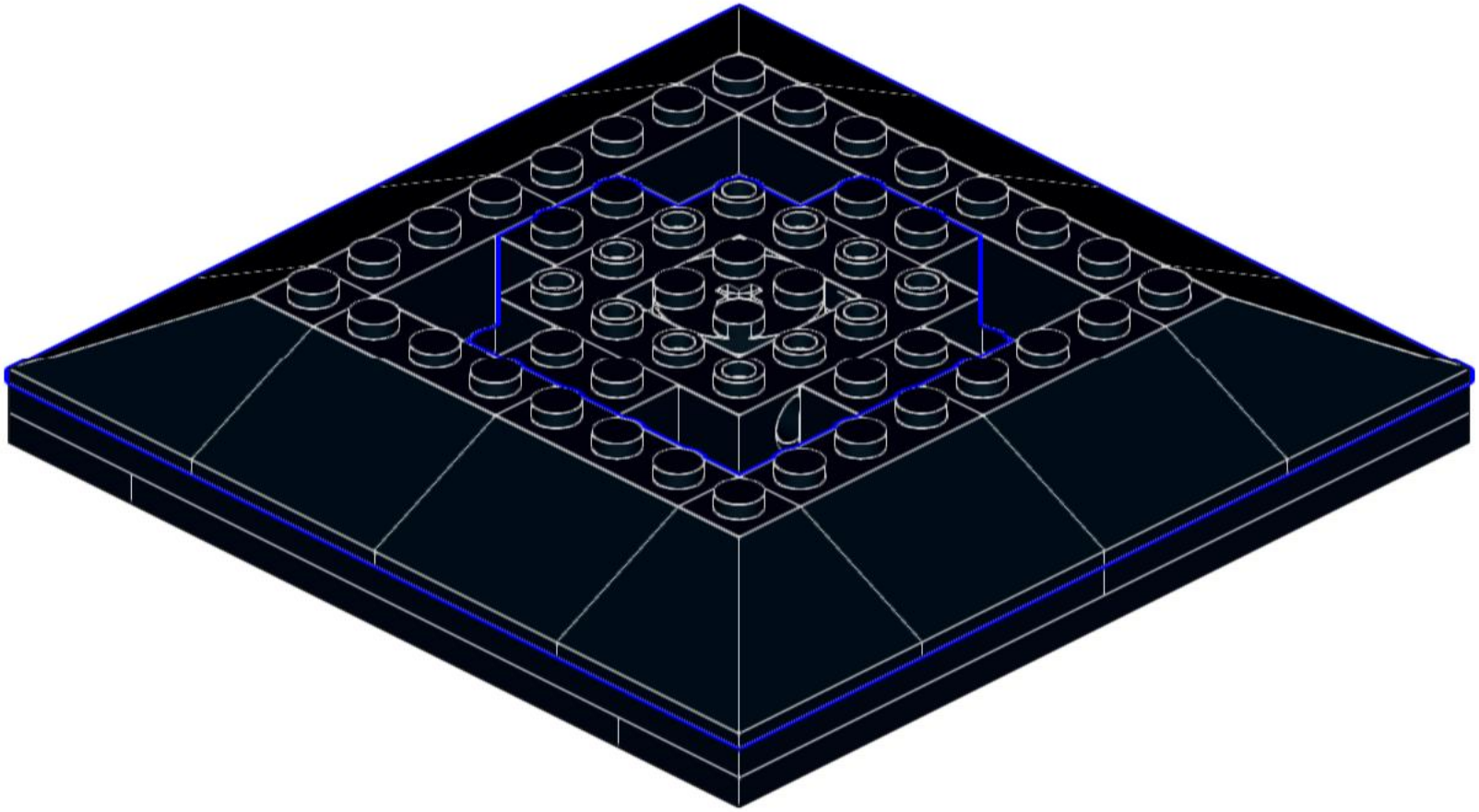

271

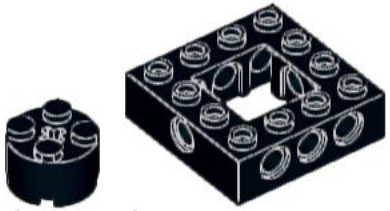

1x 1x

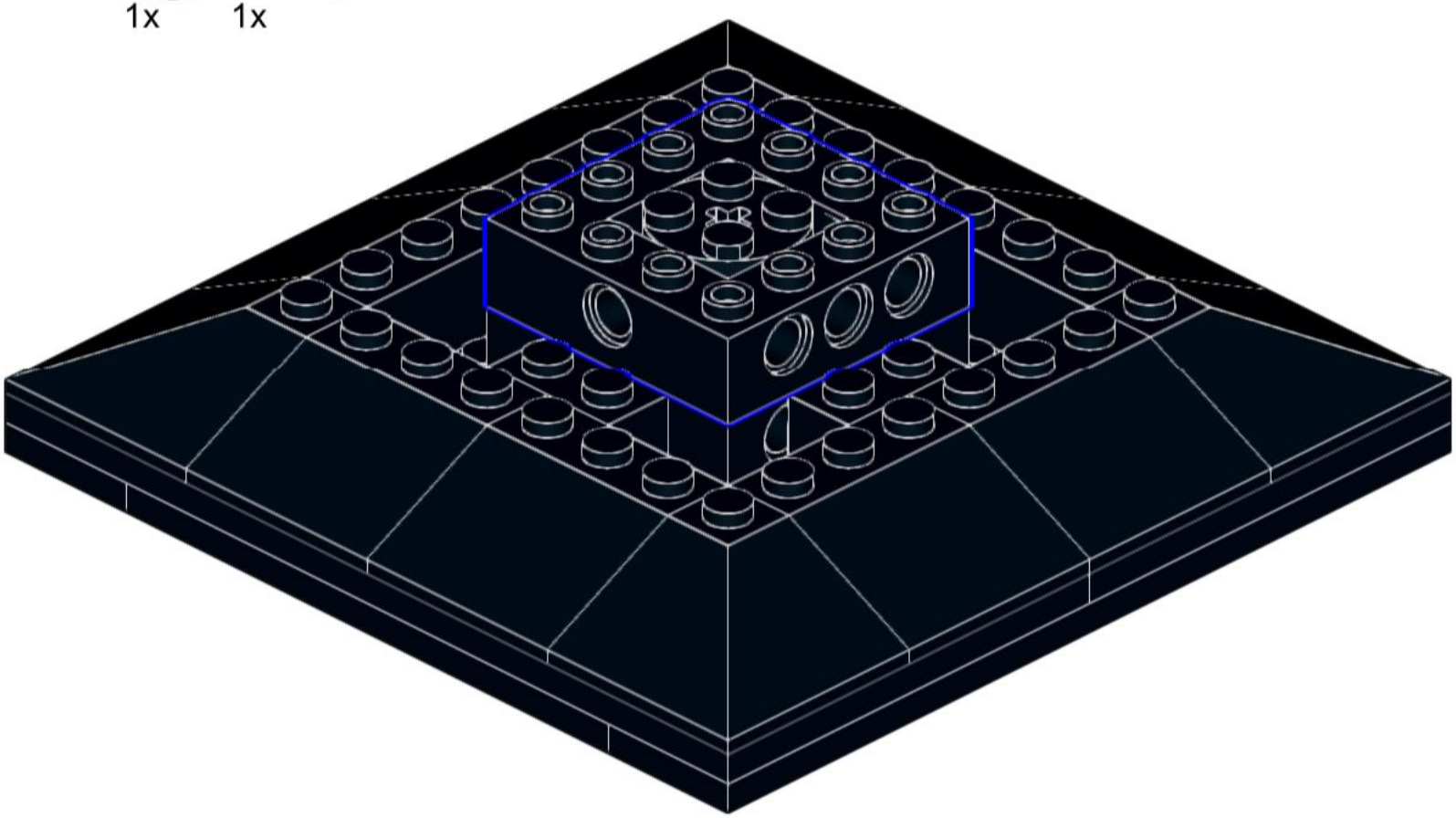

272

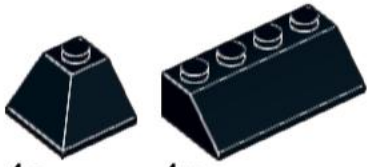

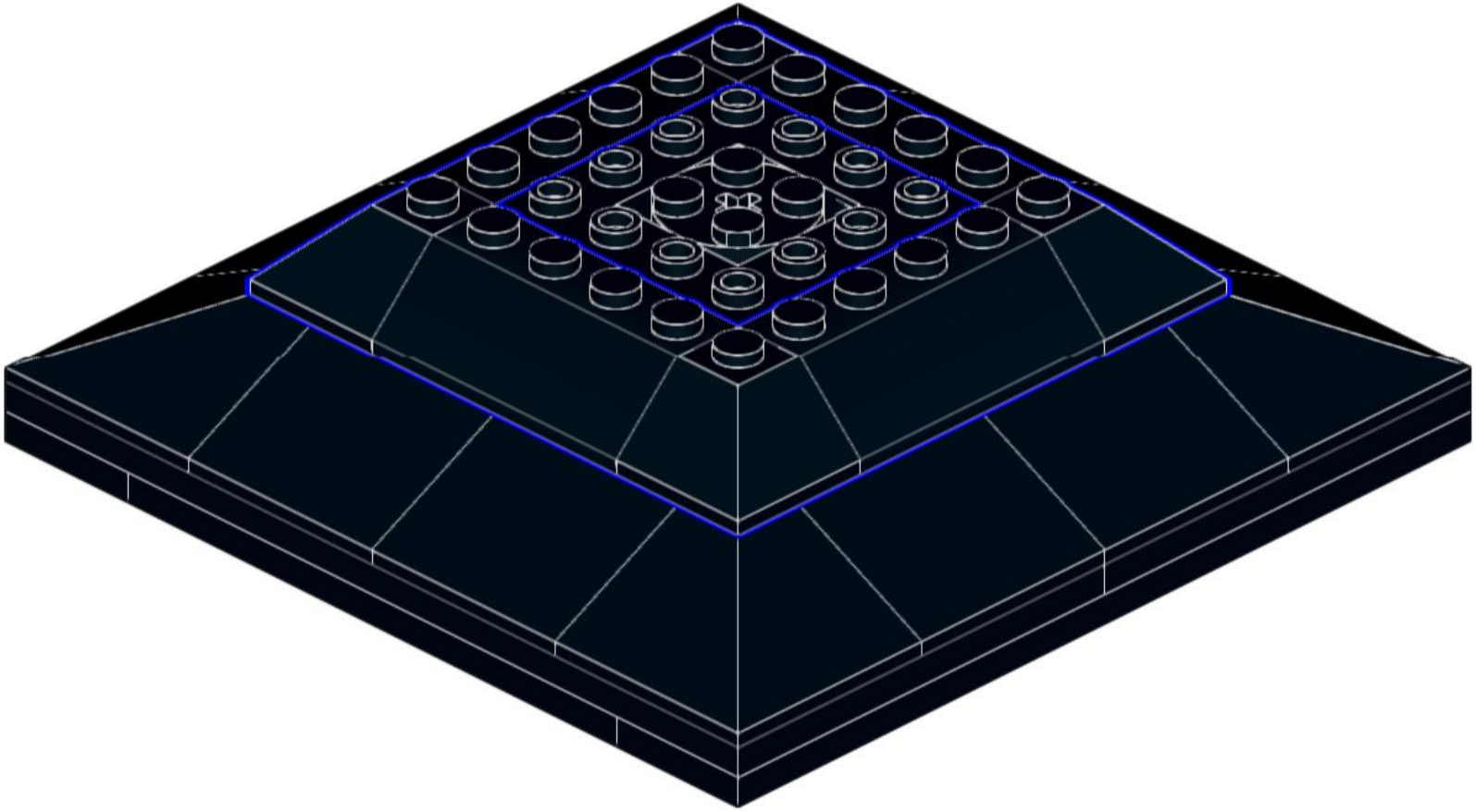

273

3x

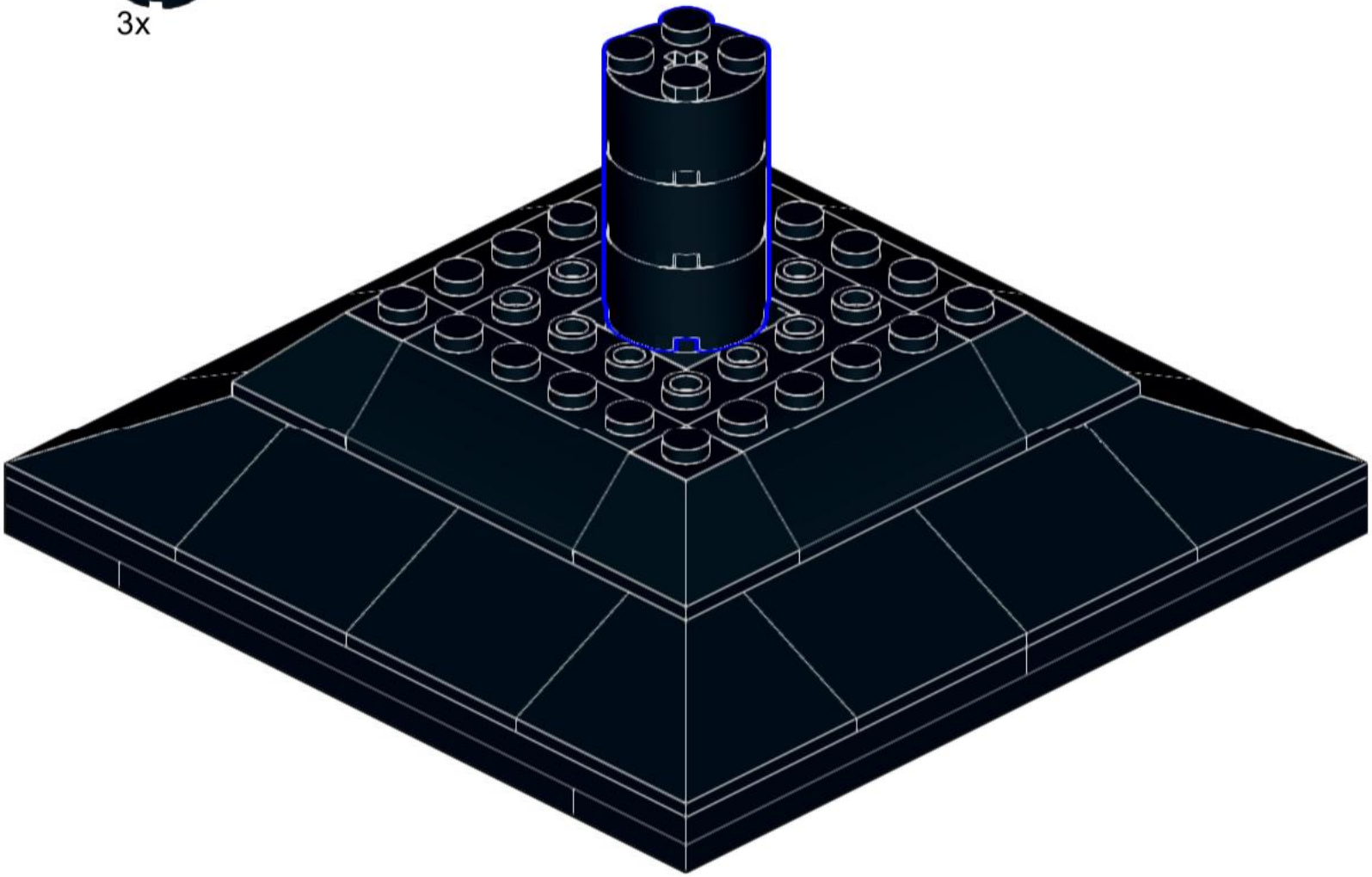

274

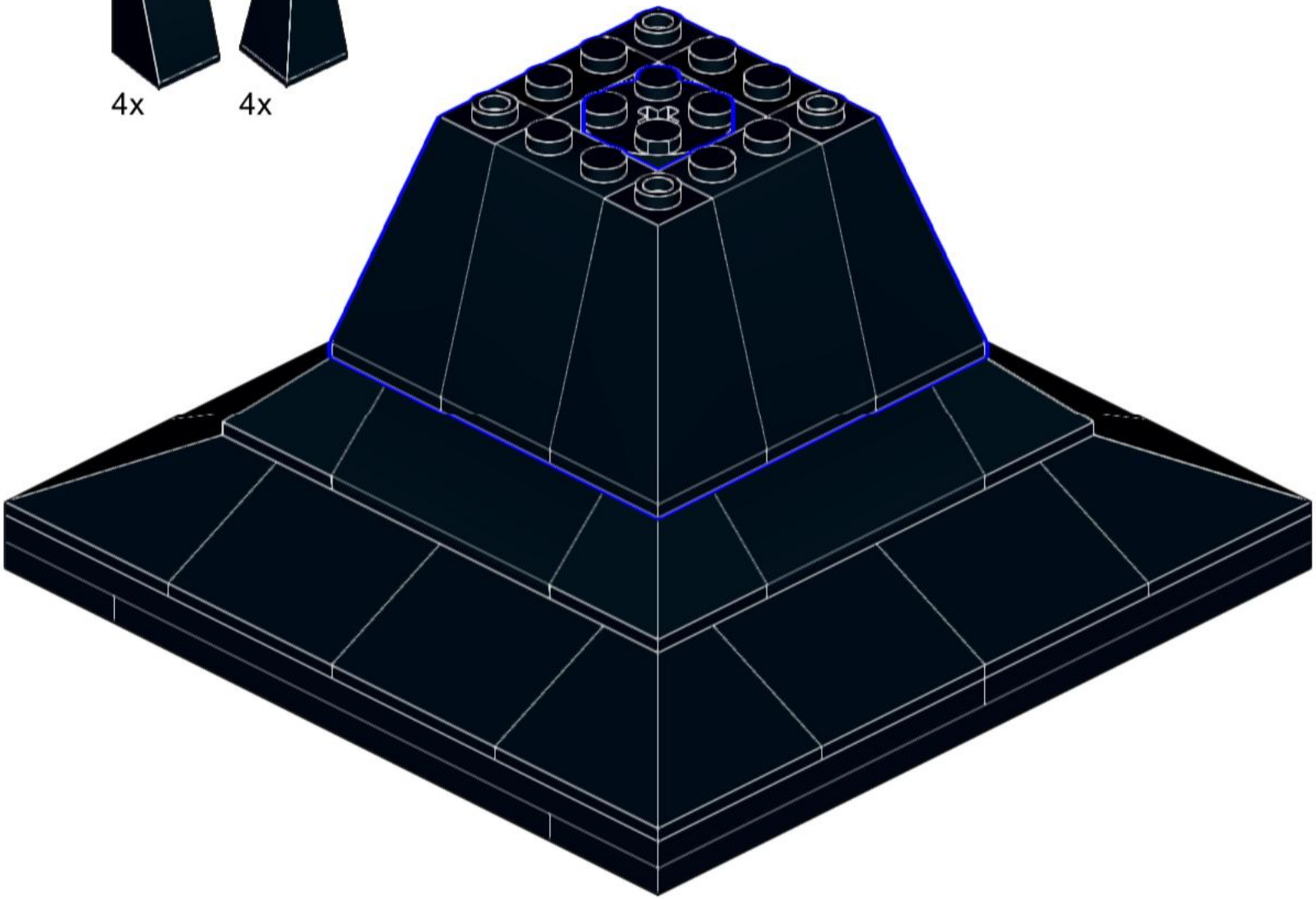

275

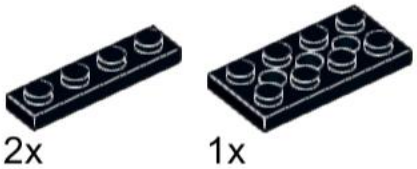

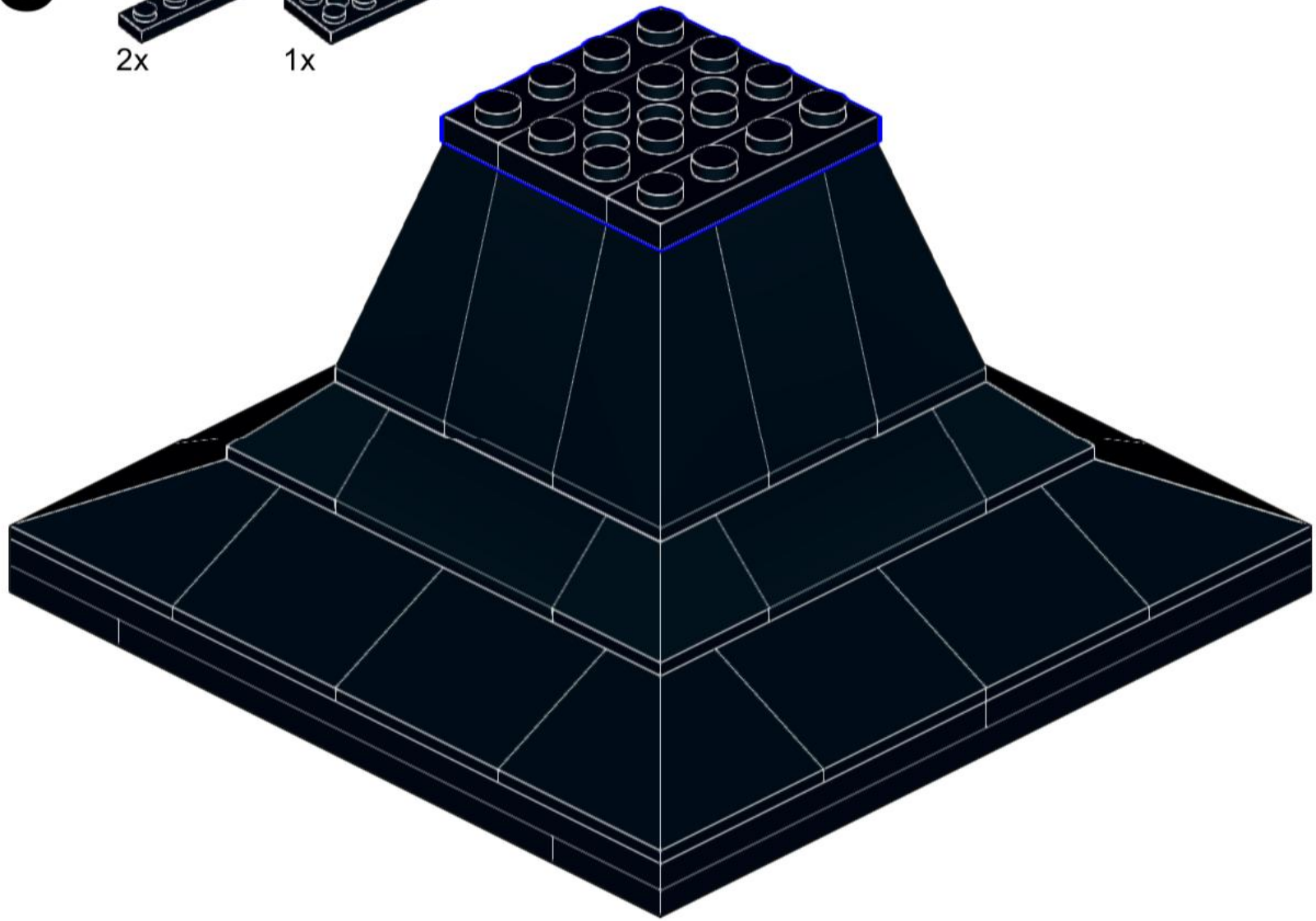

276

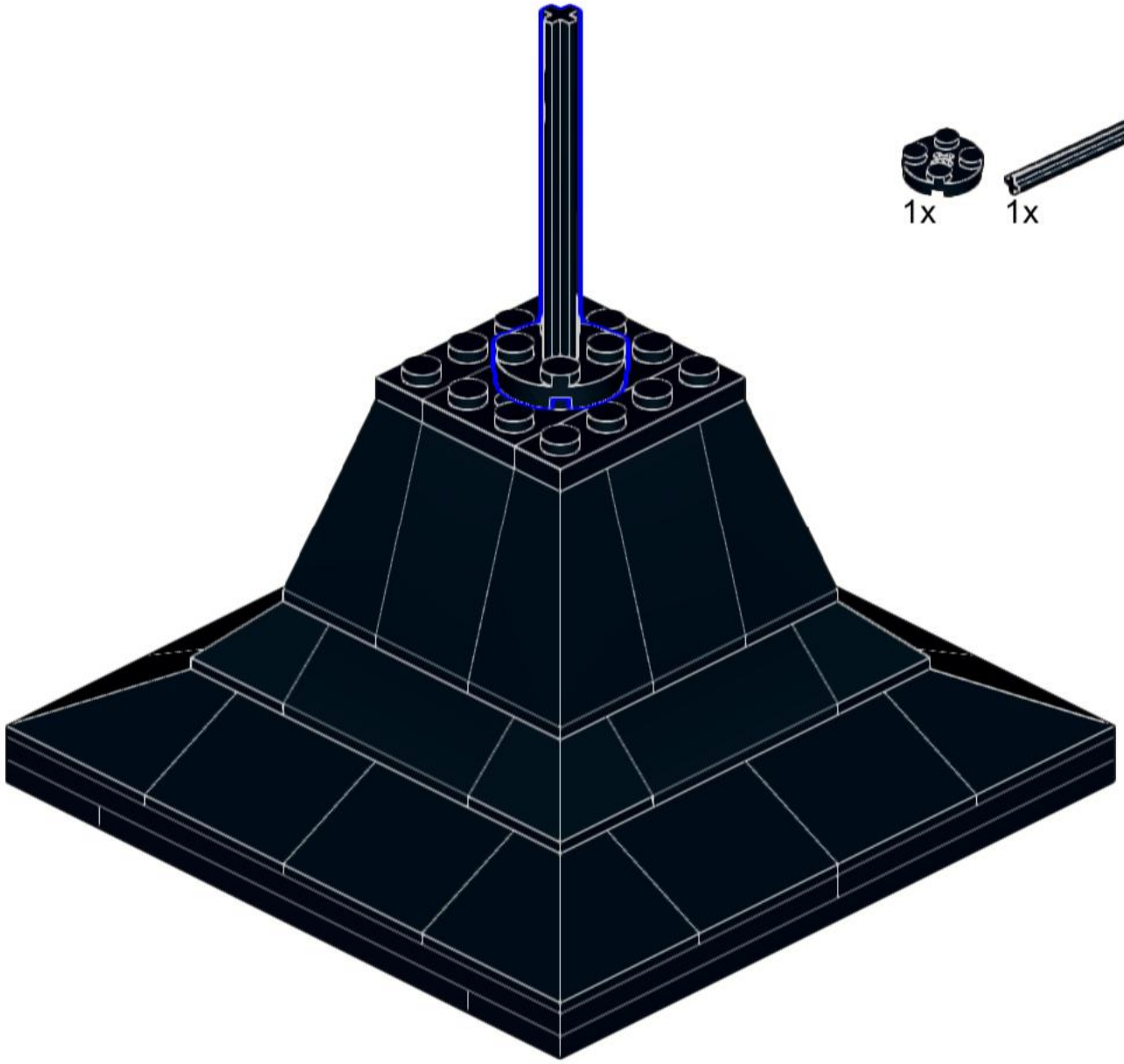

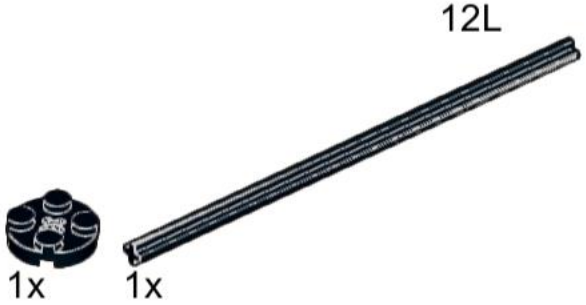

277

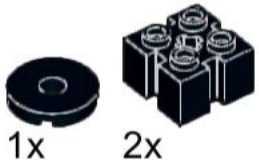

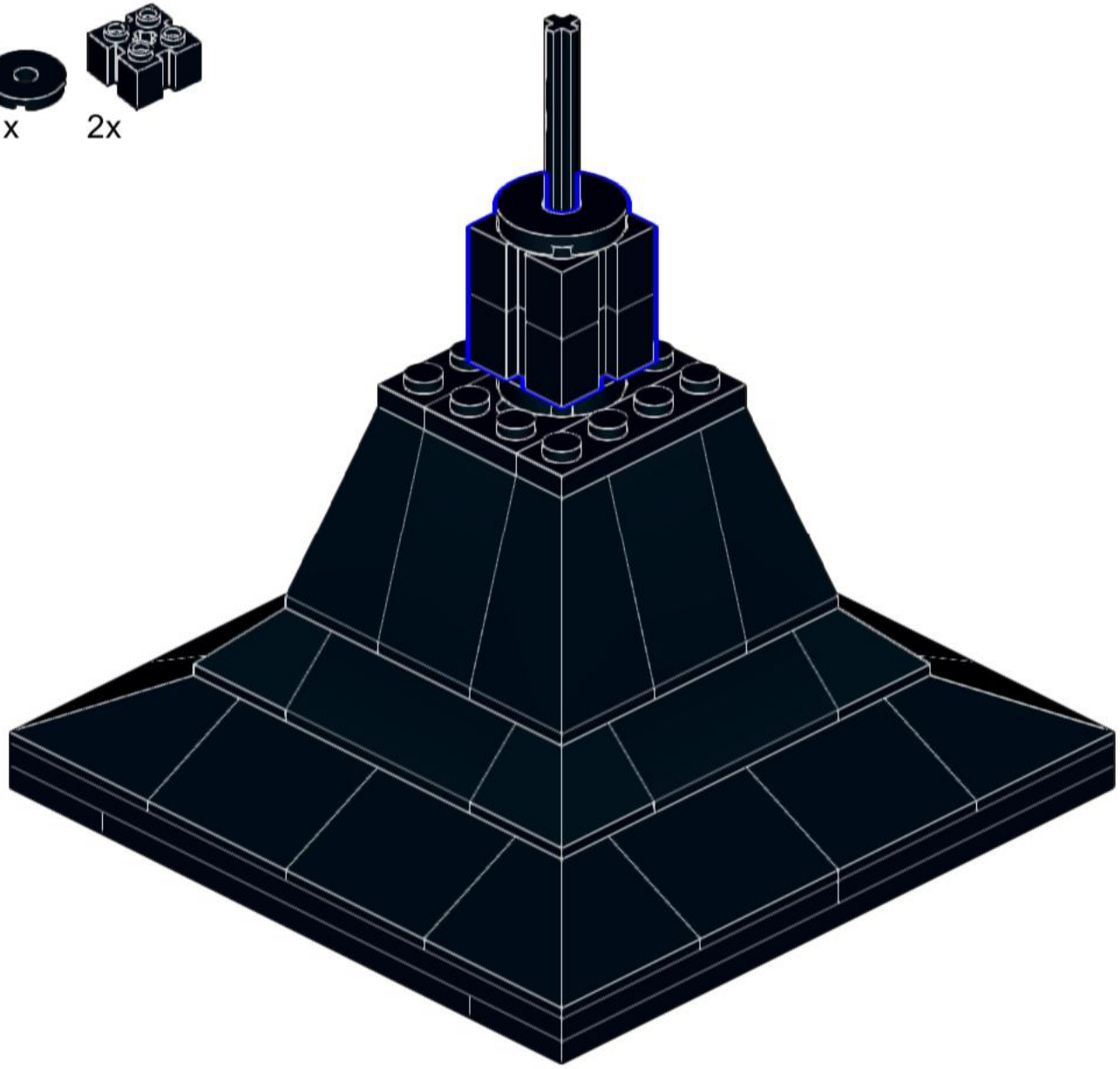

278

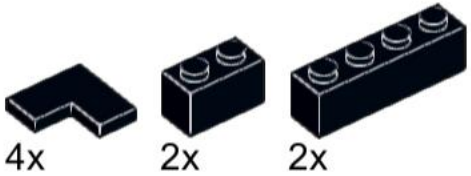

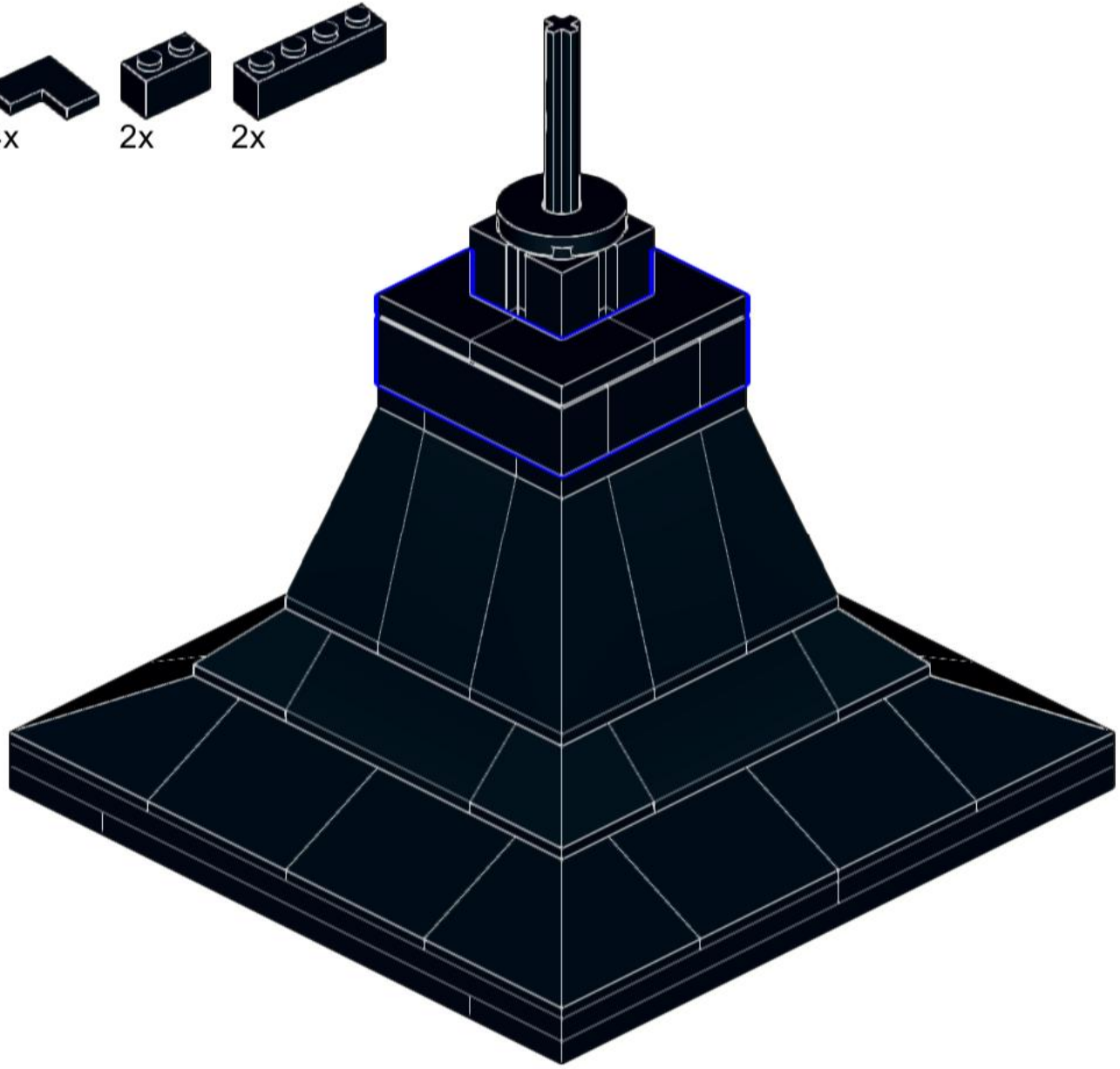

279

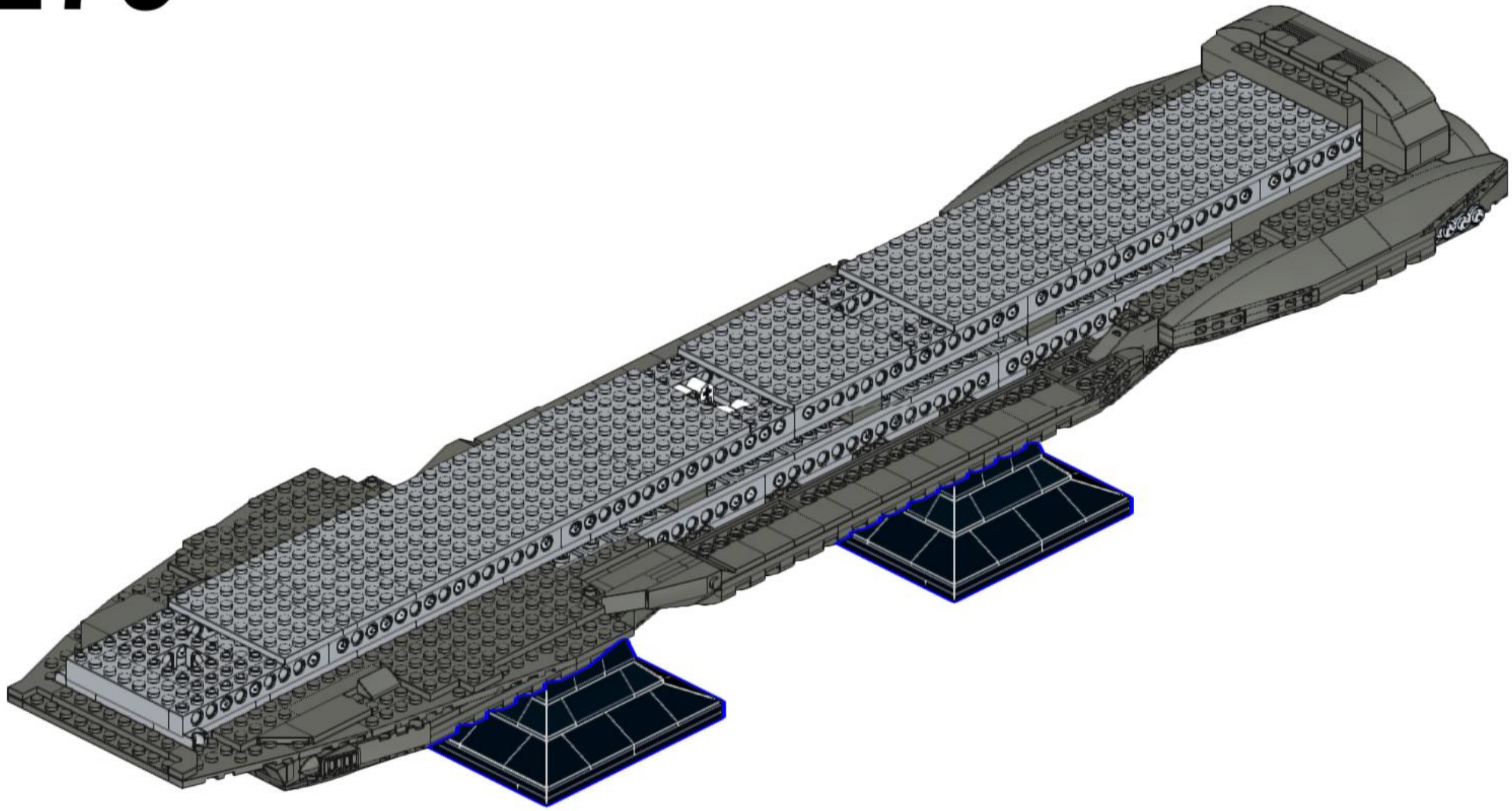

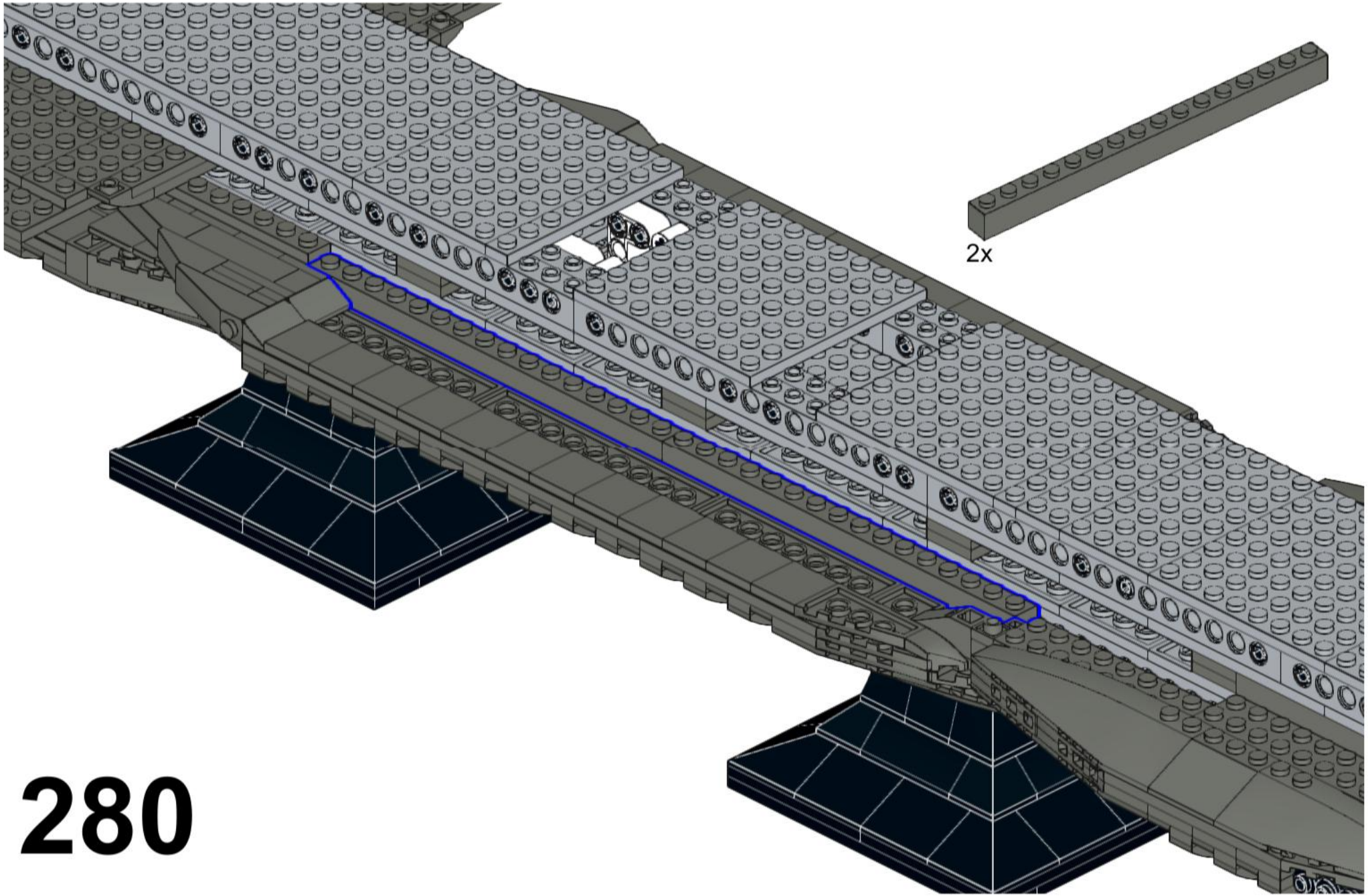

280

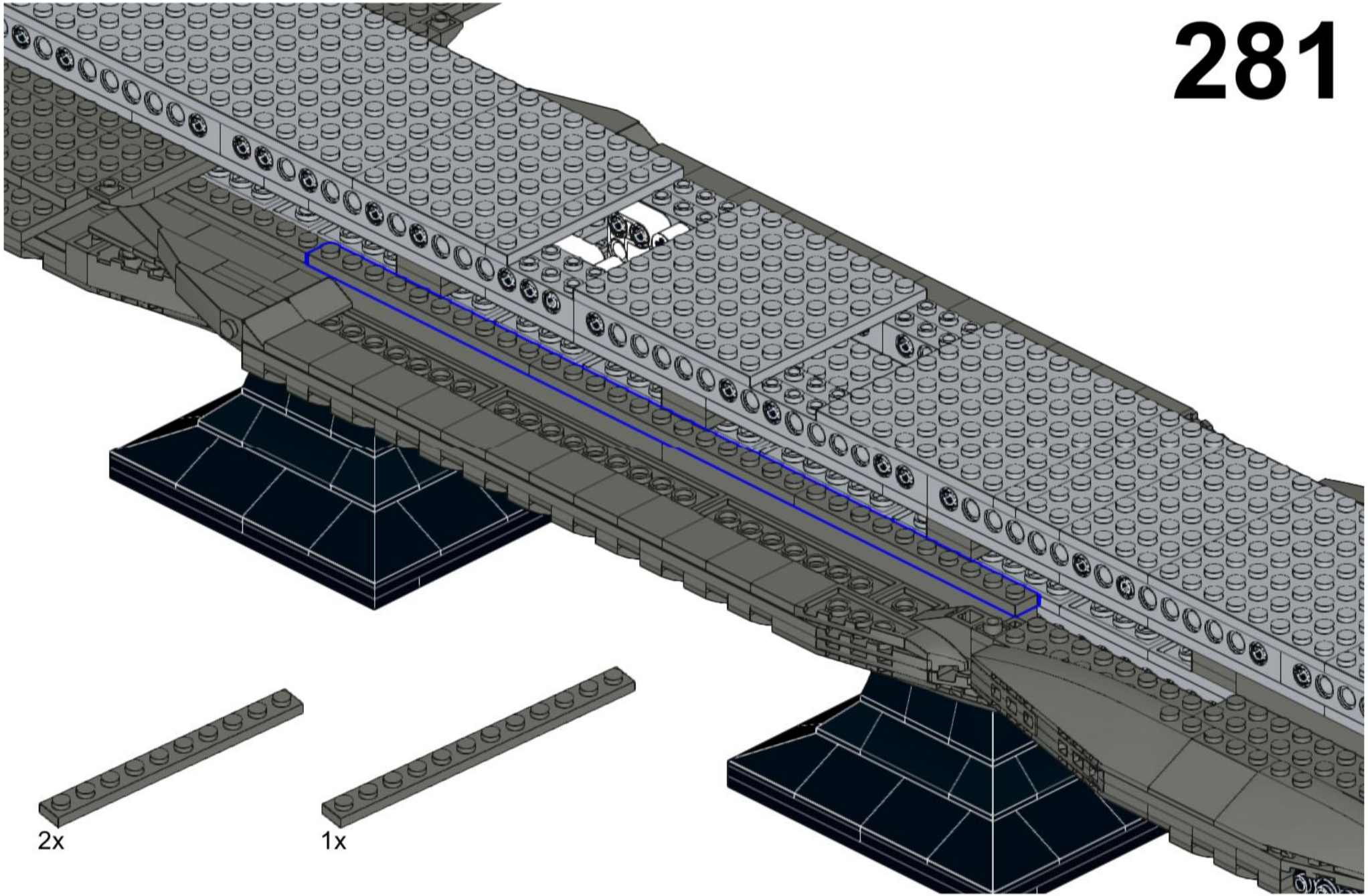
2x
1x

282

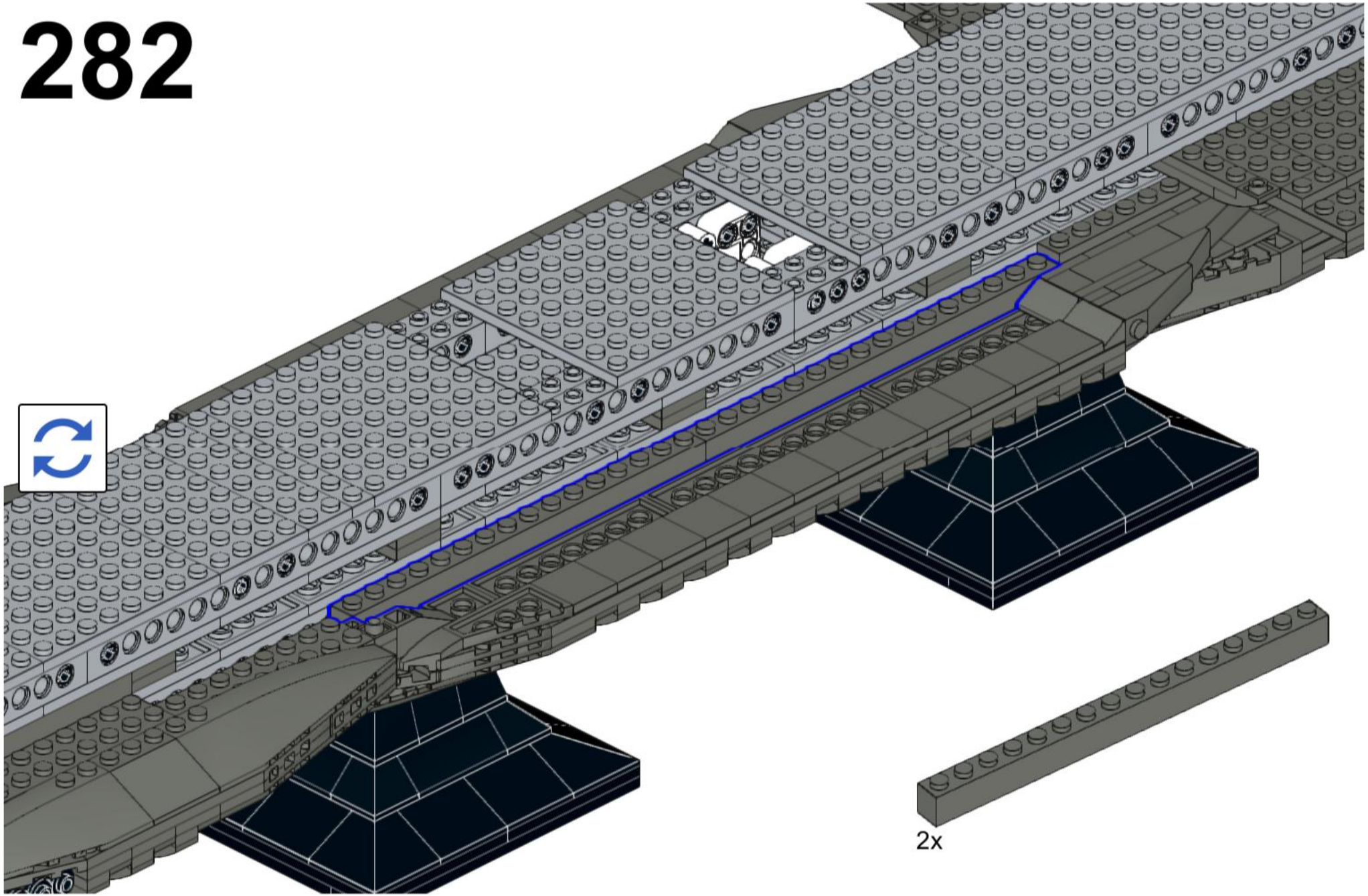

283

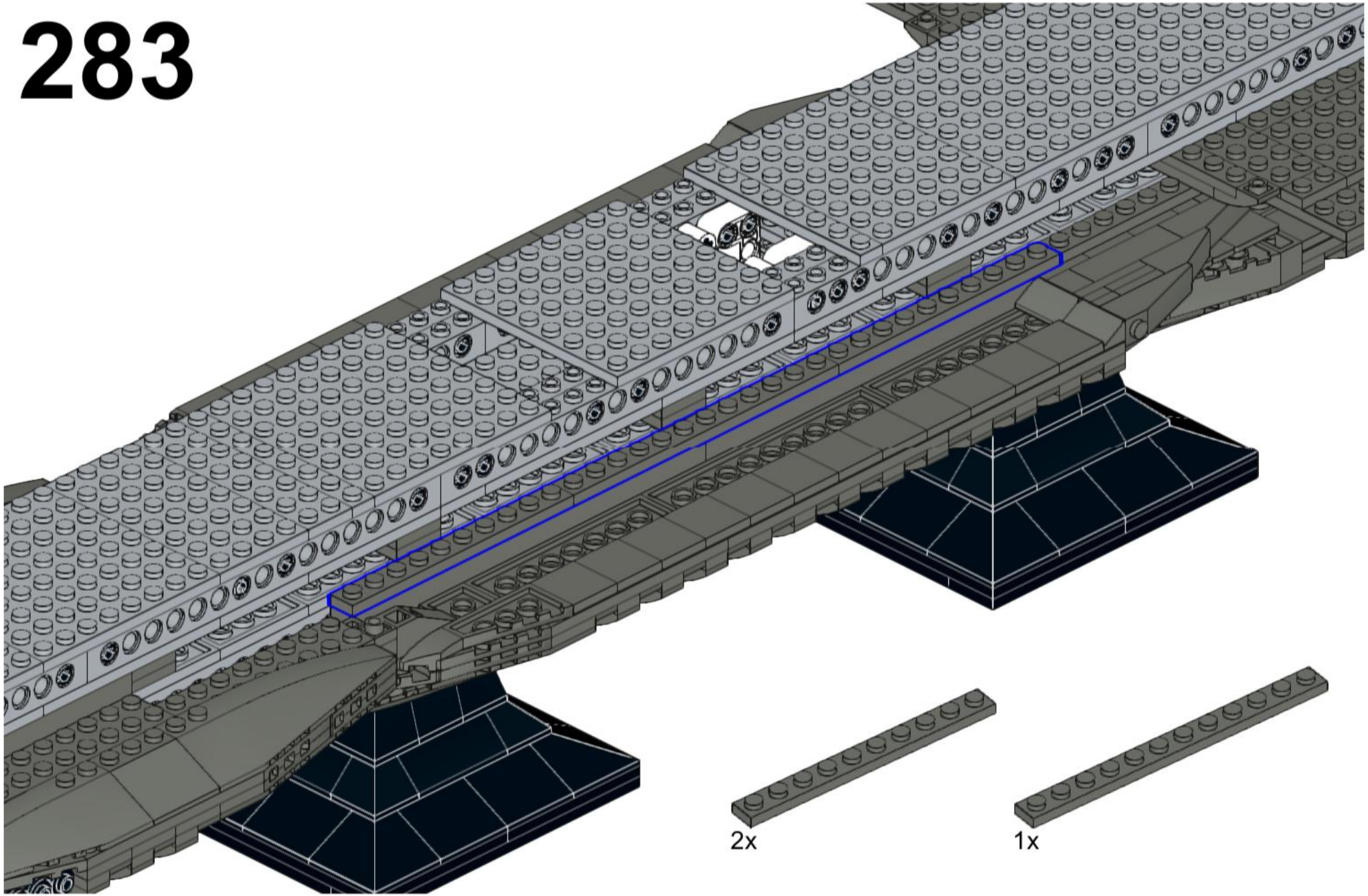

284

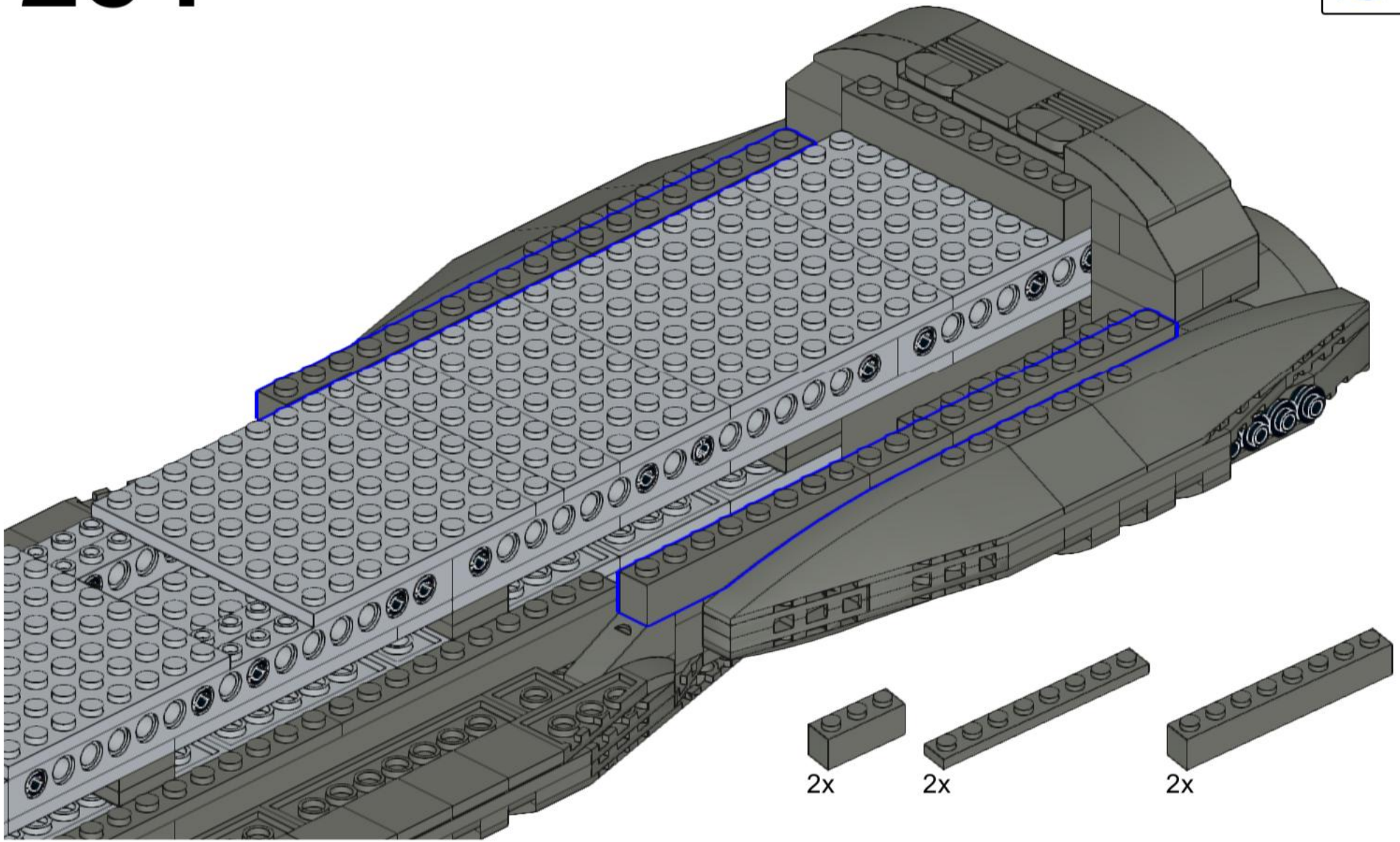

285

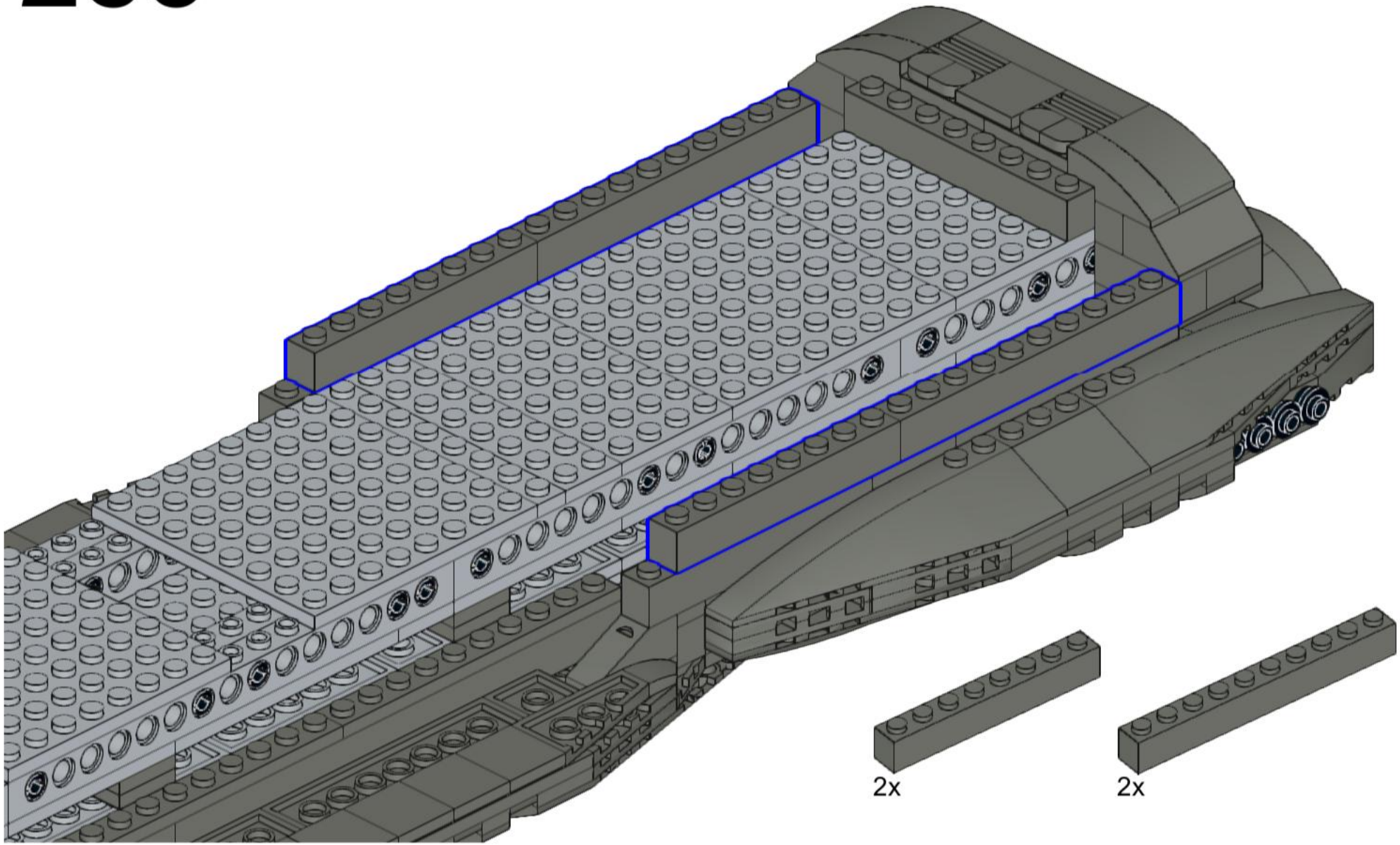

286

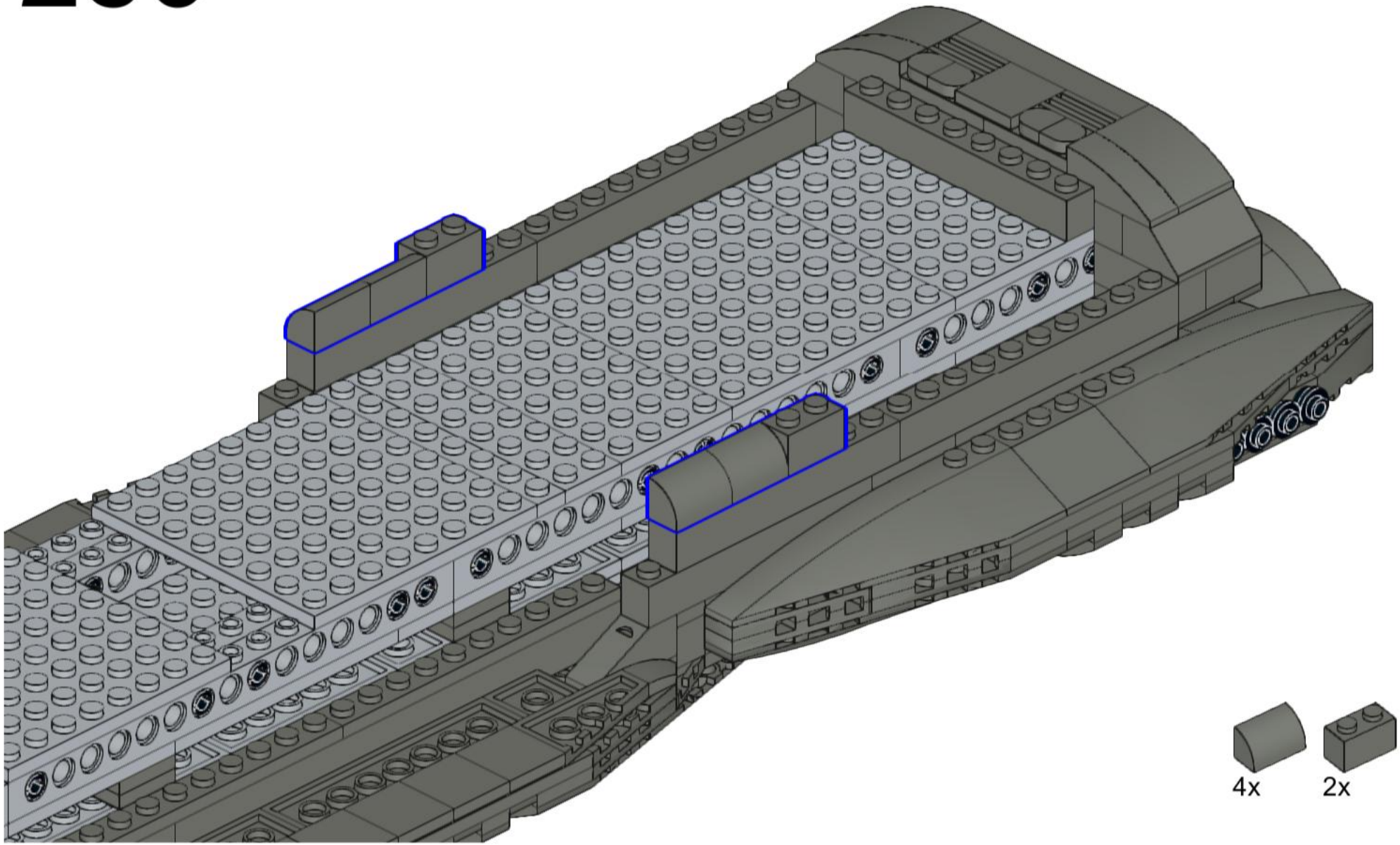

287

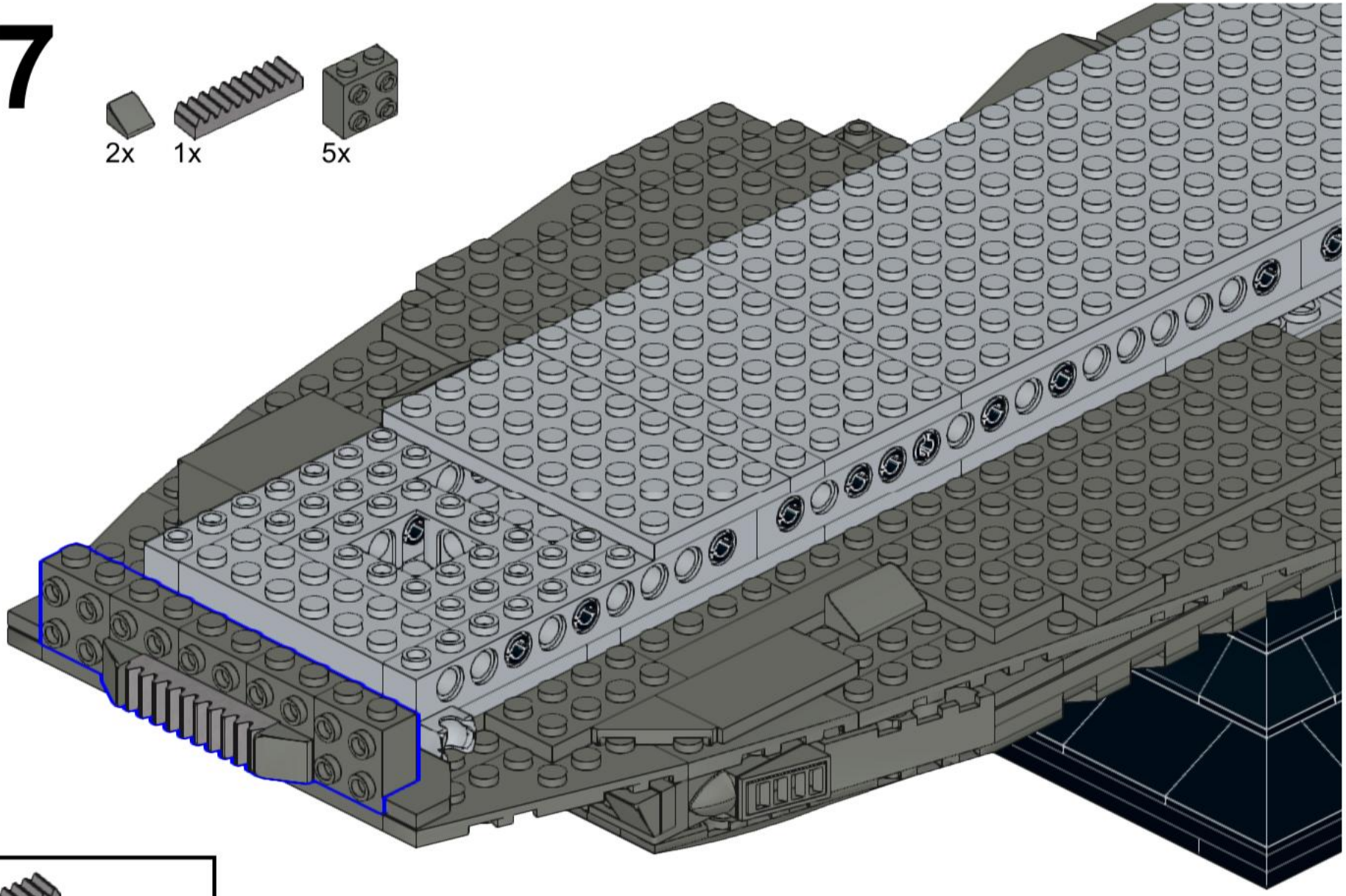

Flat Silver

288

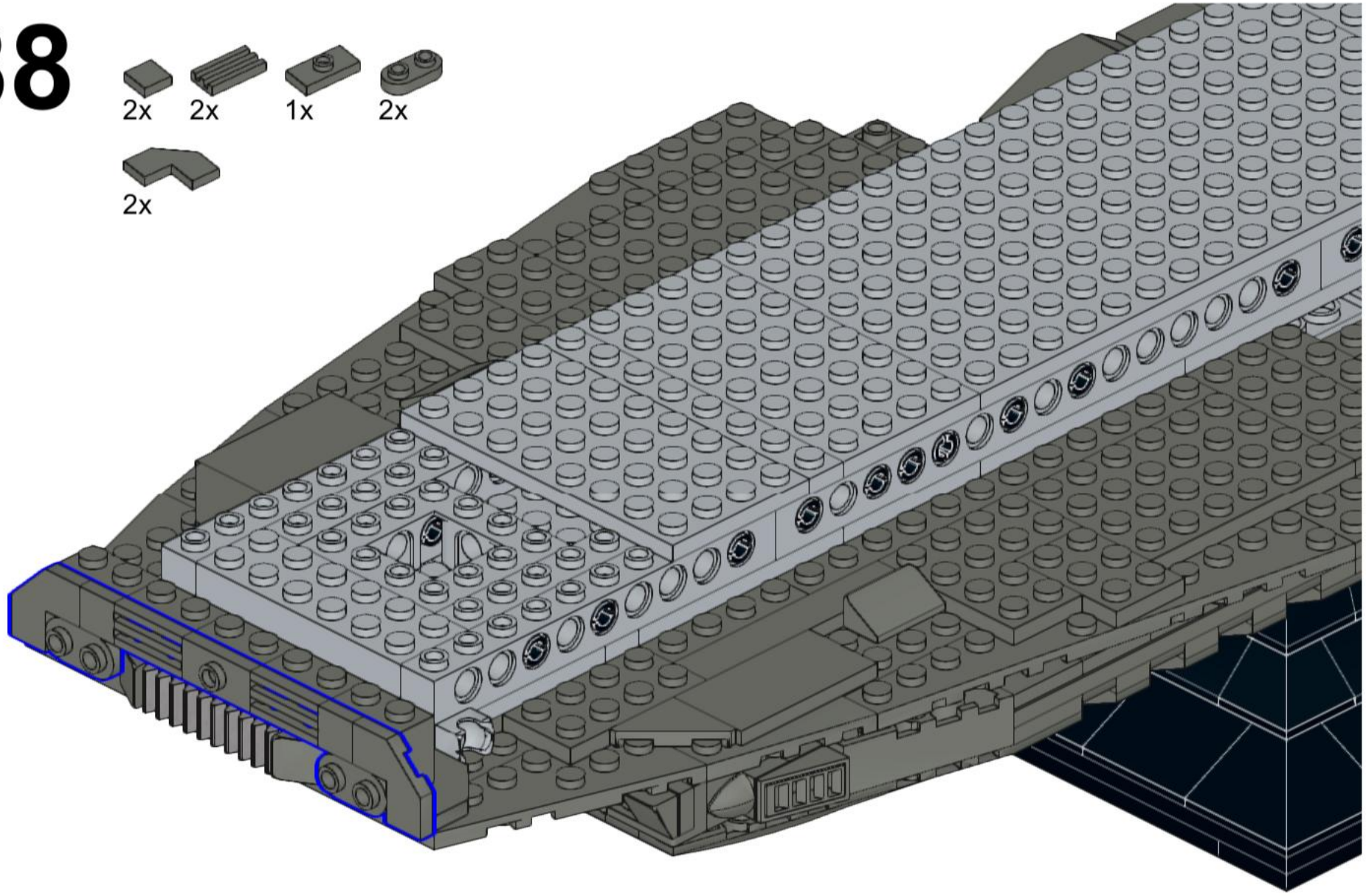

289

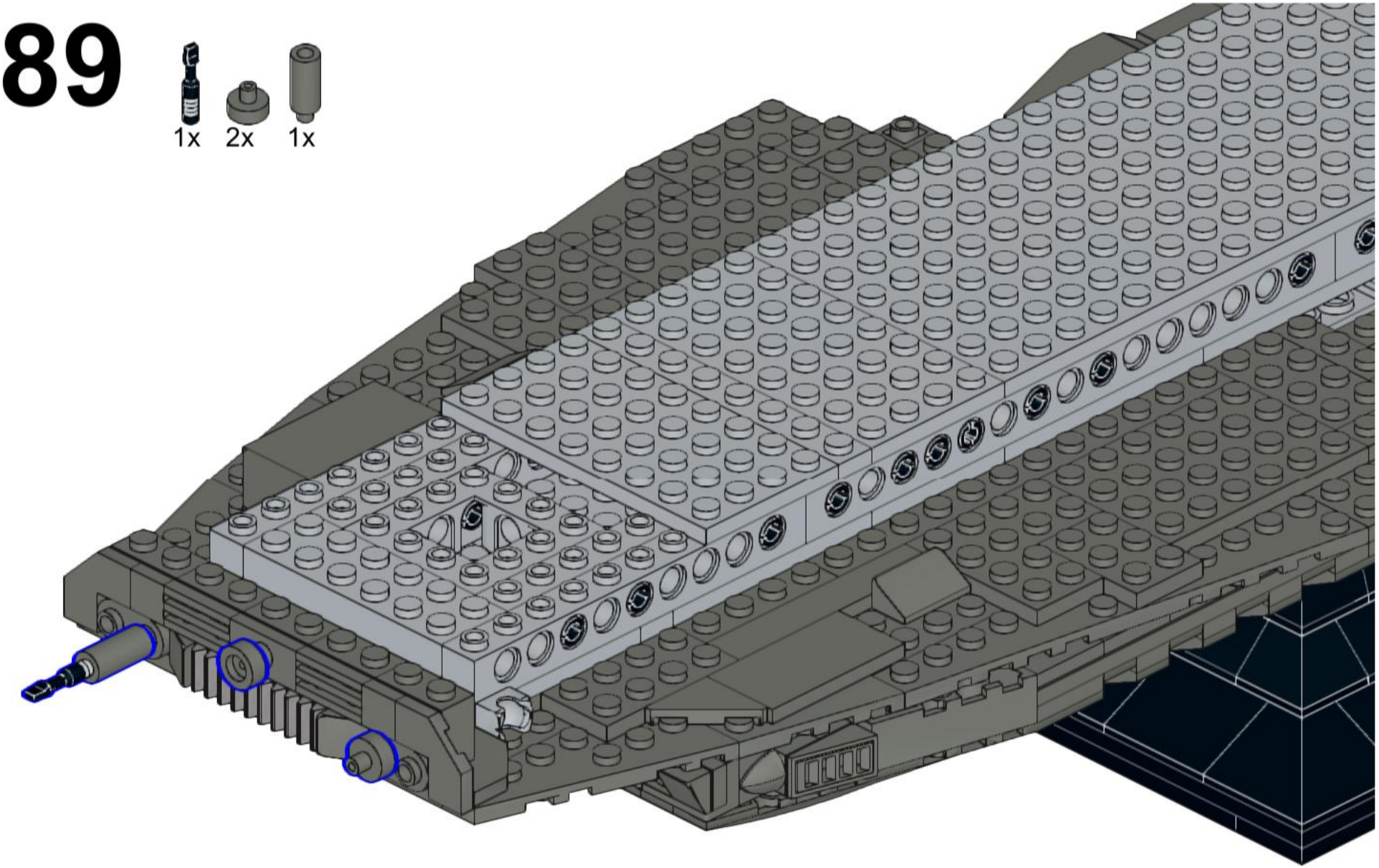

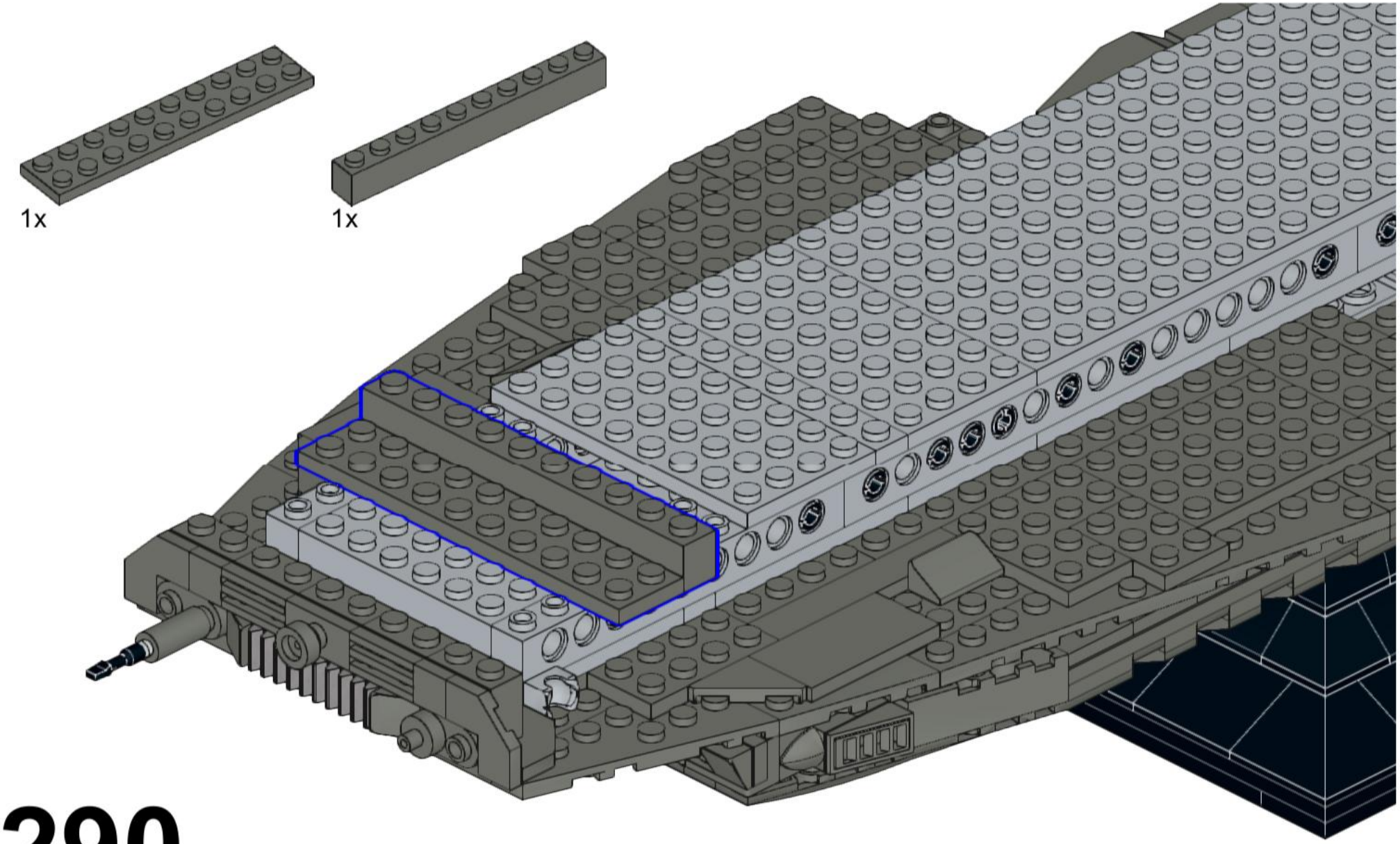

290

291

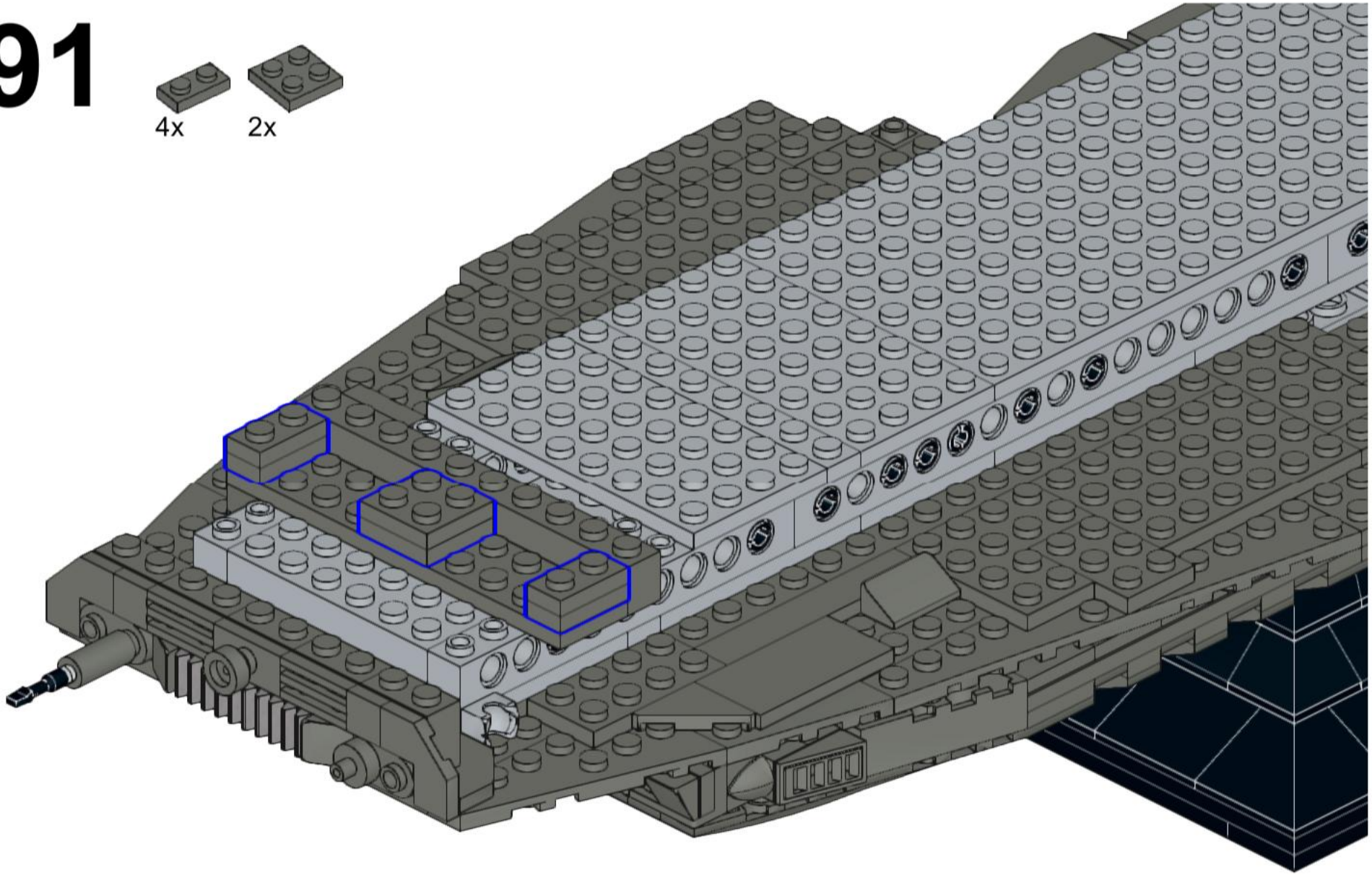

292

5x

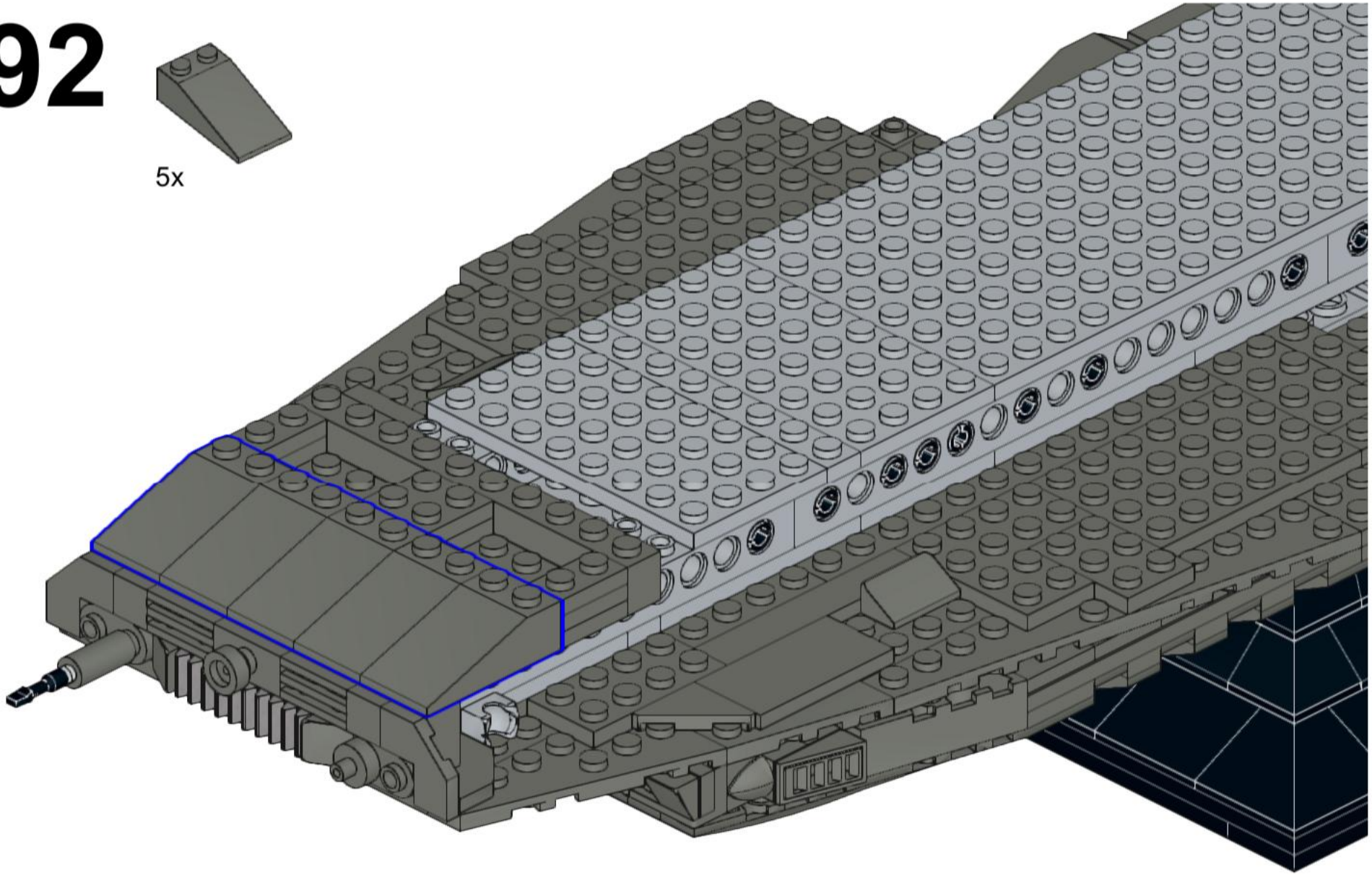

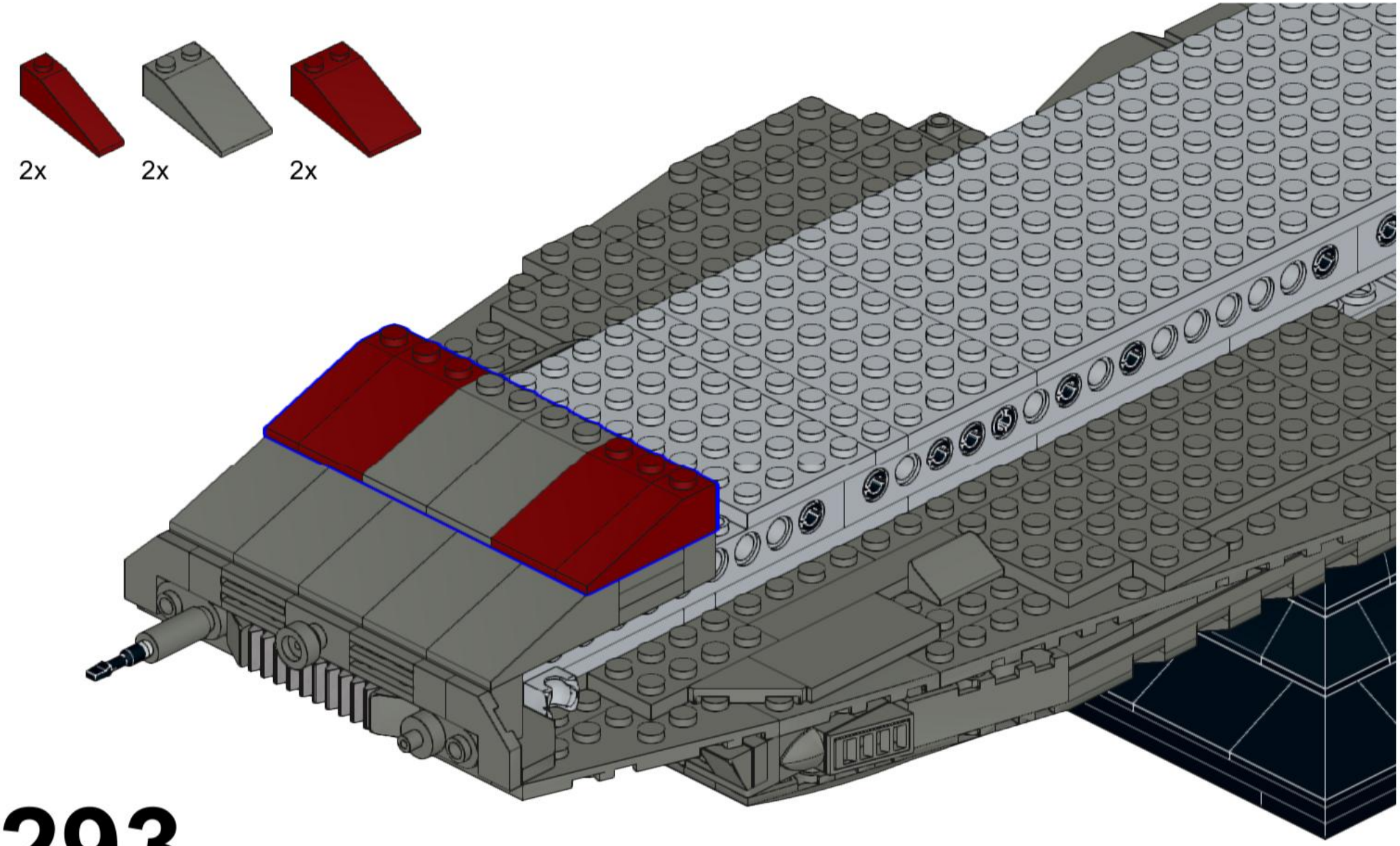

293

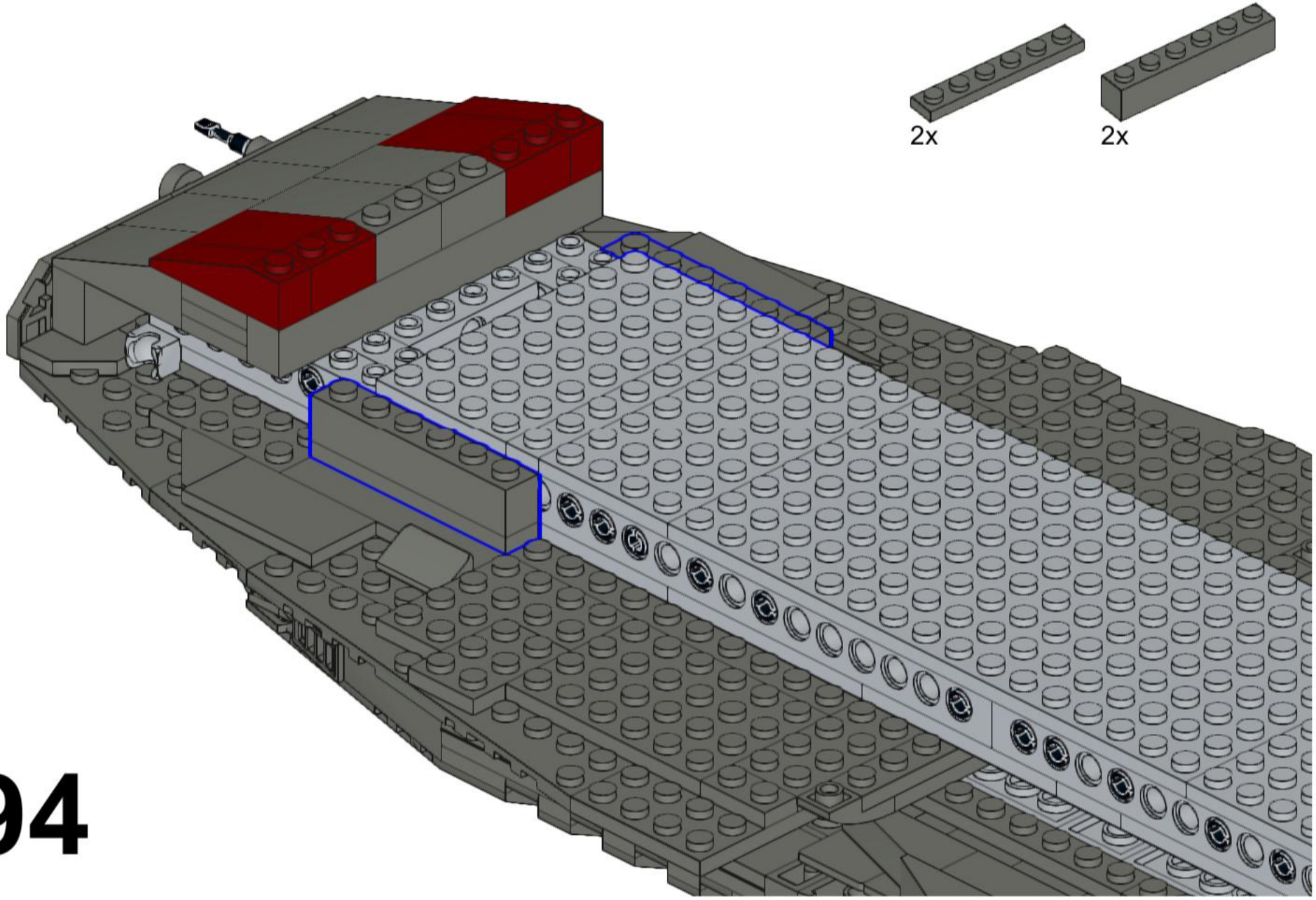

294

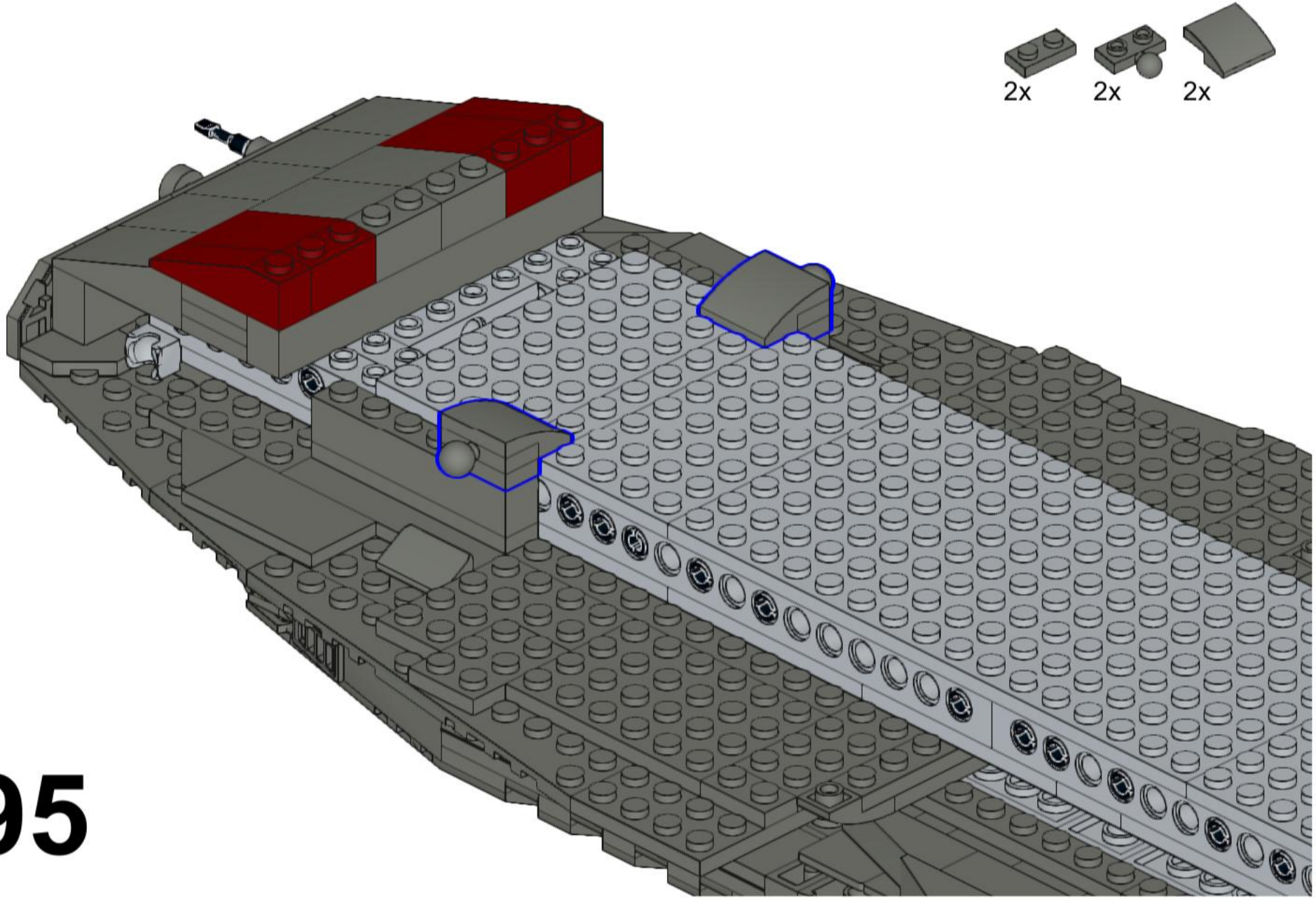

295

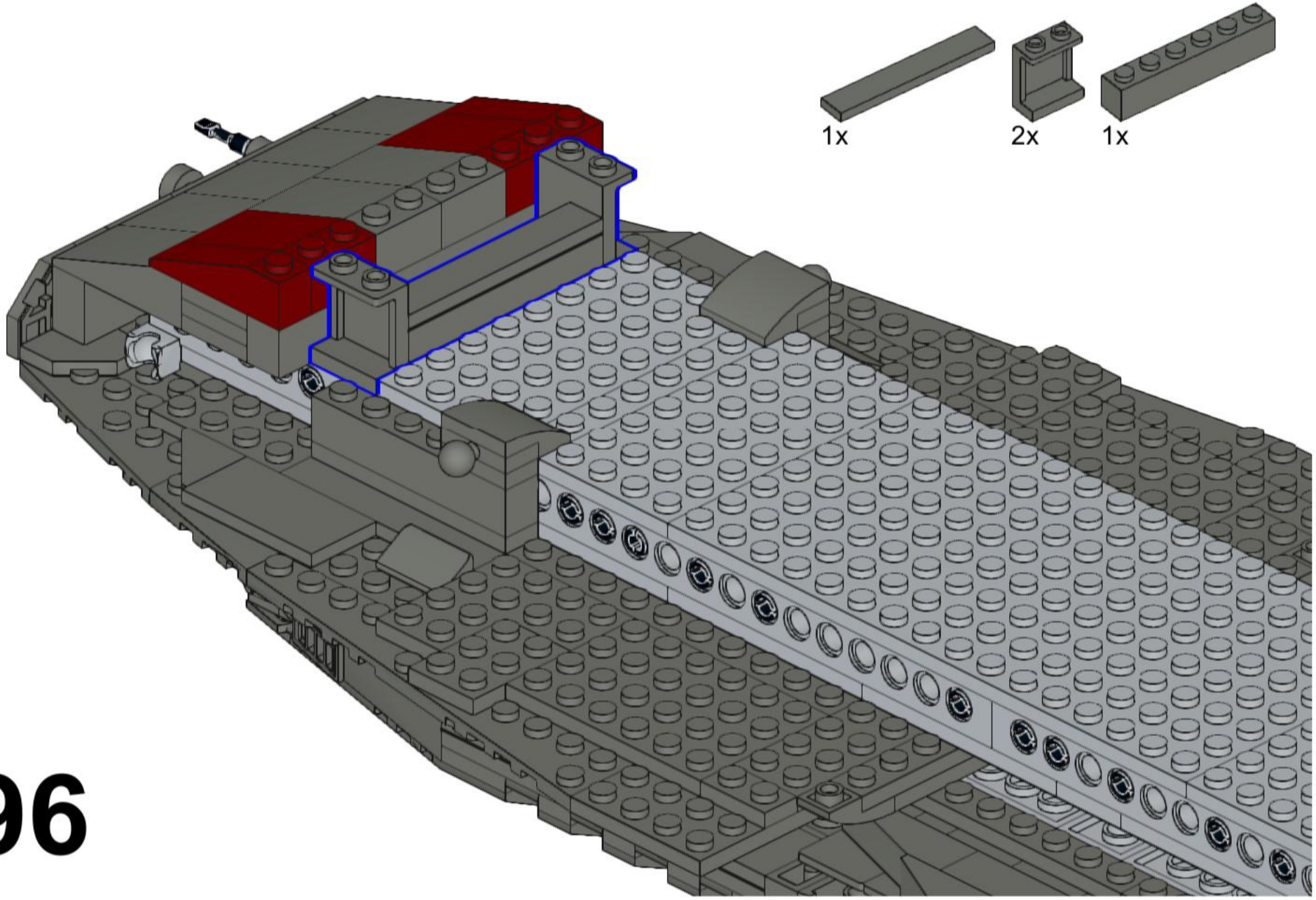

296

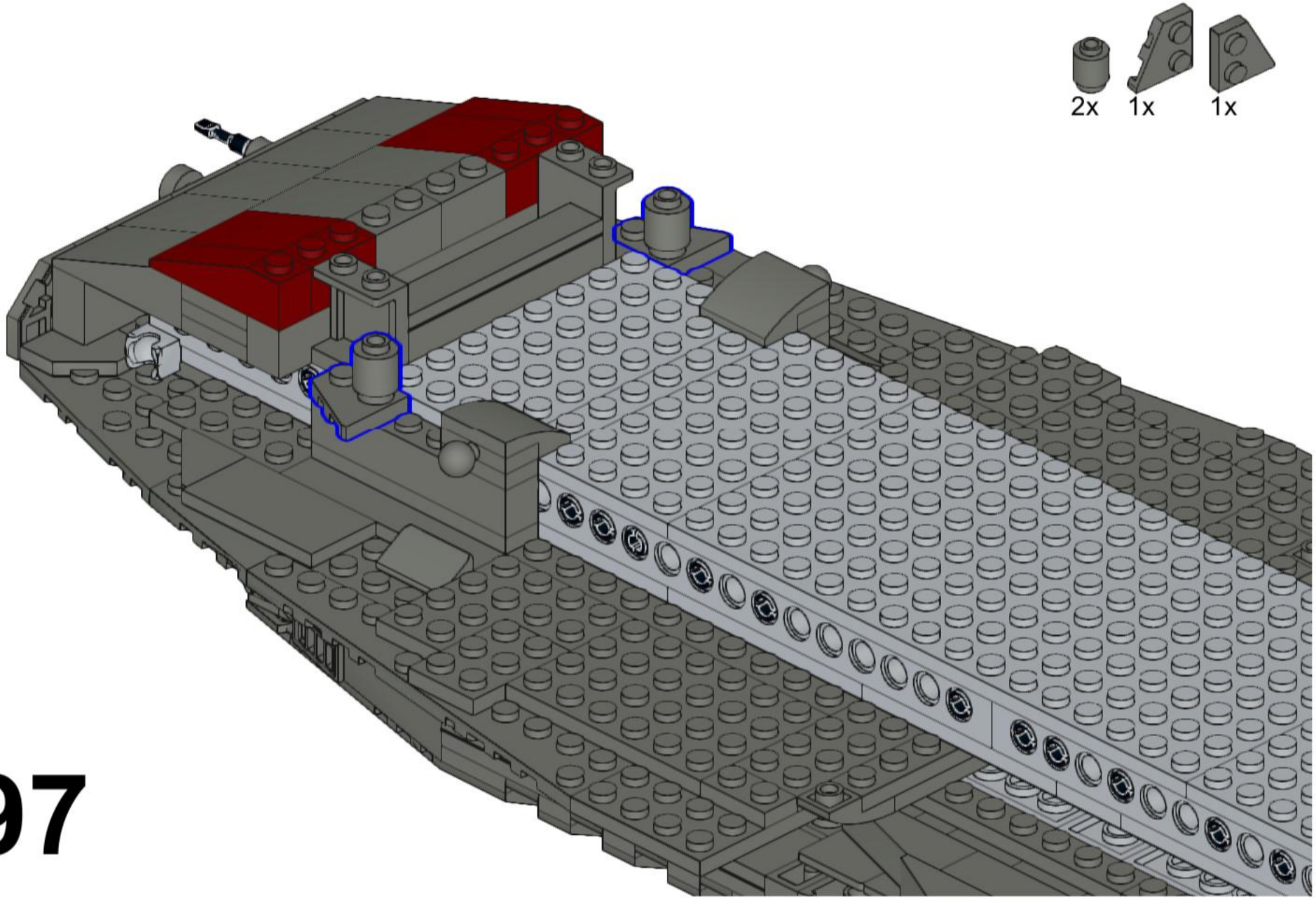

297

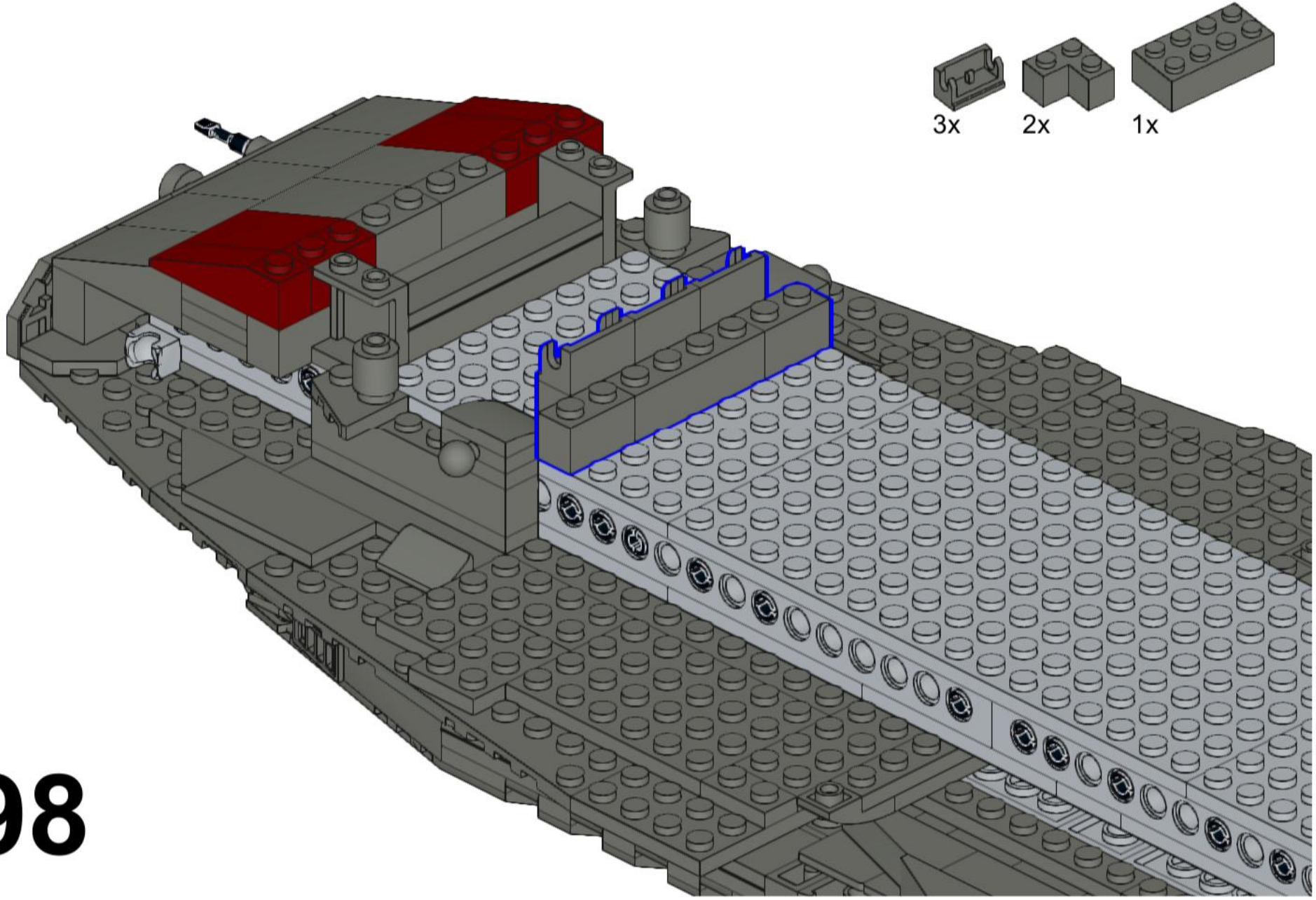

298

299

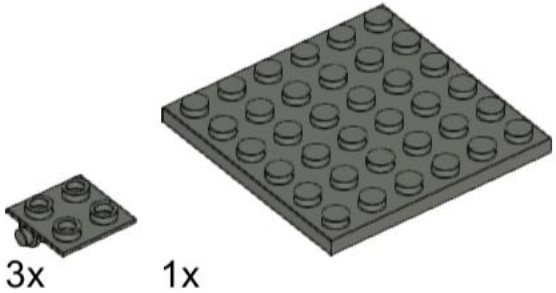

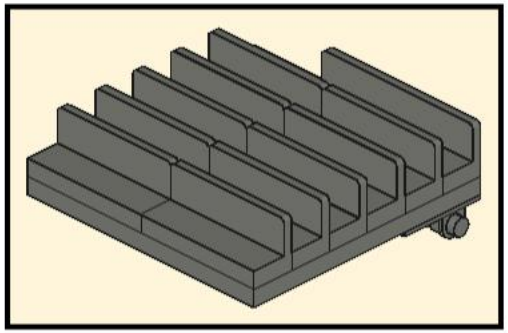

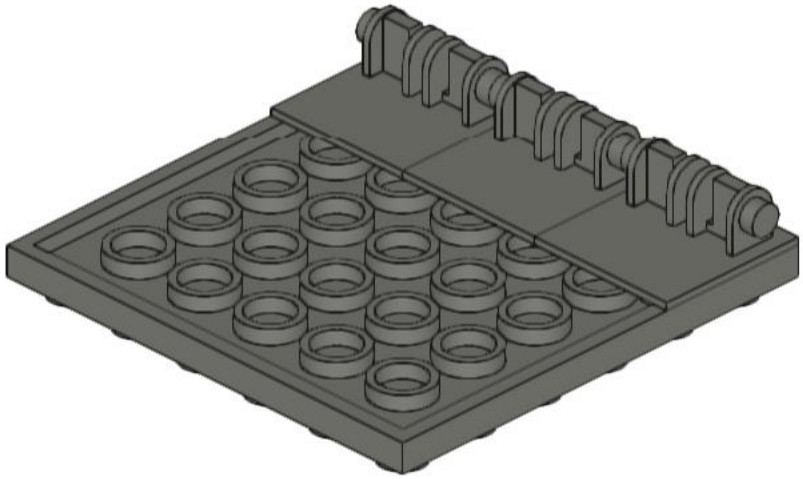

300

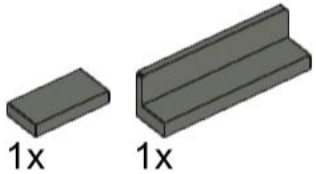

301

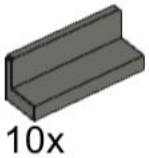

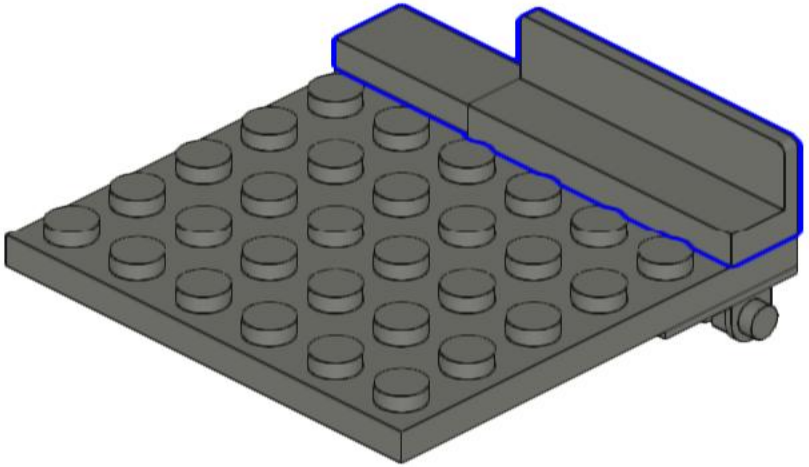

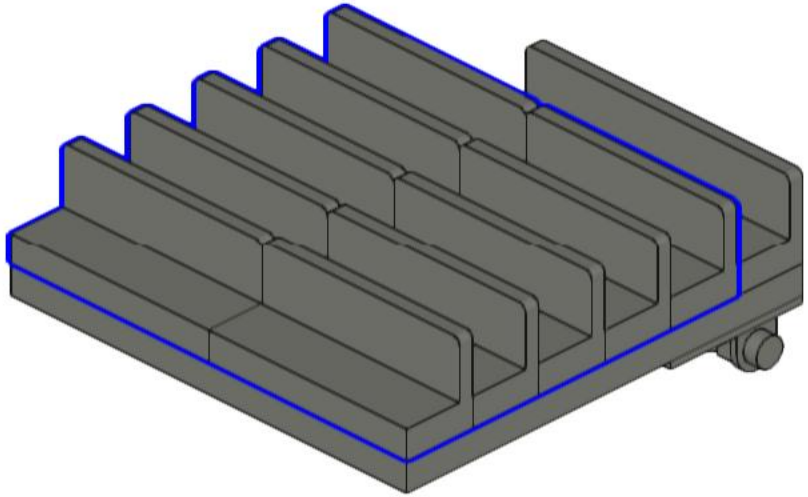

302

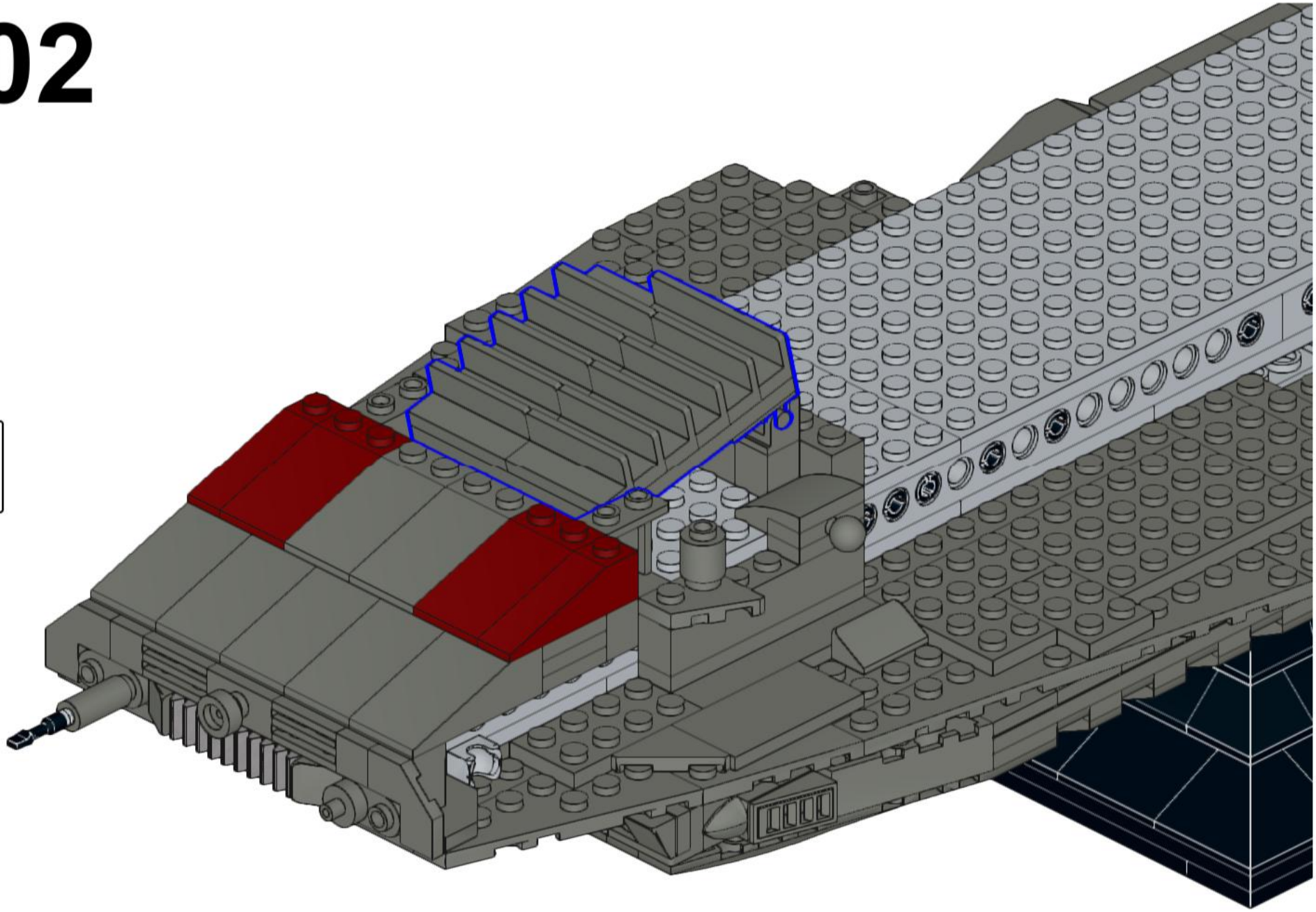

303

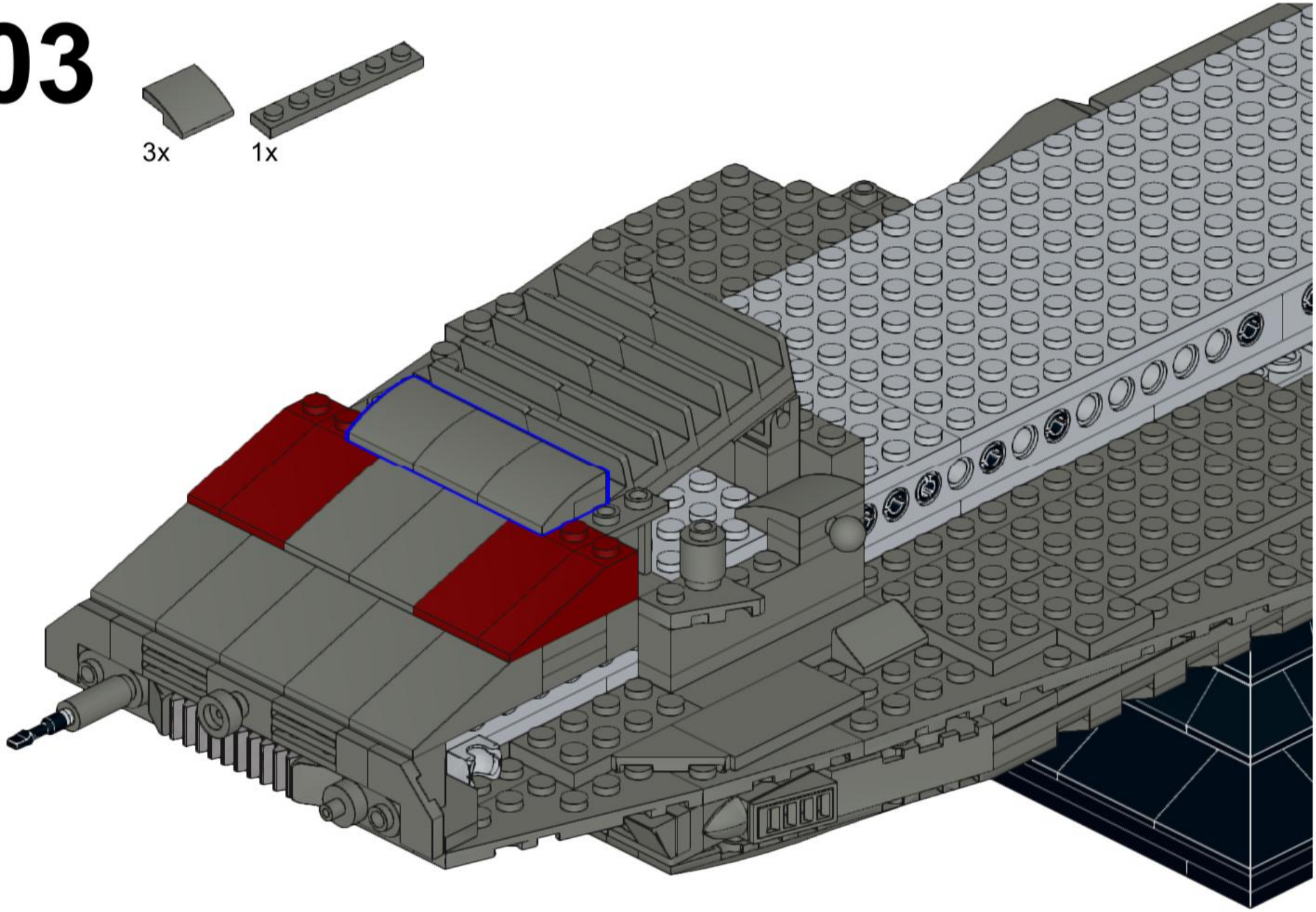

304

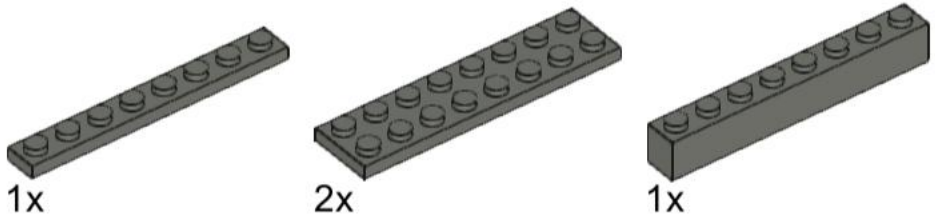

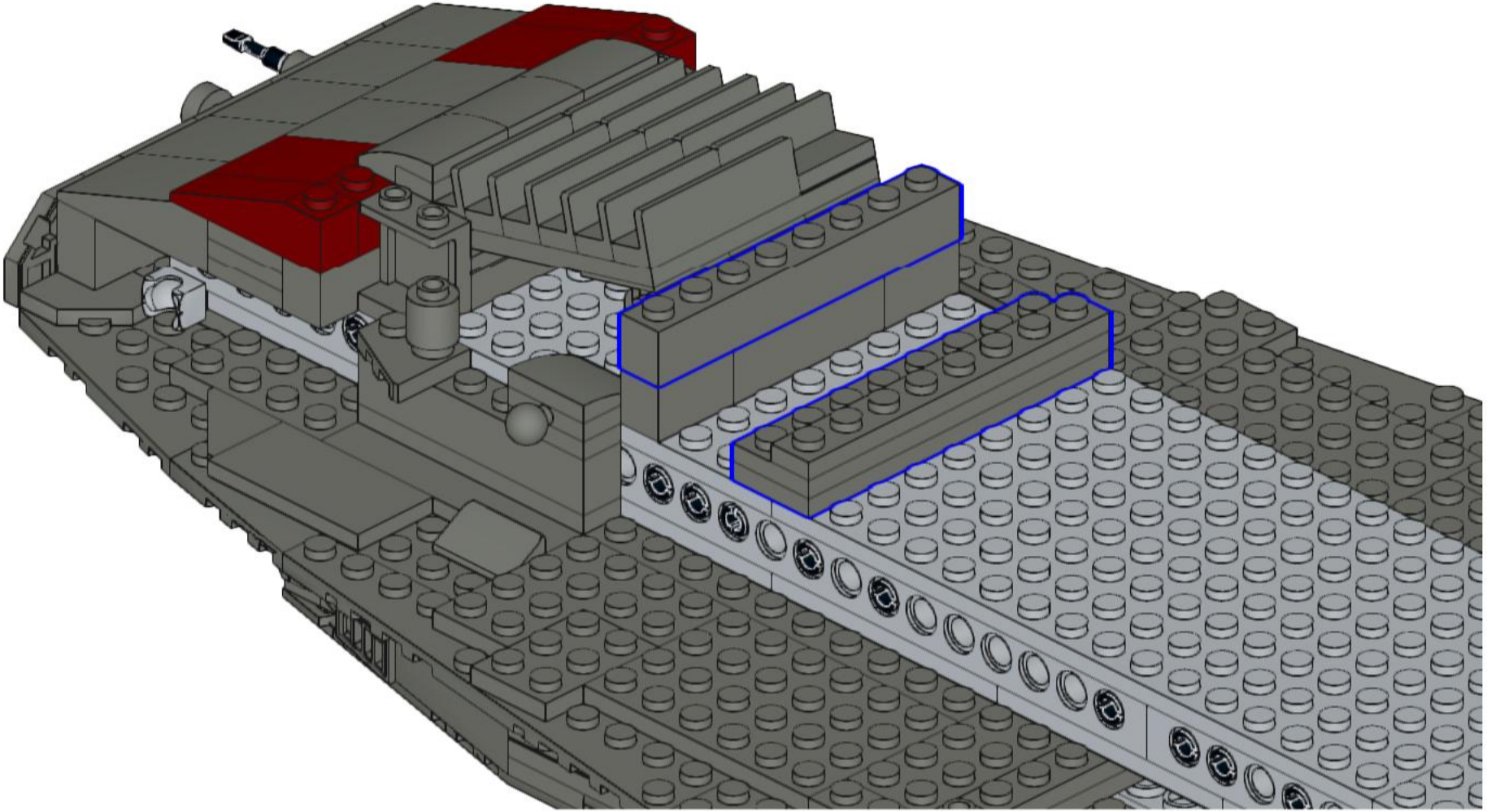

305

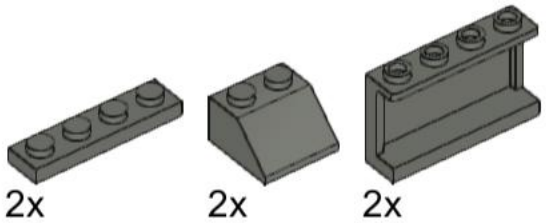

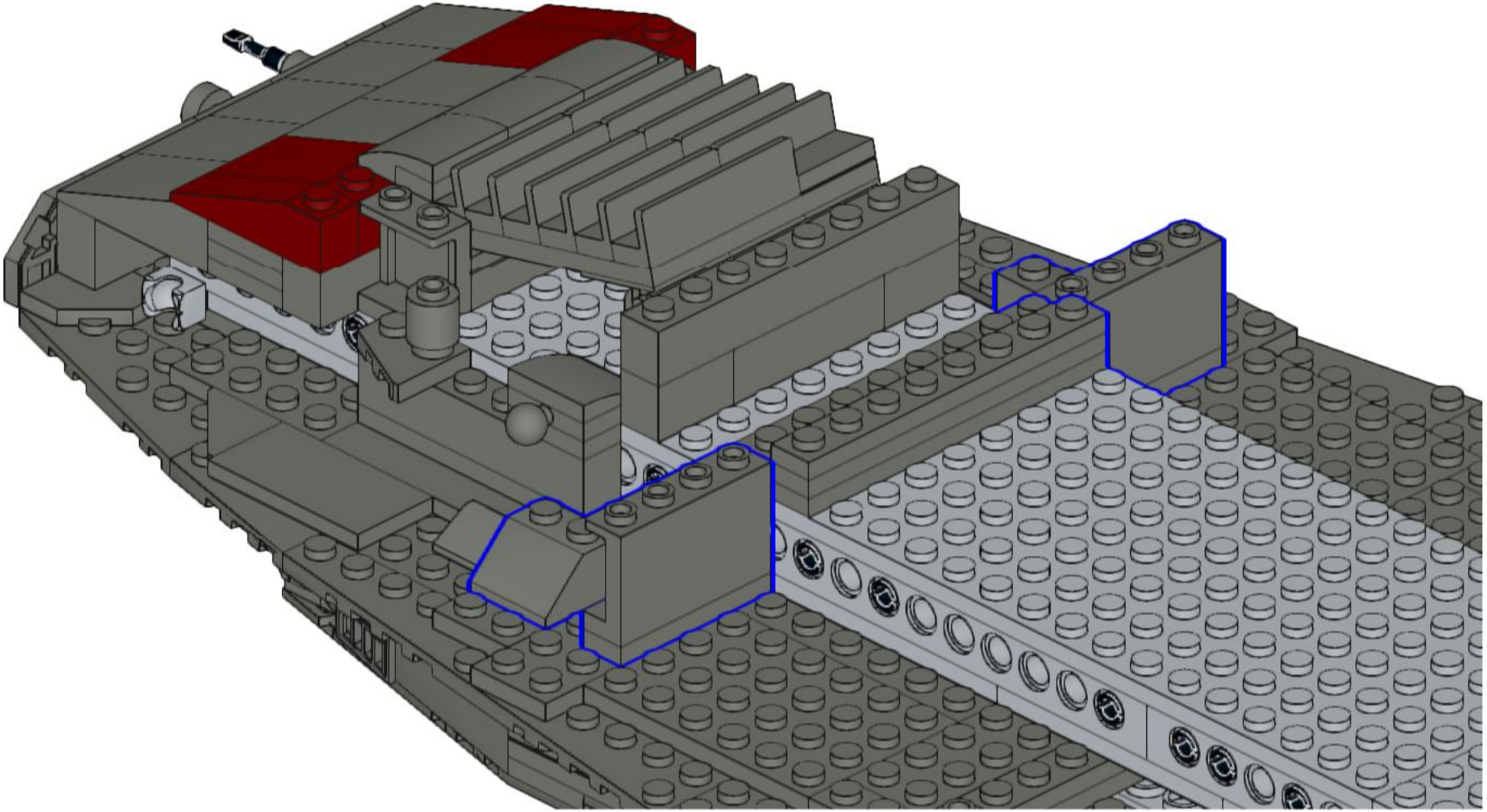

306

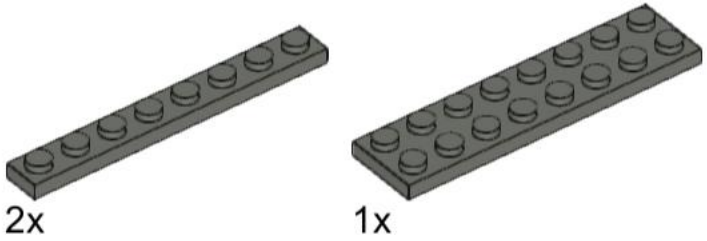

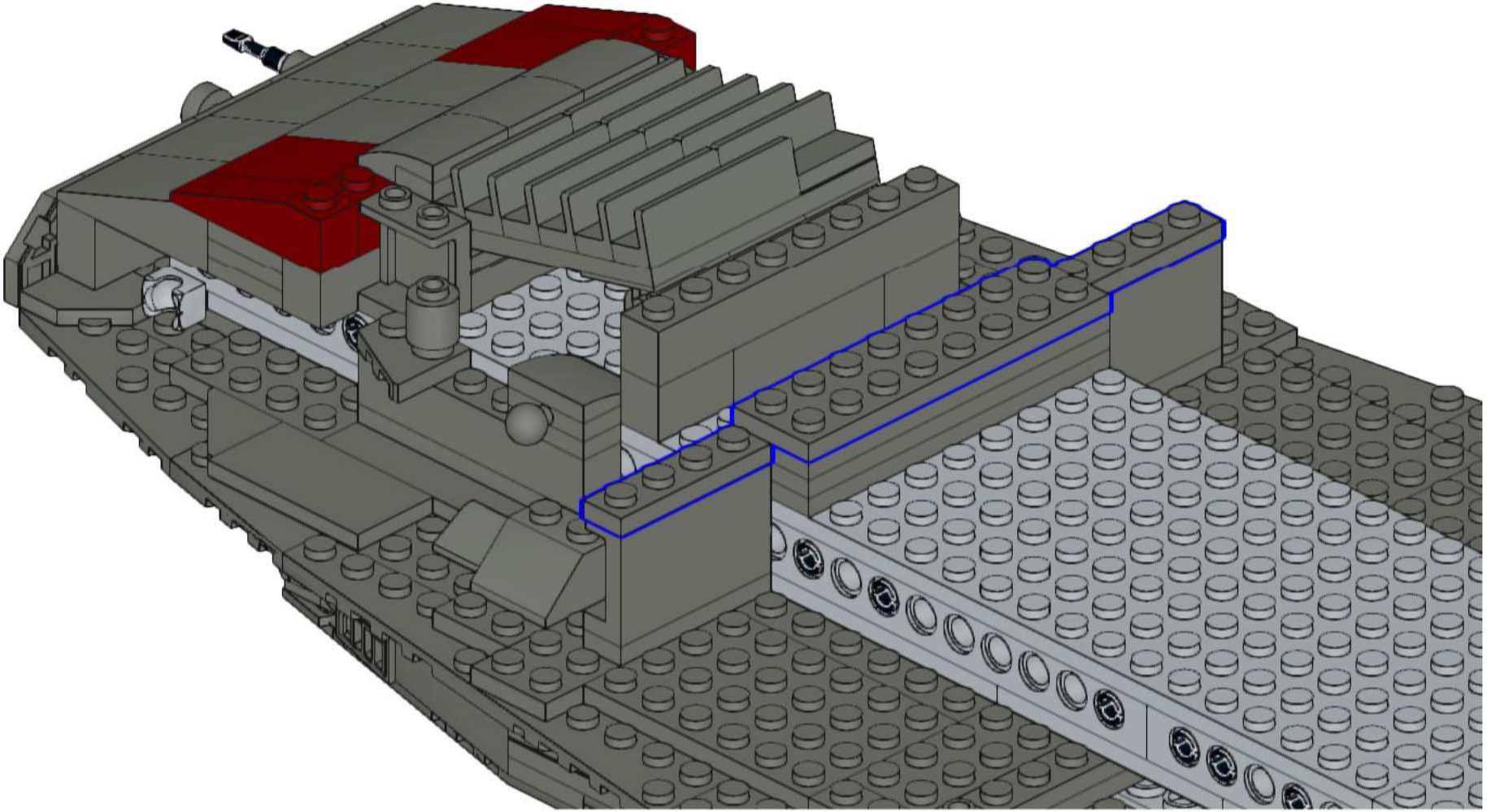

307

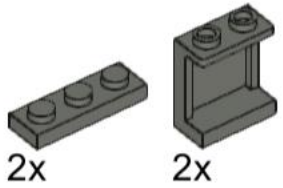

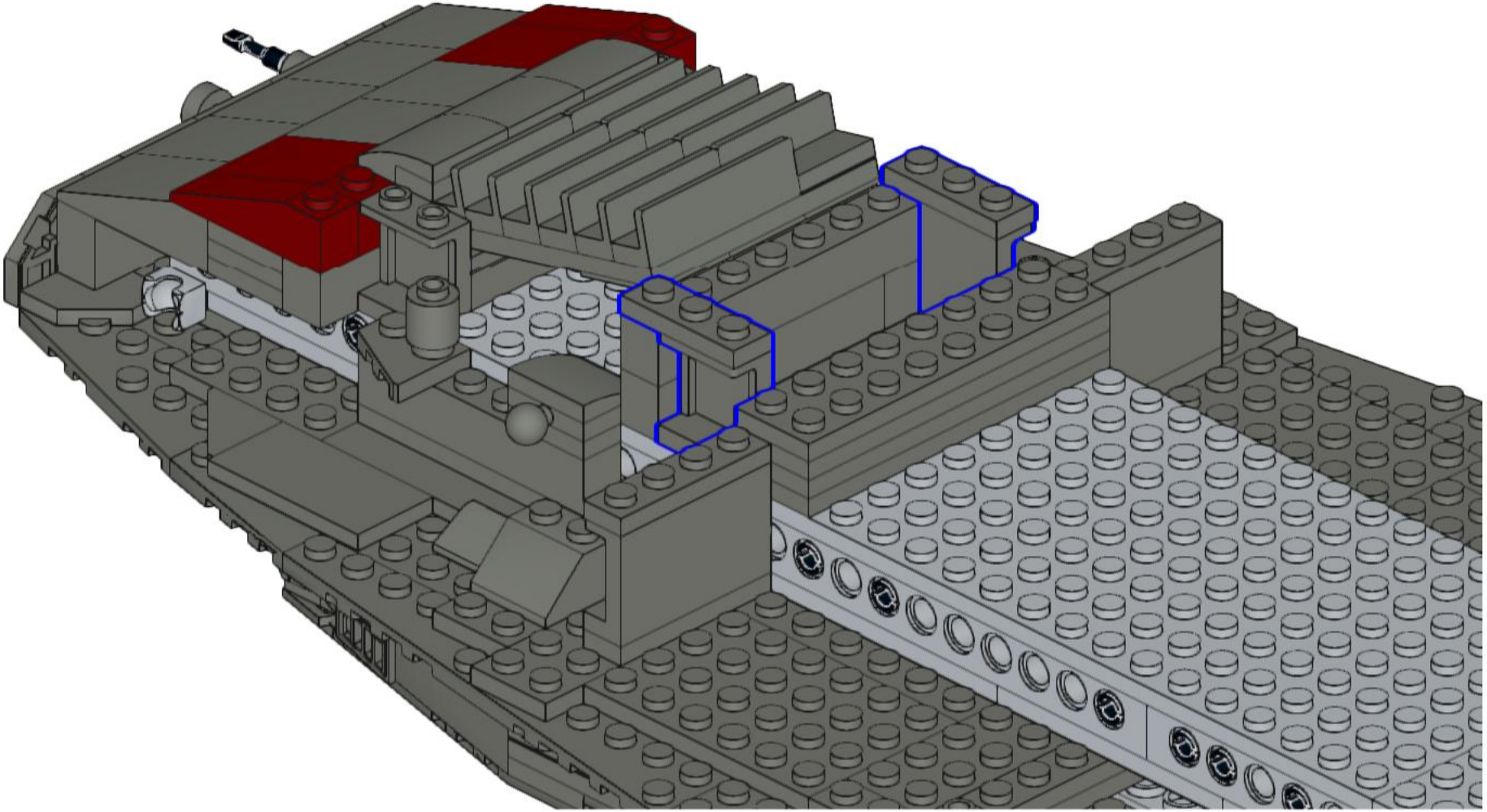

308

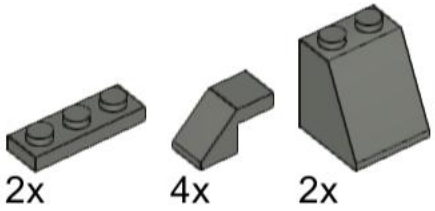

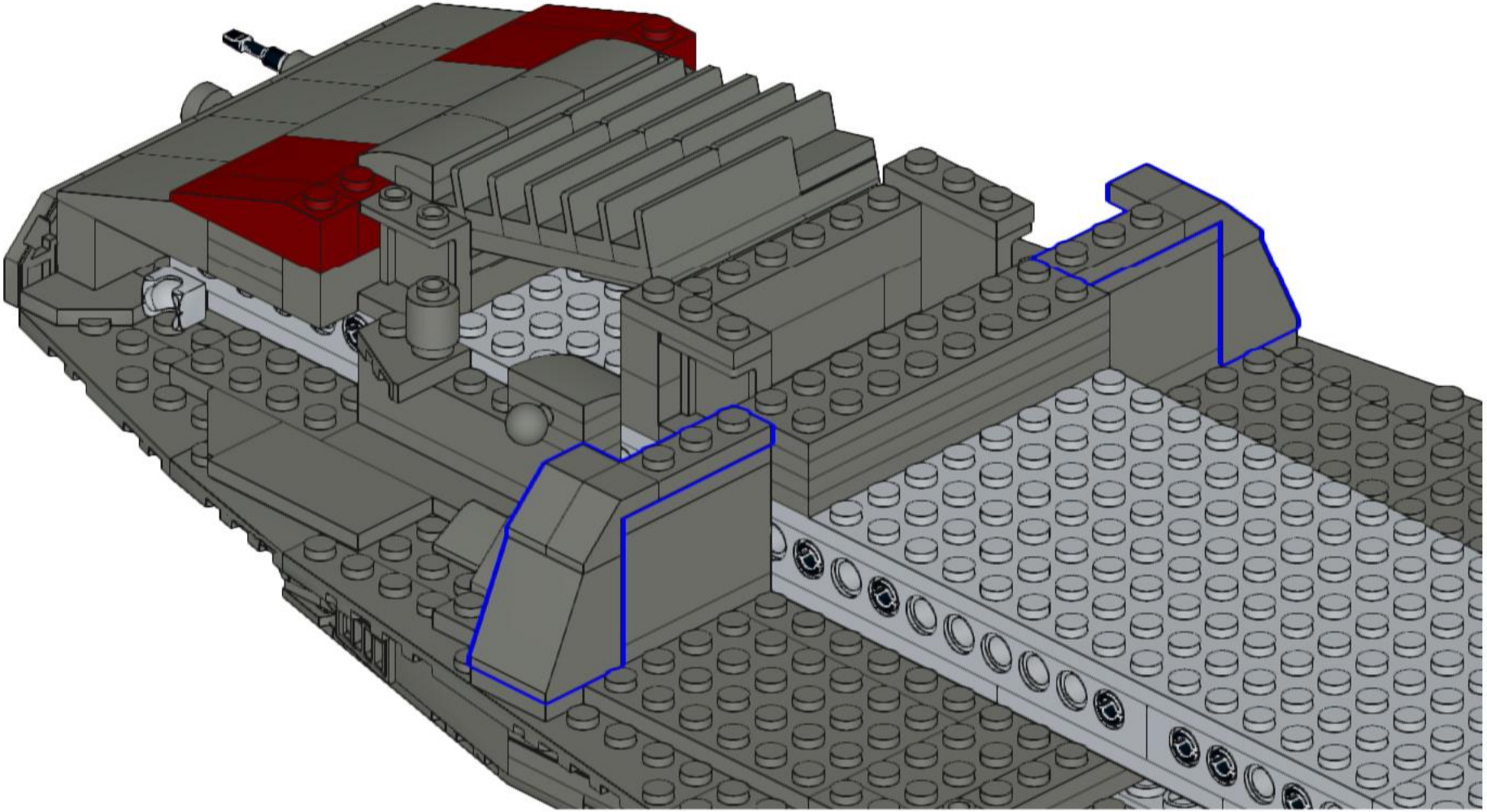

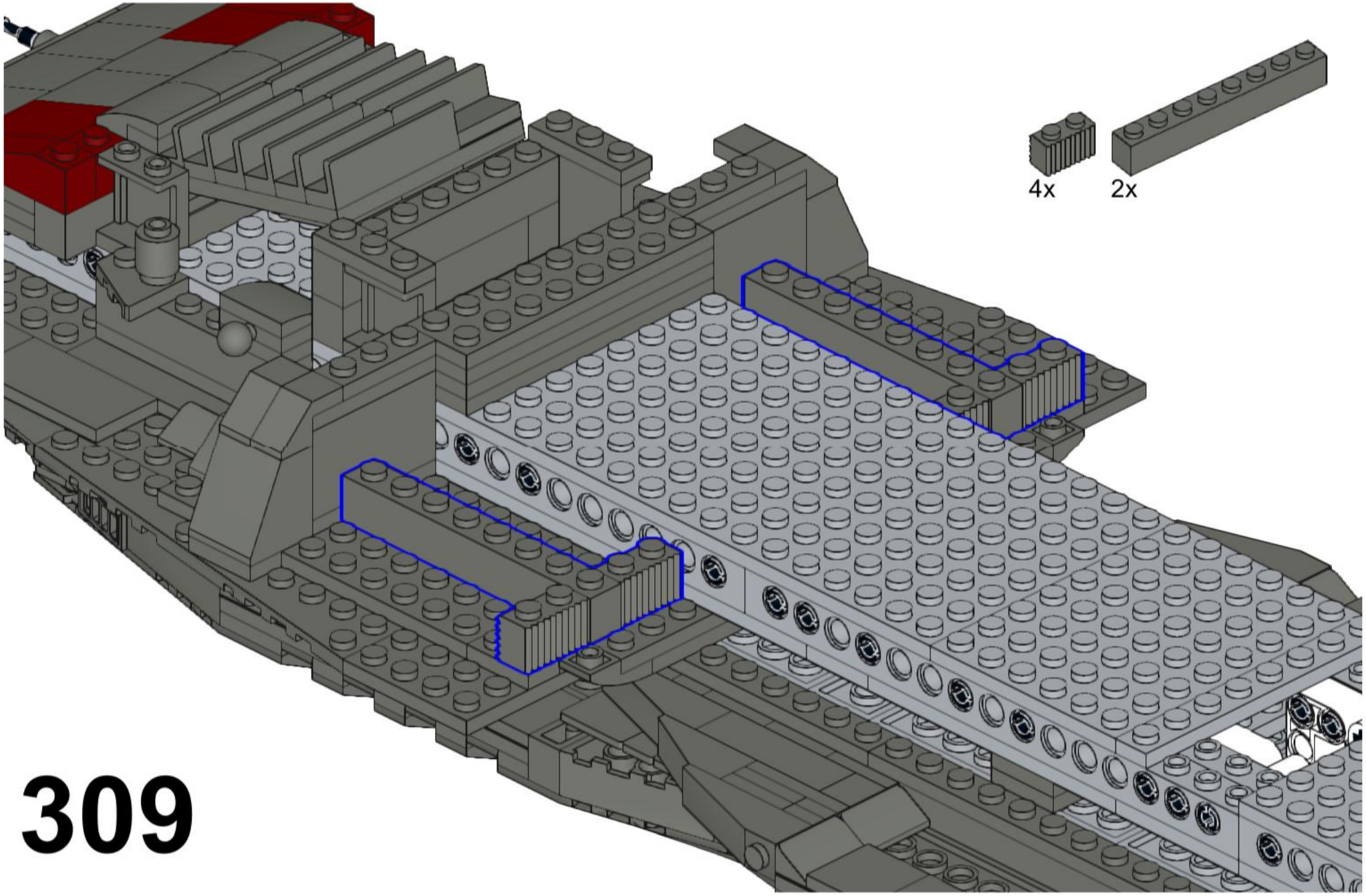

309

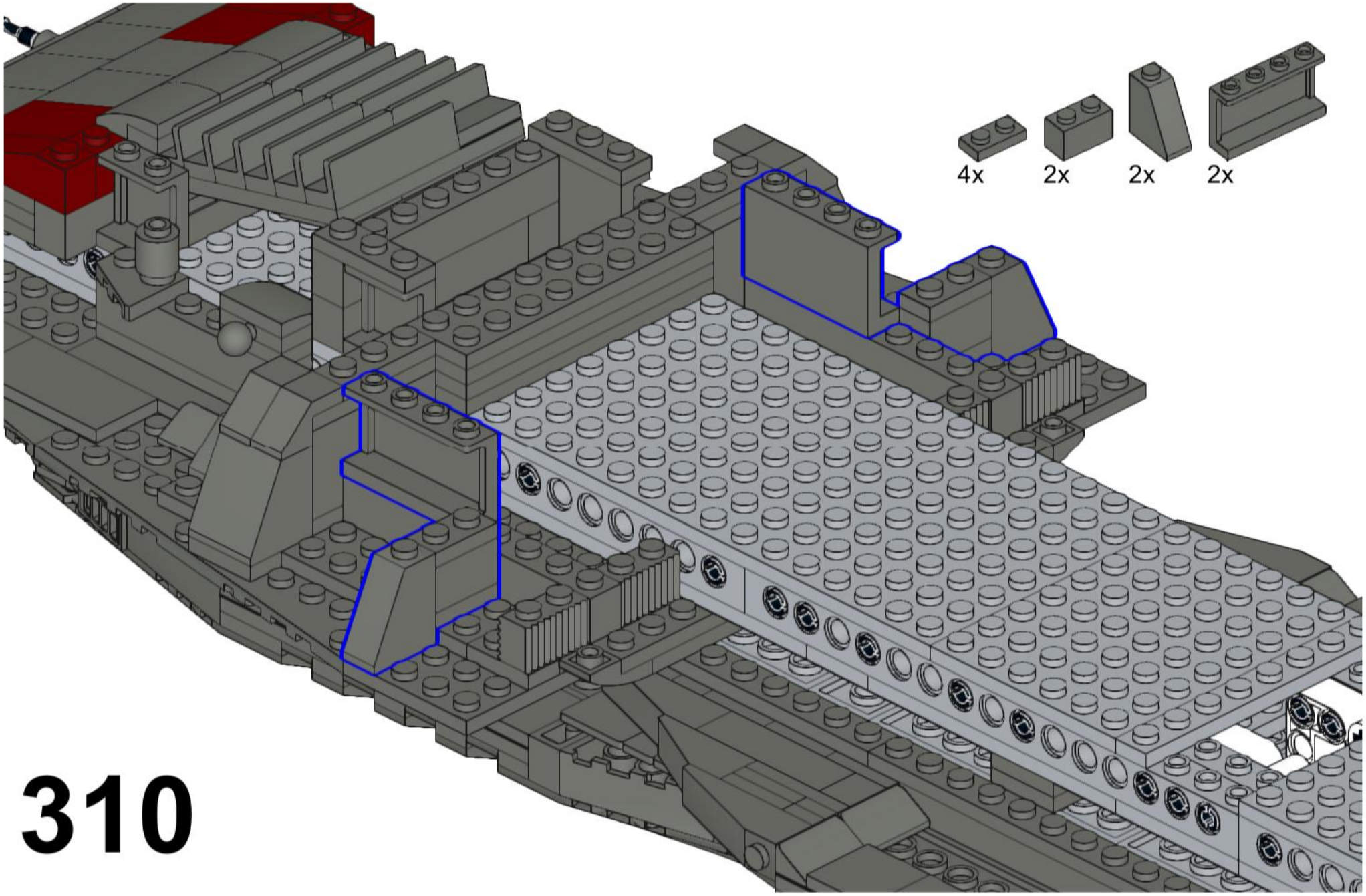

310

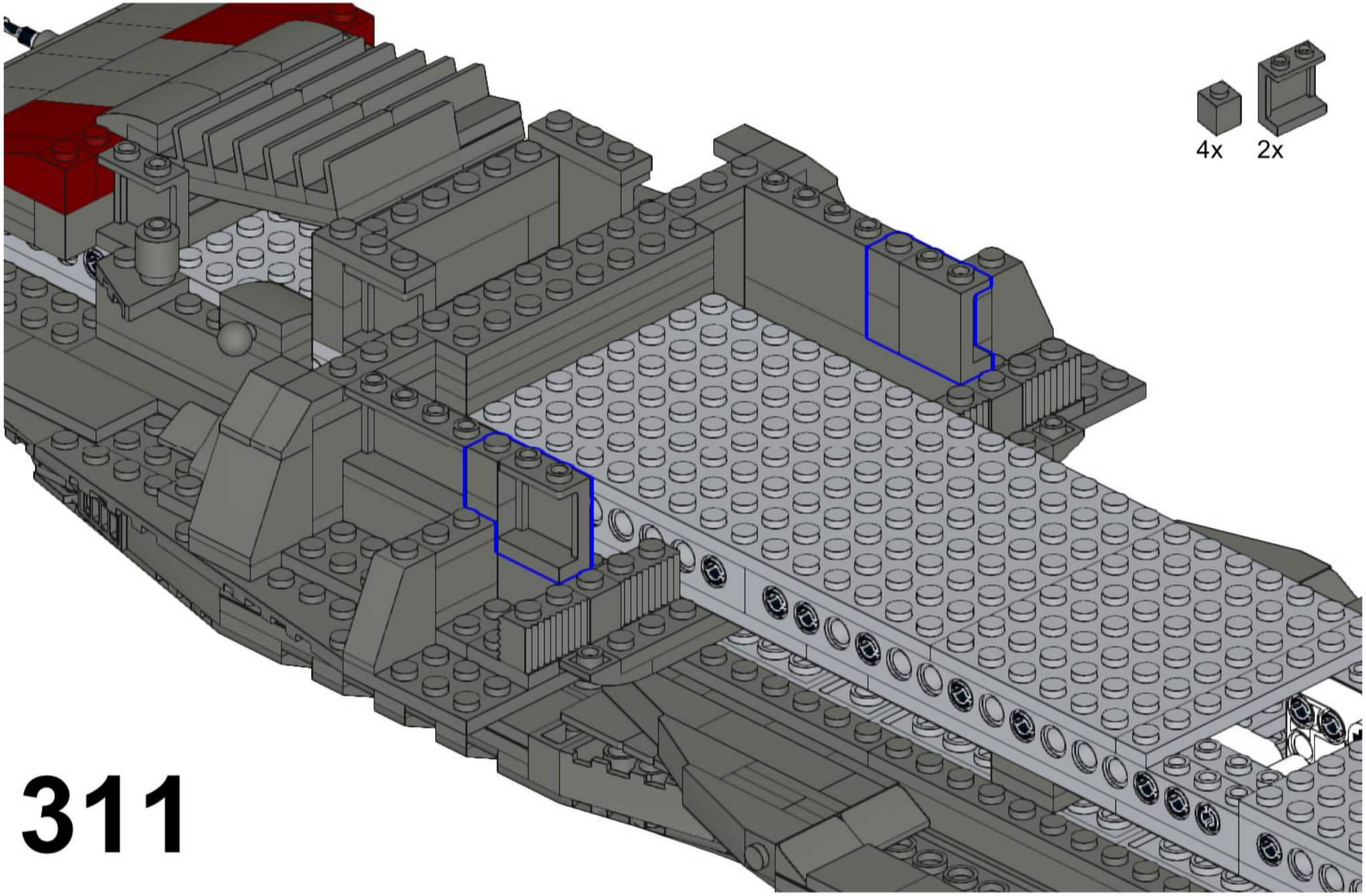

311

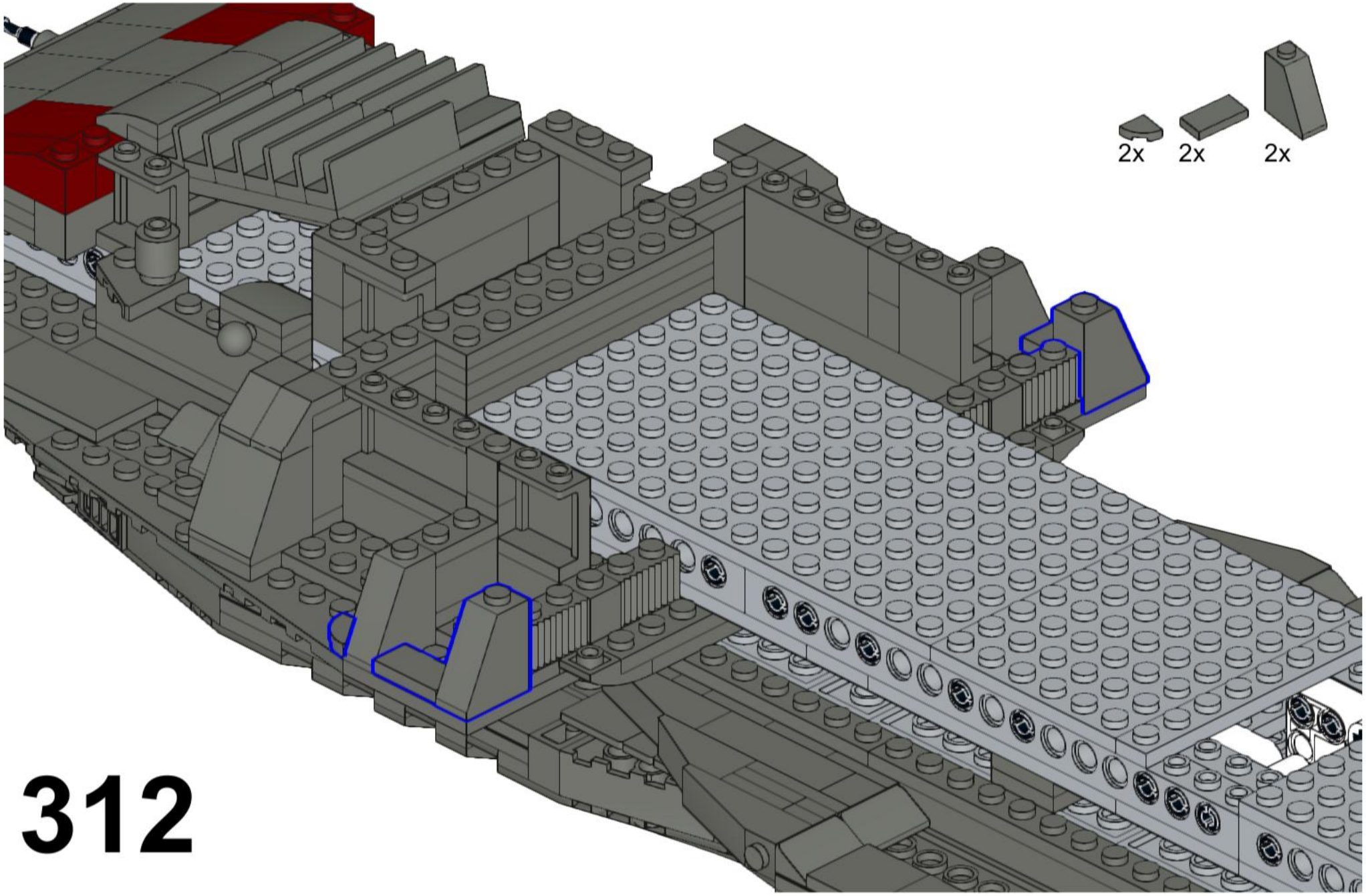
2x
2x
2x

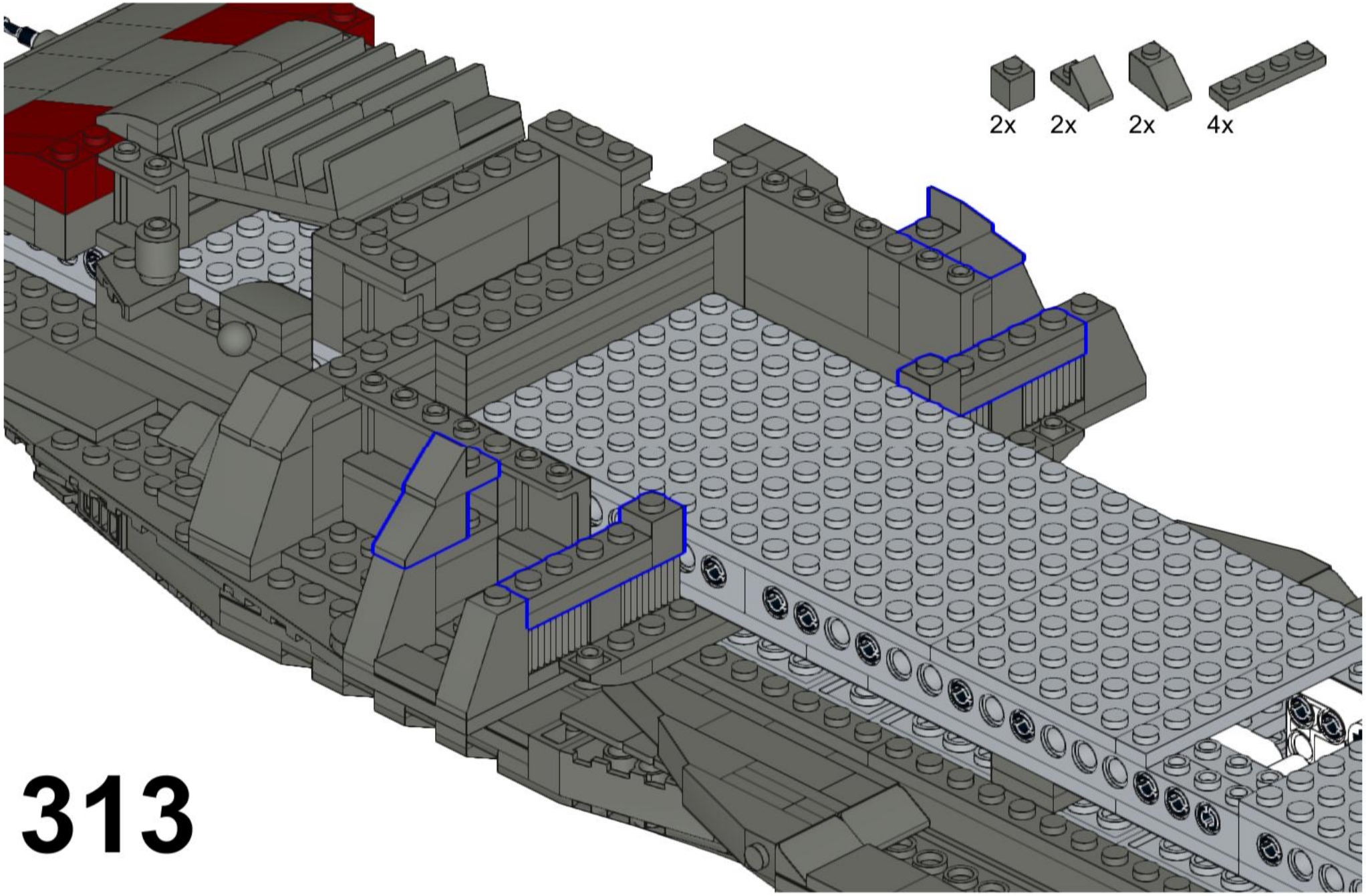

313

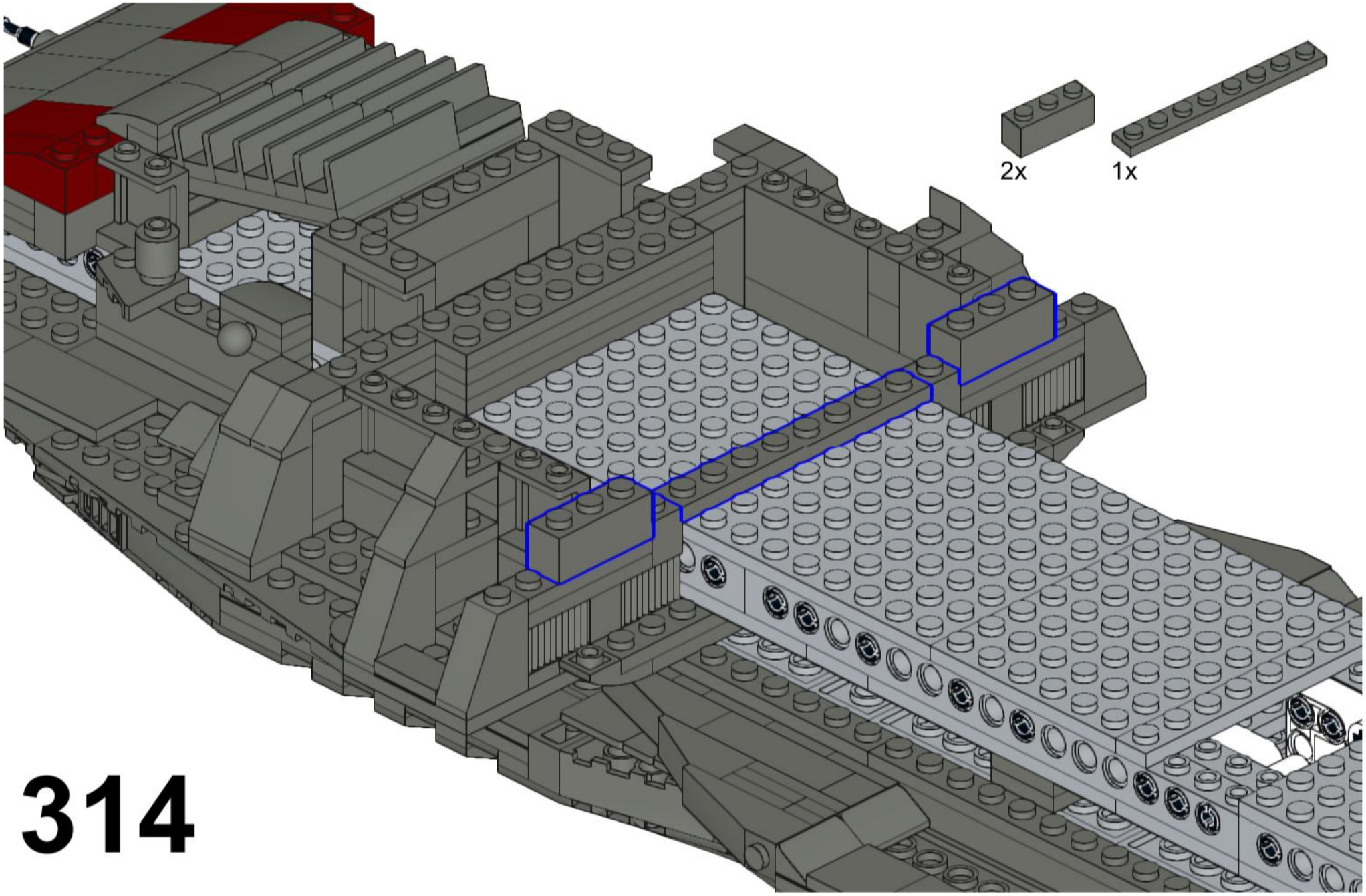

314

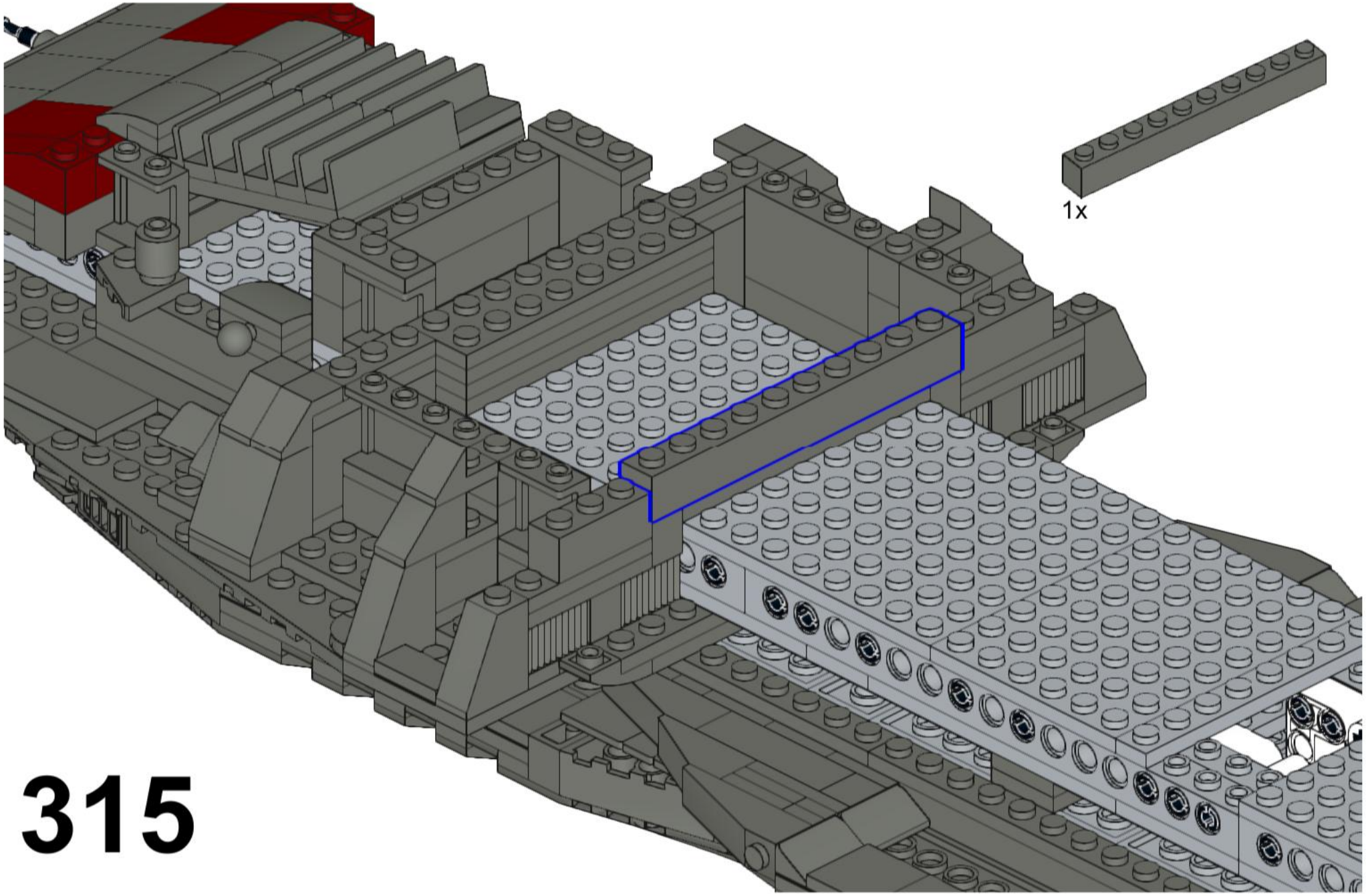
1x

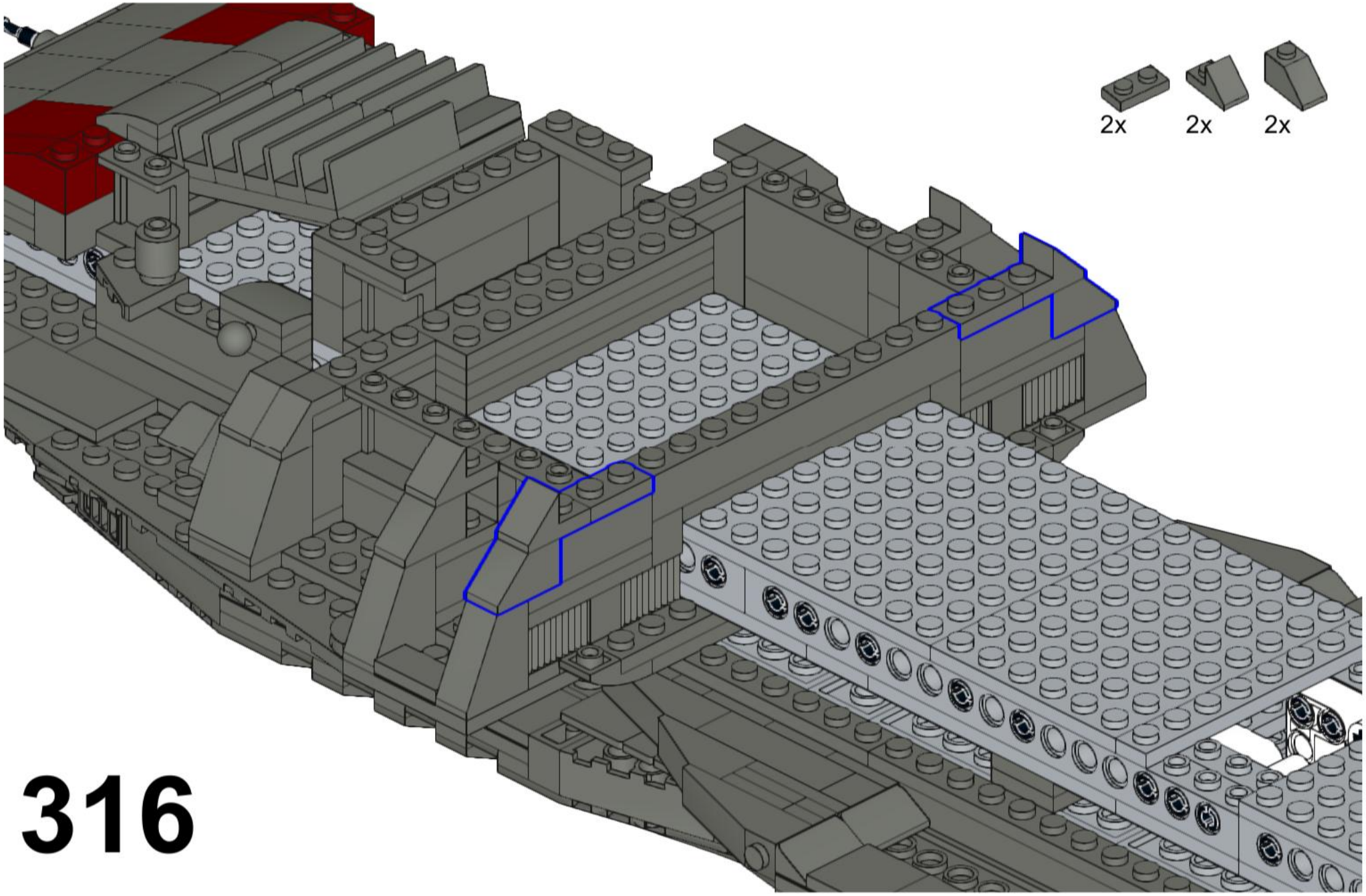

316

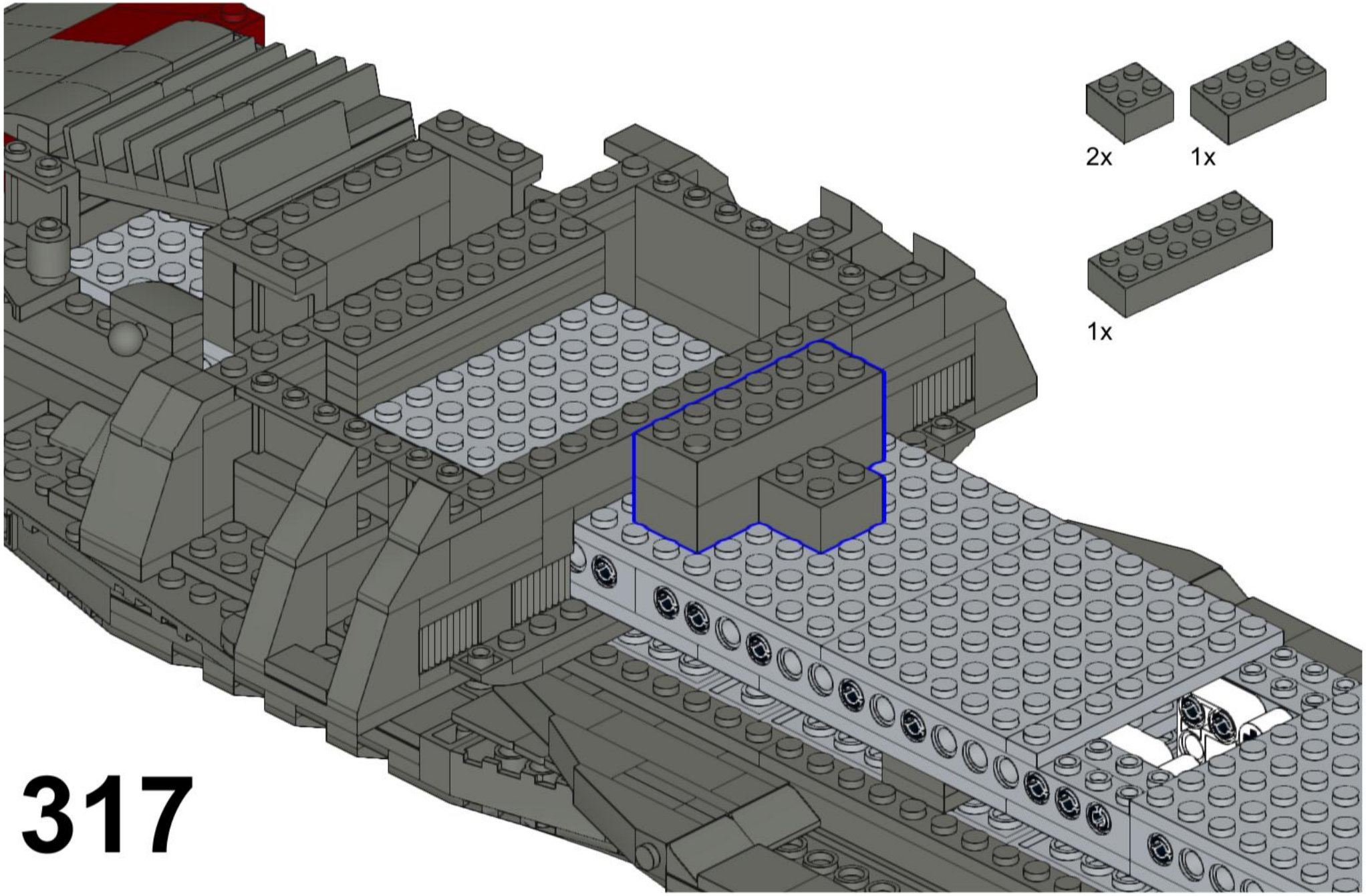

317

318

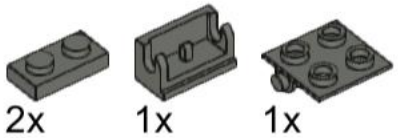

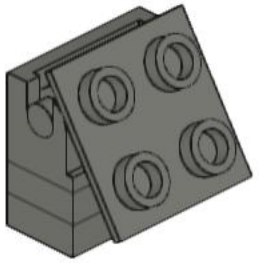

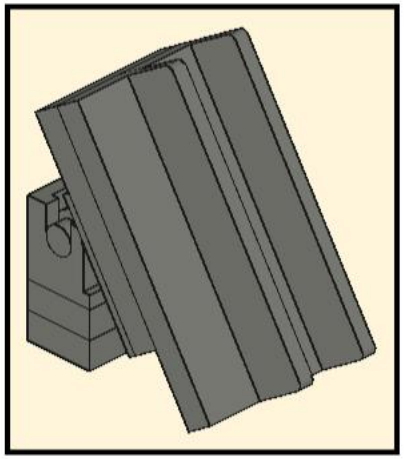

319

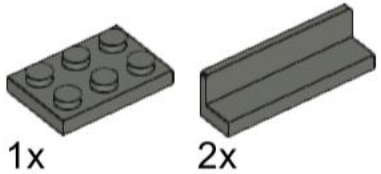

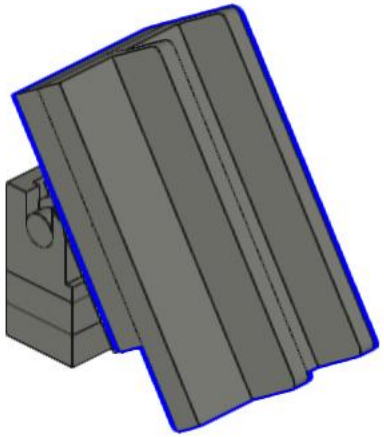

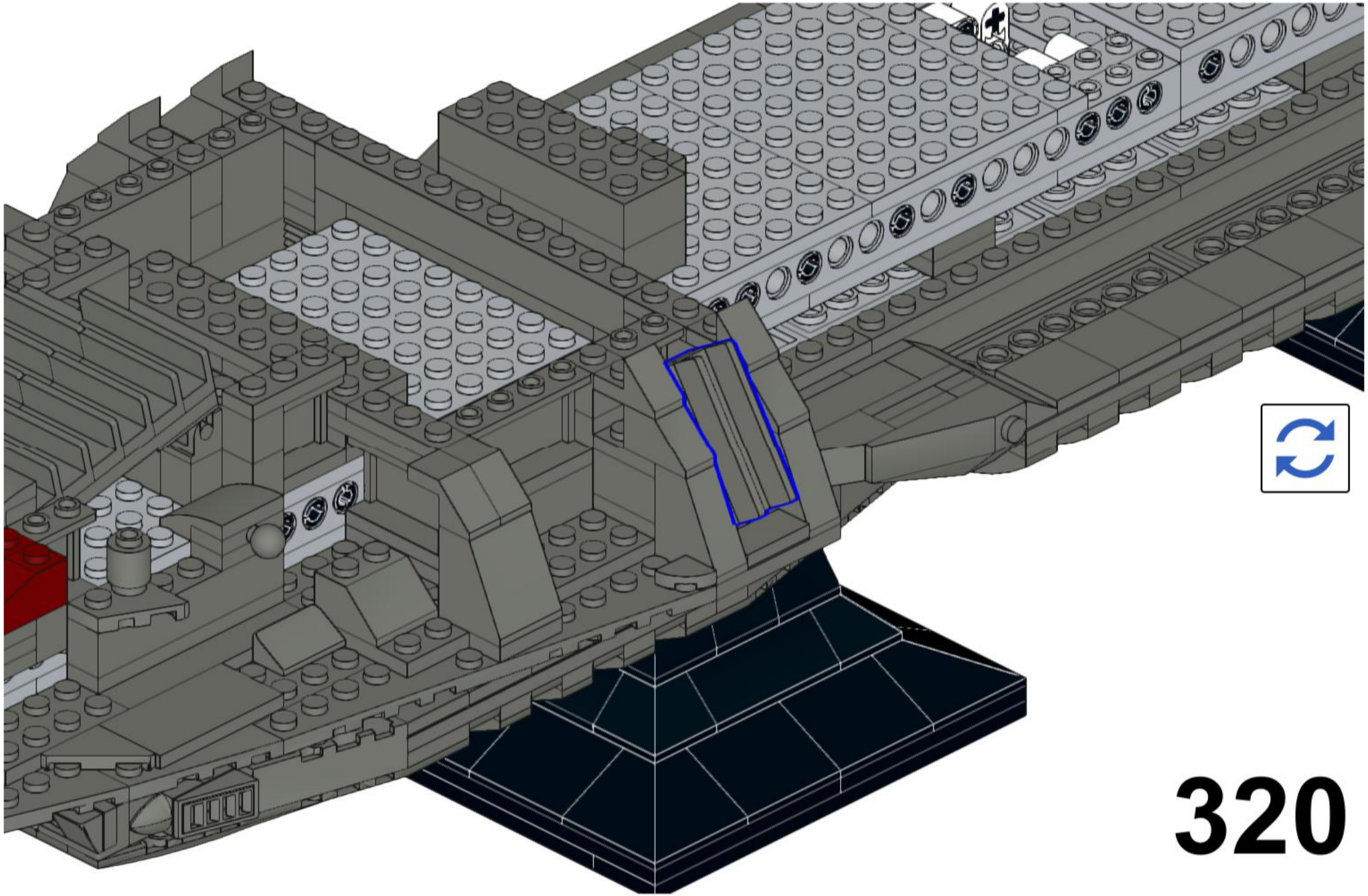

321

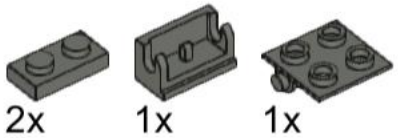

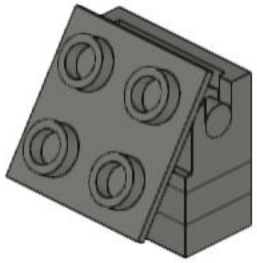

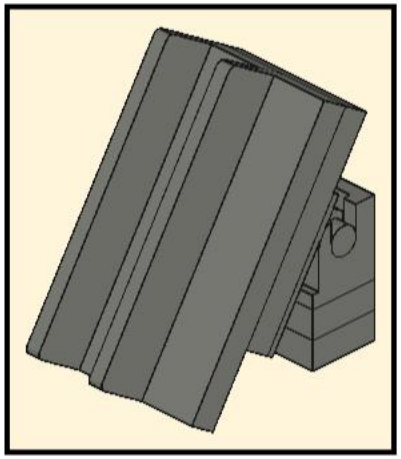

322

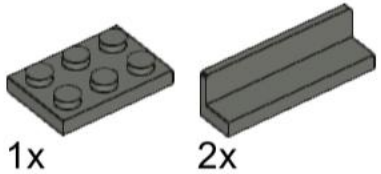

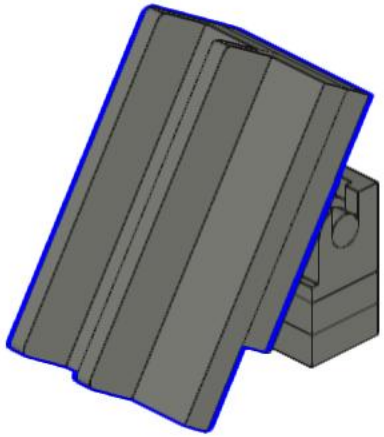

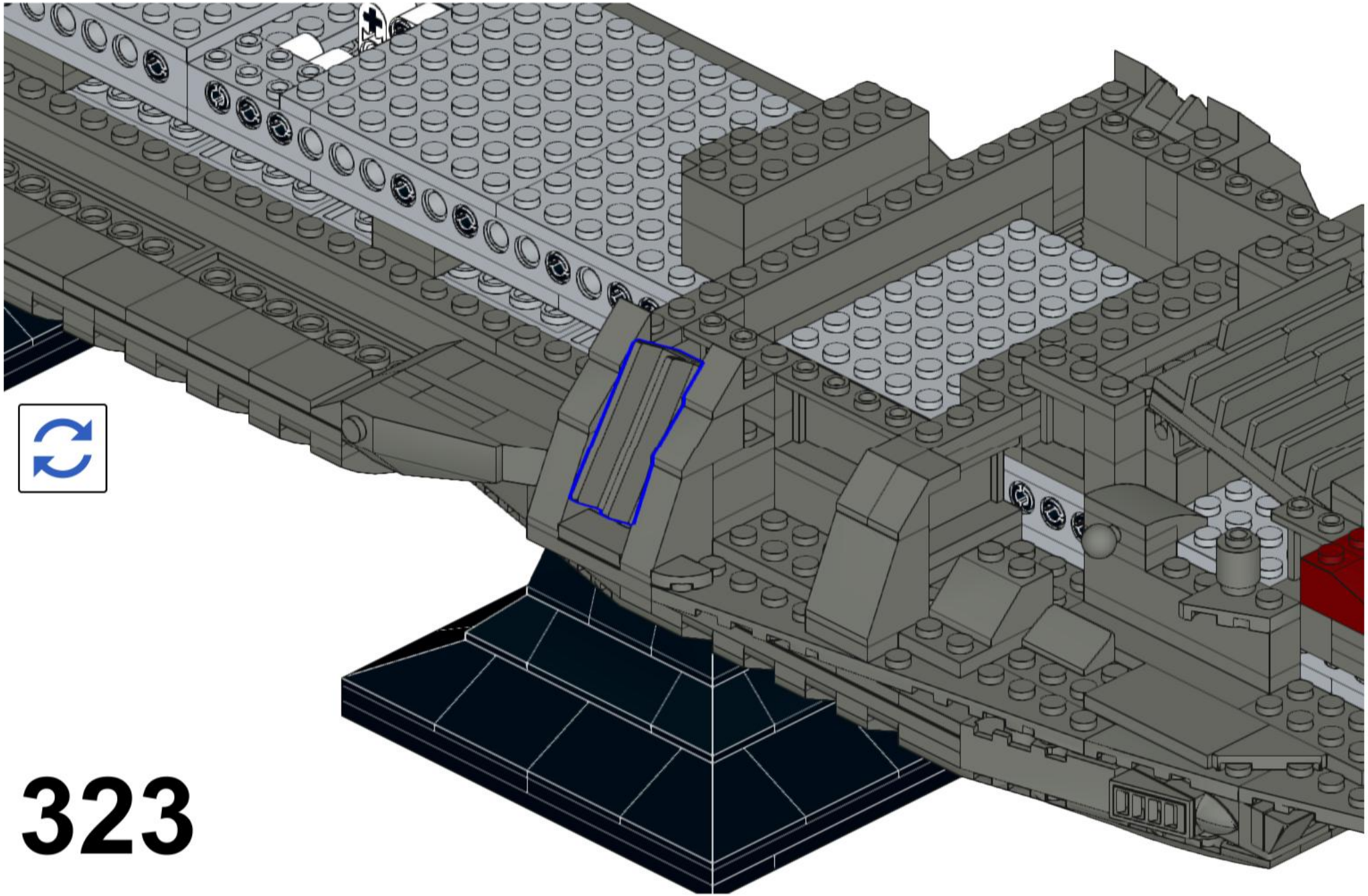

324

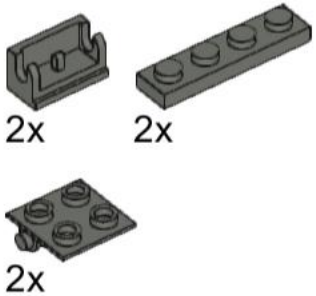

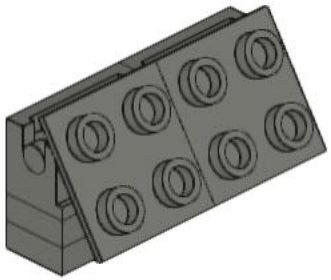

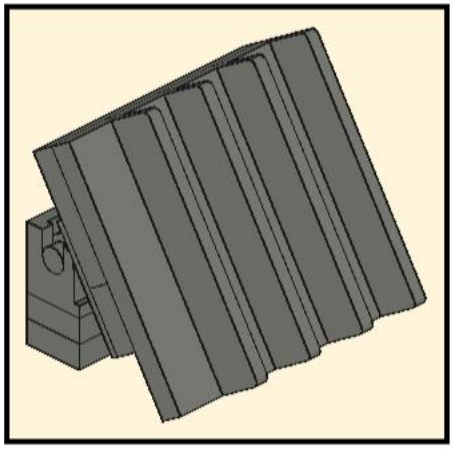

325

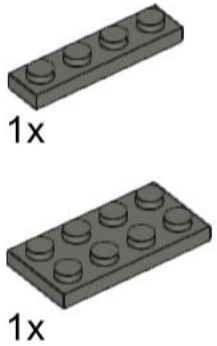

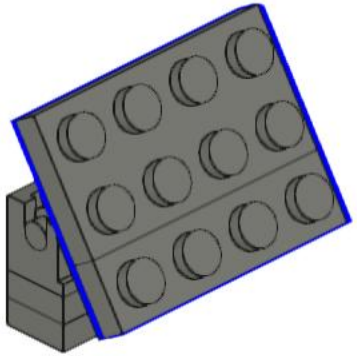

326

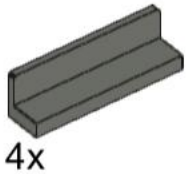

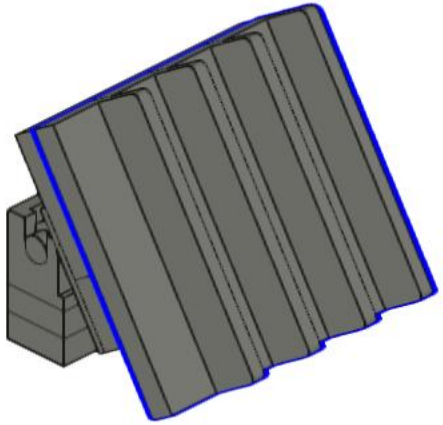

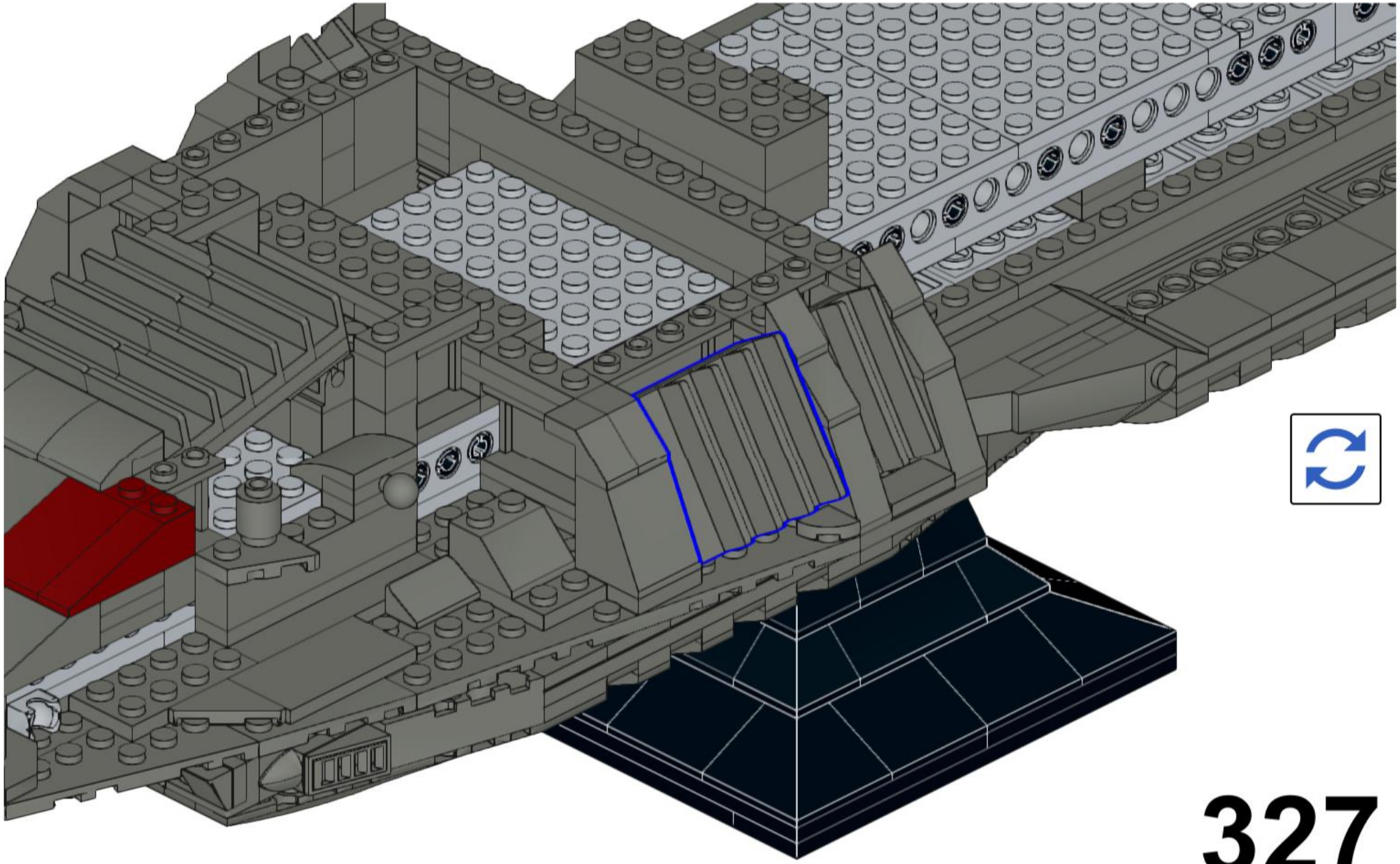

328

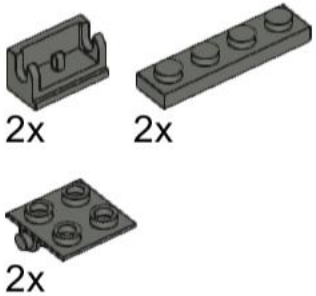

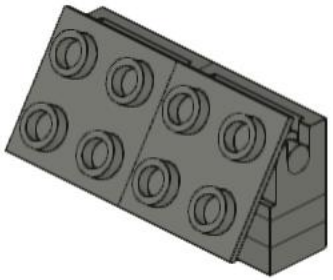

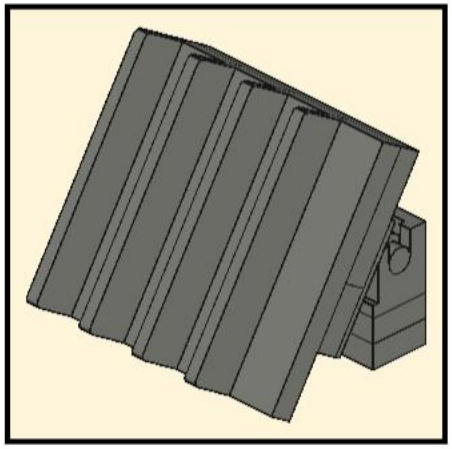

329

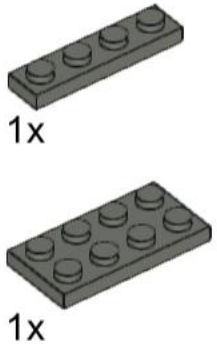

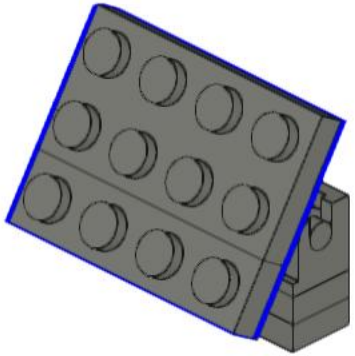

330

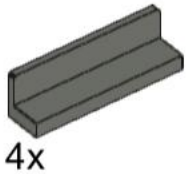

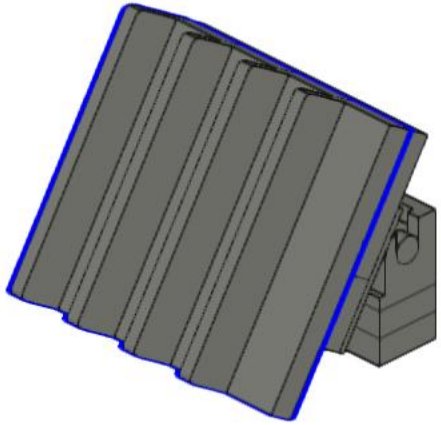

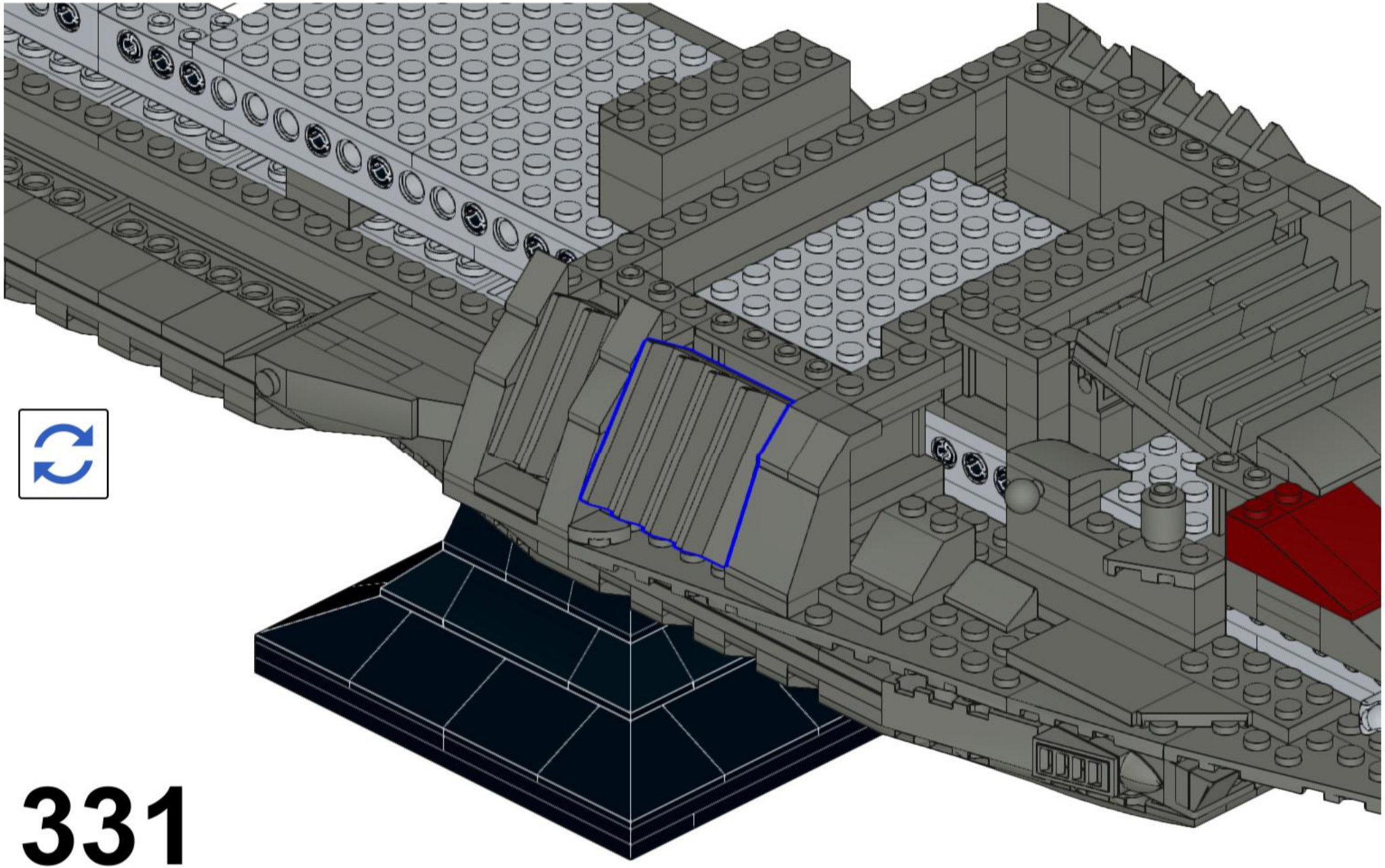

332

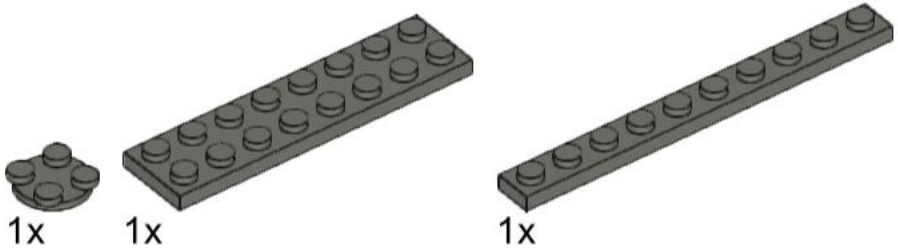

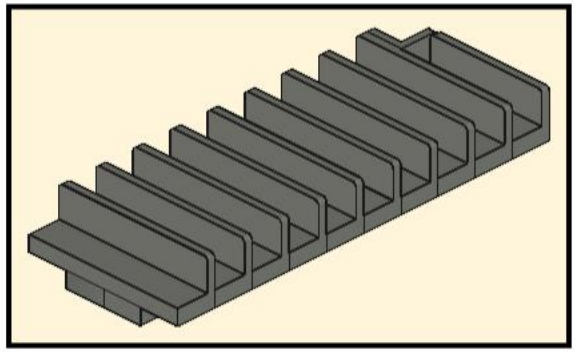

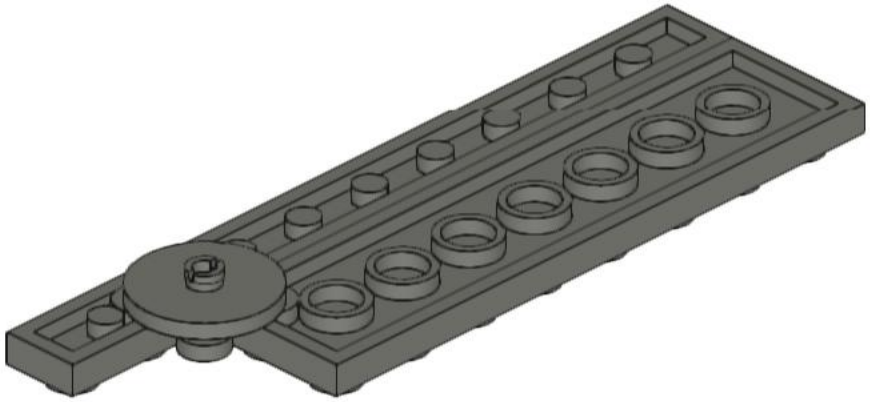

333

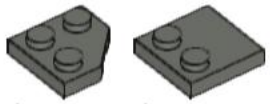

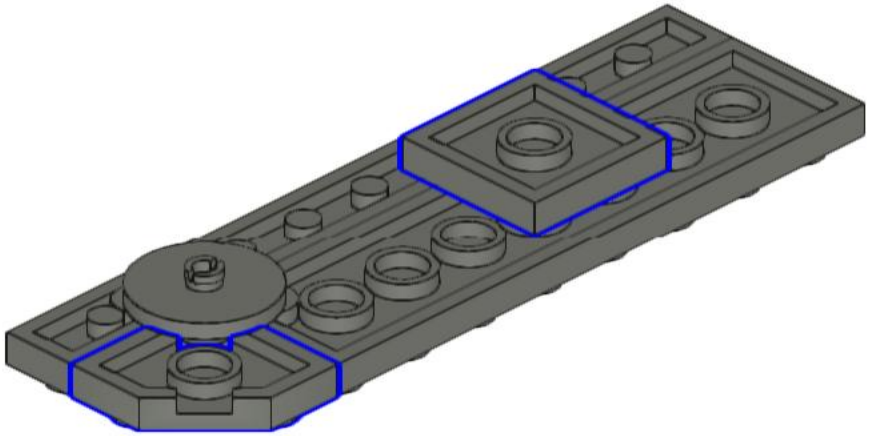

334

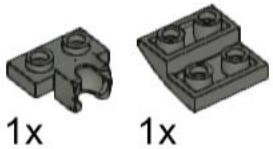

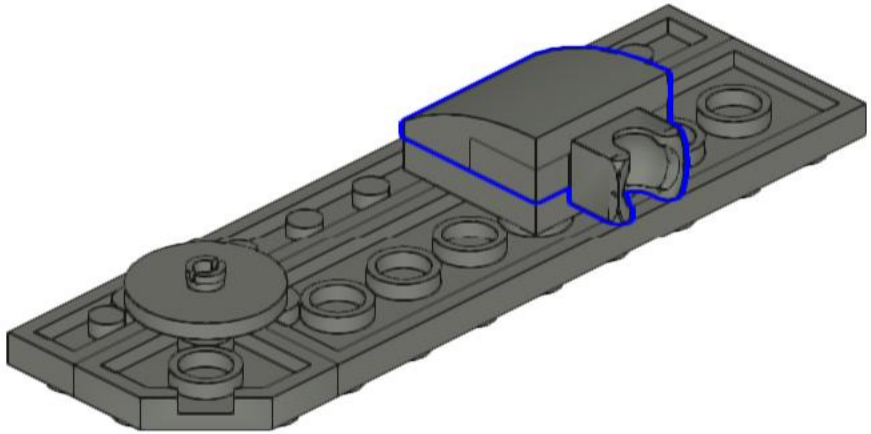

335

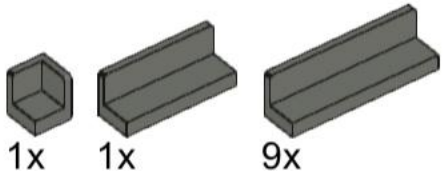

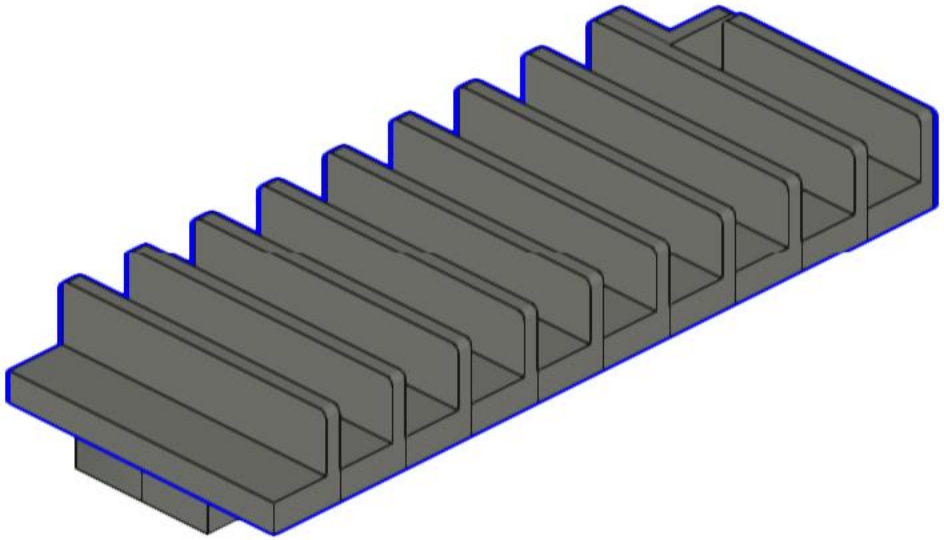

336

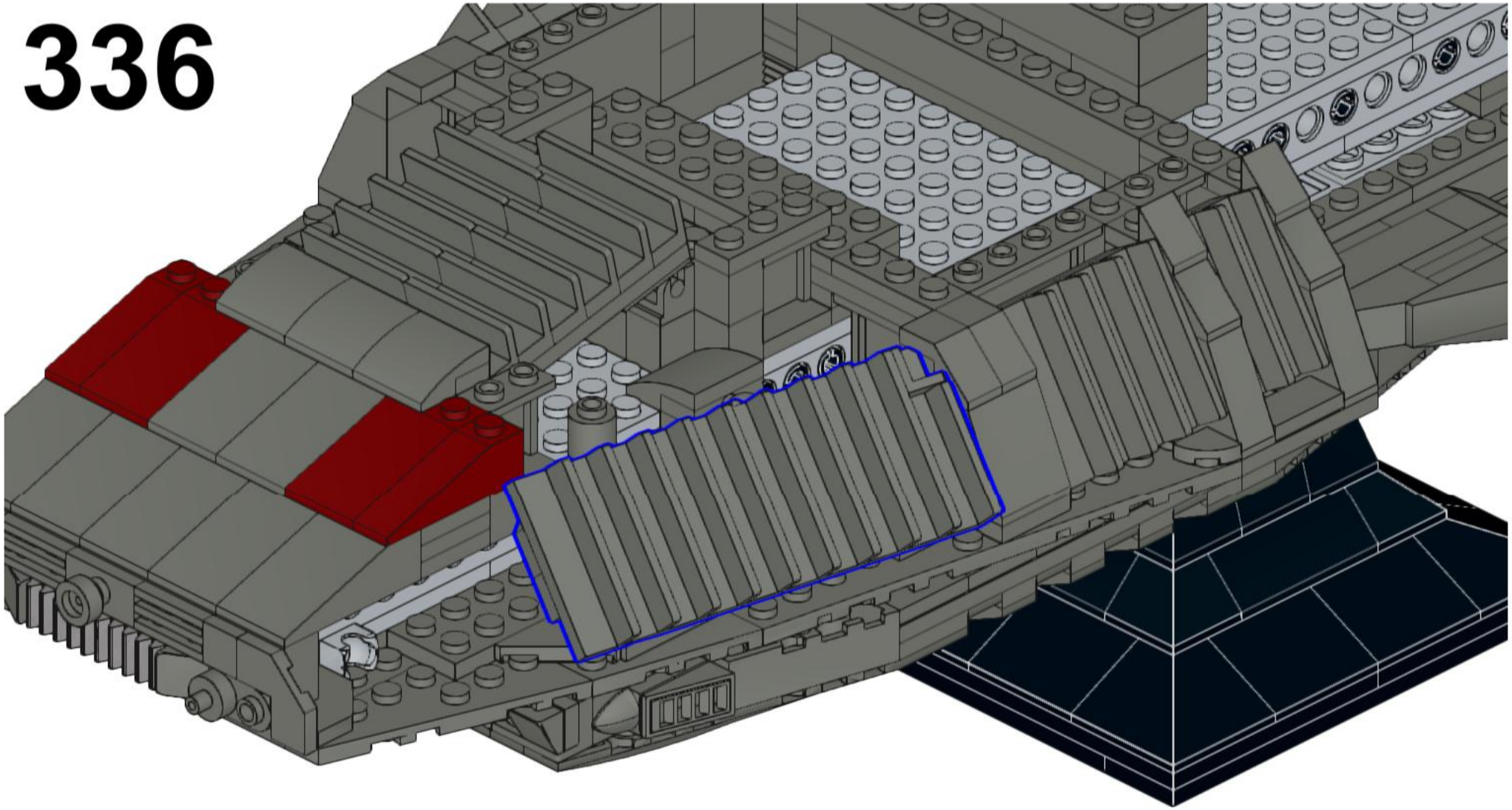

337

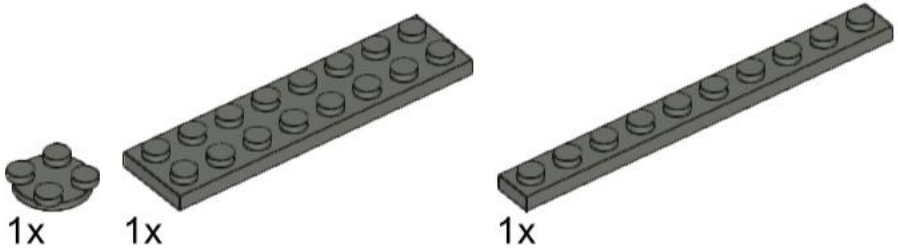

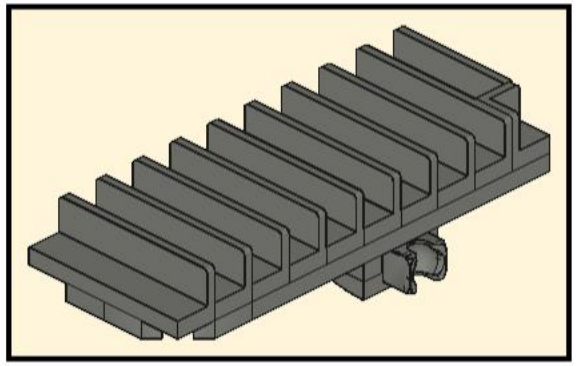

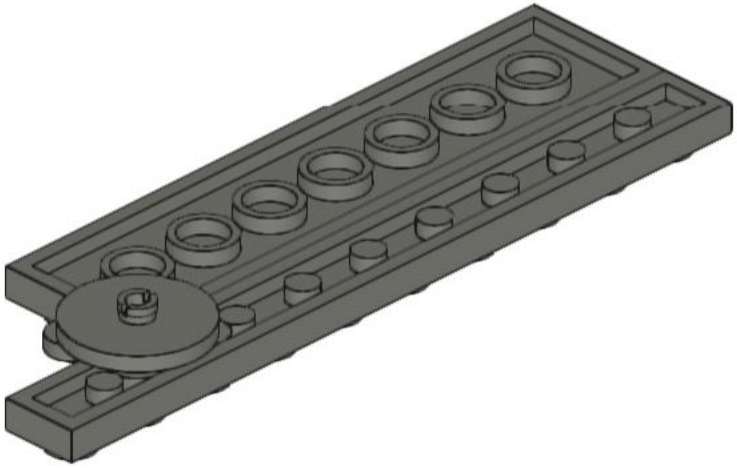

338

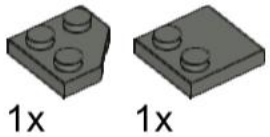

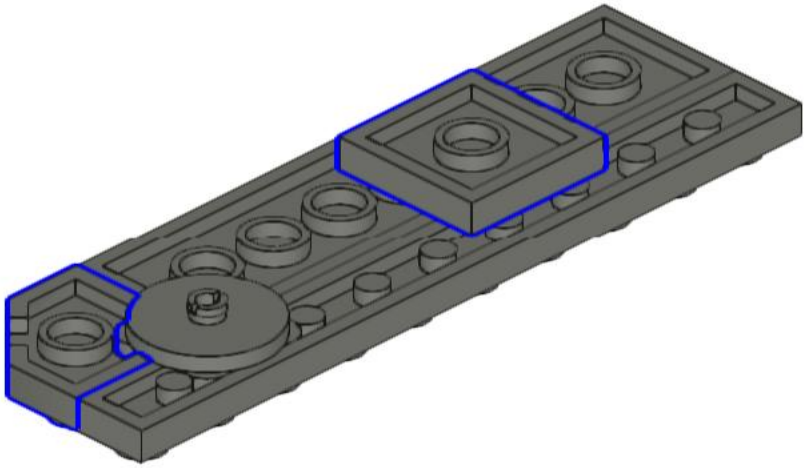

339

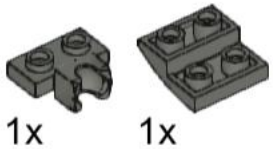

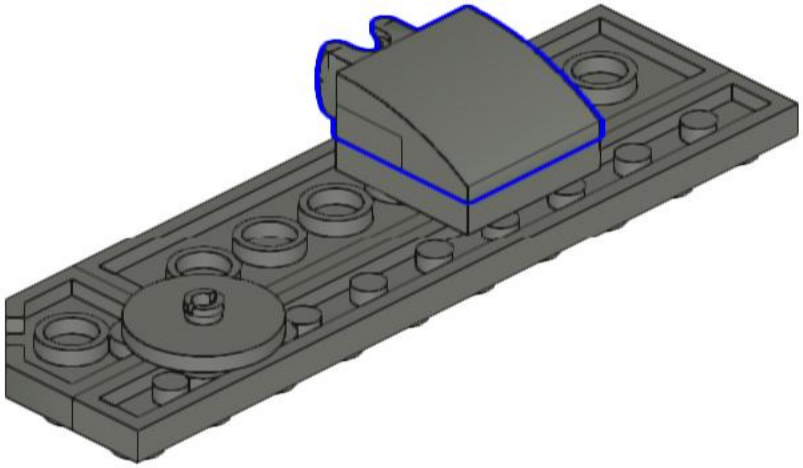

340

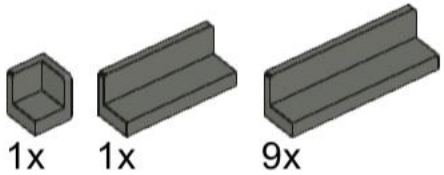

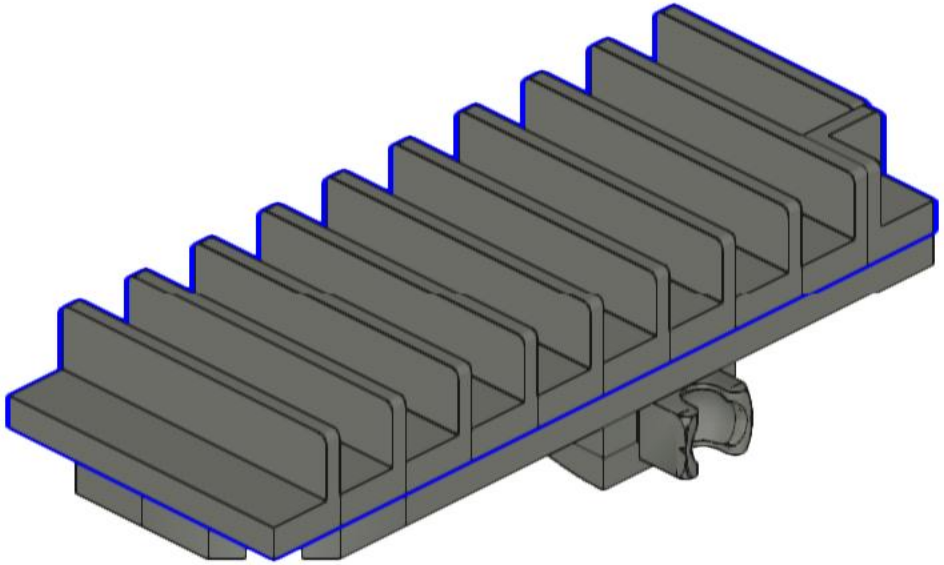

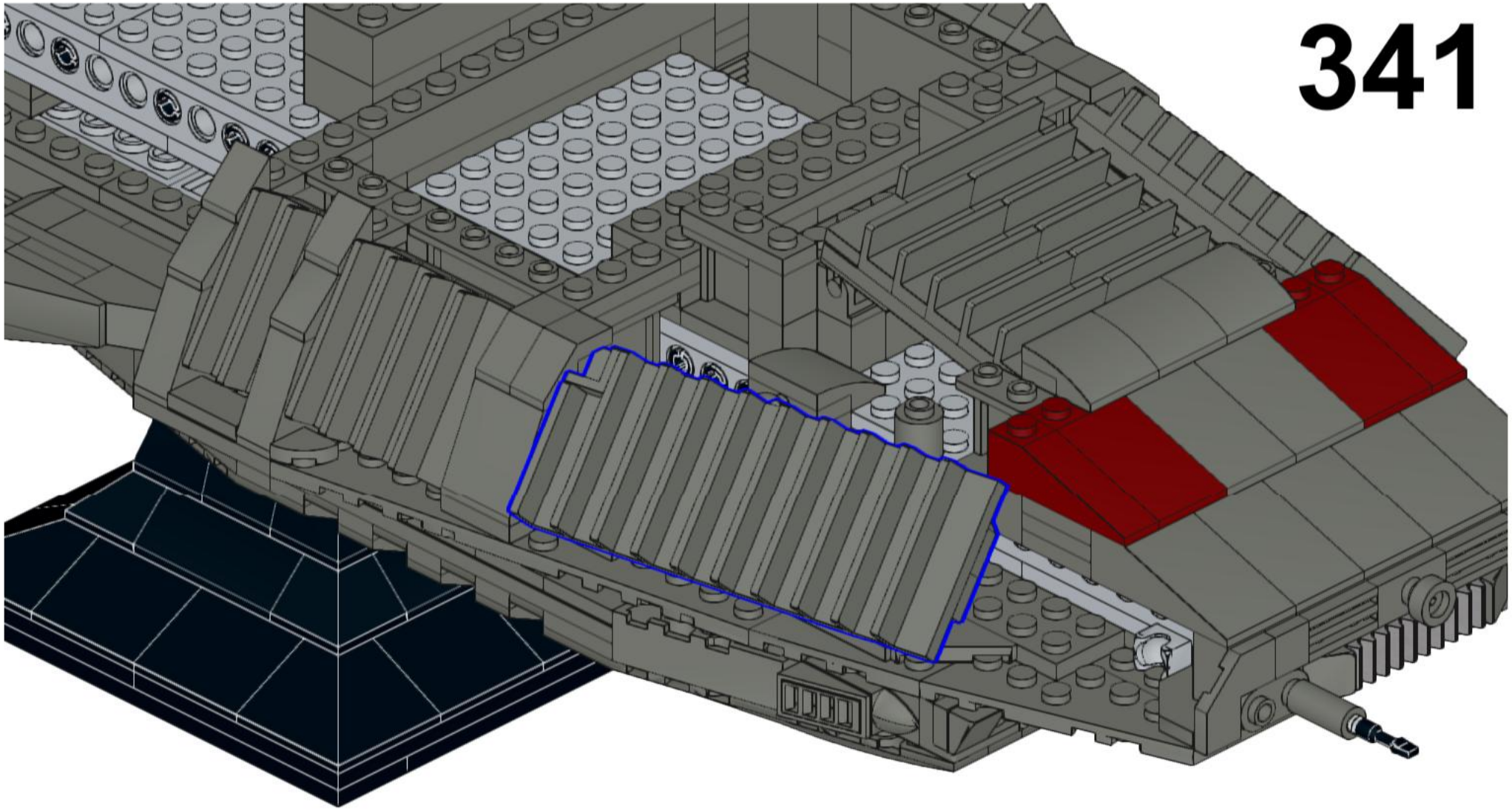
341

342

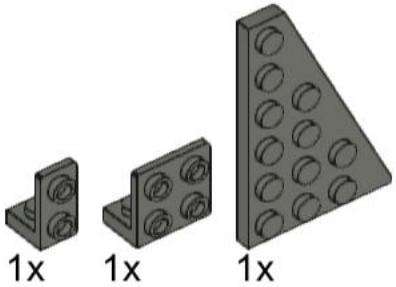

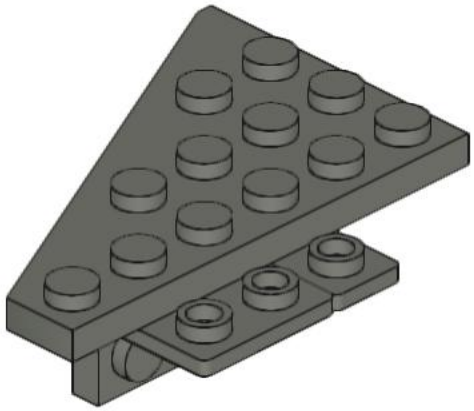

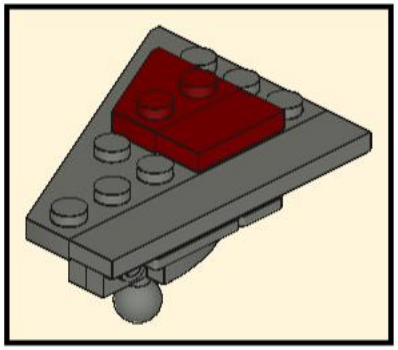

343

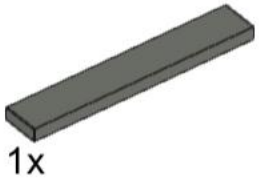

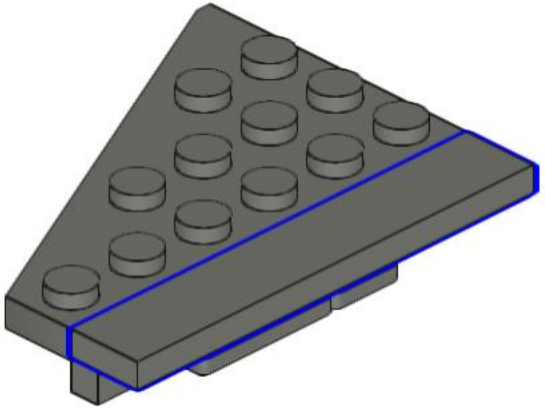

344

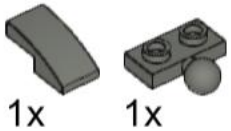

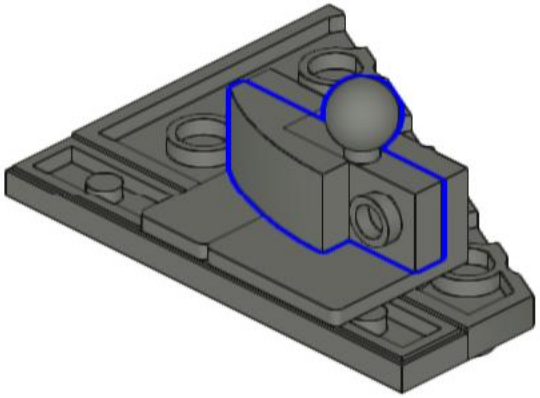

345

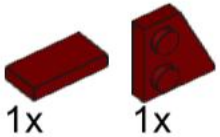

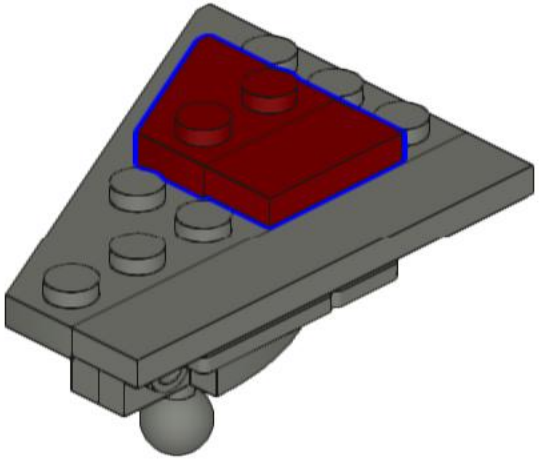

346

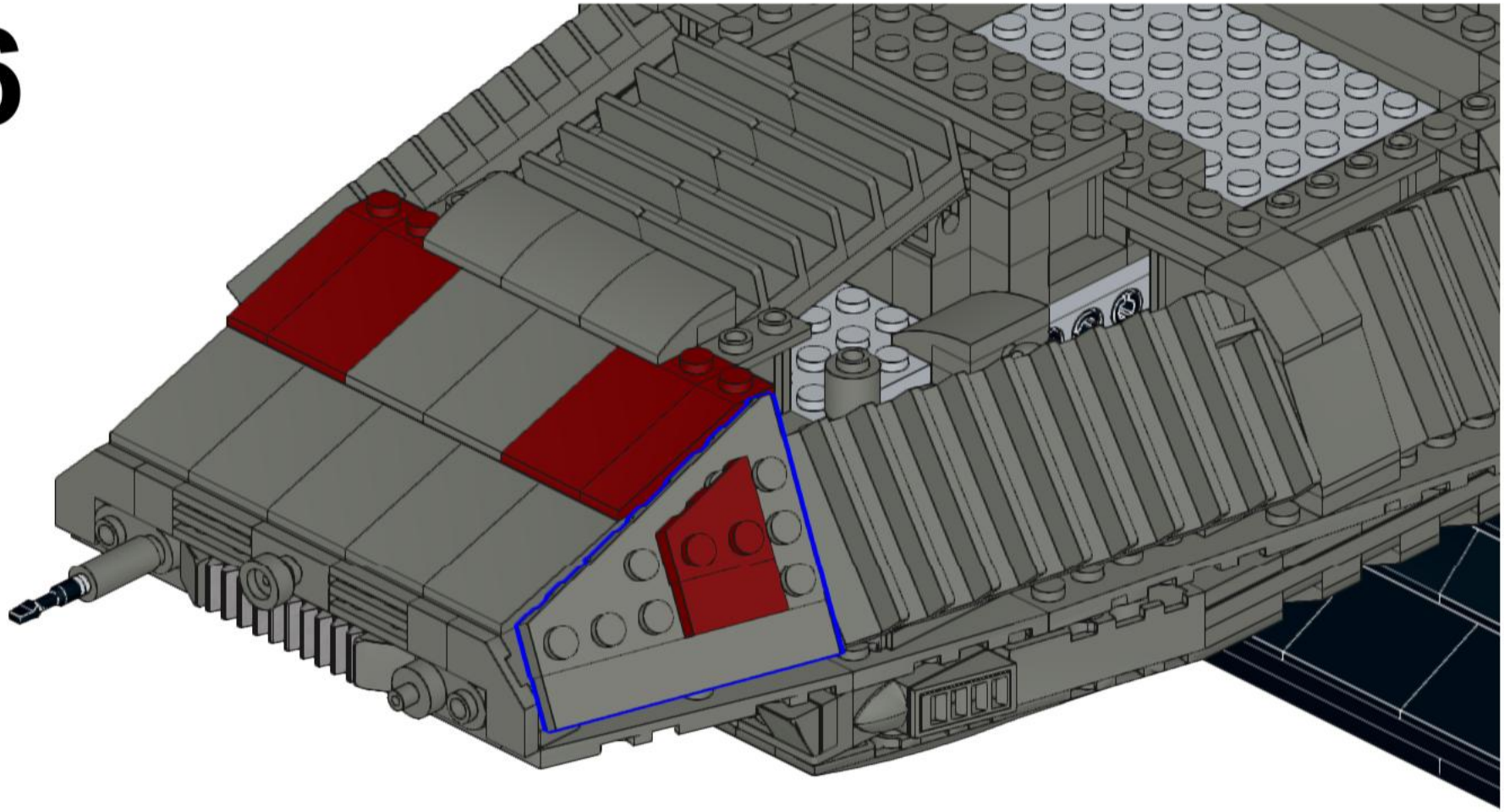

347

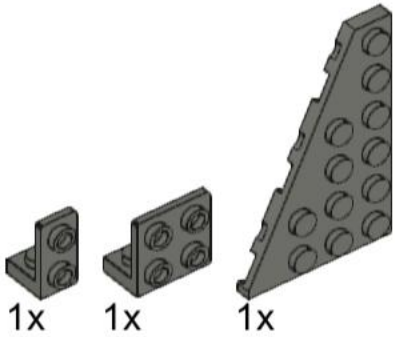

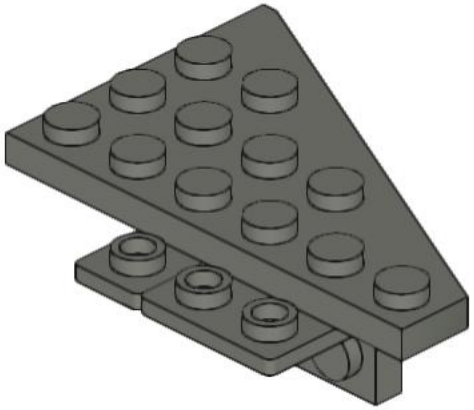

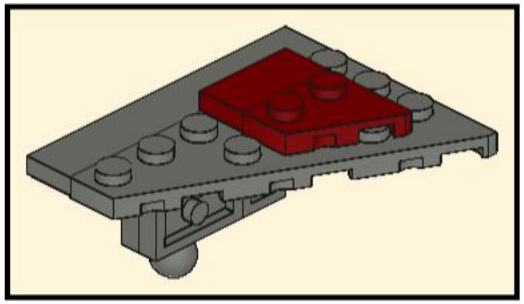

348

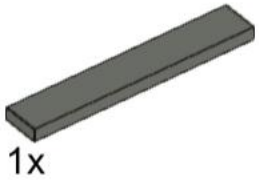

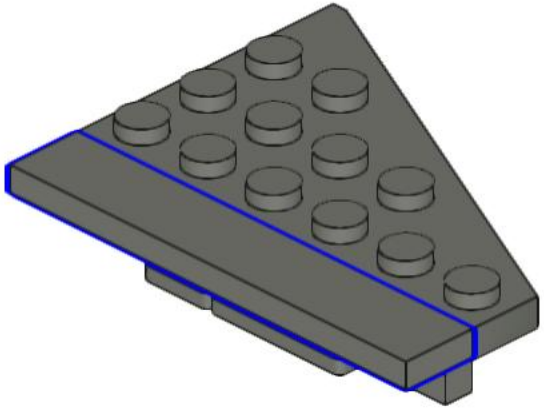

349

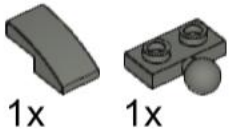

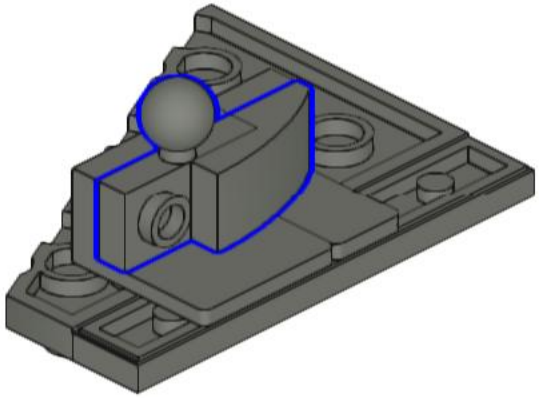

350

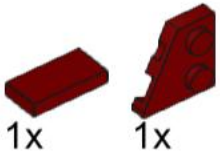

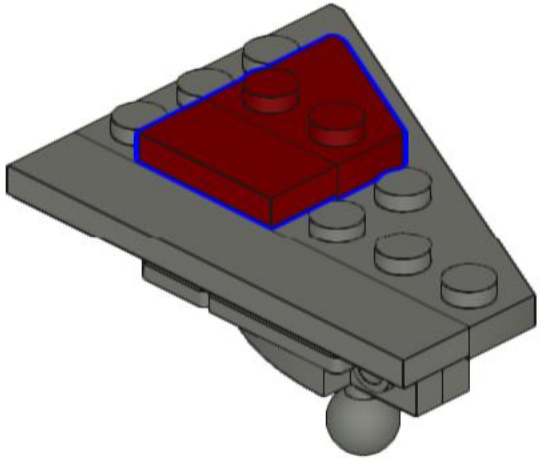

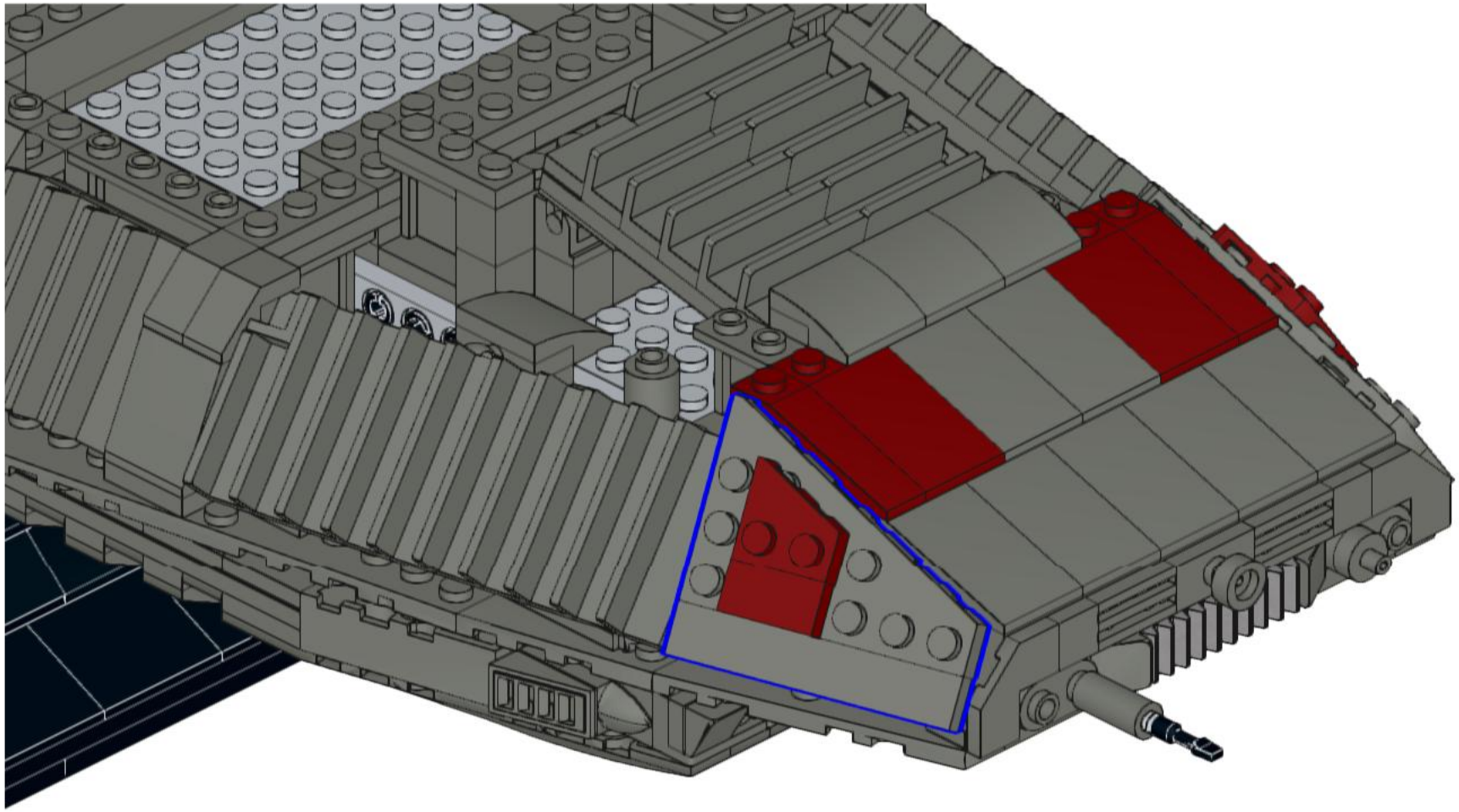

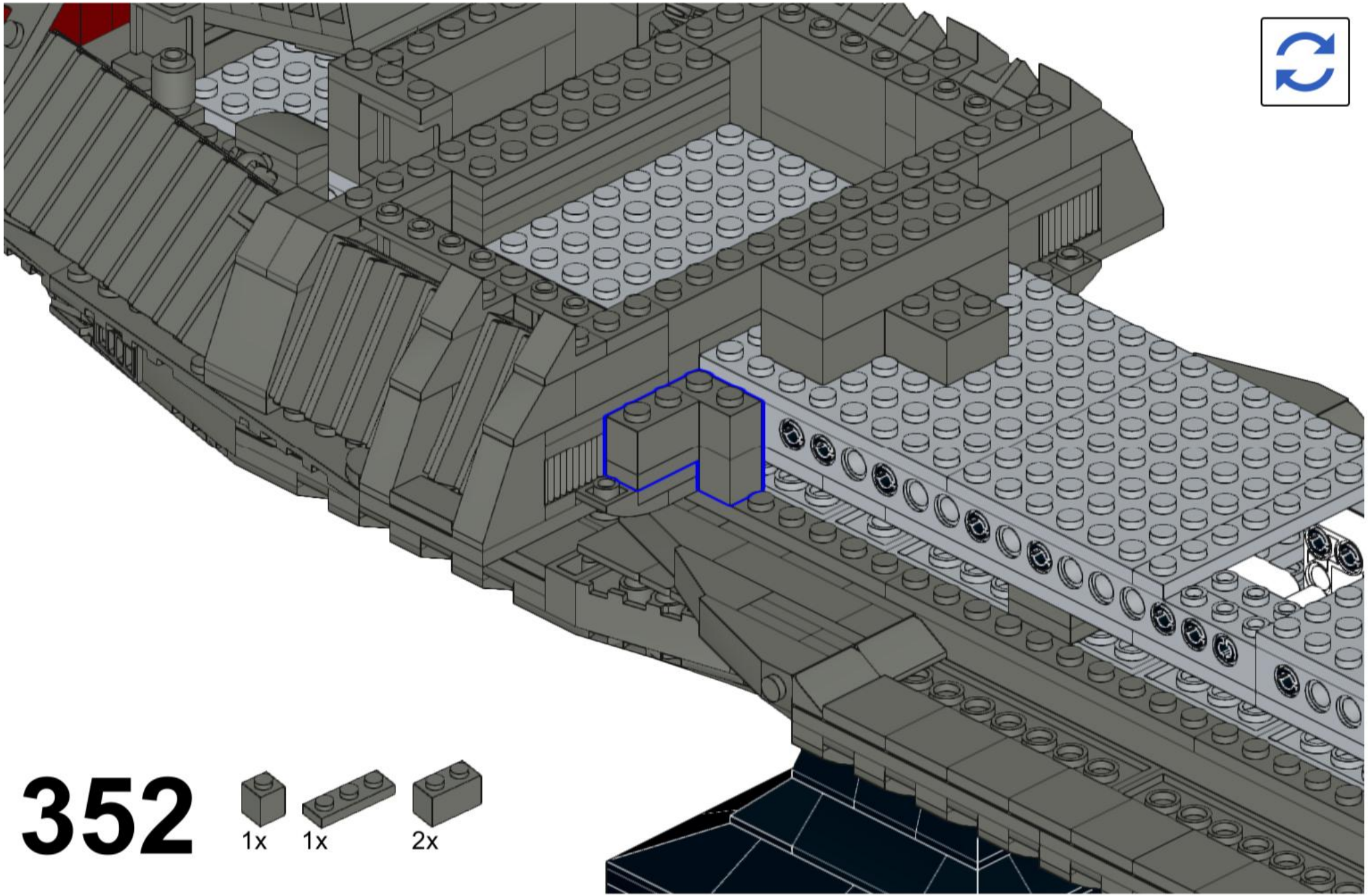

352

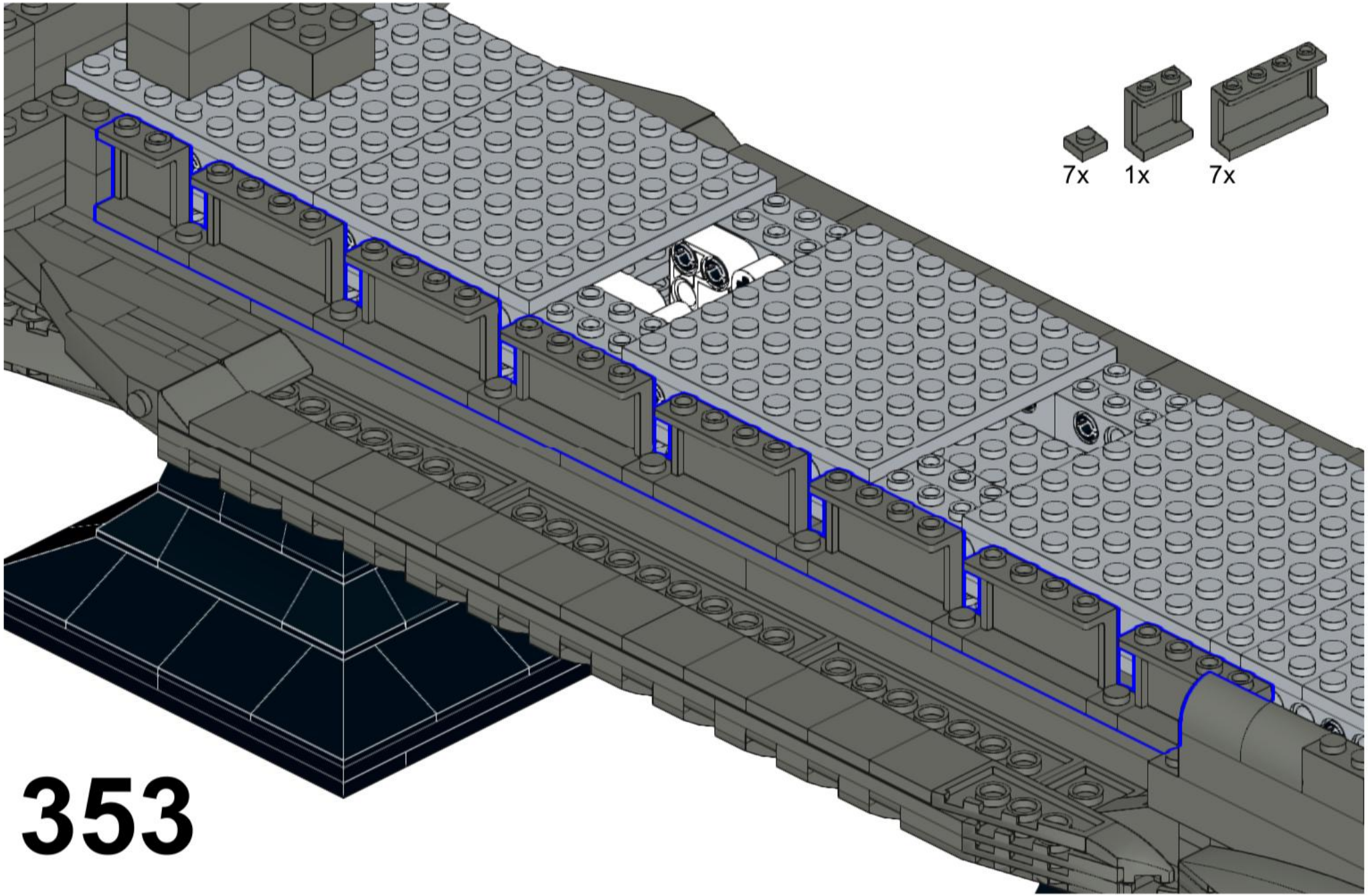

353

354

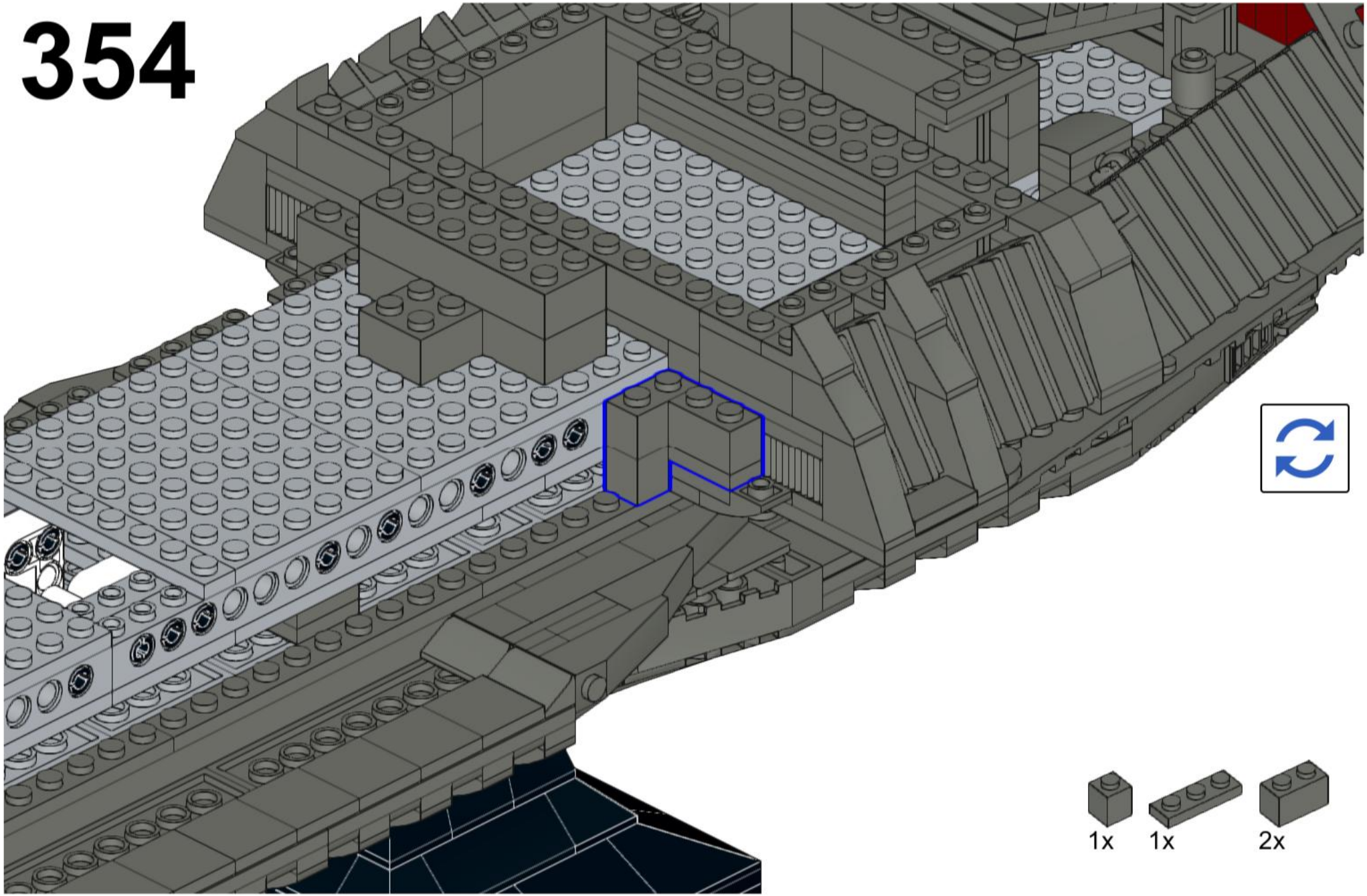

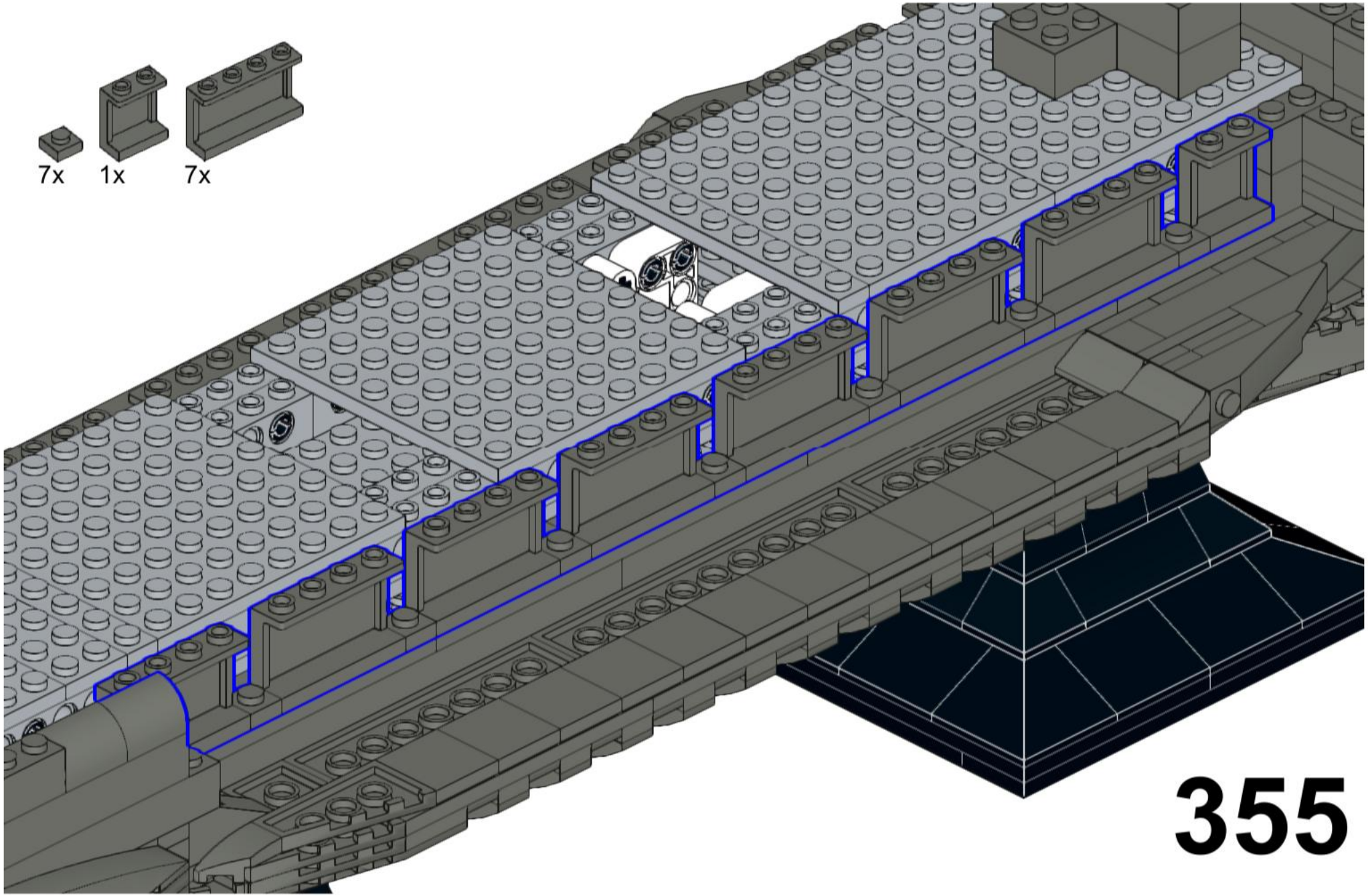
7x
1x
7x

356

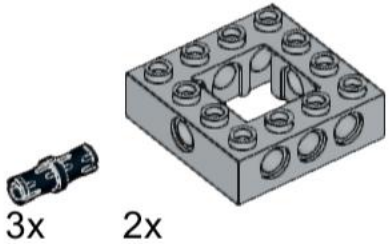

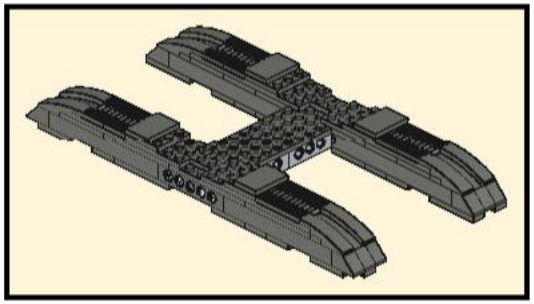

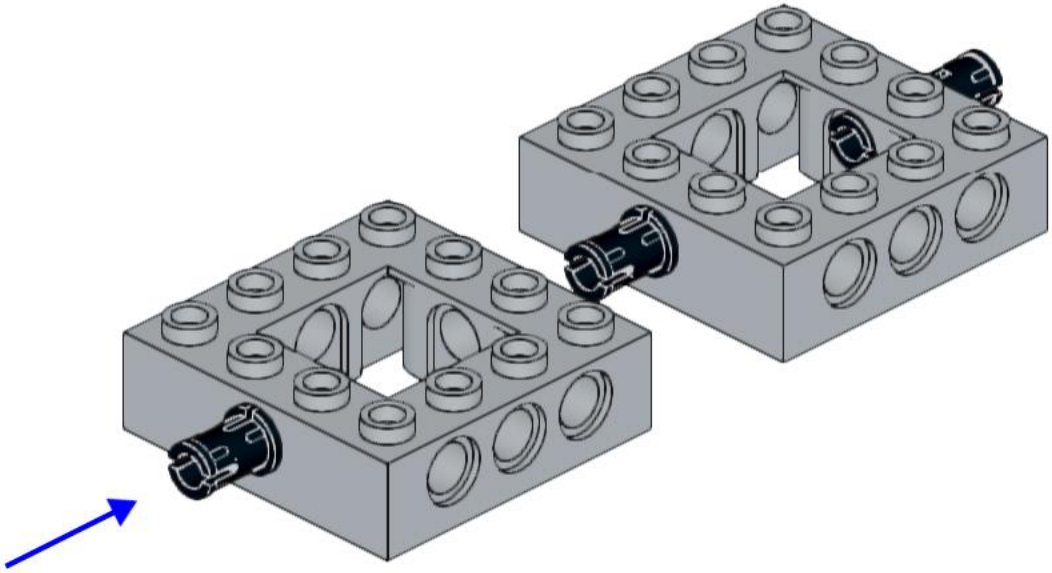

357

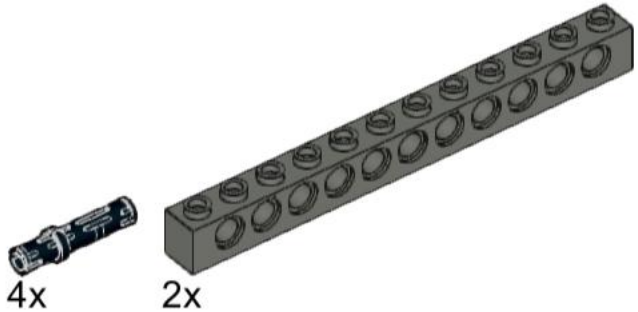

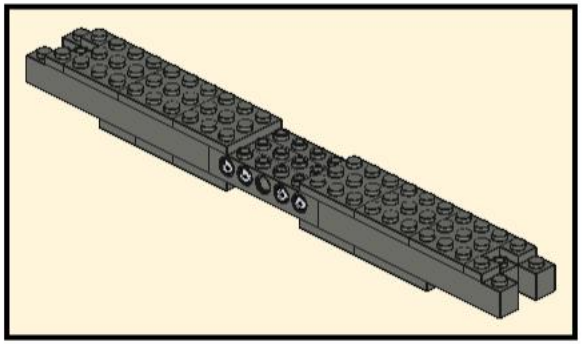

2x

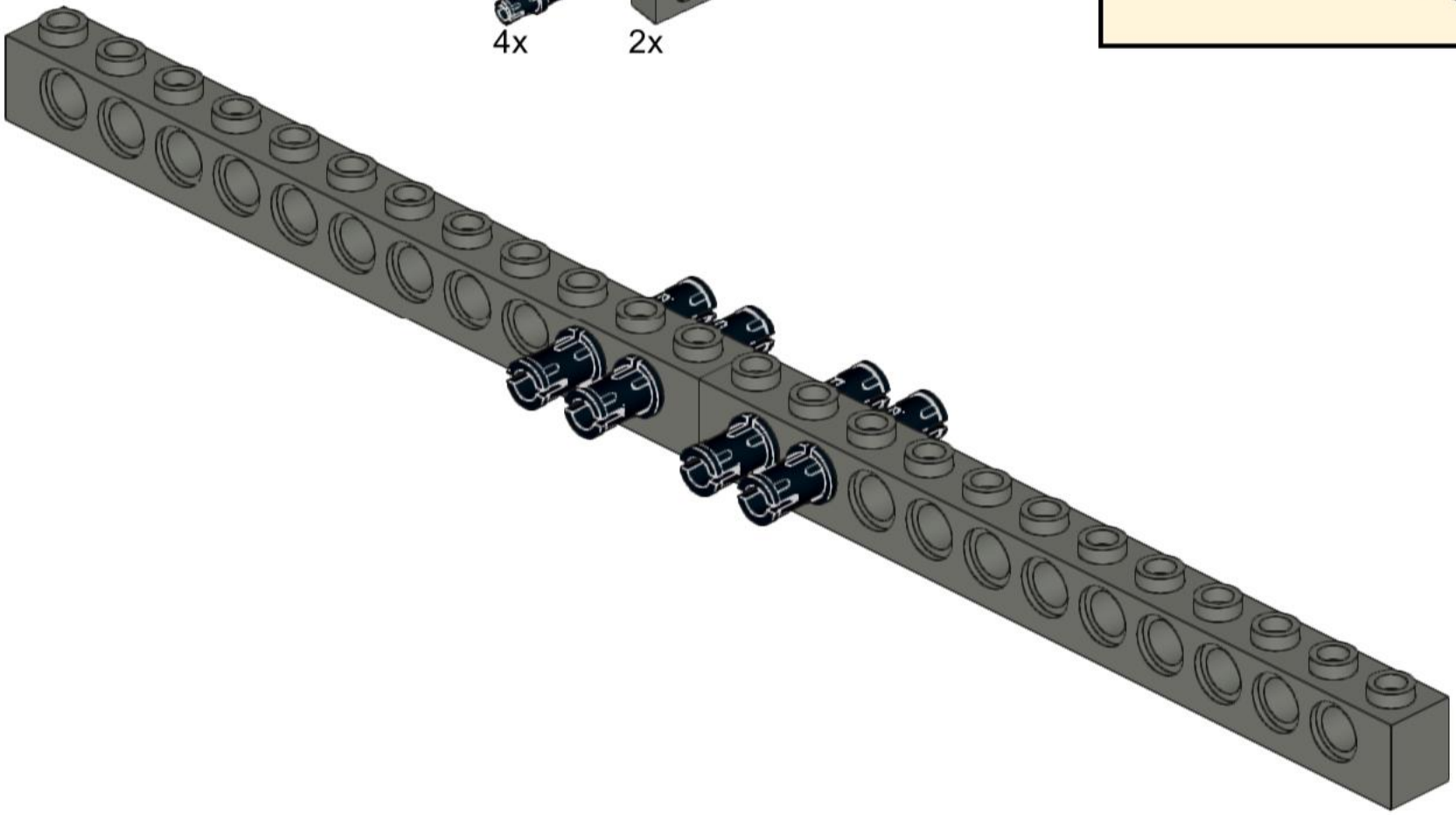

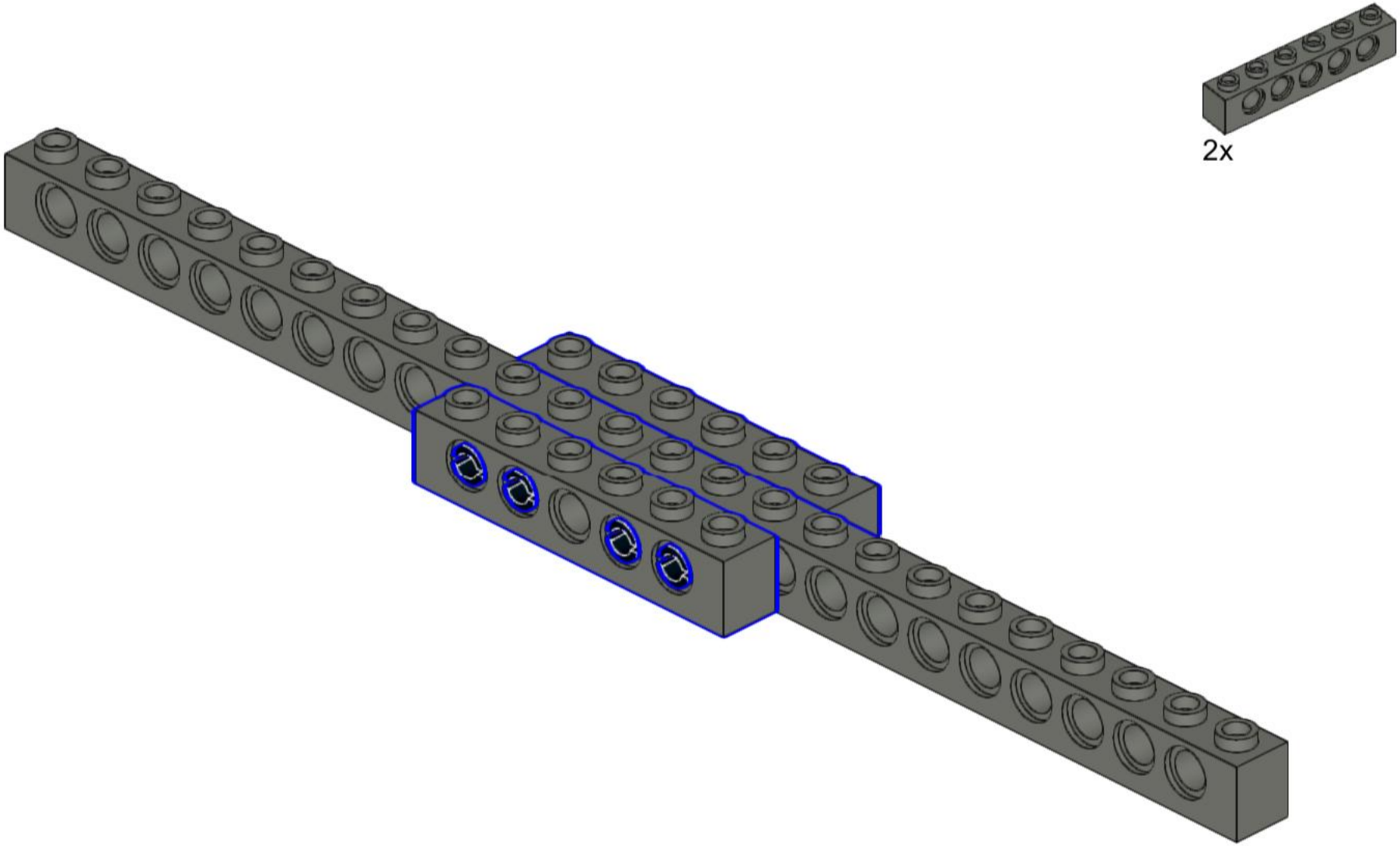

358

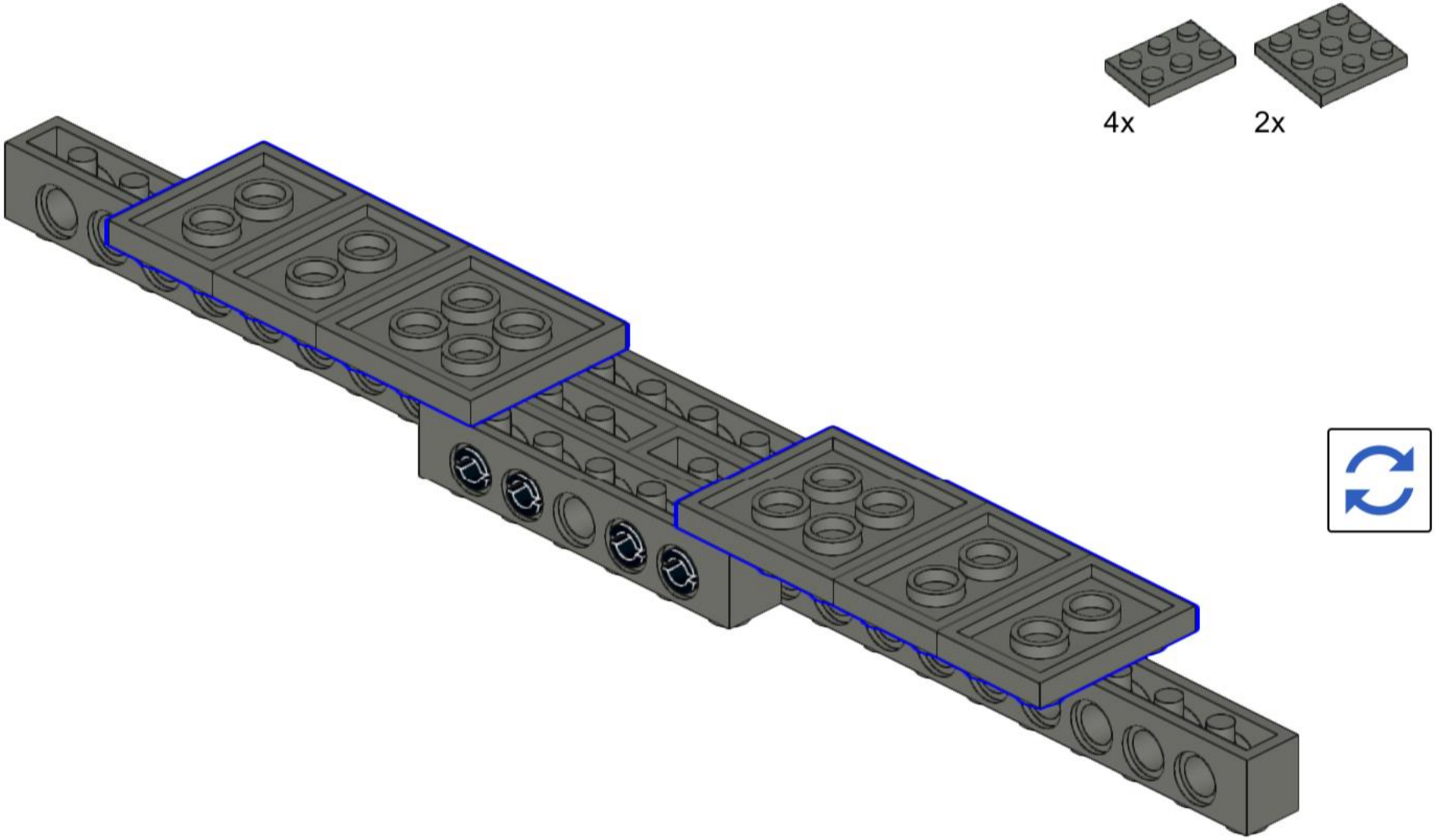

359

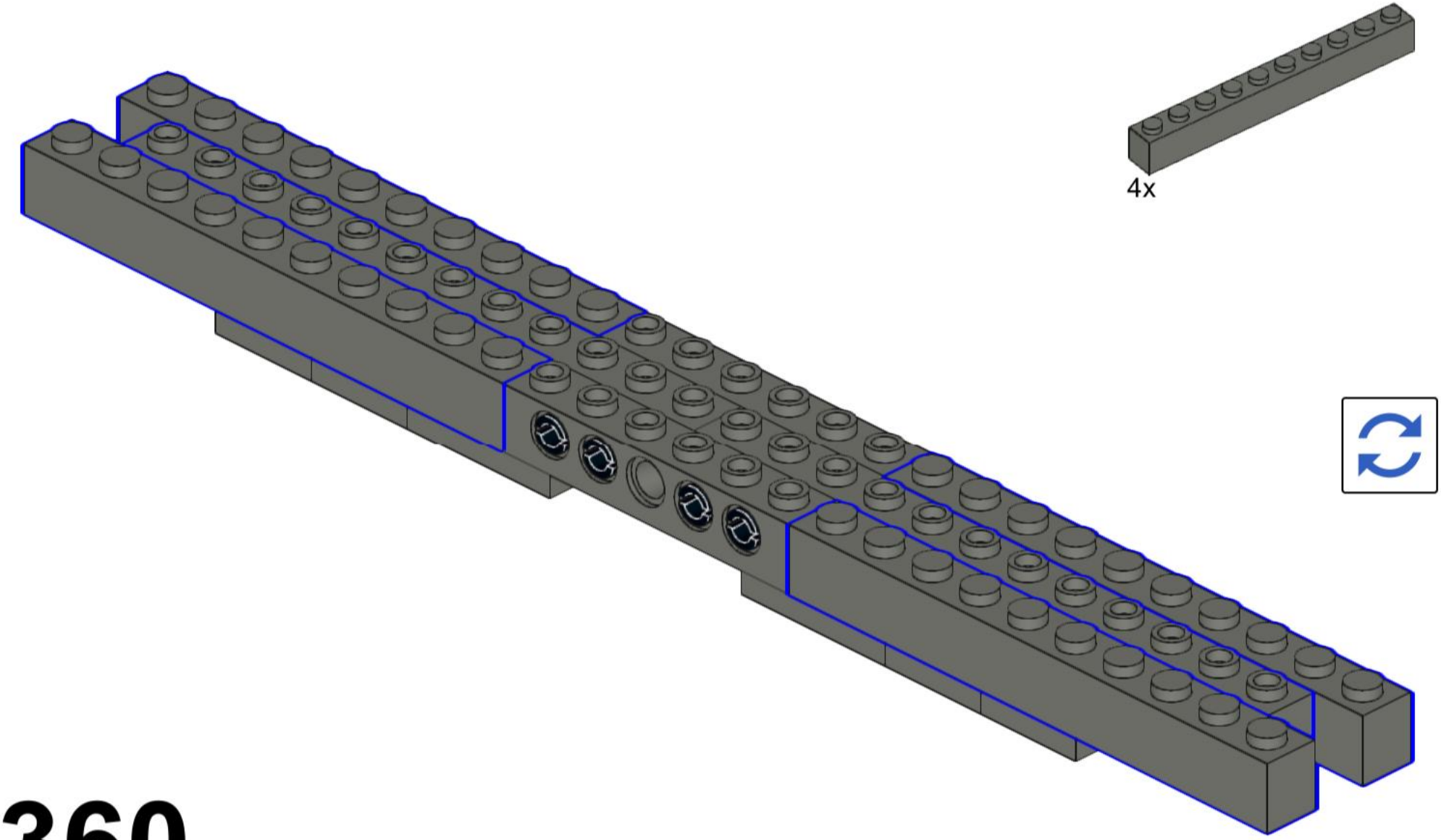

360

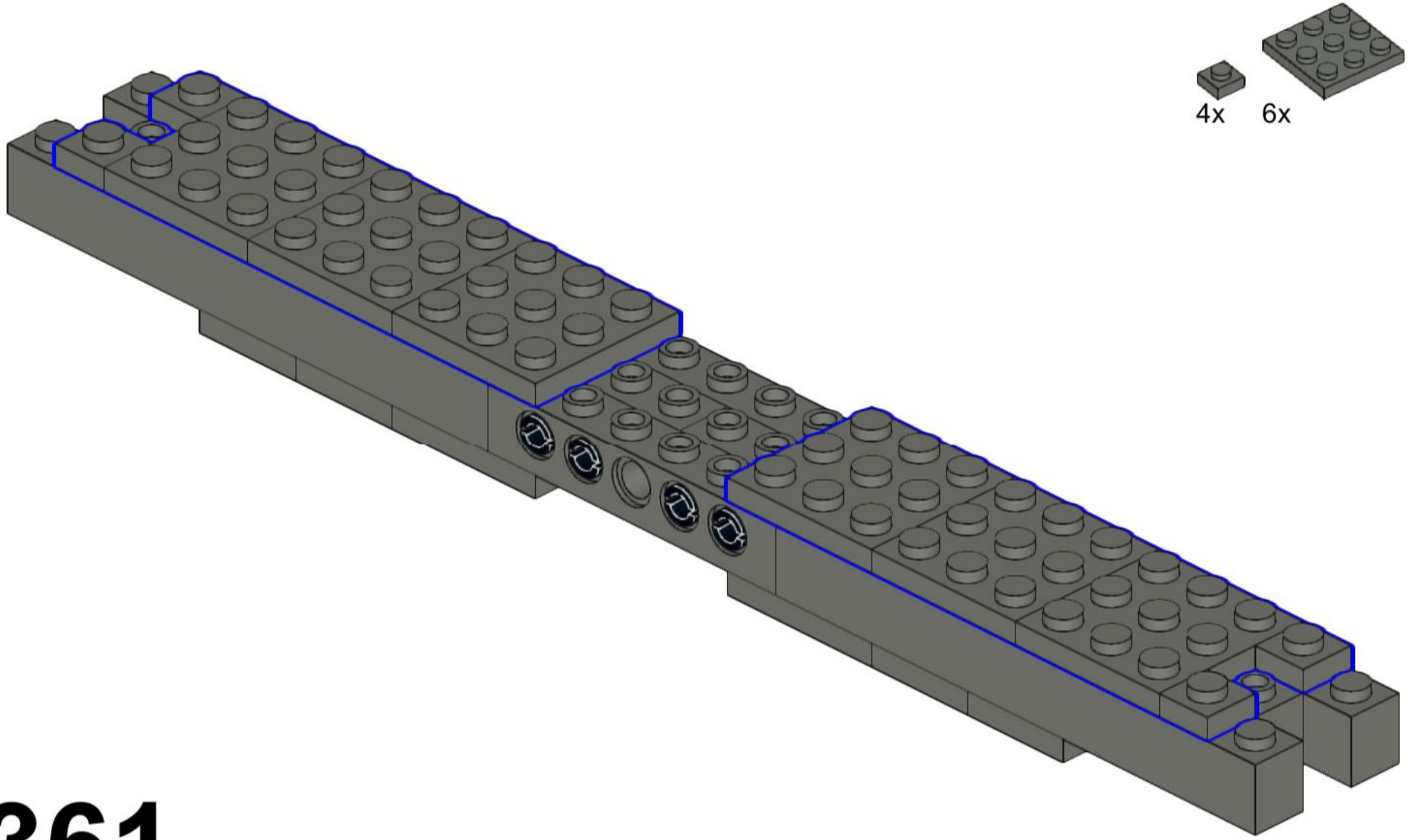

361

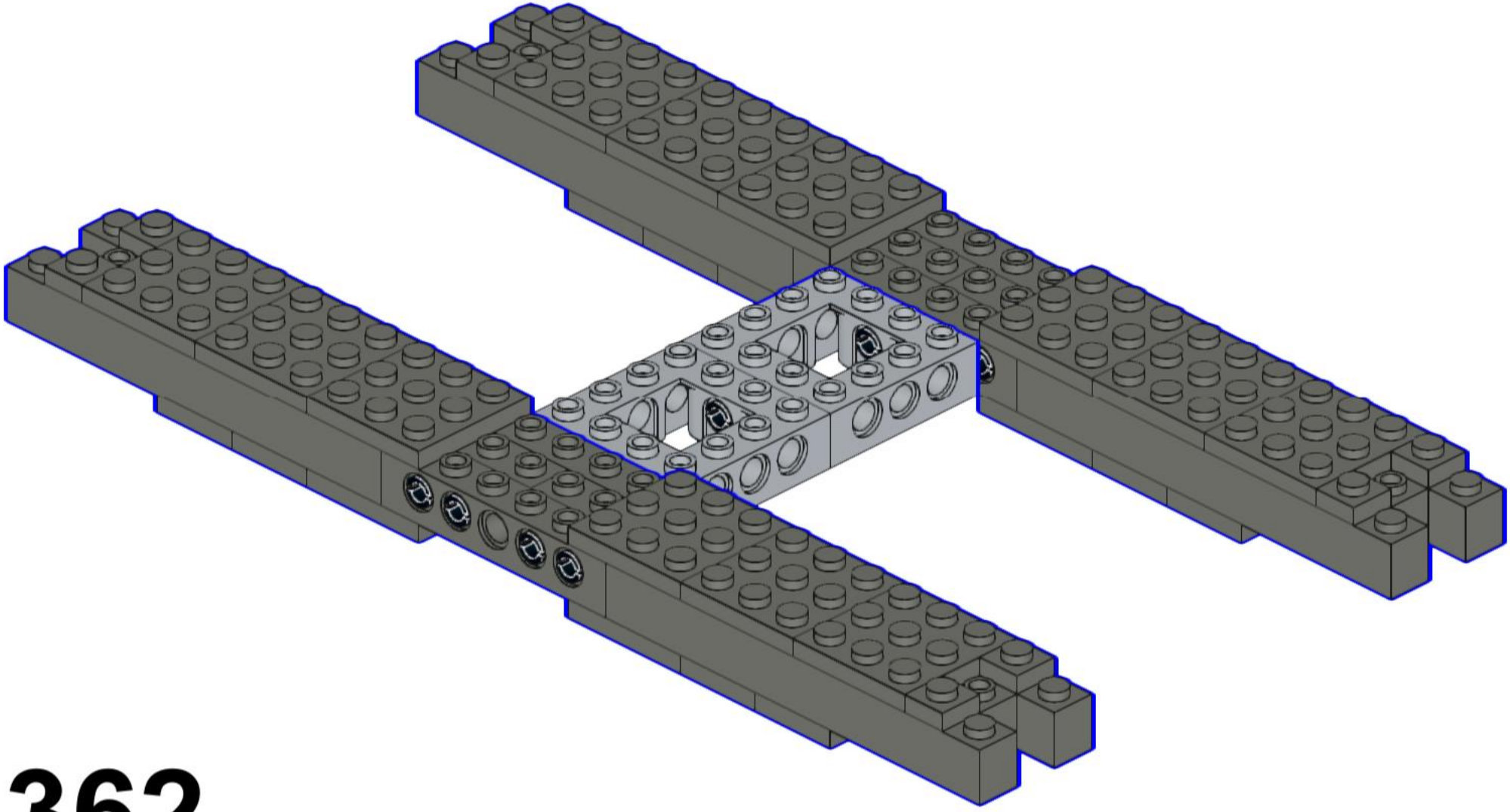

362

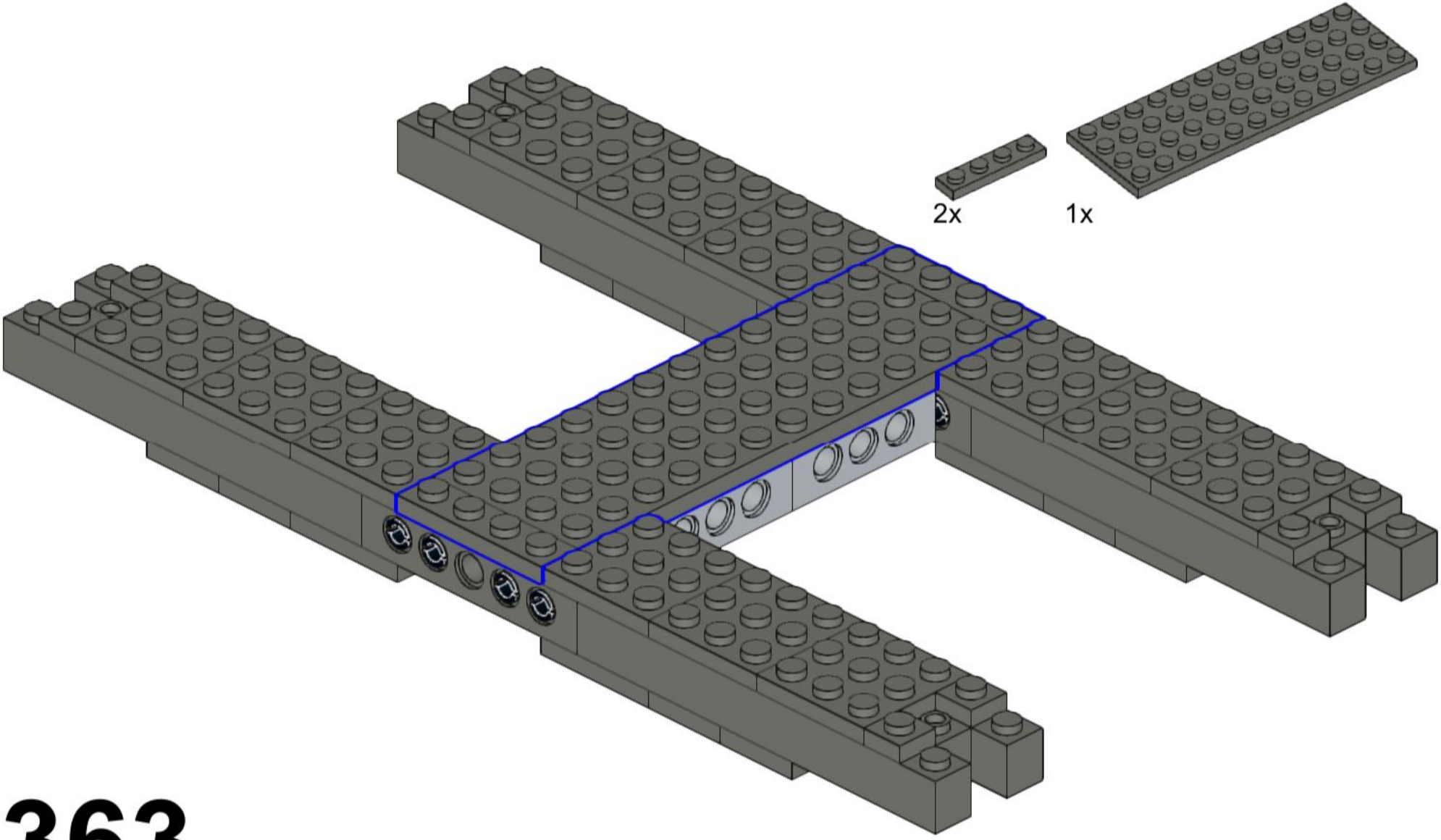

363

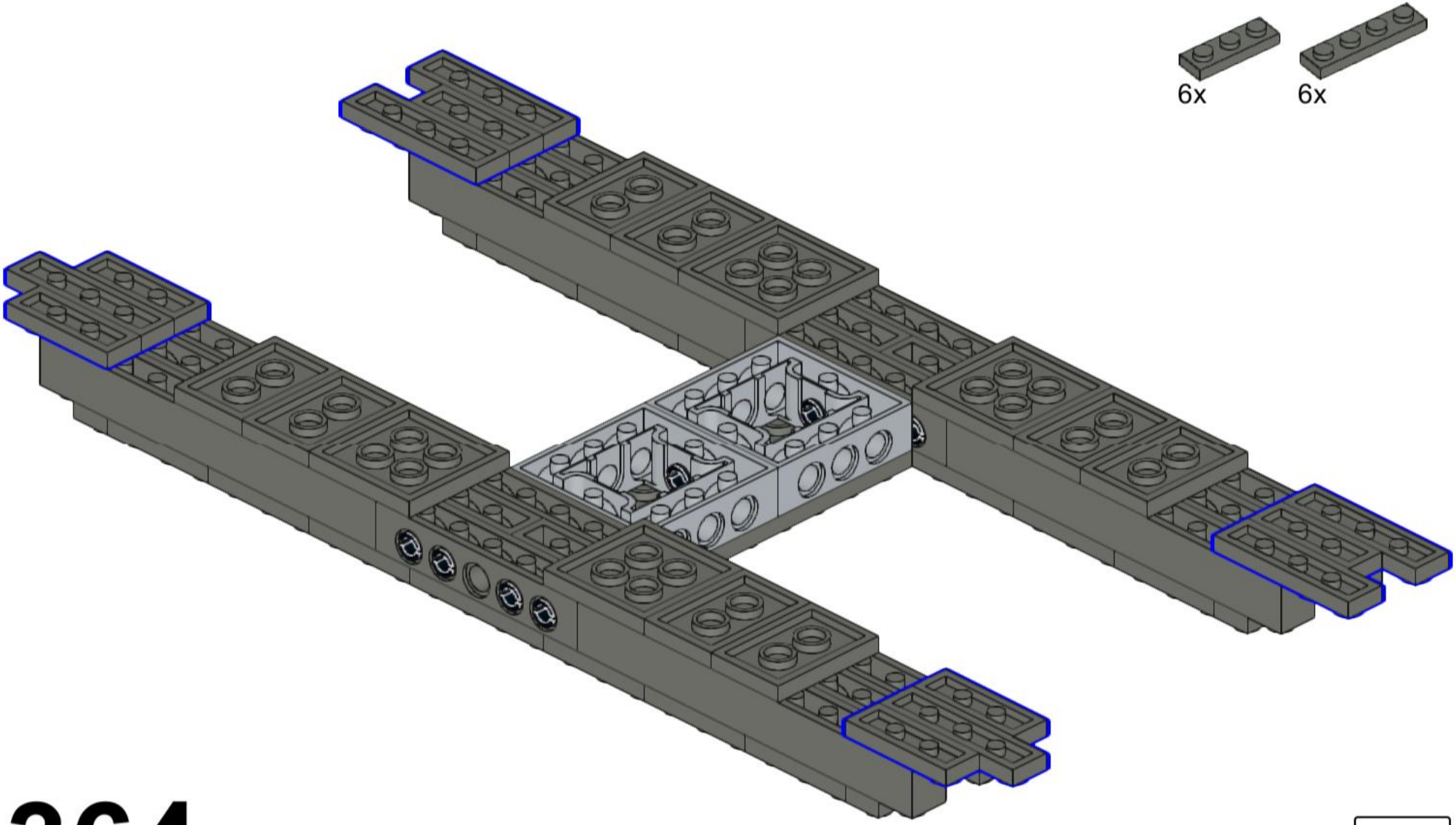

364

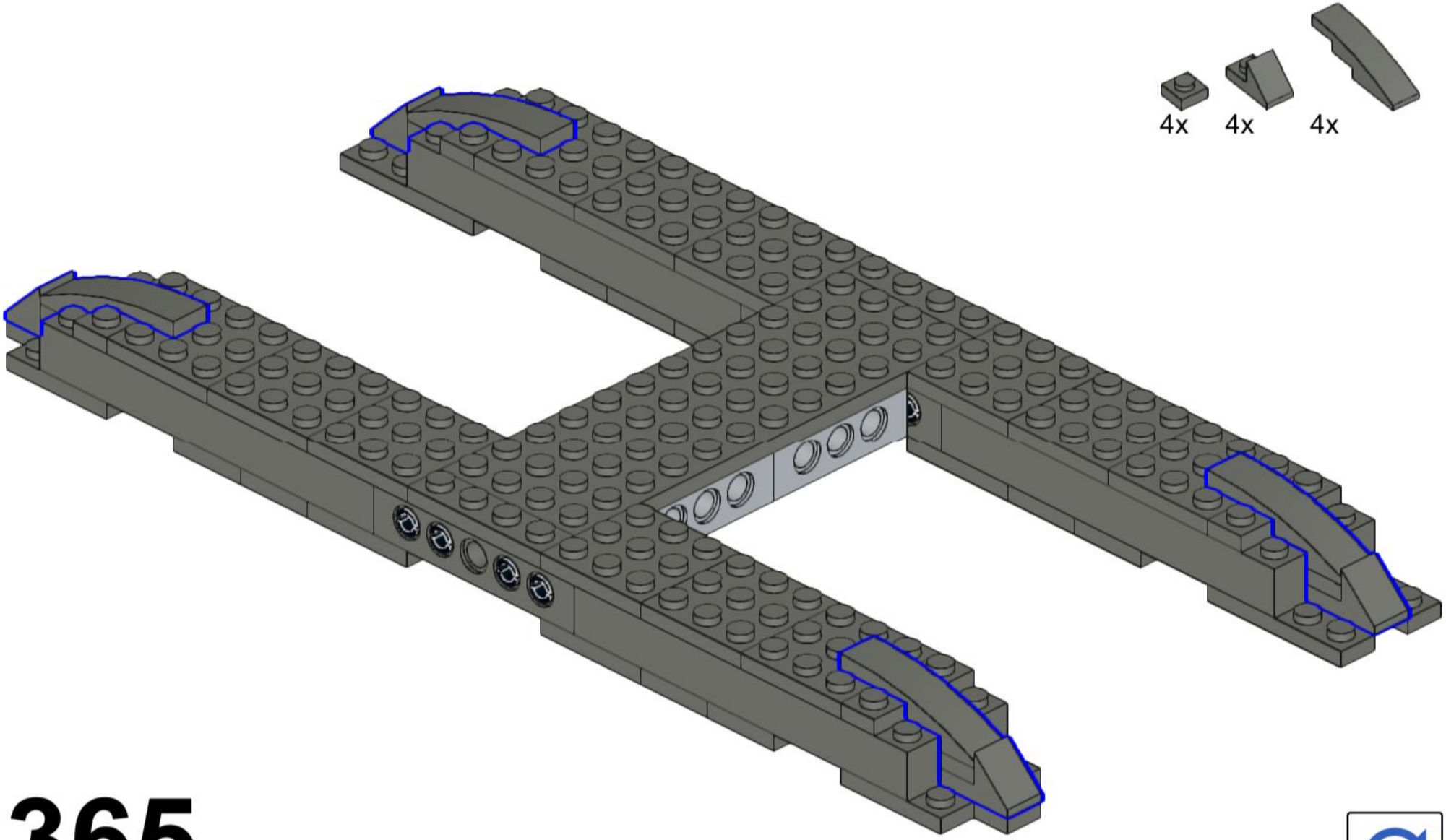

365

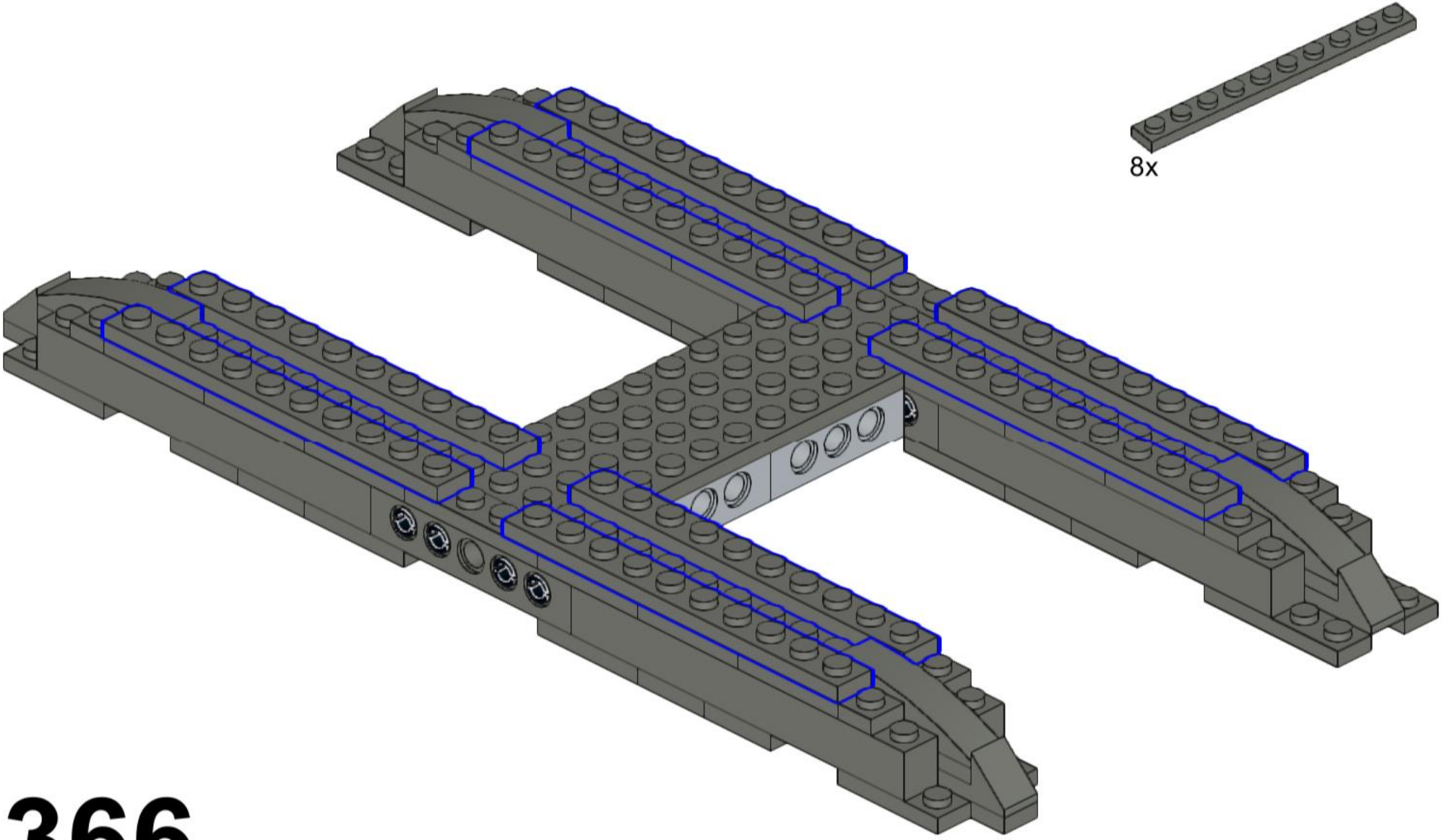

366

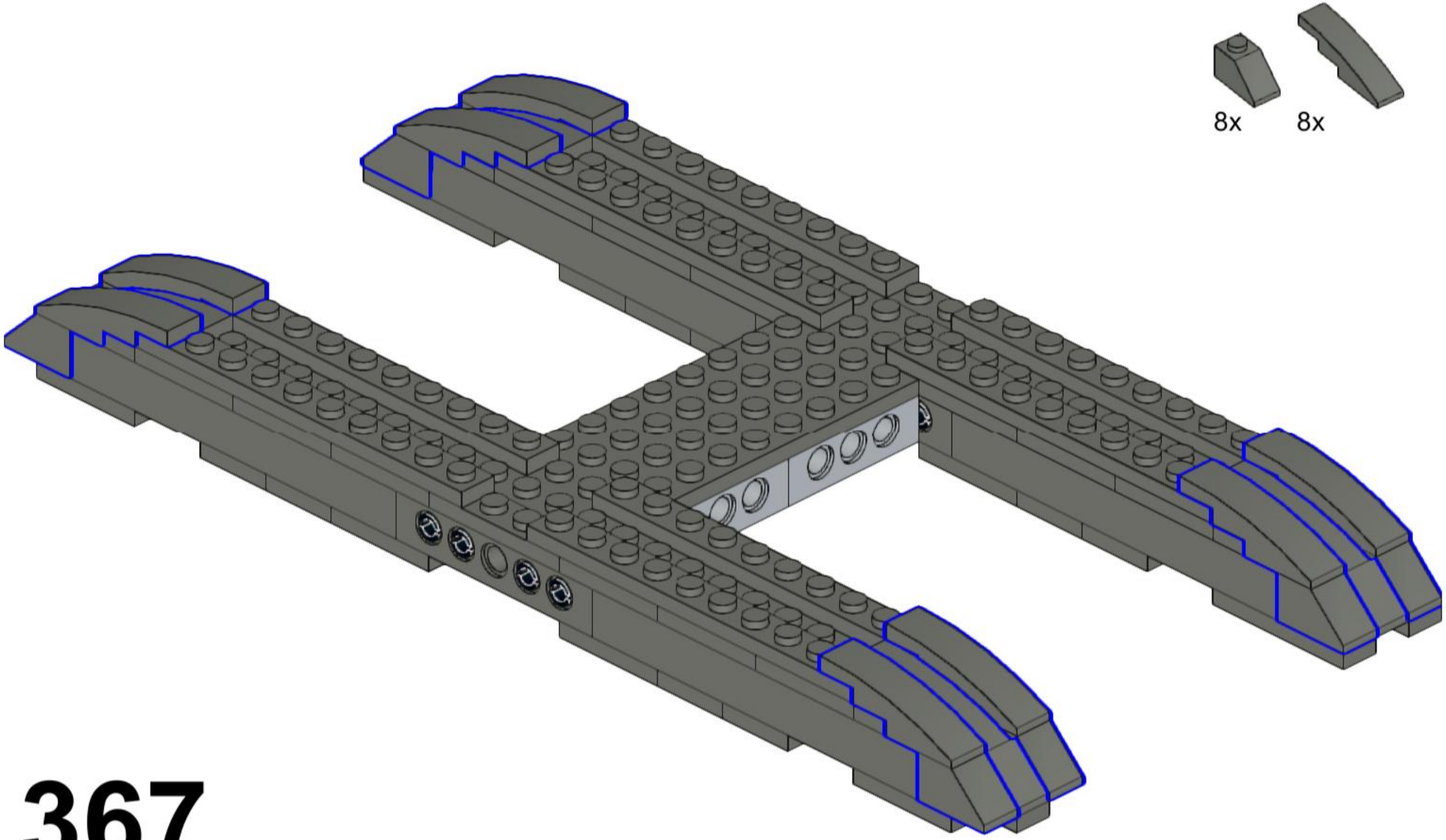

367

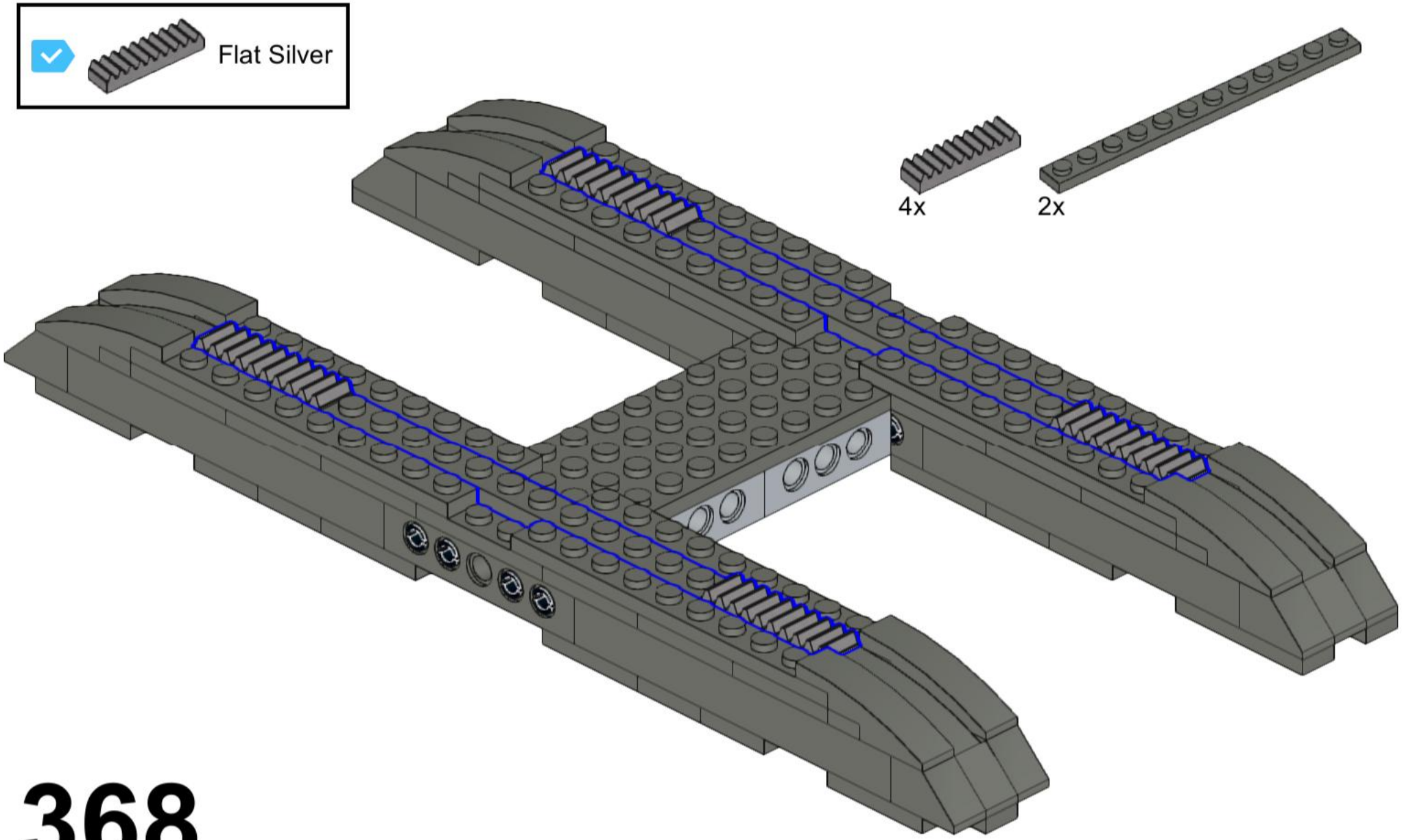

368

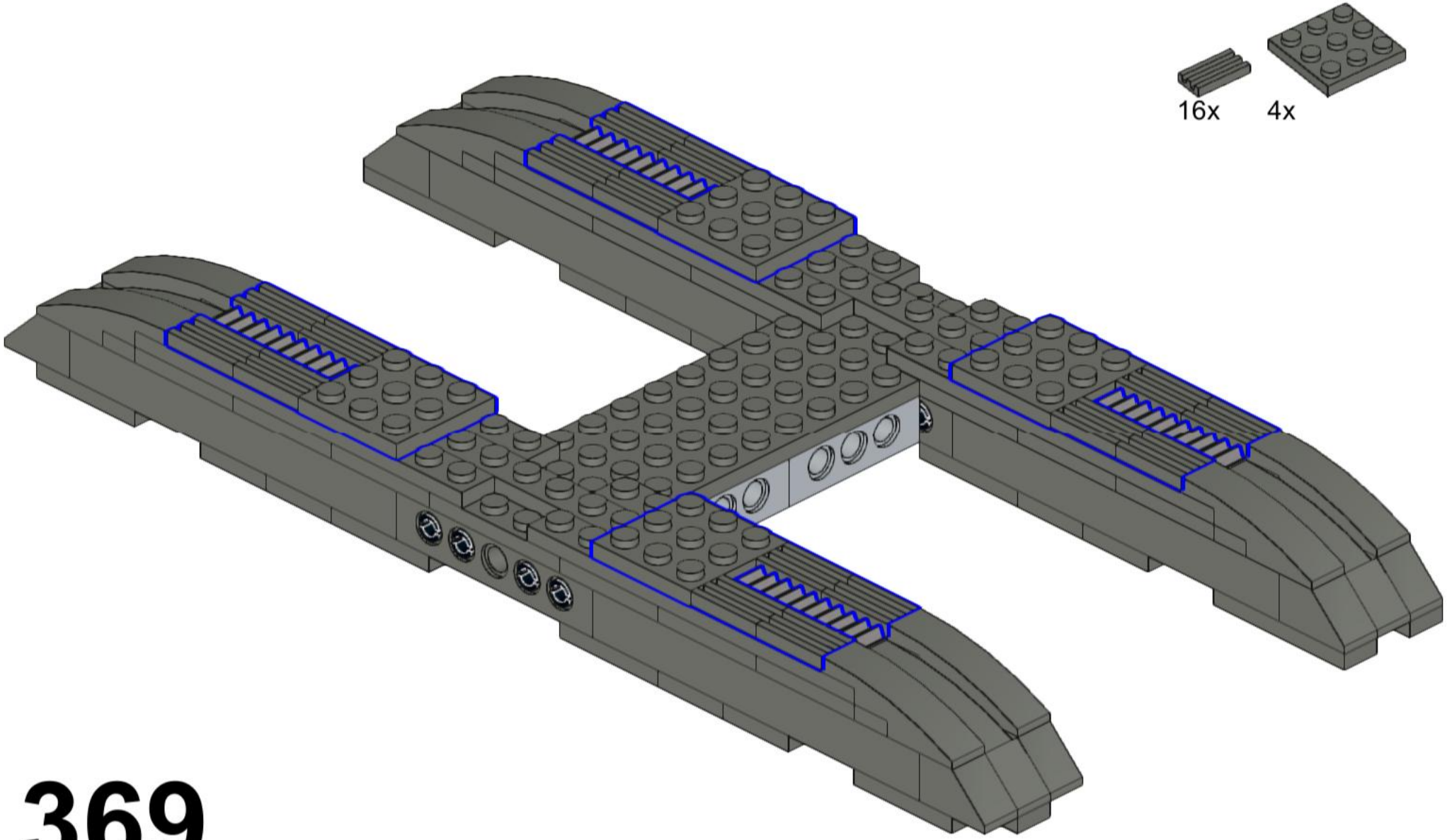

369

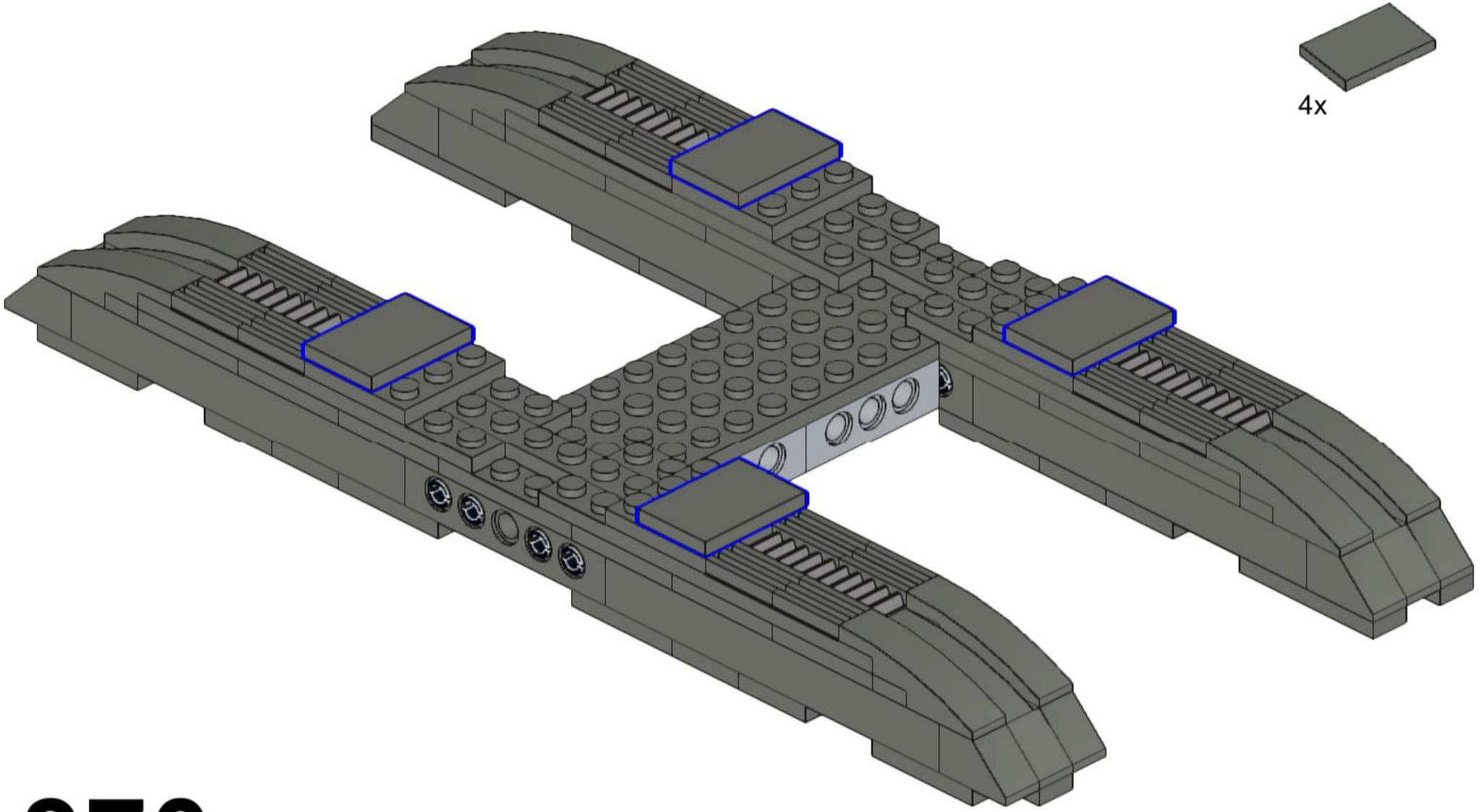

370

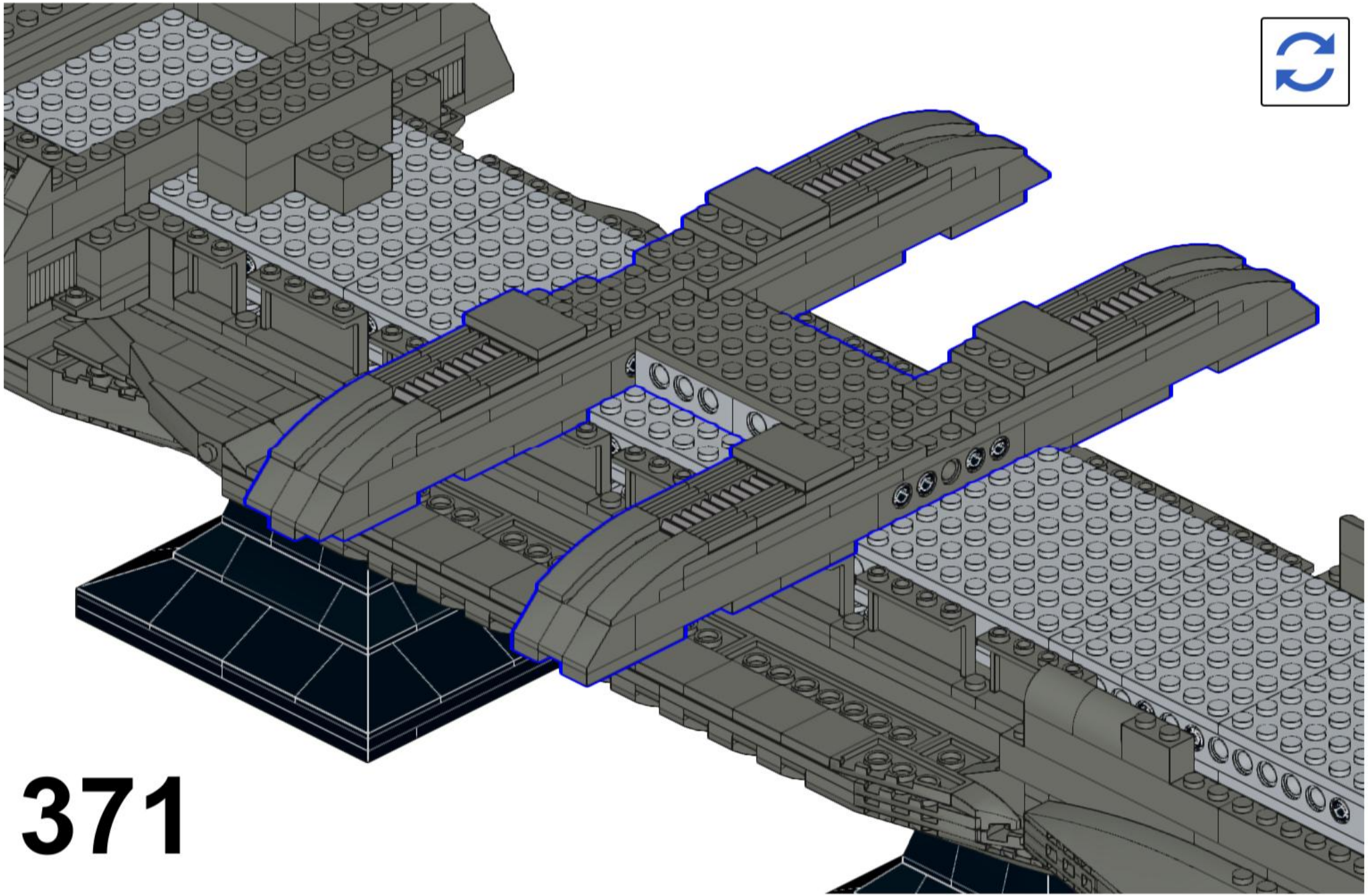

371

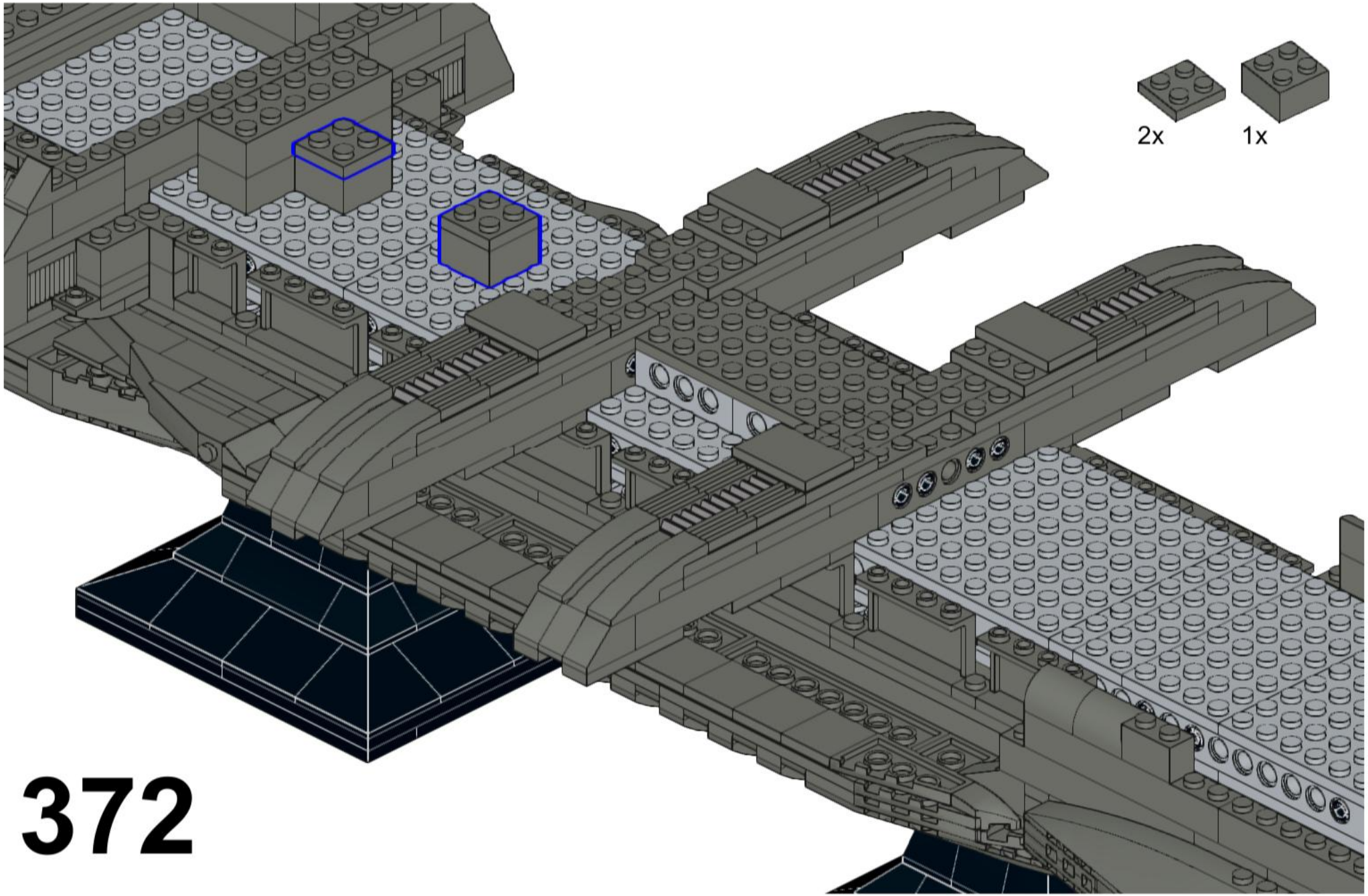

372

373

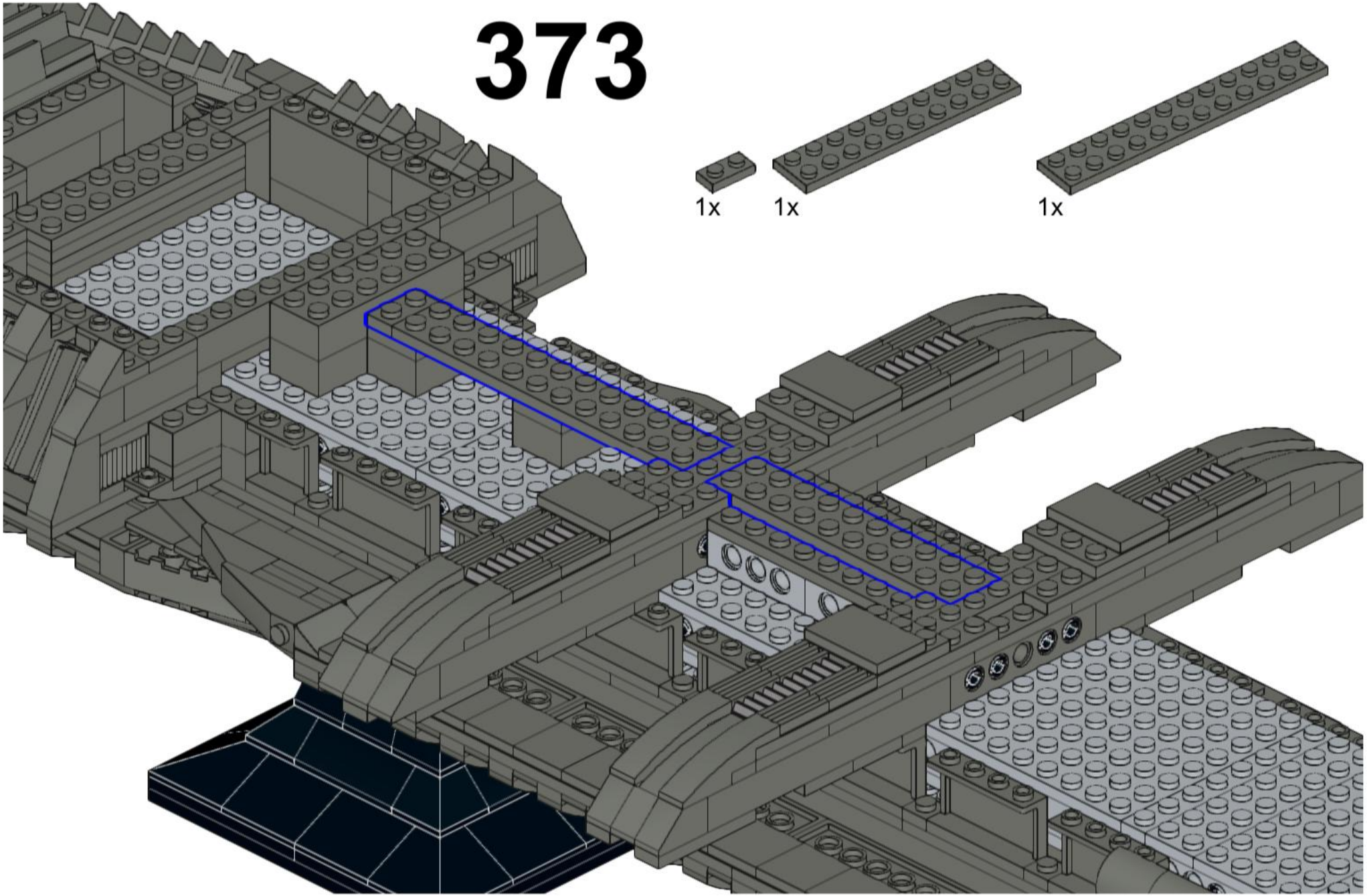

374

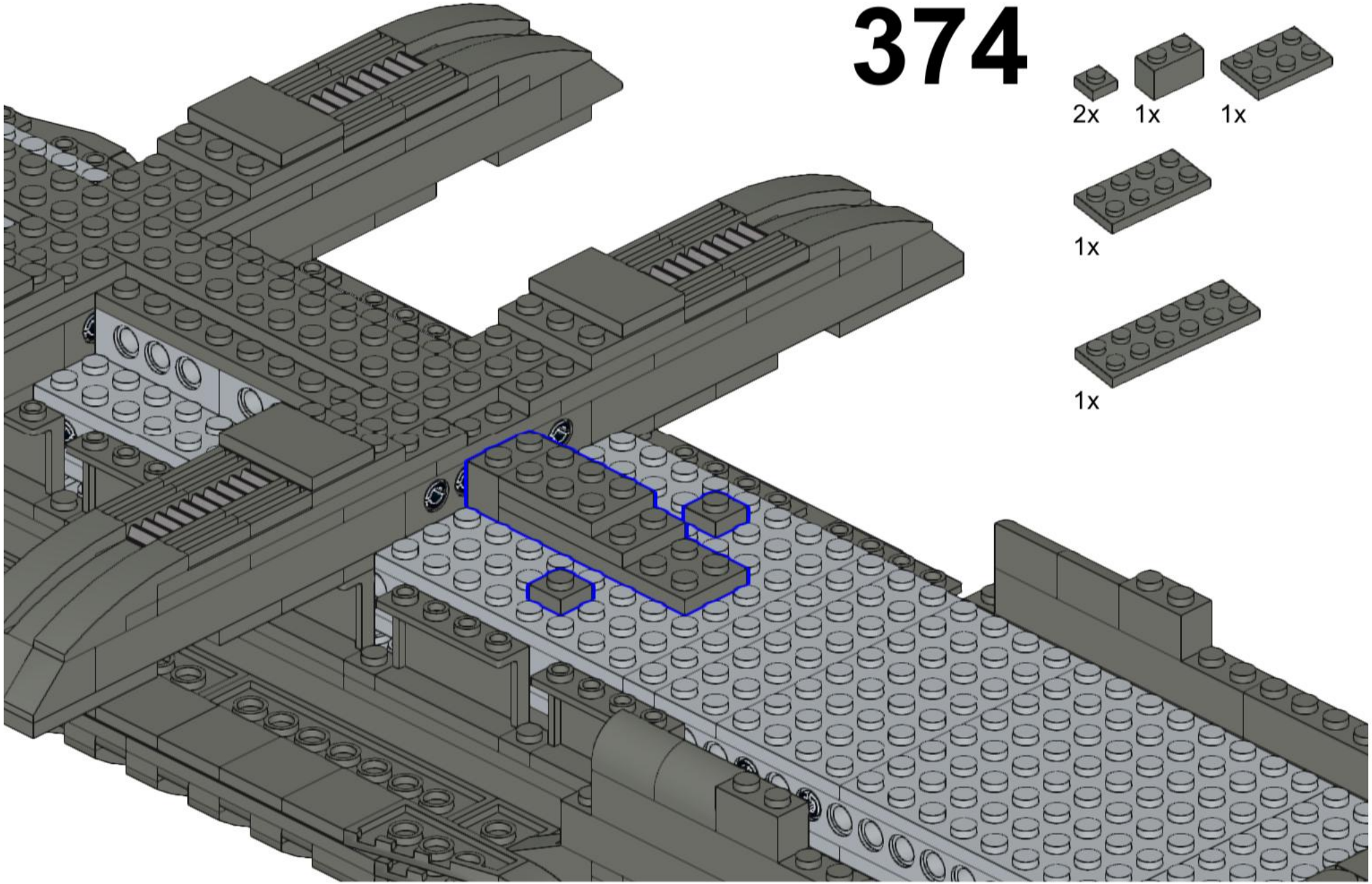

375

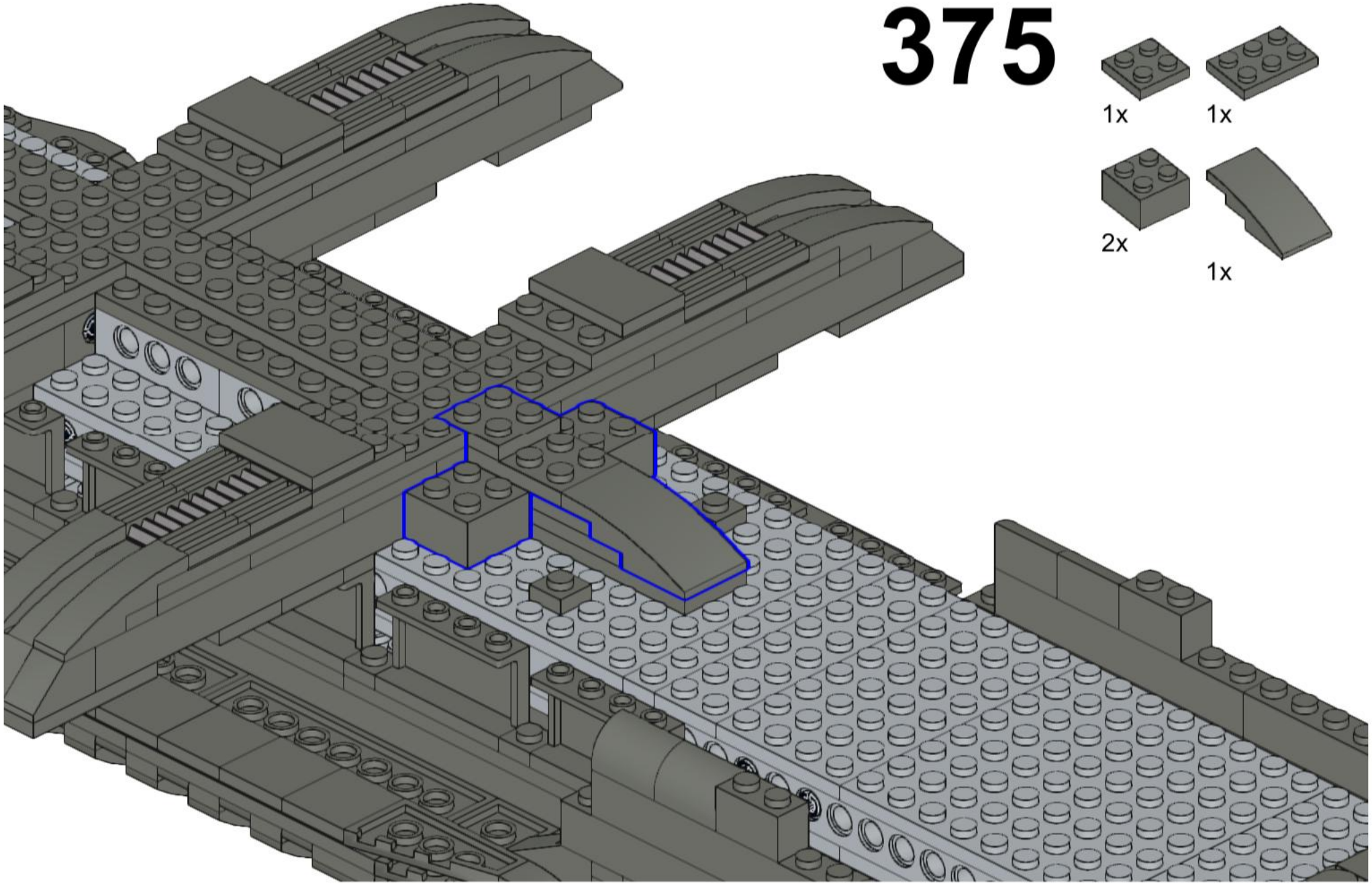

376

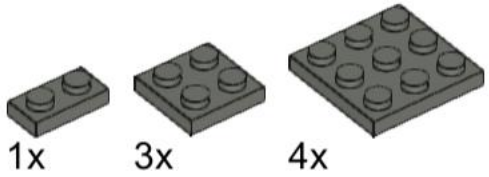

377

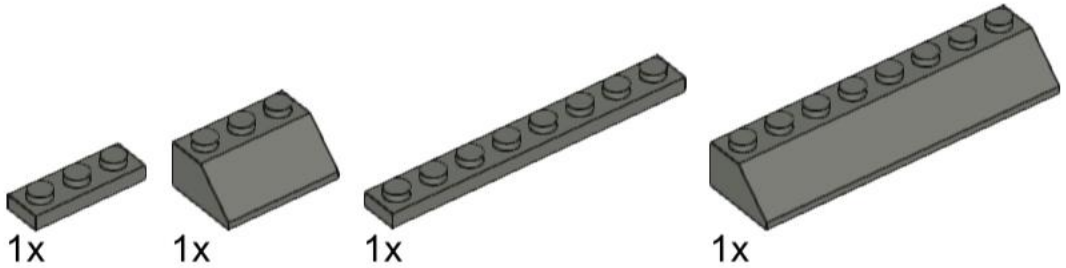

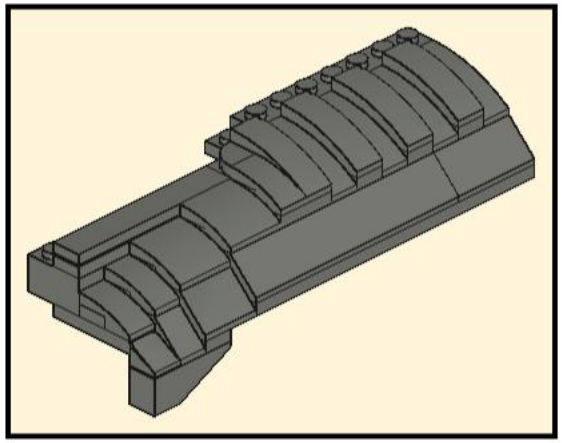

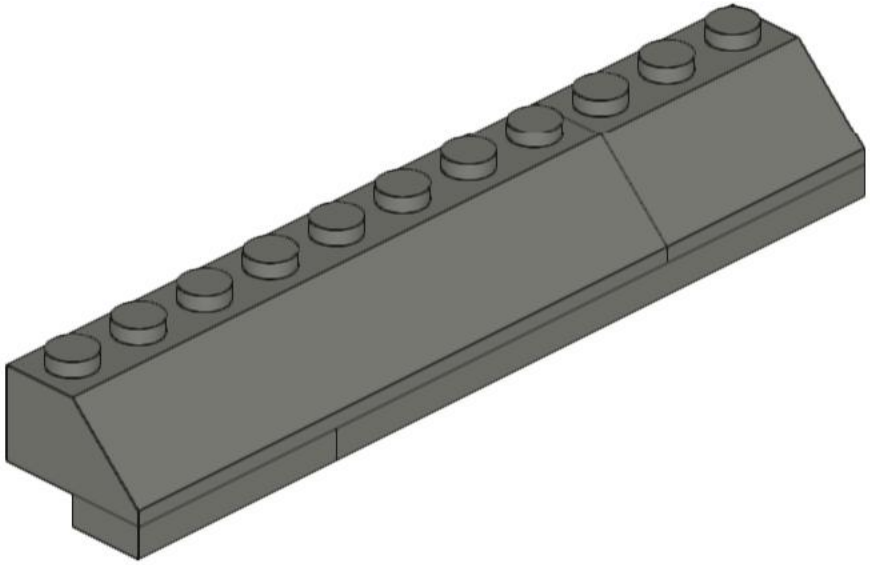

378

4x

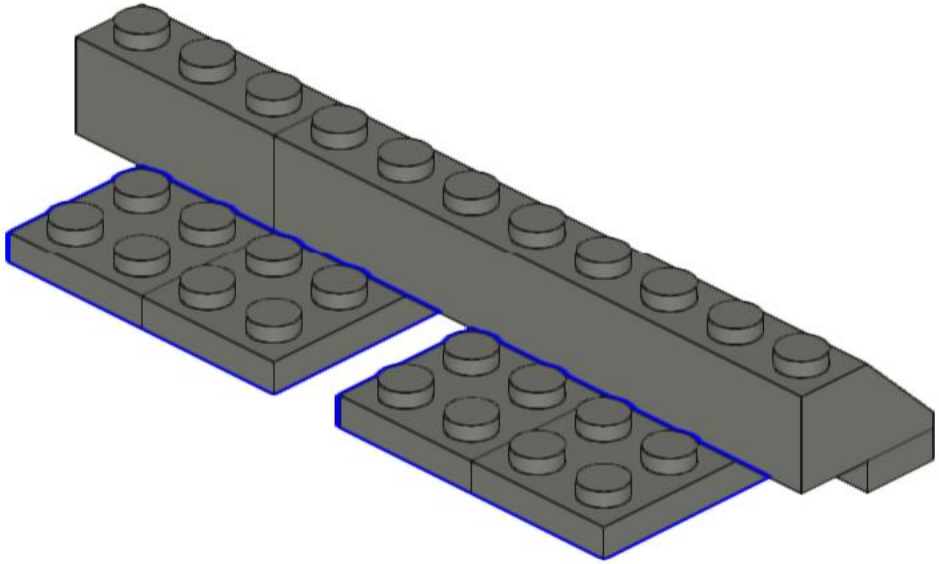

379

6x

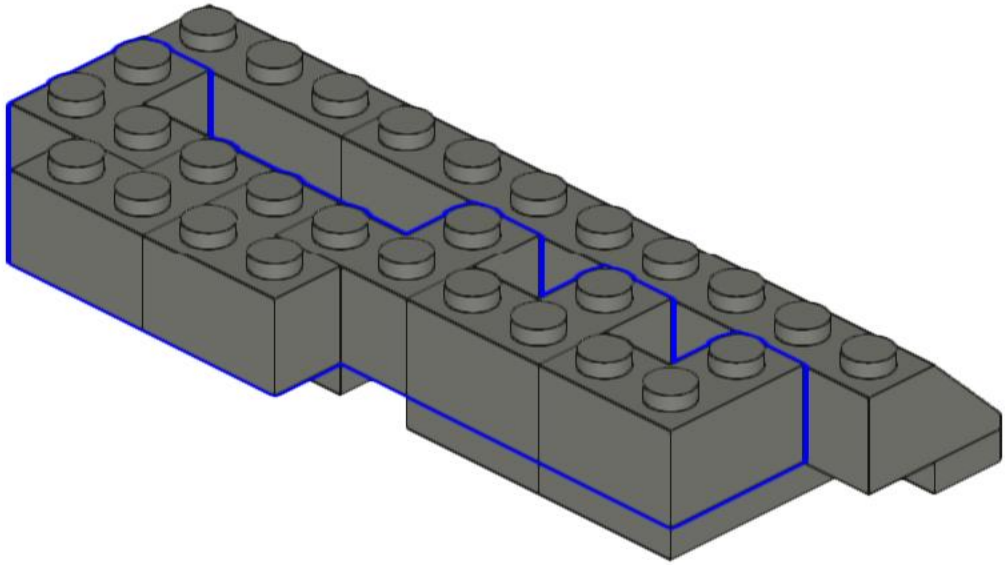

380

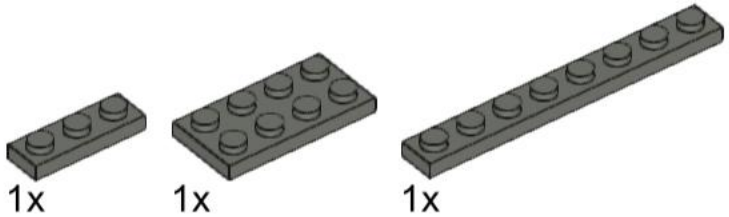

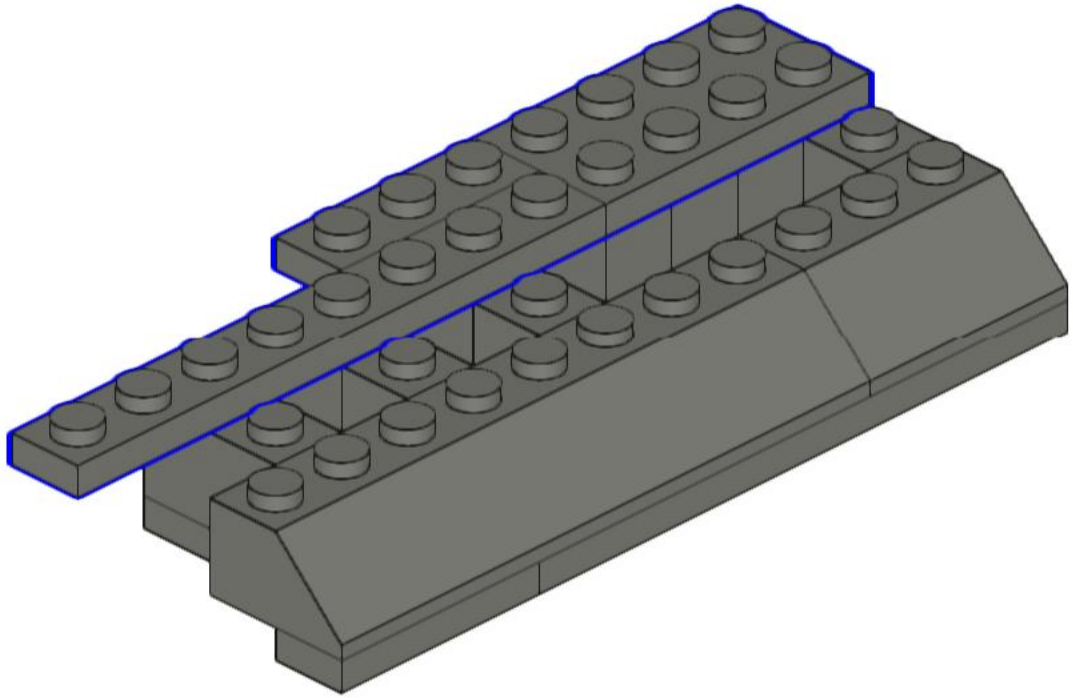

381

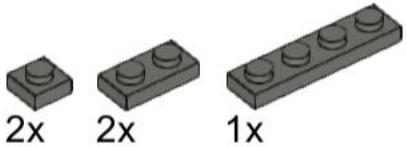

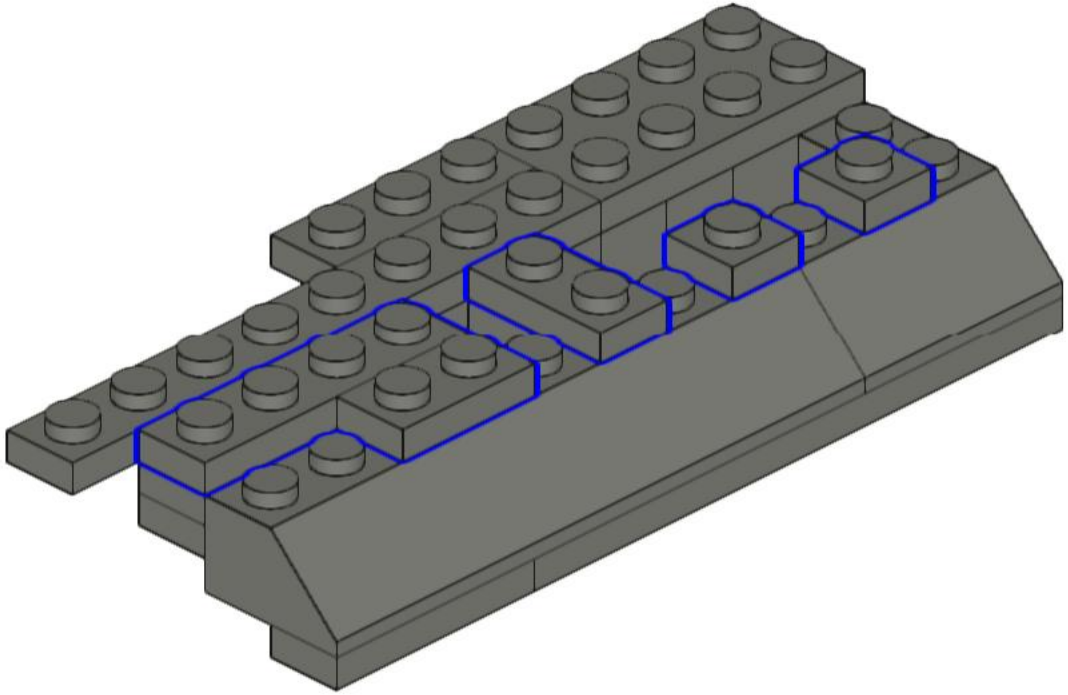

382

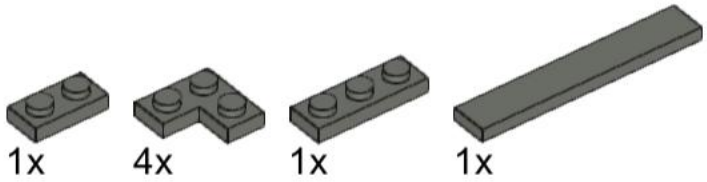

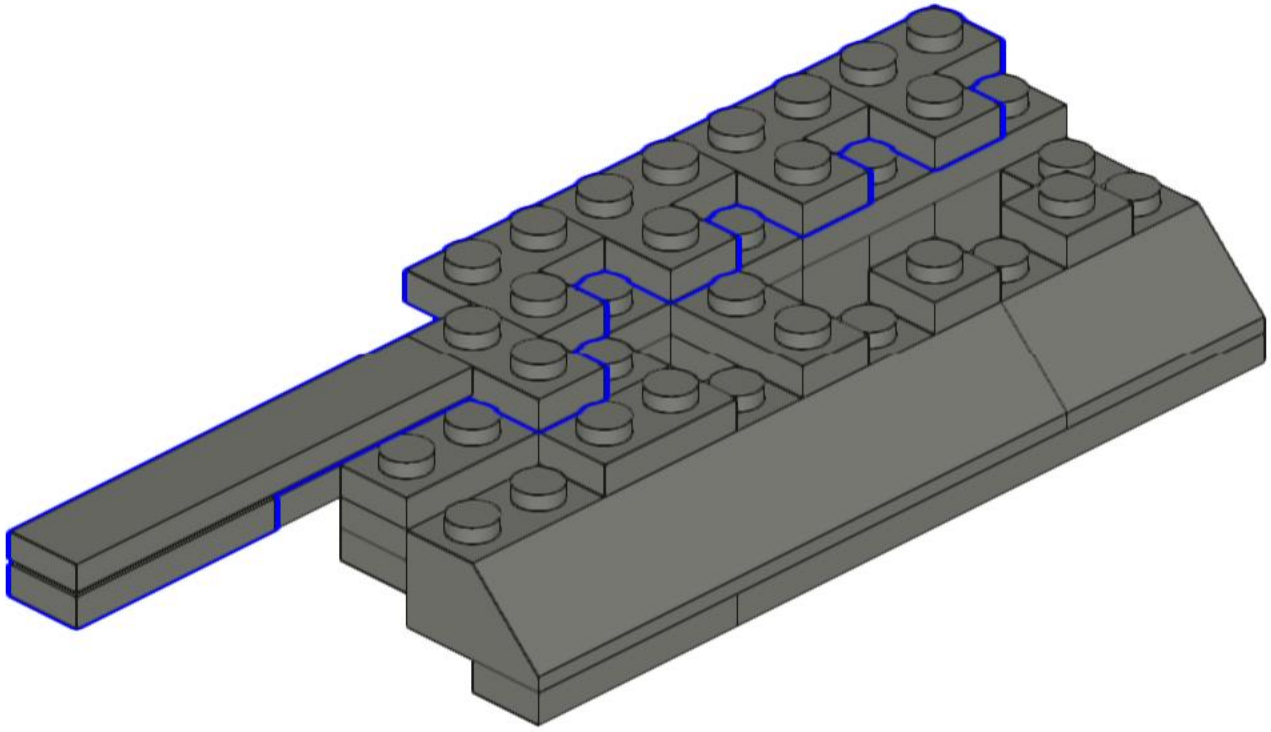

383

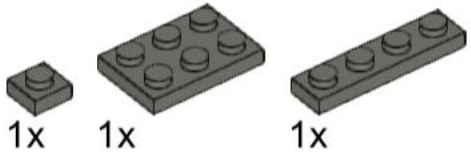

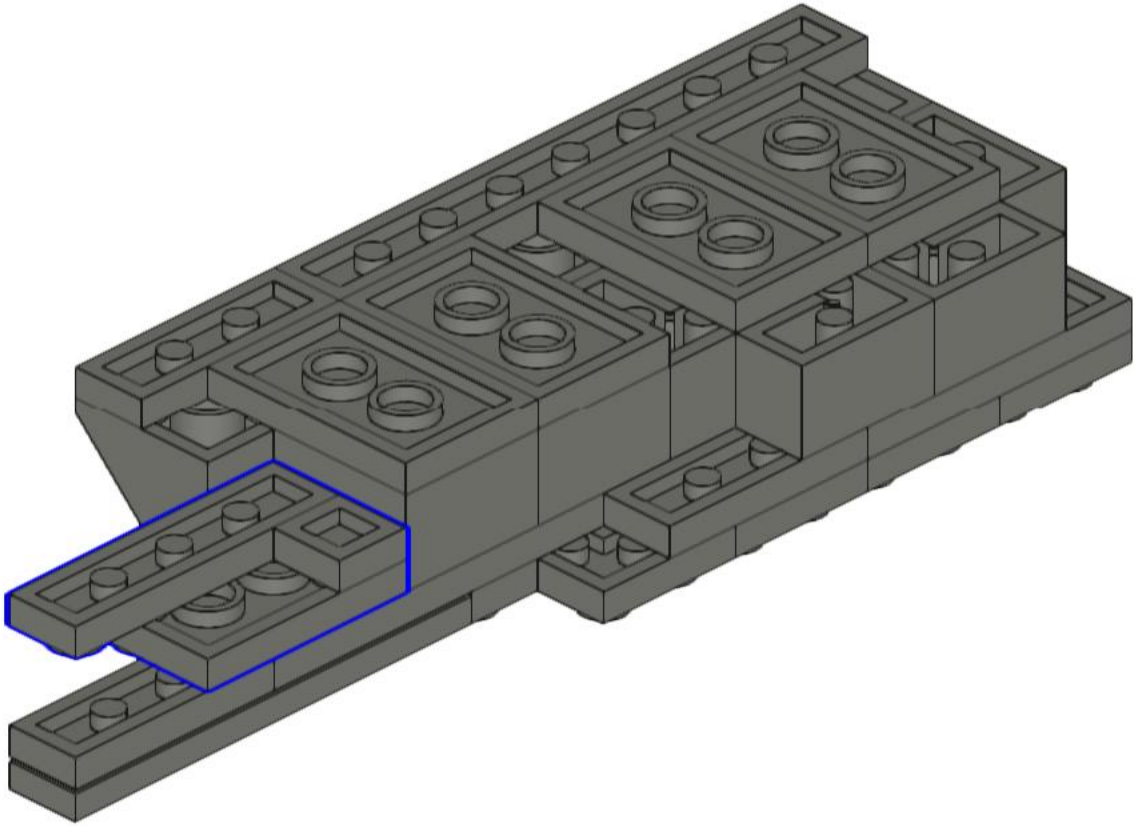

384

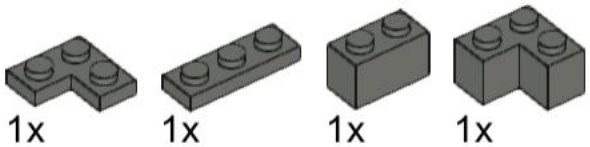

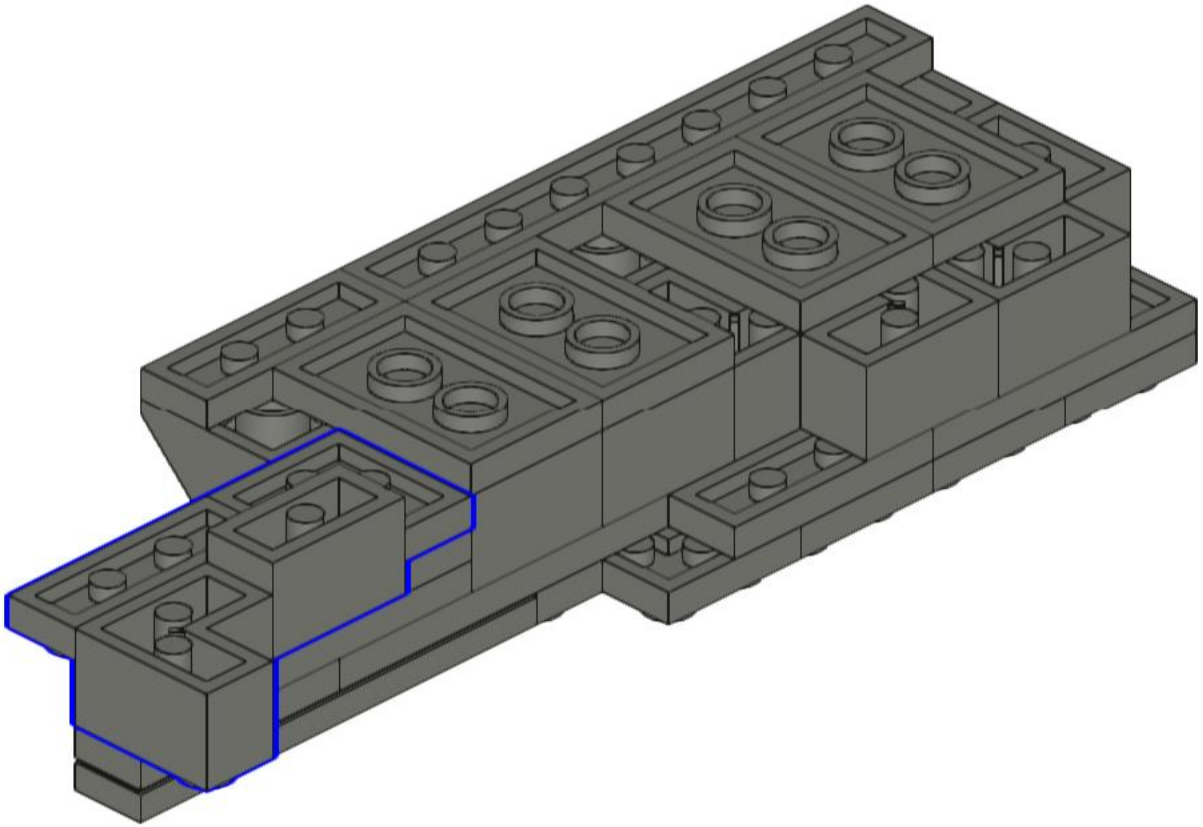

385

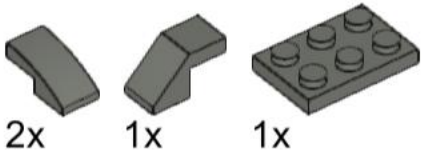

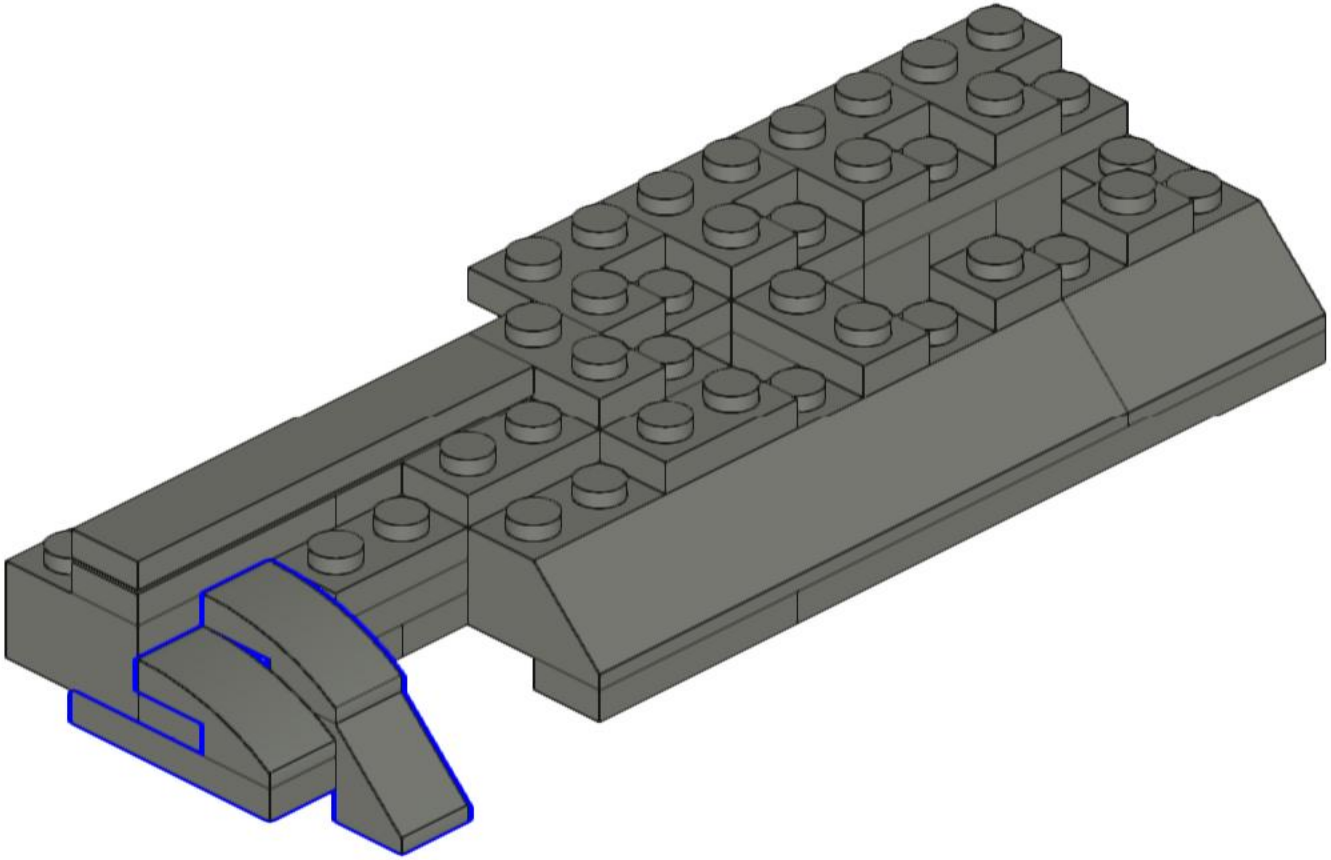

386

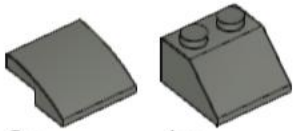

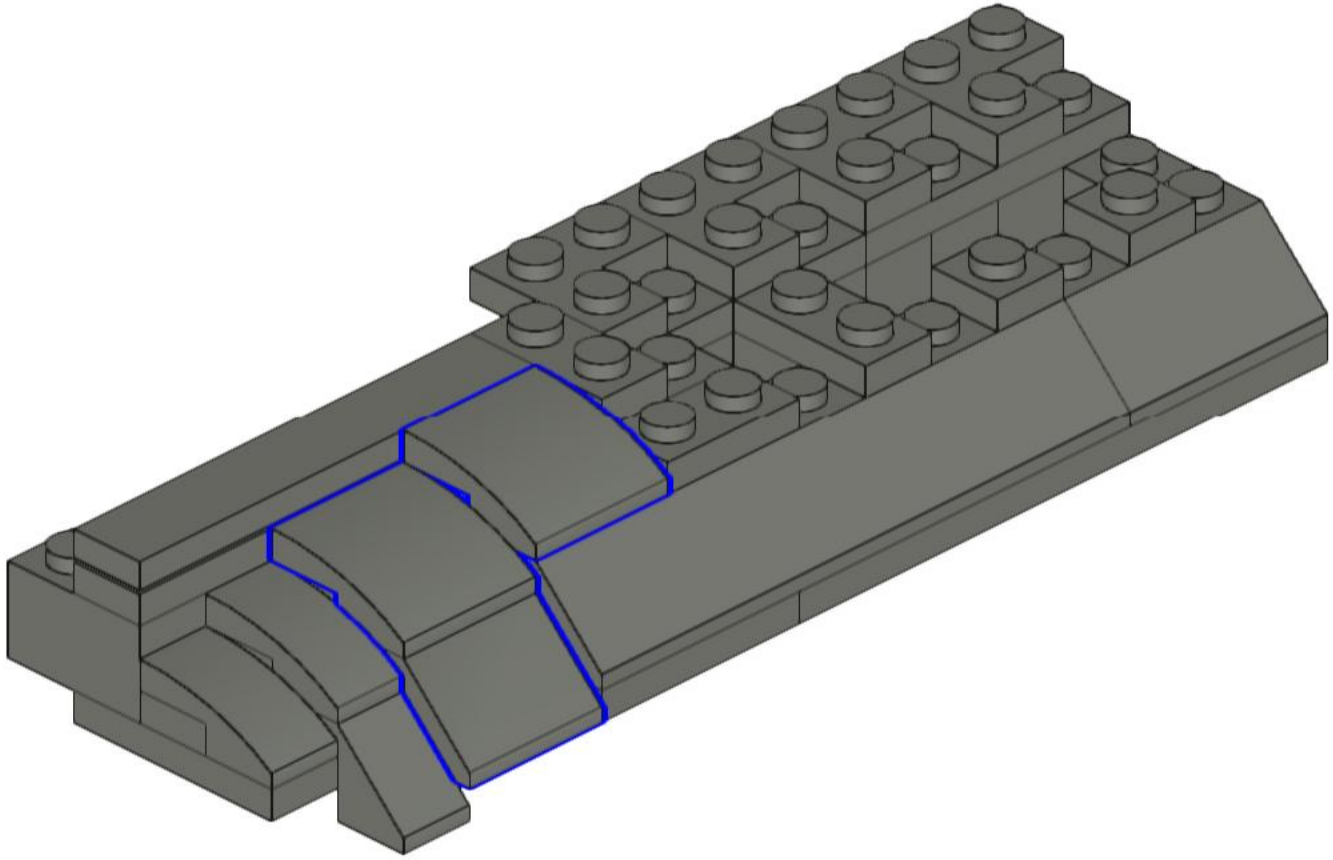

387

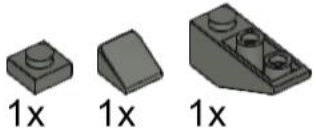

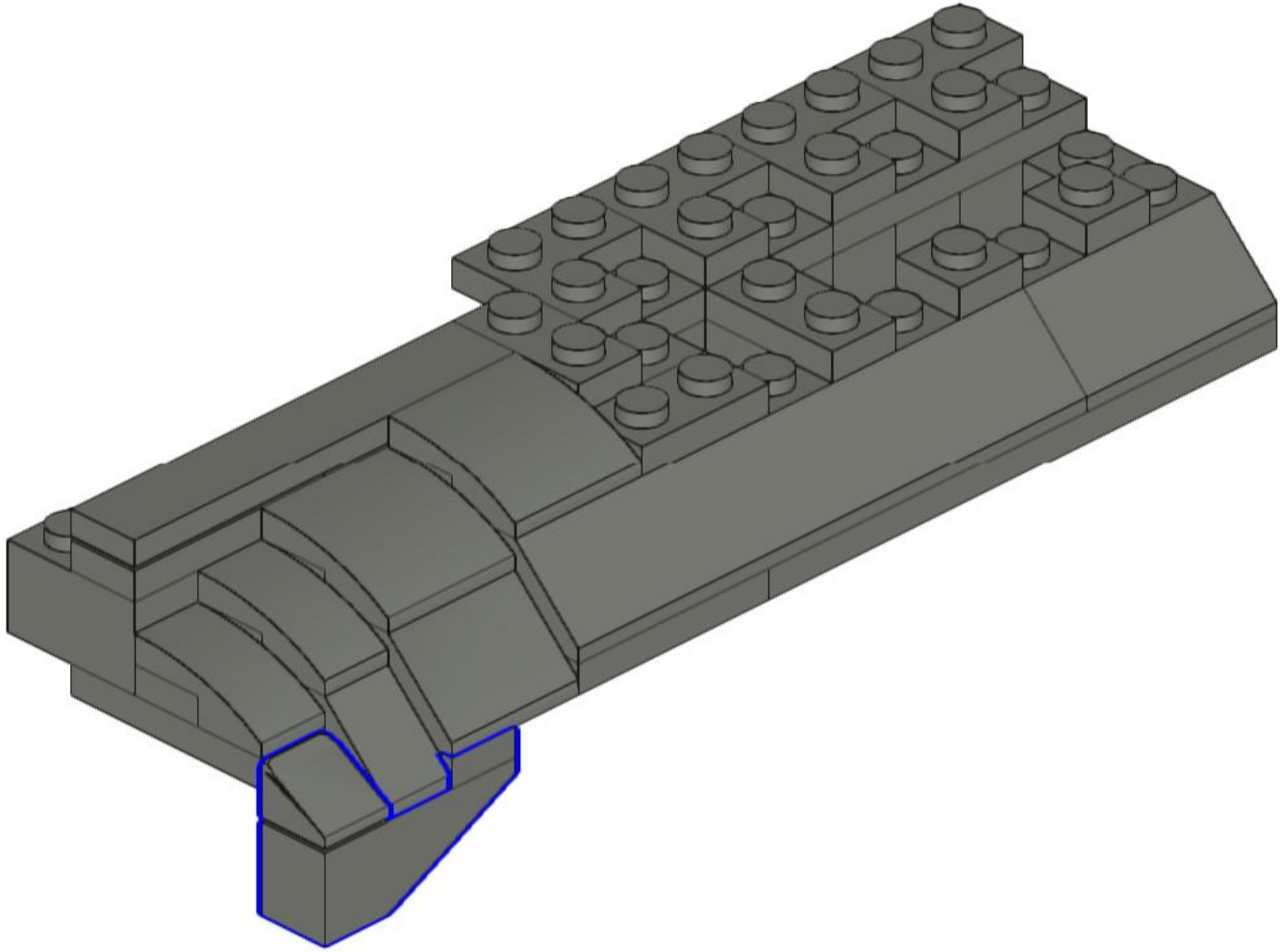

388

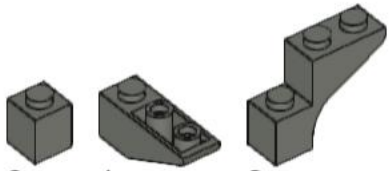

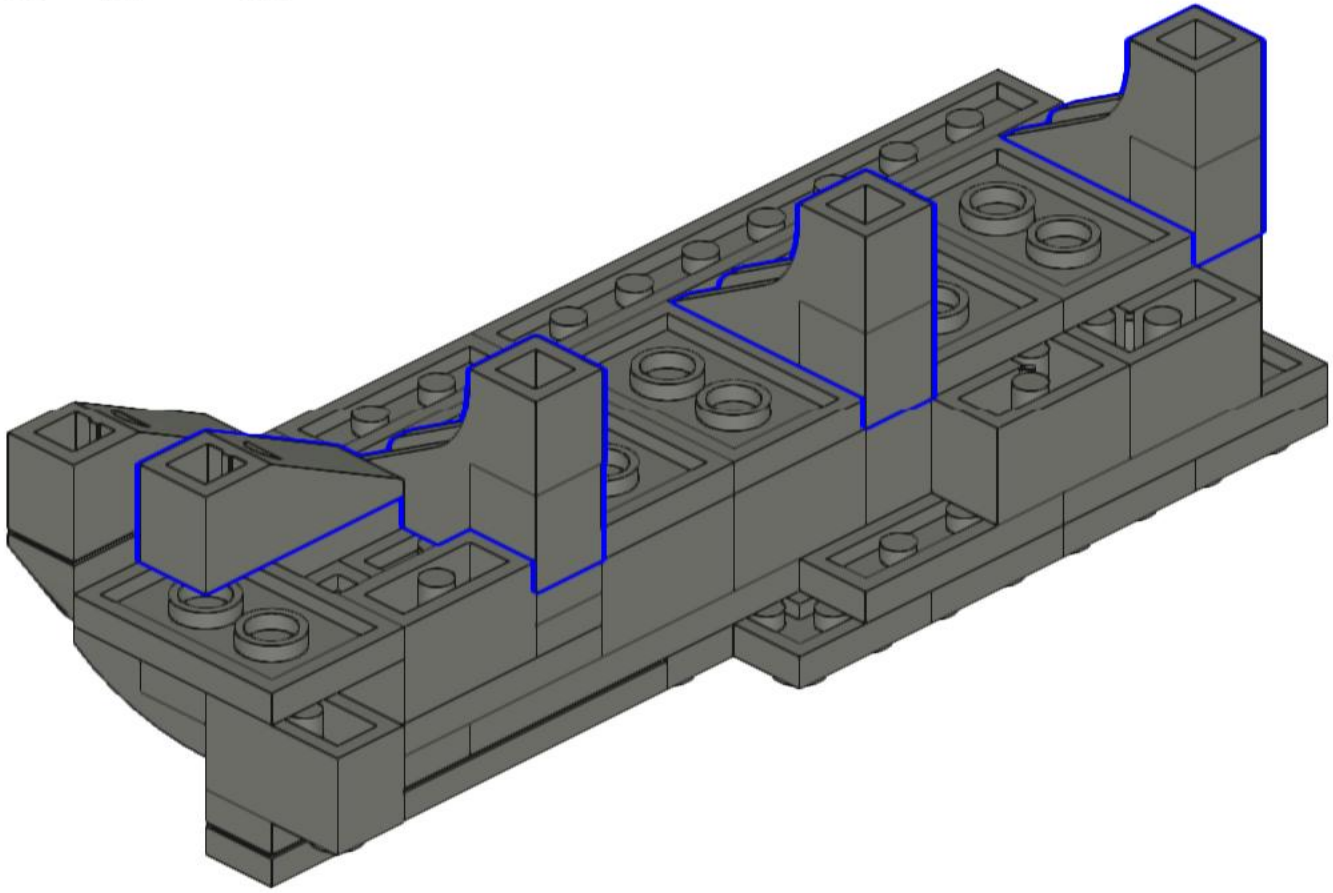

389

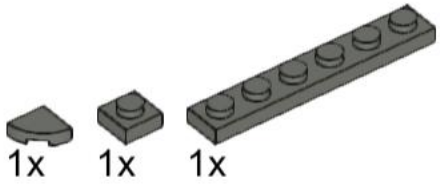

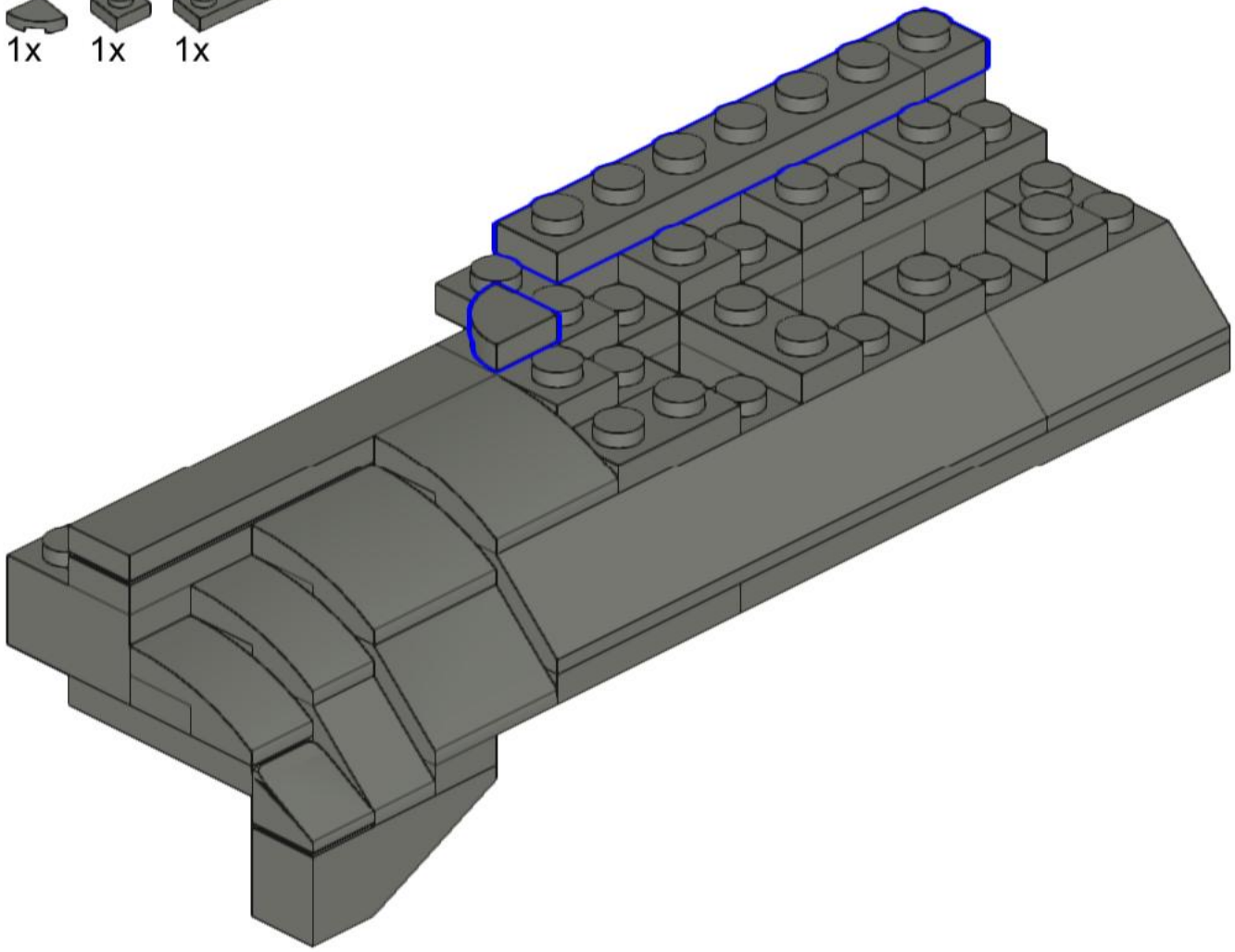

390

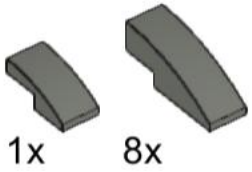

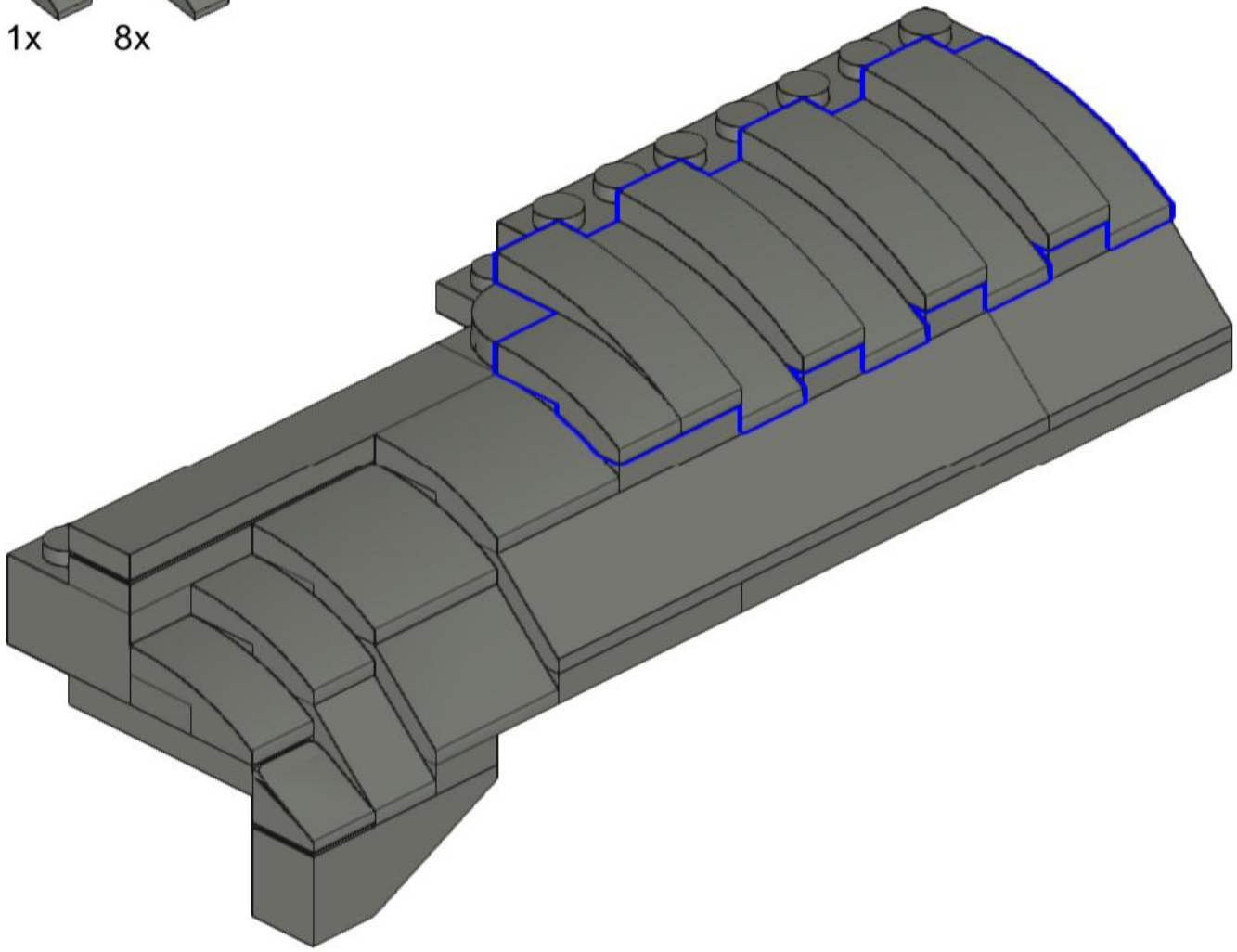

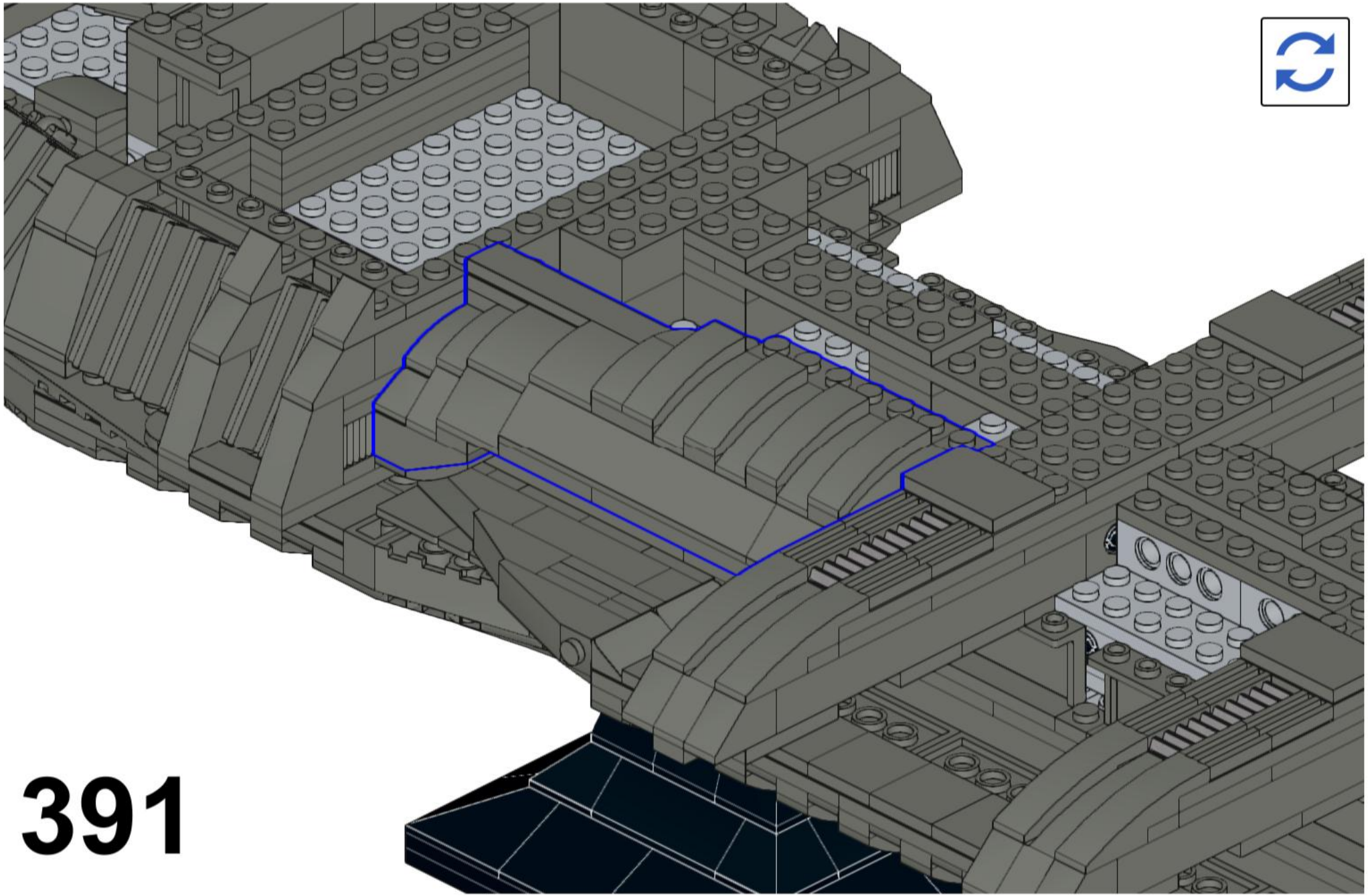

391

392

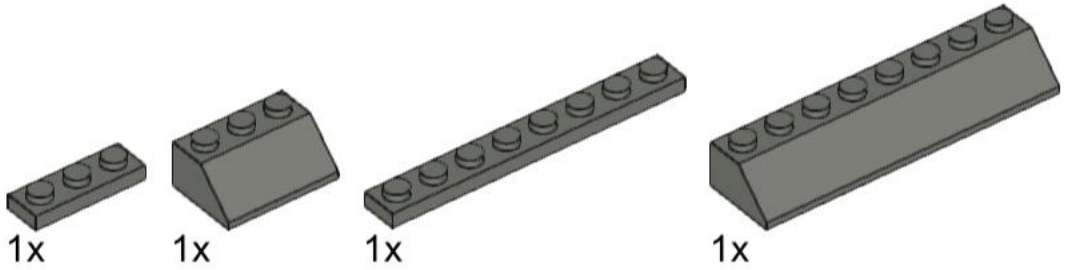

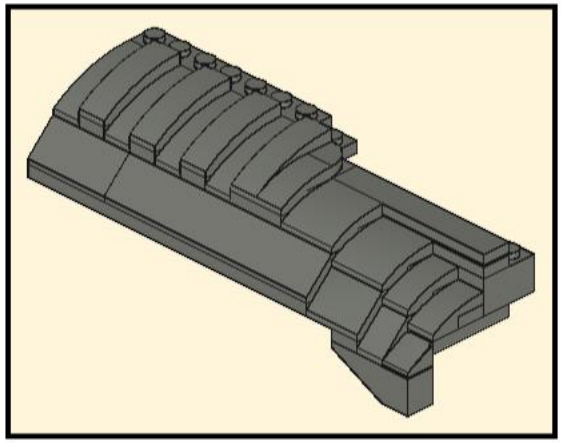

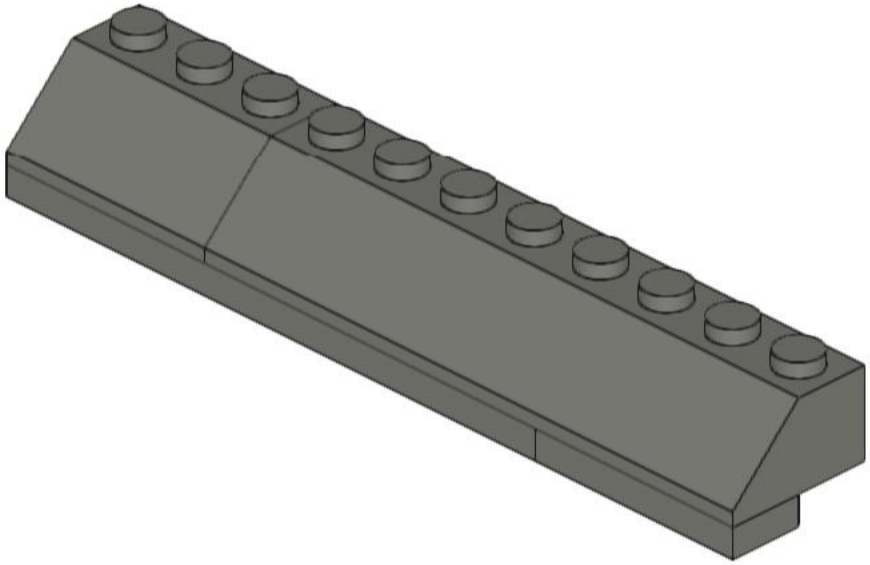

393

4x

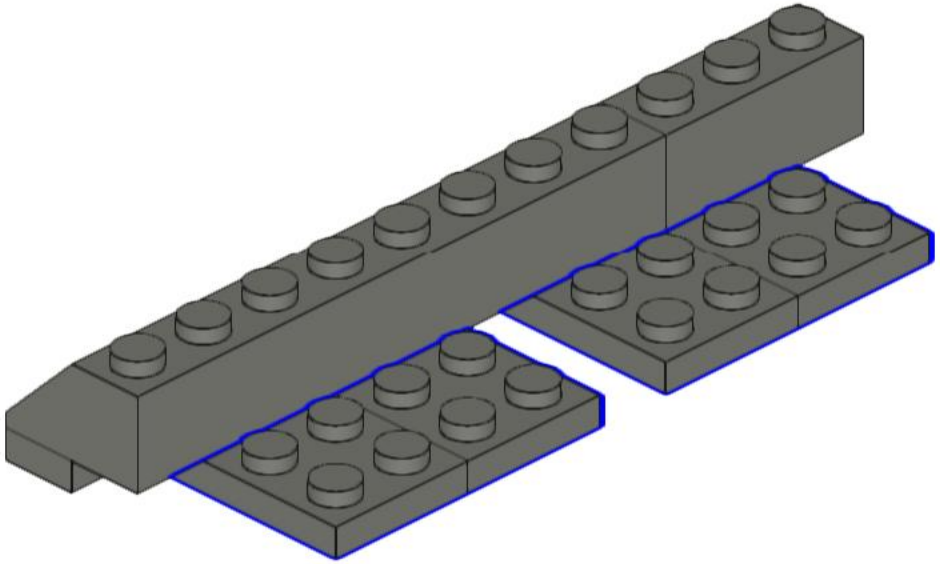

394

6x

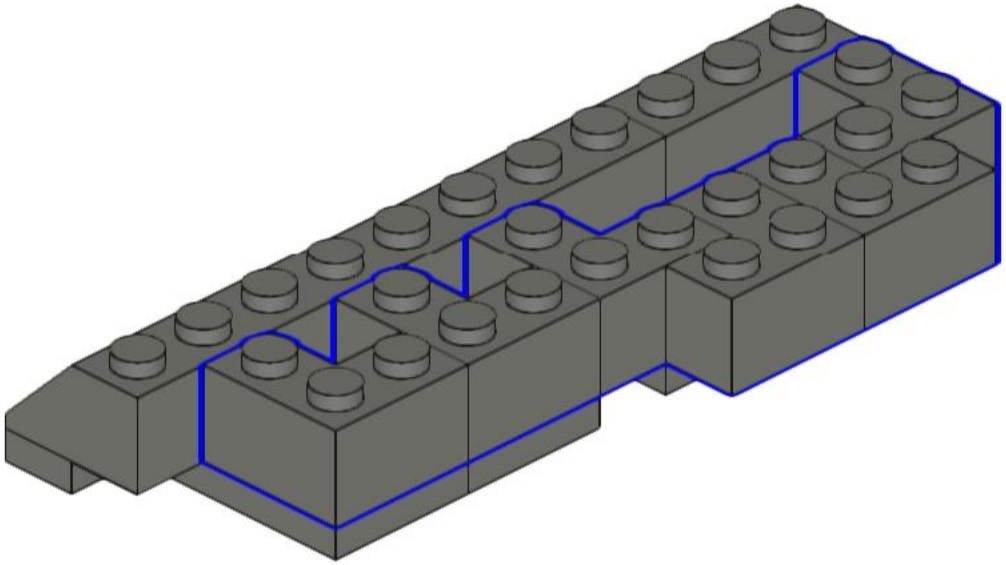

395

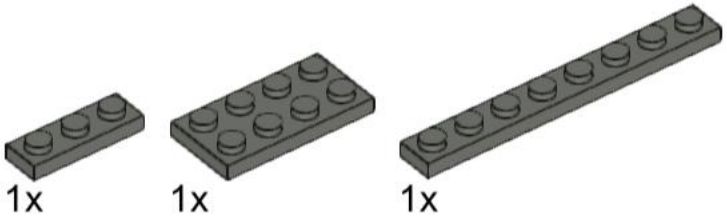

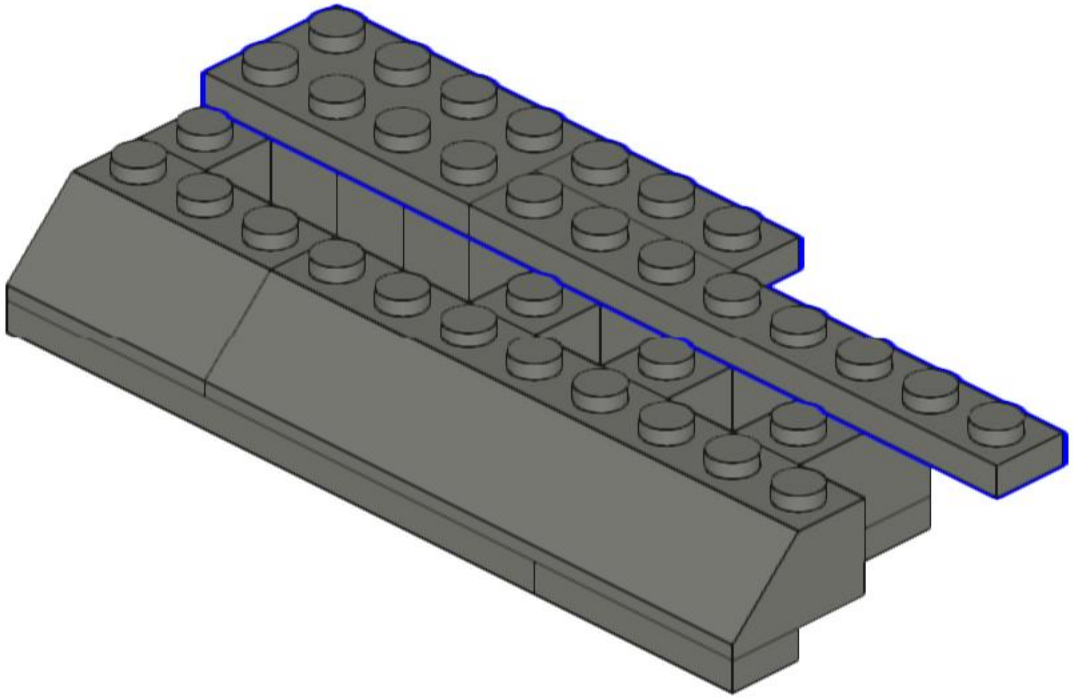

396

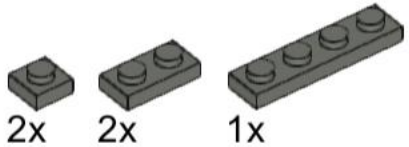

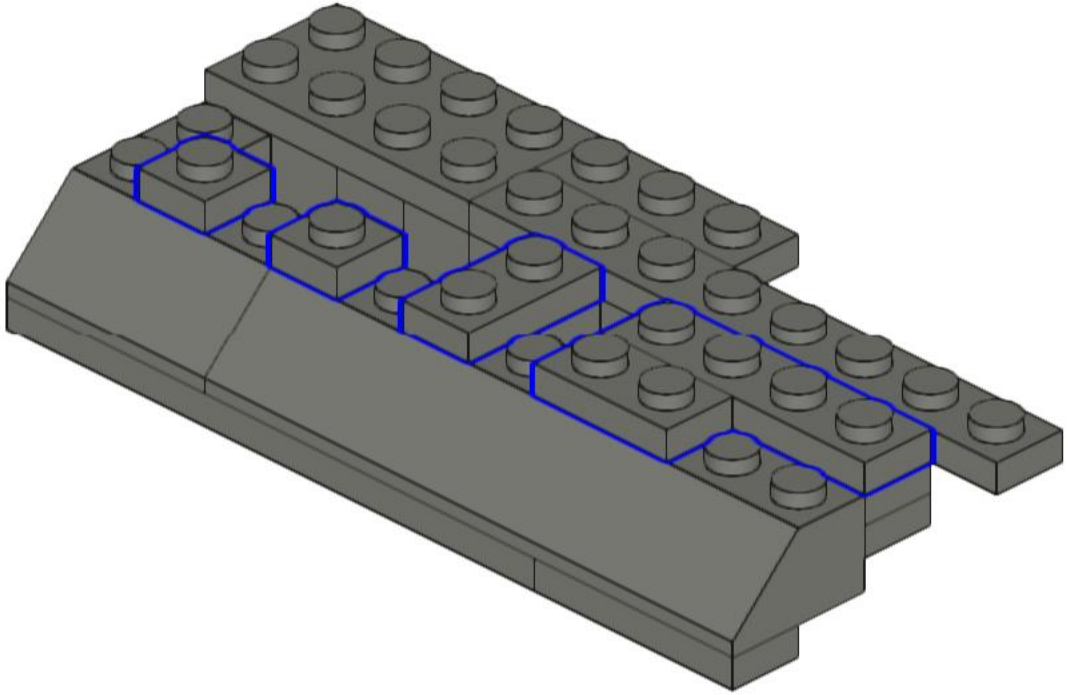

397

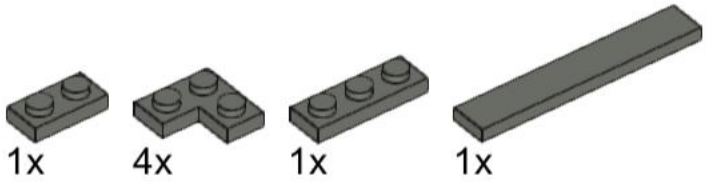

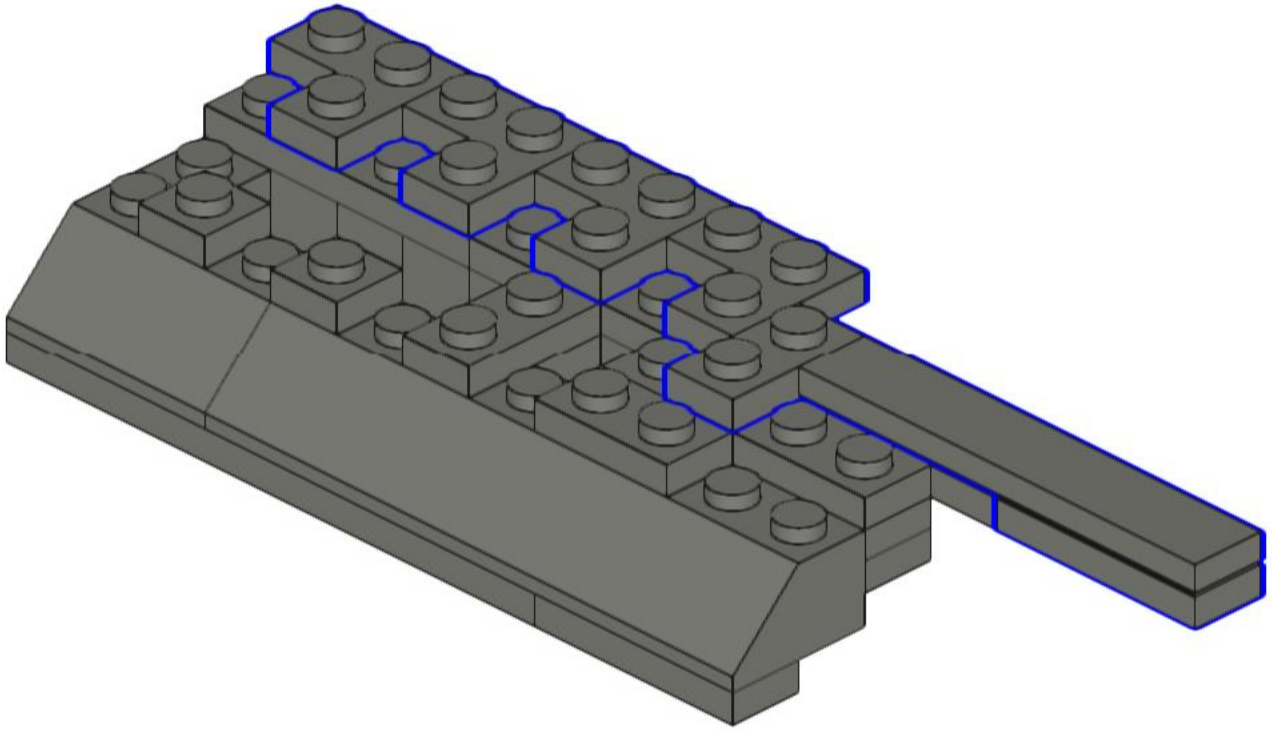

398

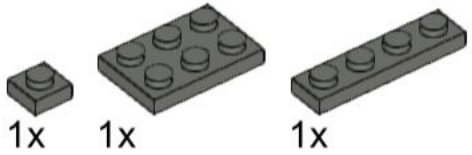

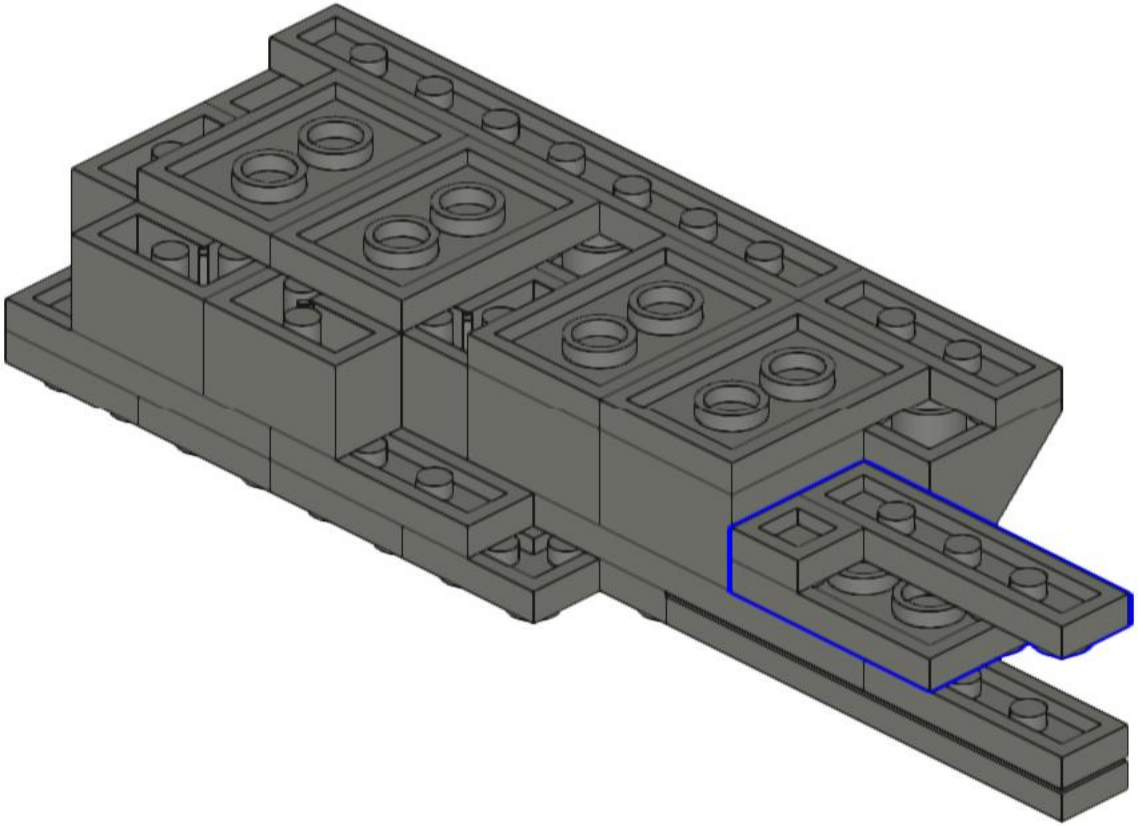

399

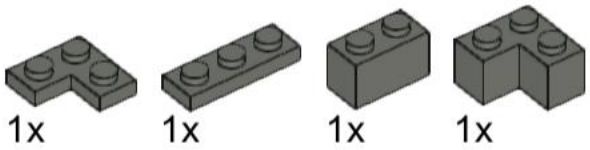

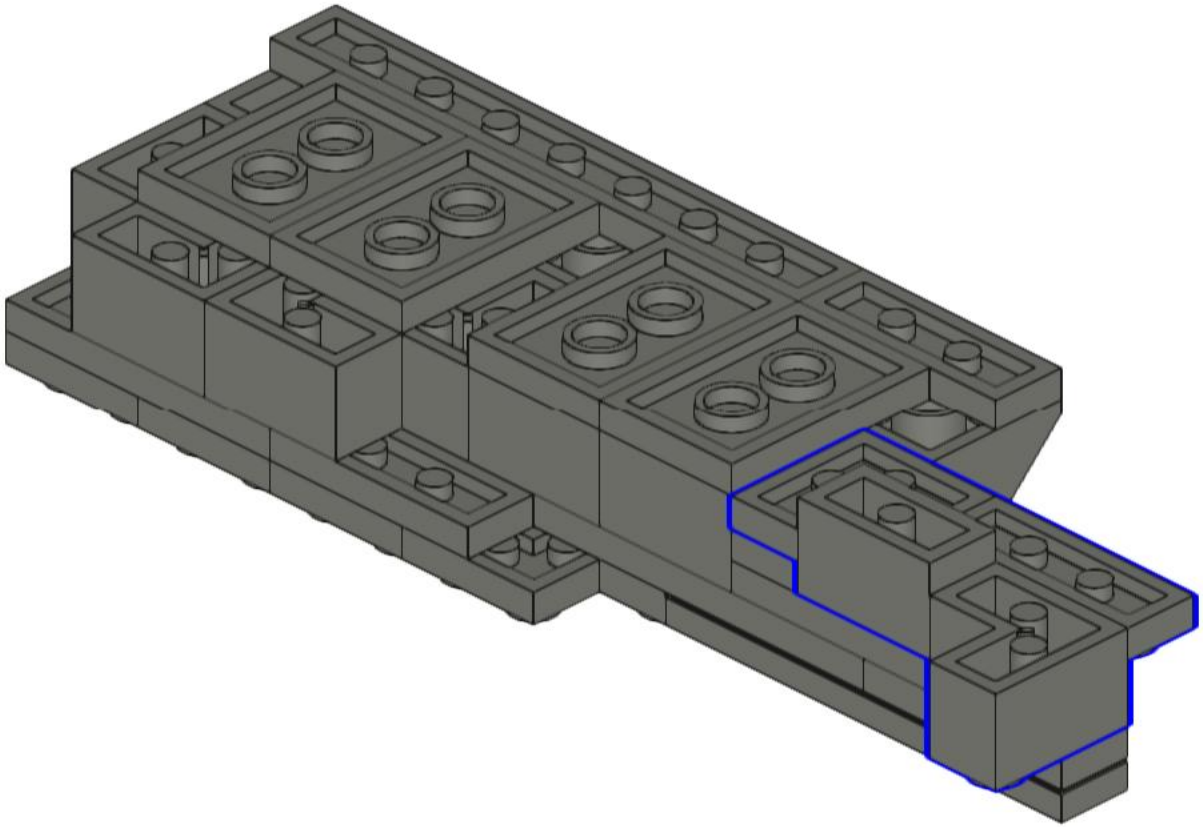

400

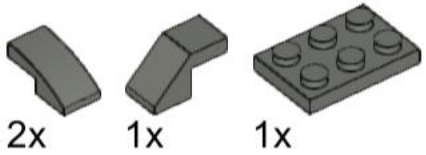

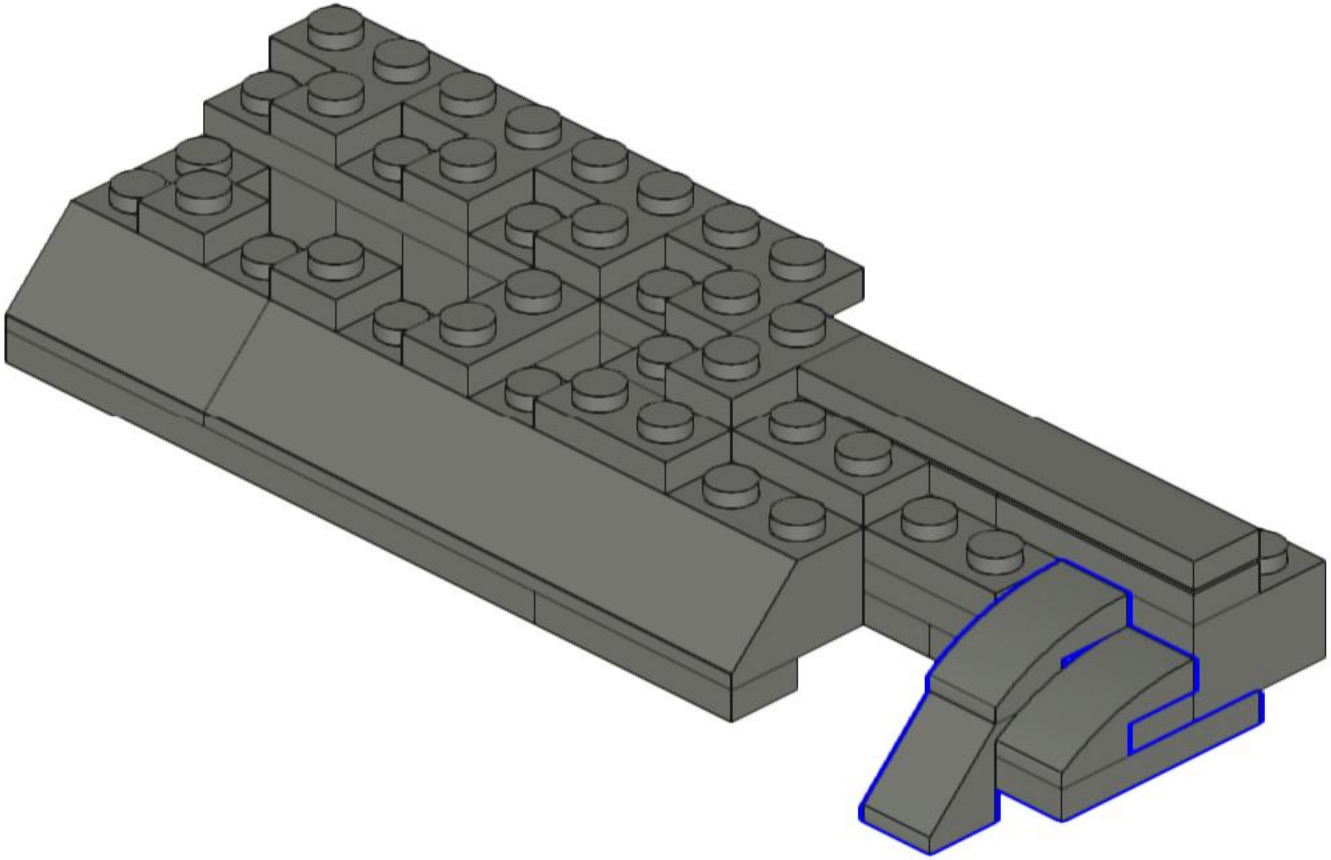

401

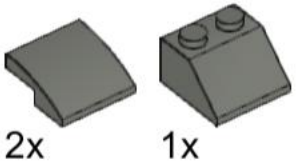

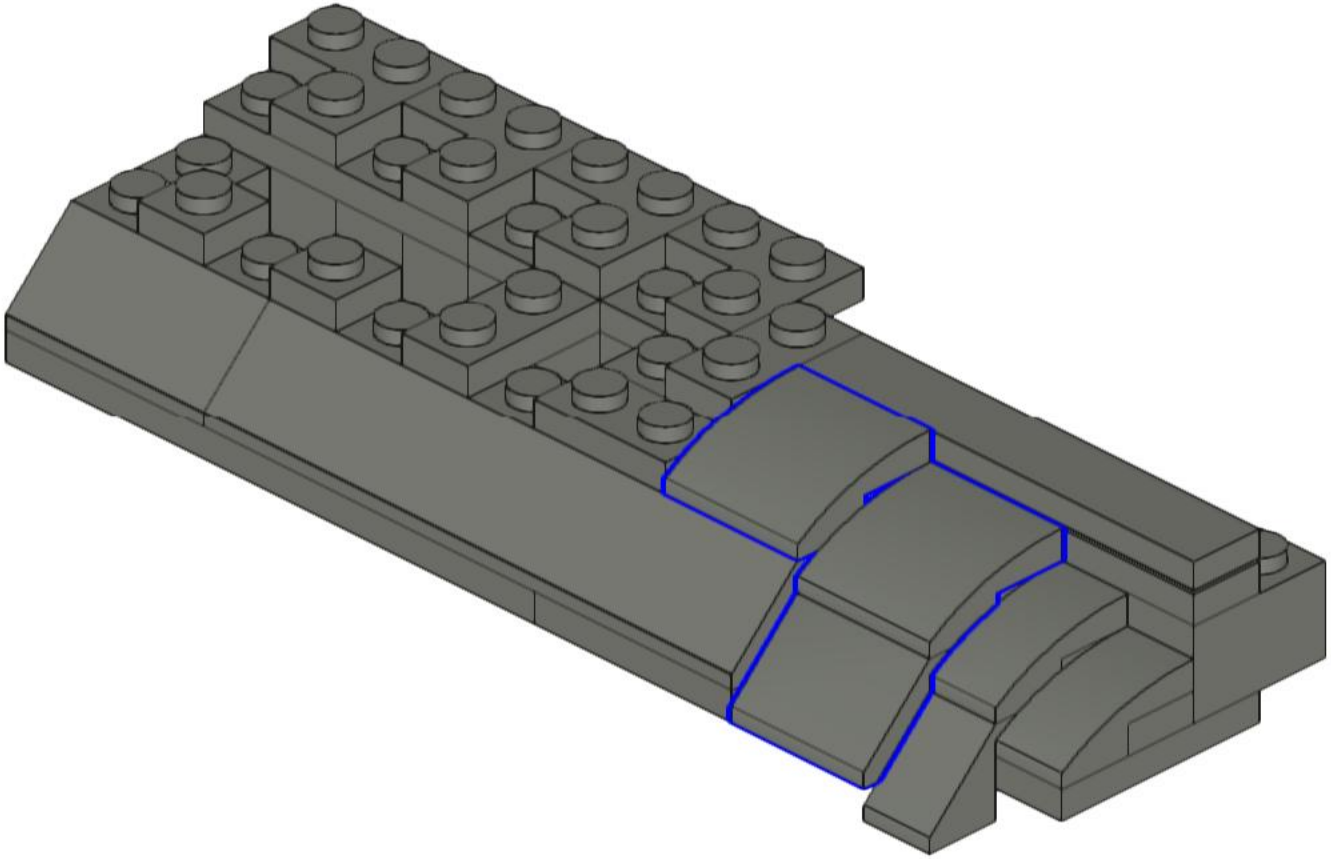

402

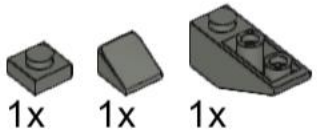

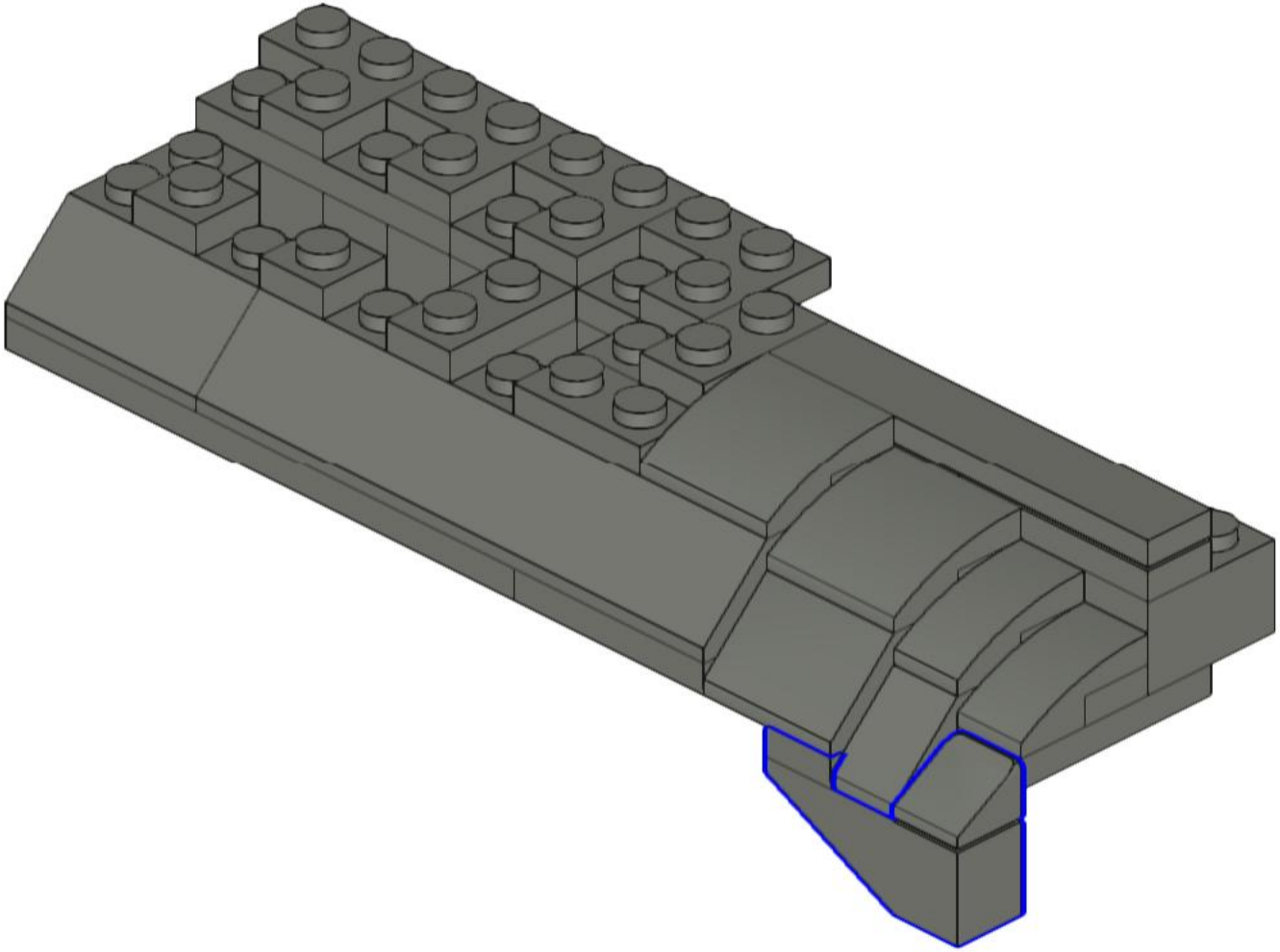

403

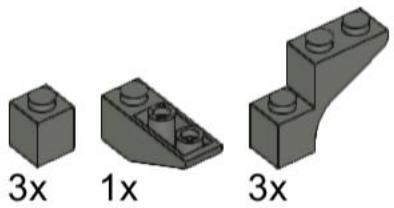

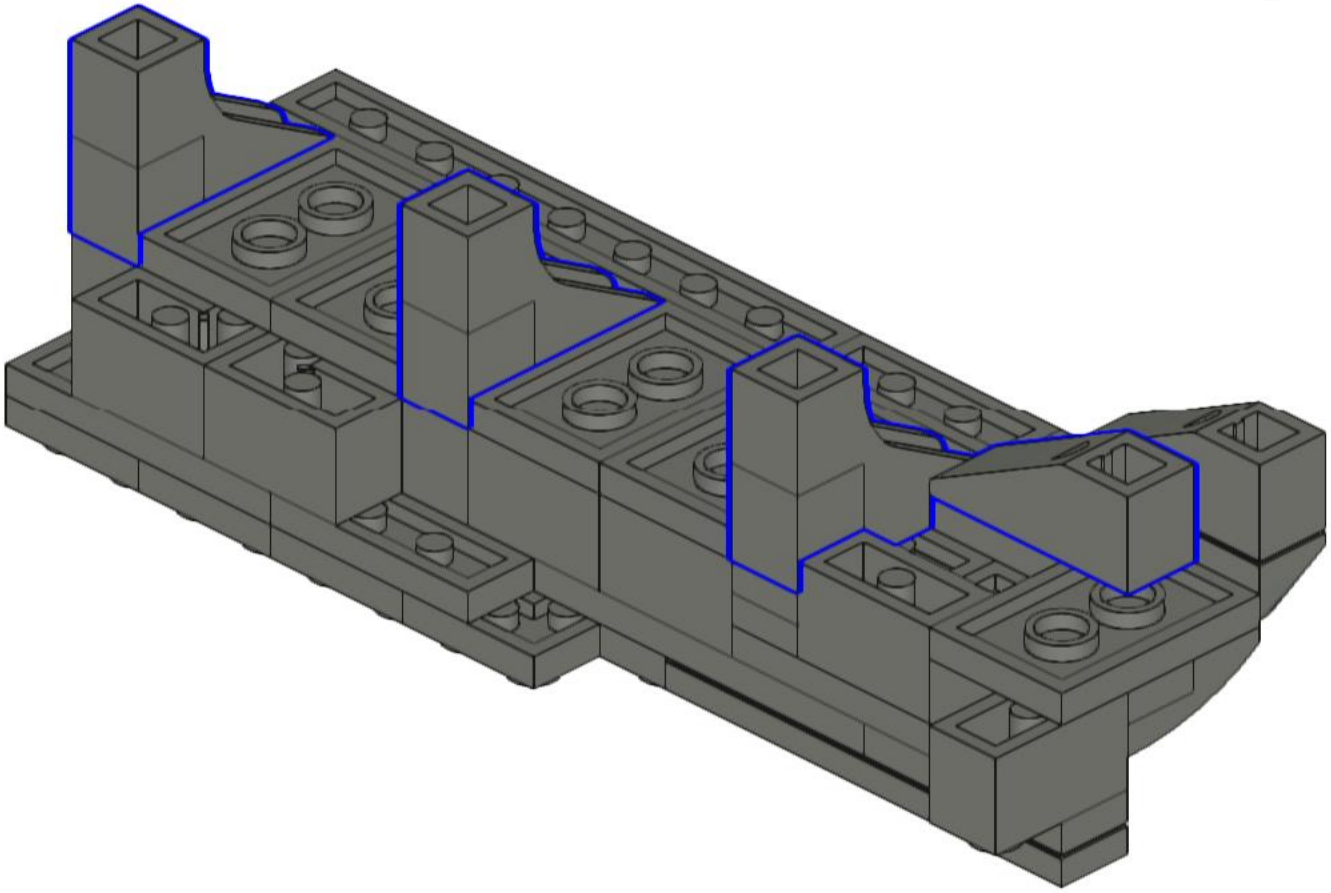

404

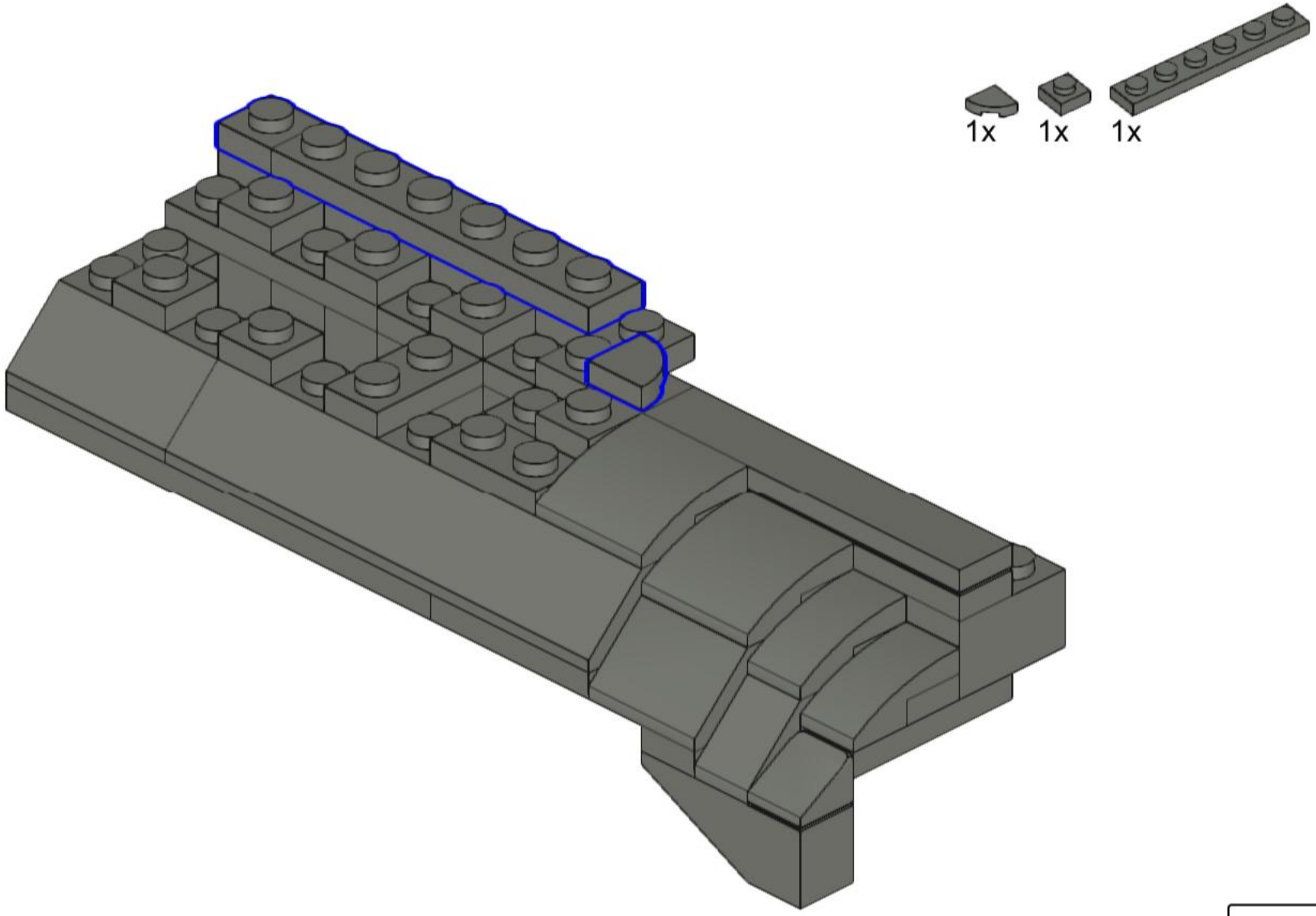

405

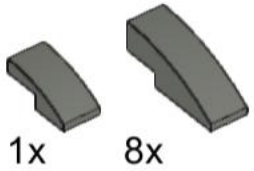

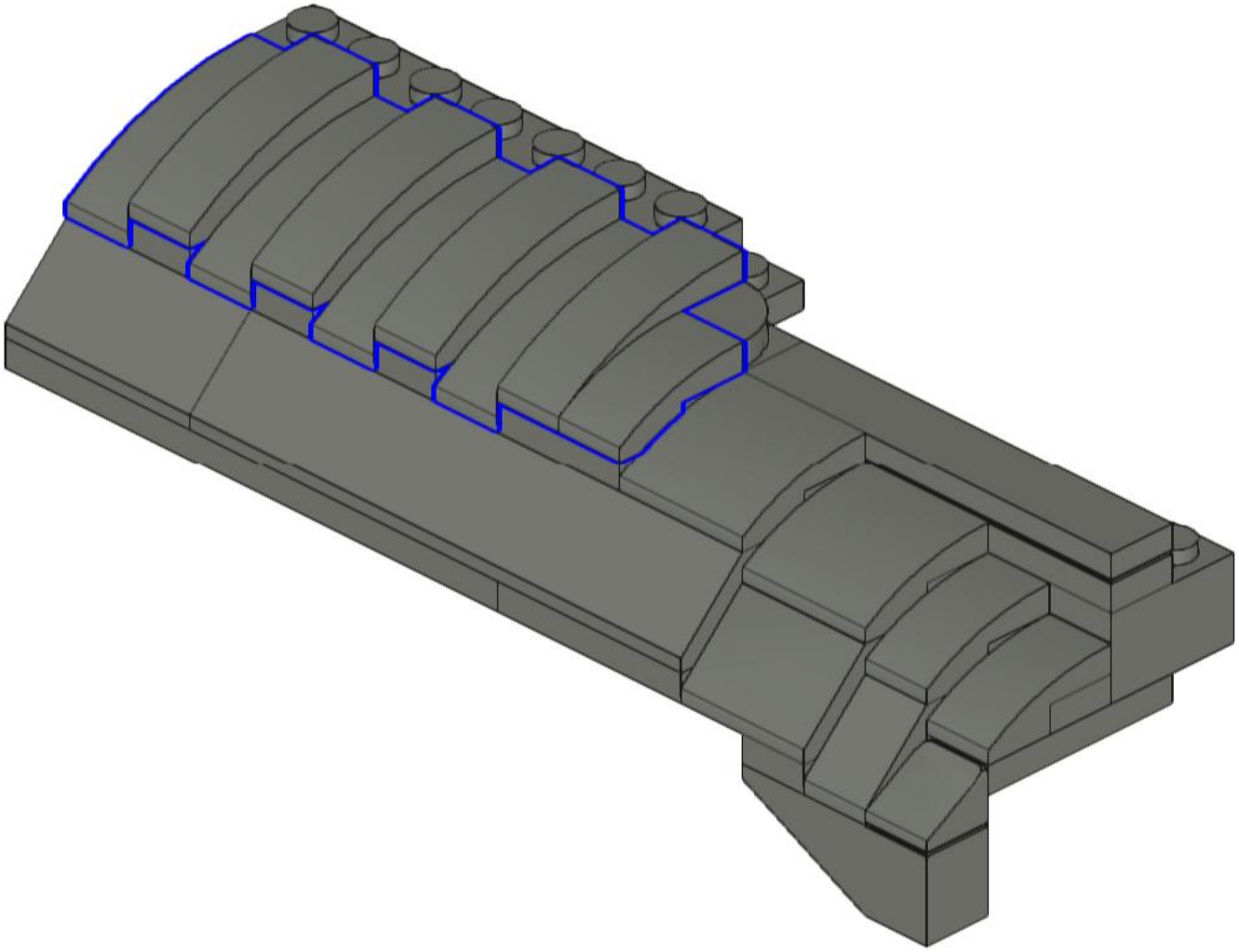

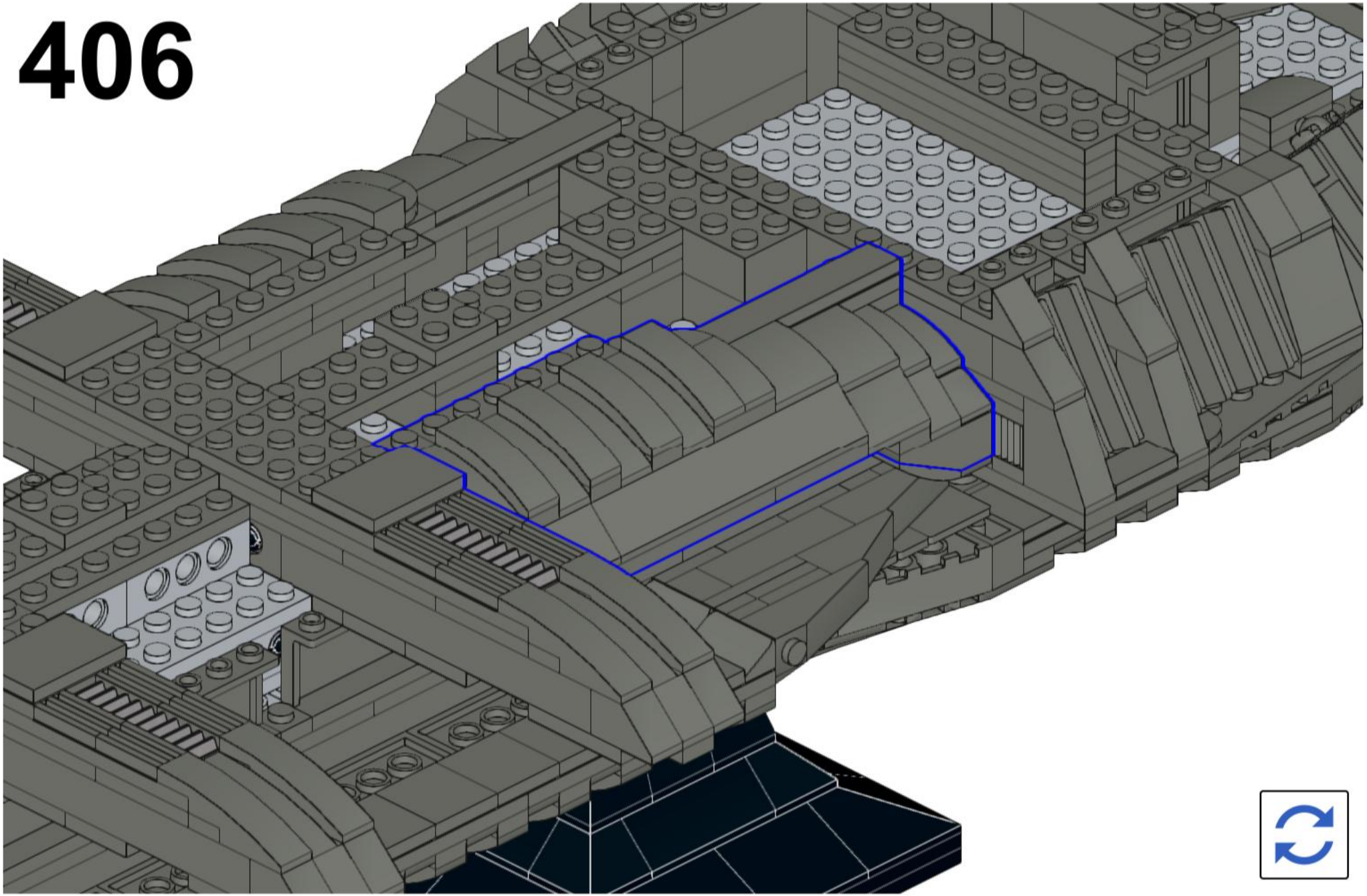

407

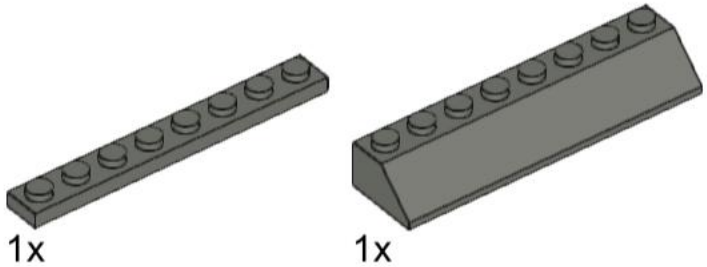

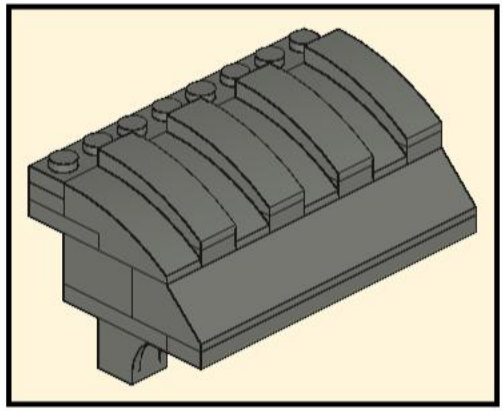

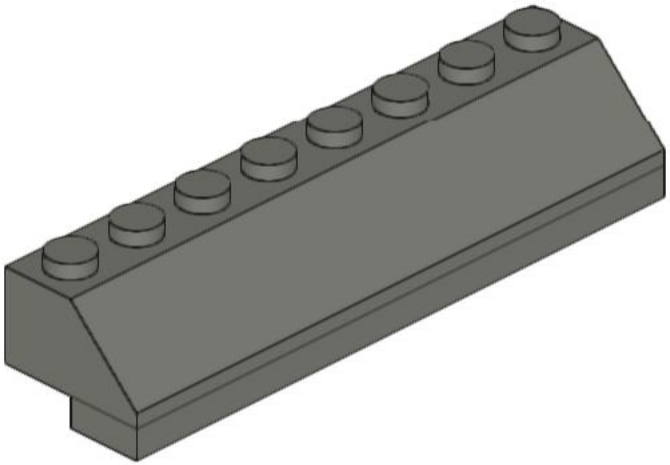

408

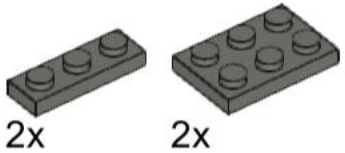

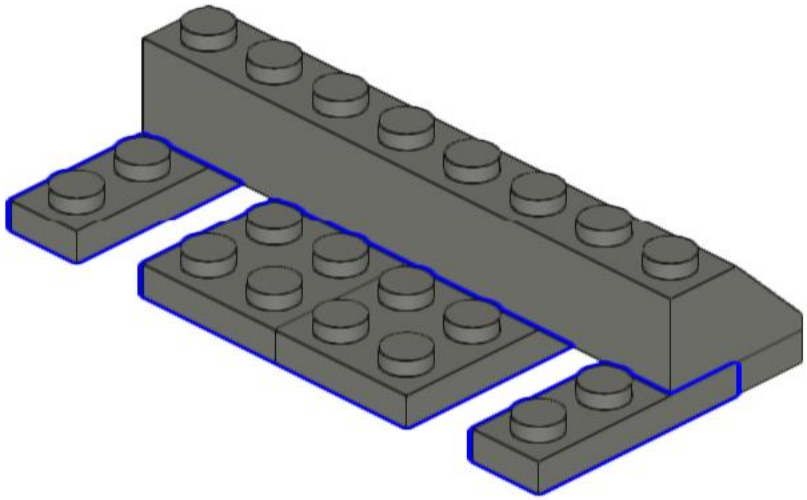

409

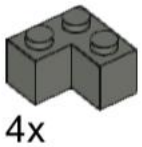

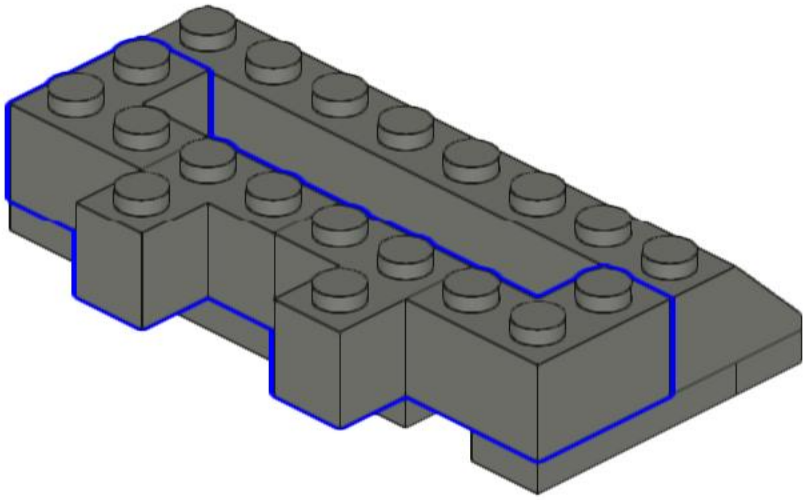

410

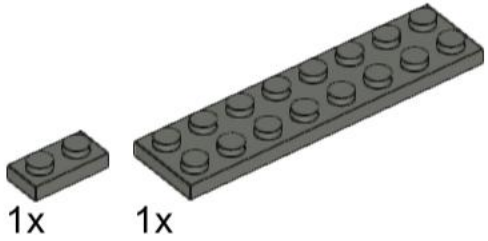

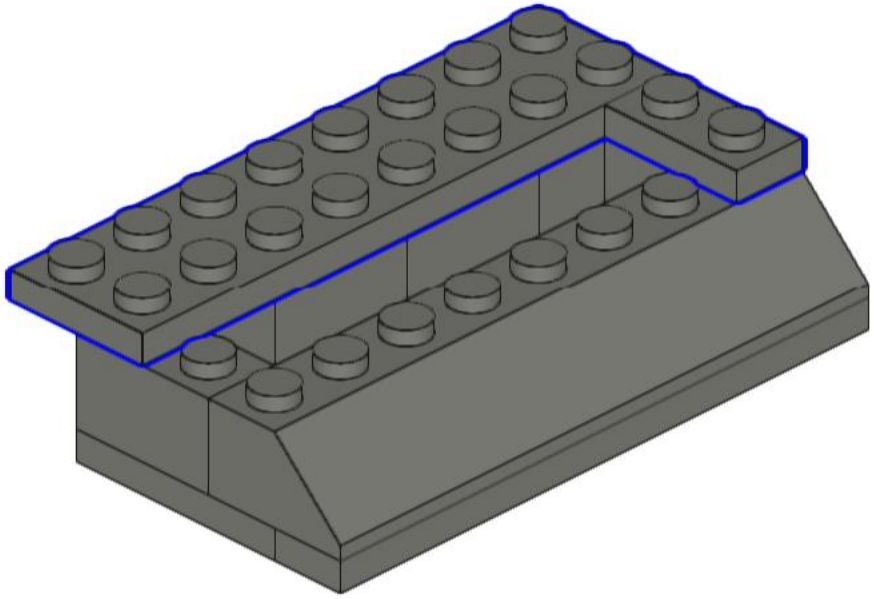

411

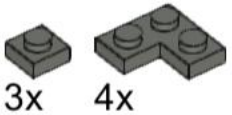

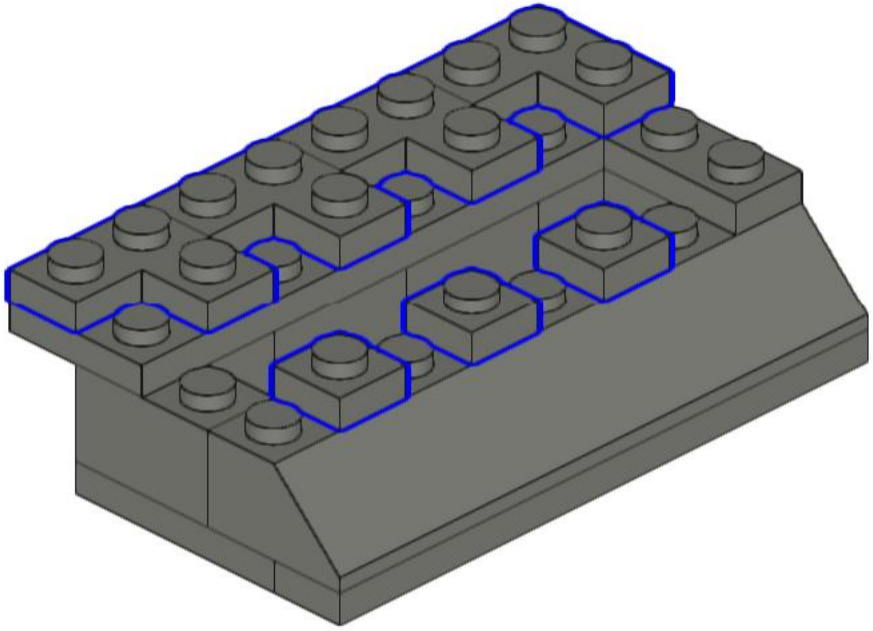

412

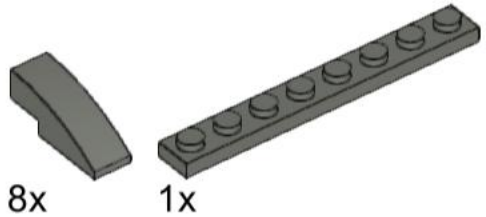

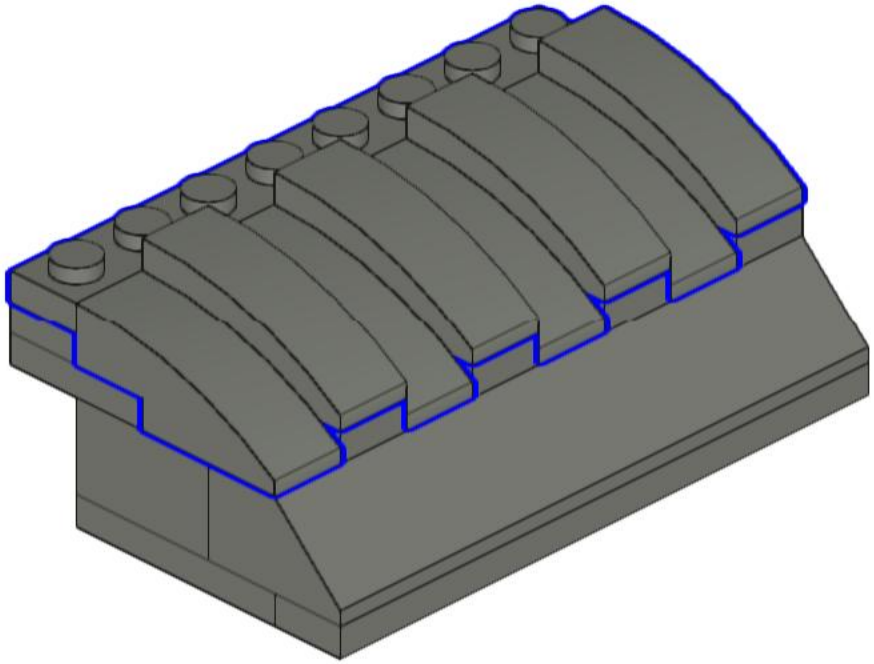

413

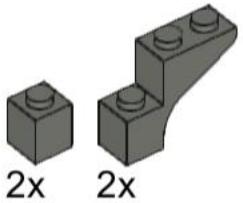

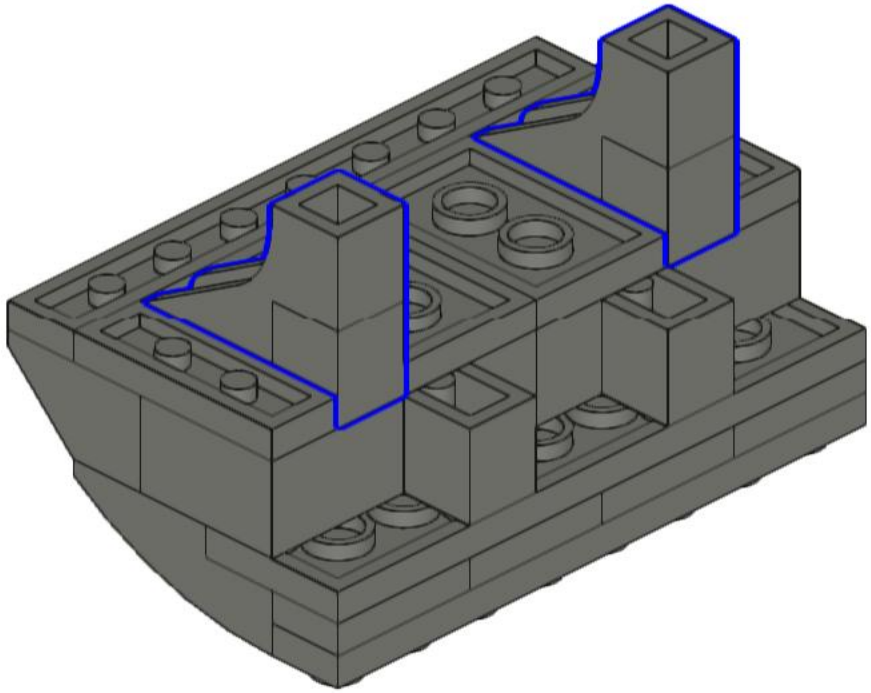

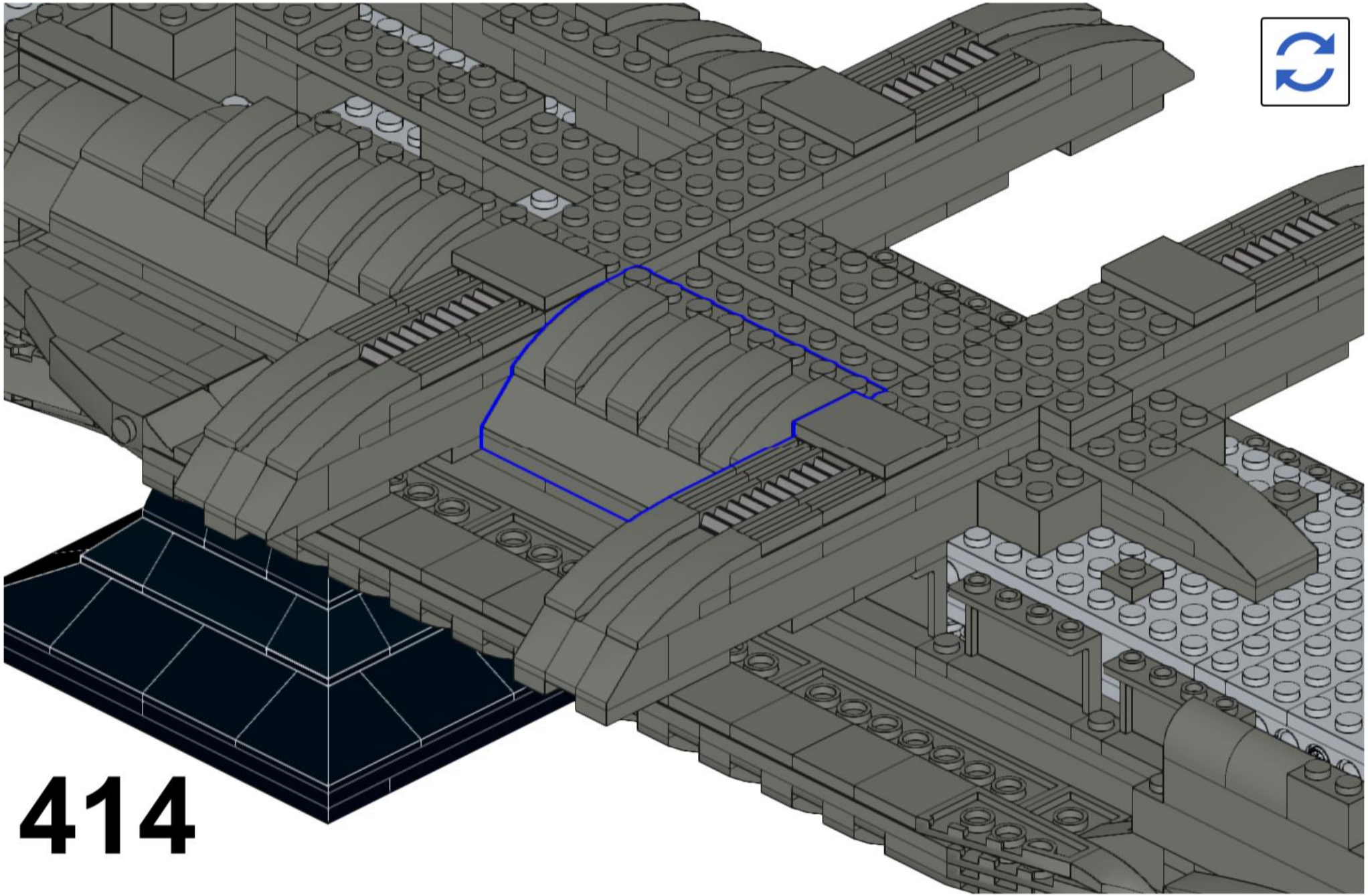

414

415

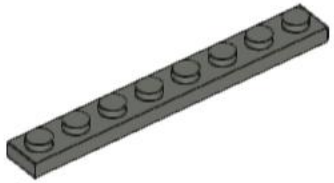

1x

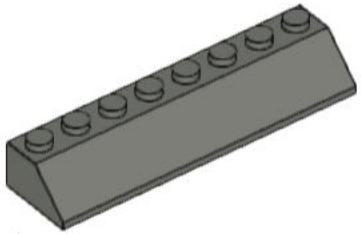

1x

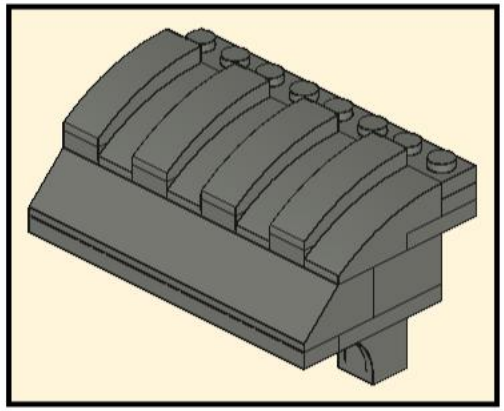

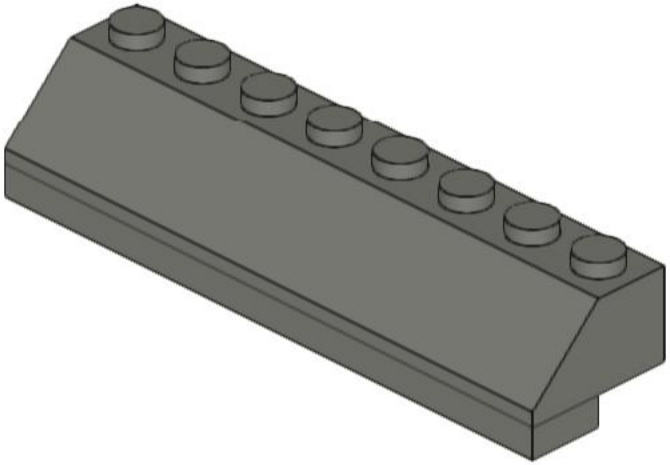

416

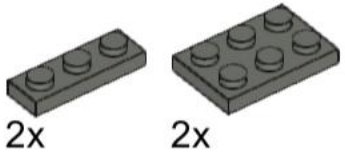

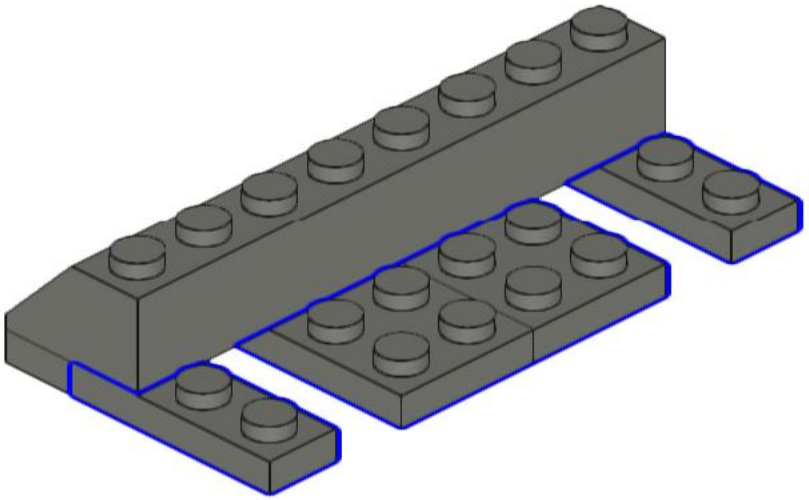

417

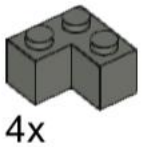

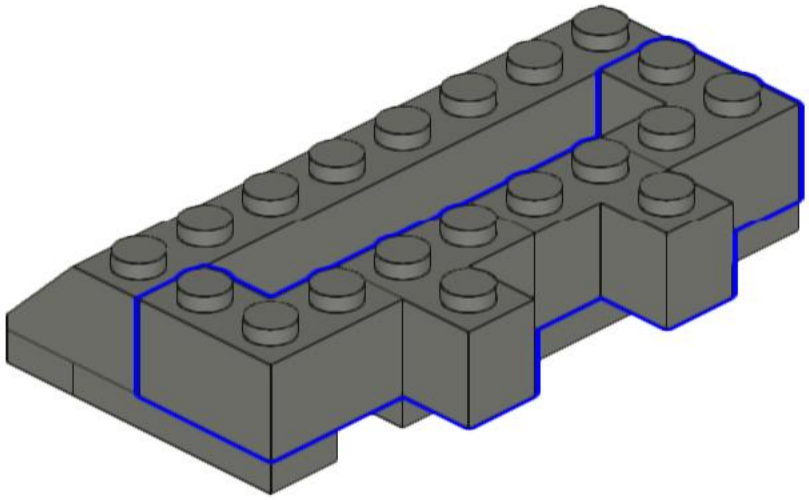

418

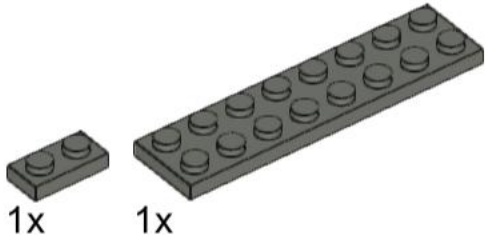

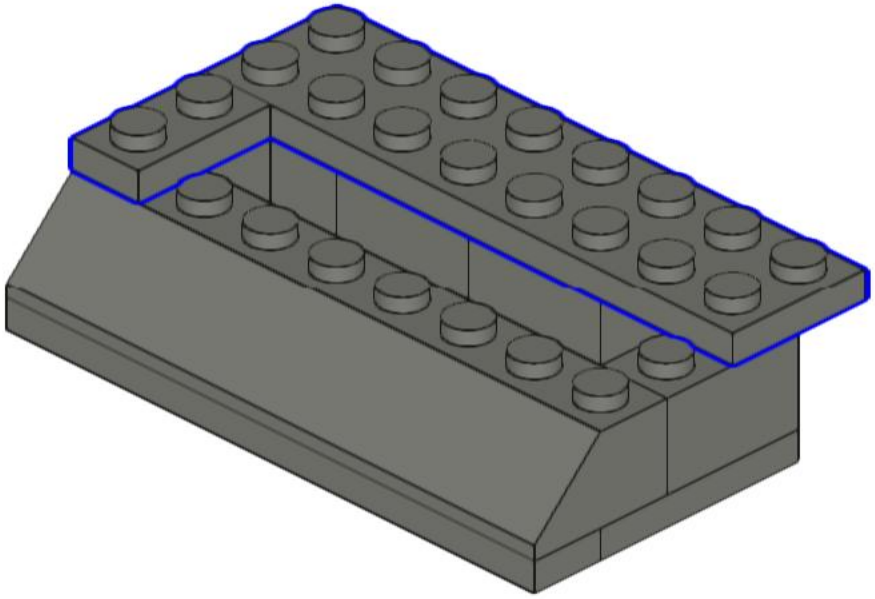

419

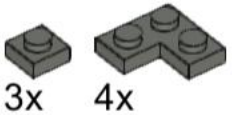

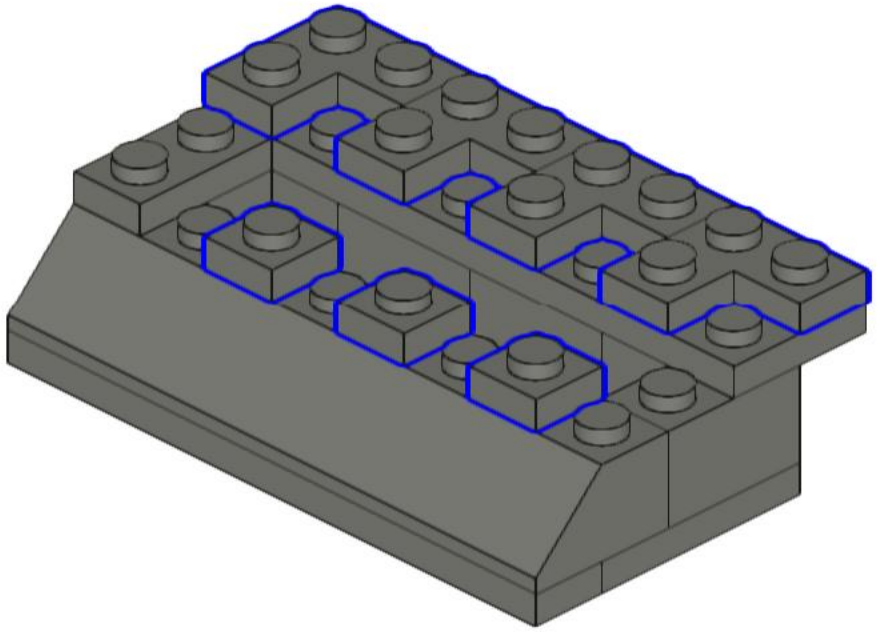

420

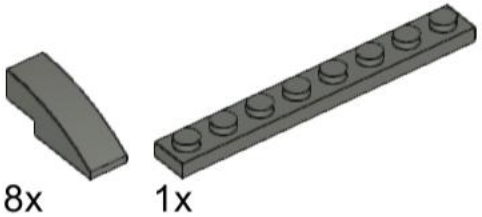

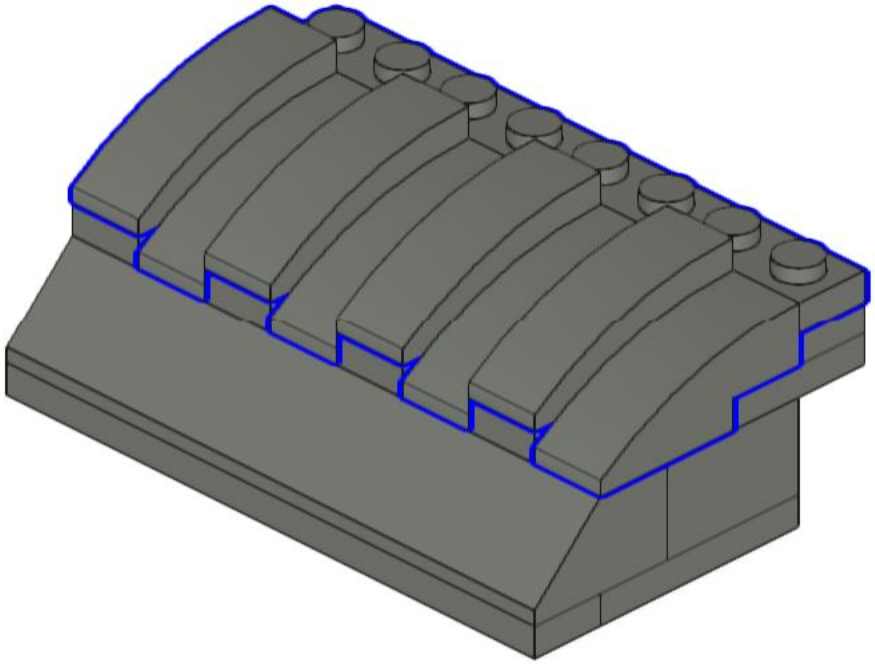

421

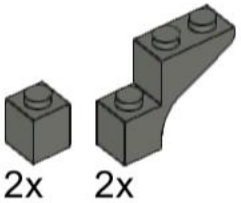

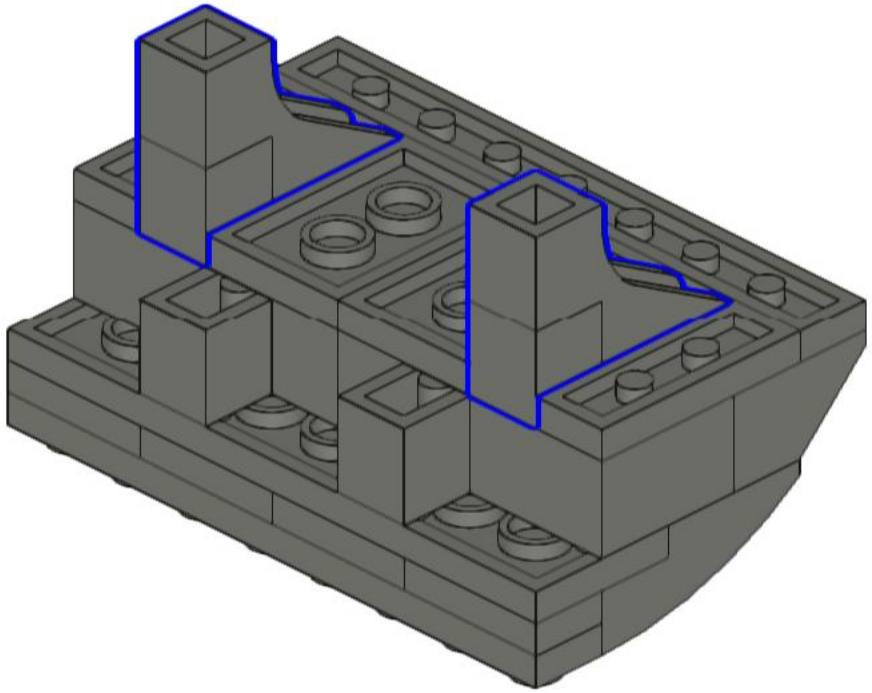

422

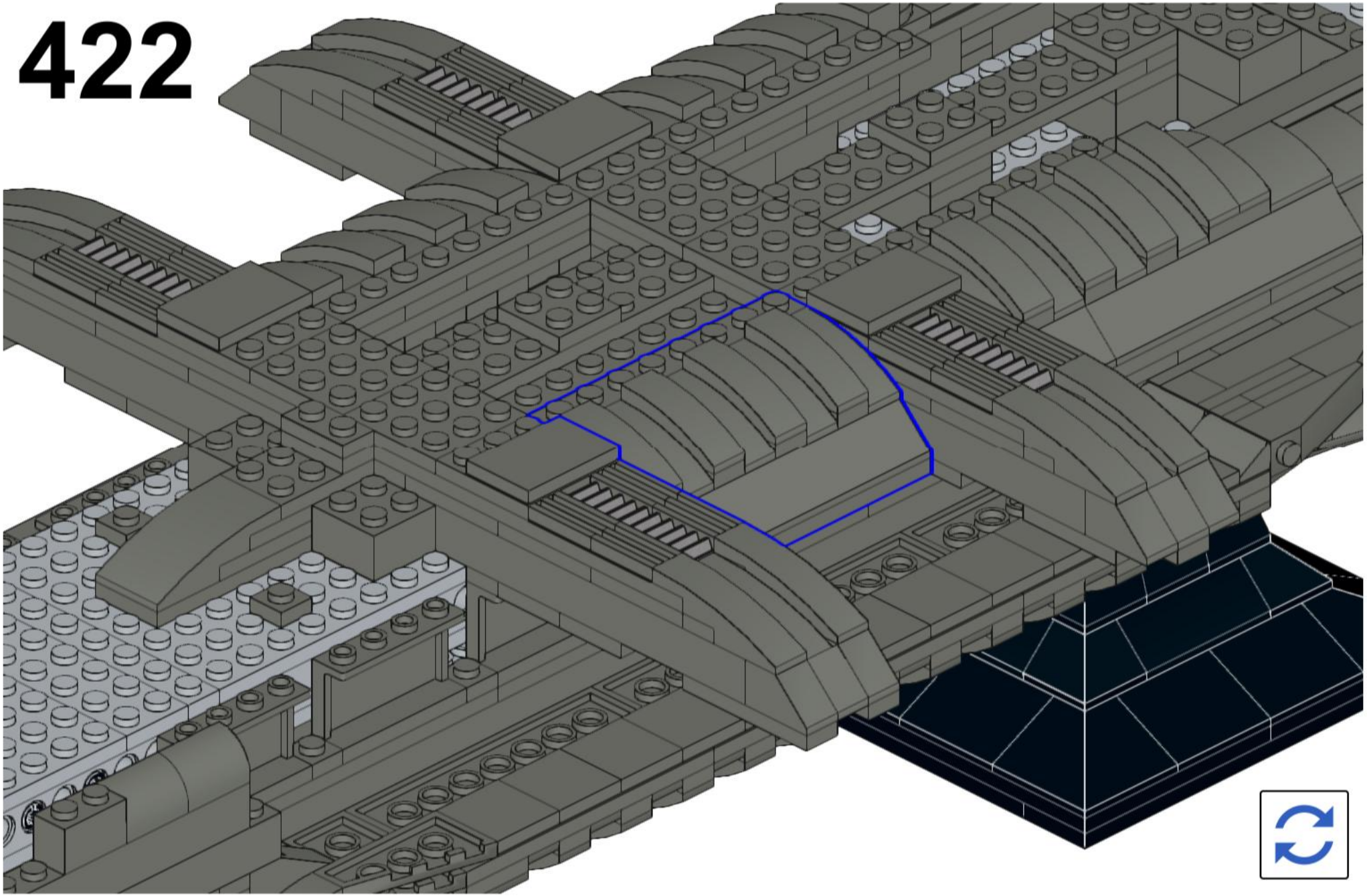

423

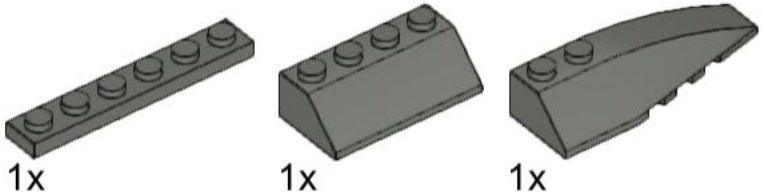

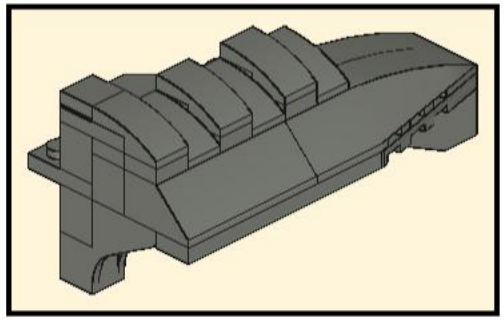

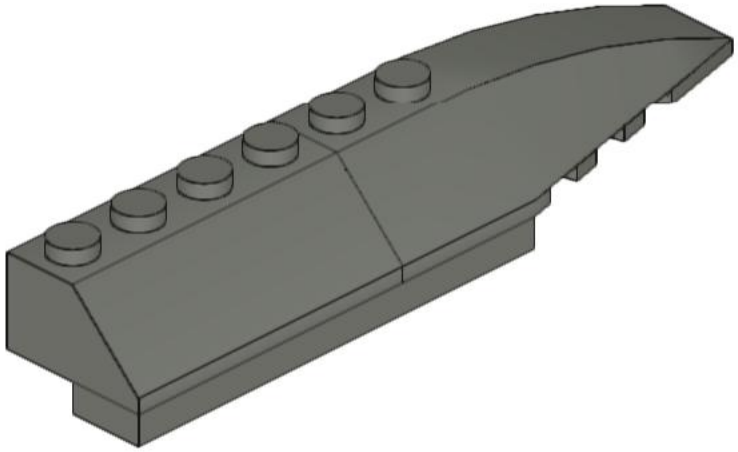

424

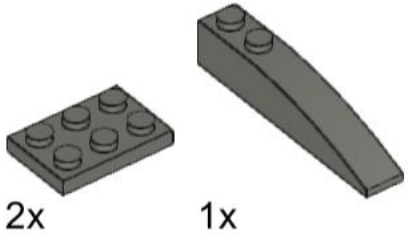

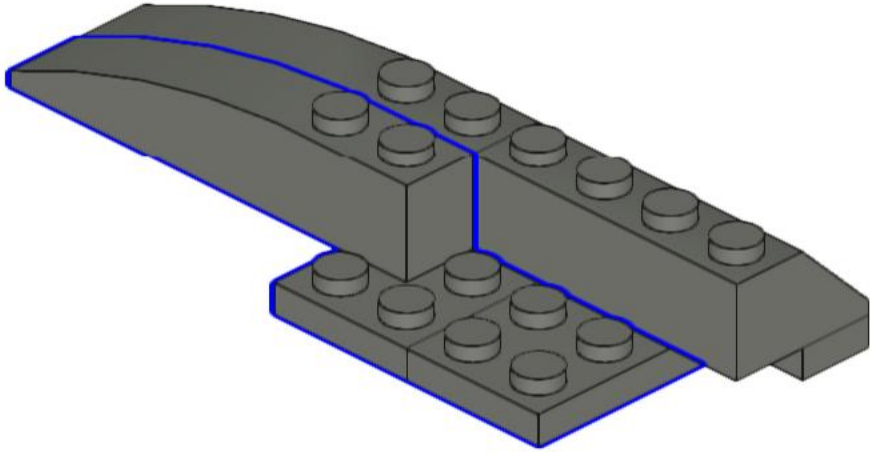

425

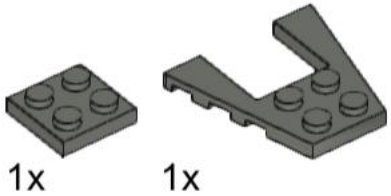

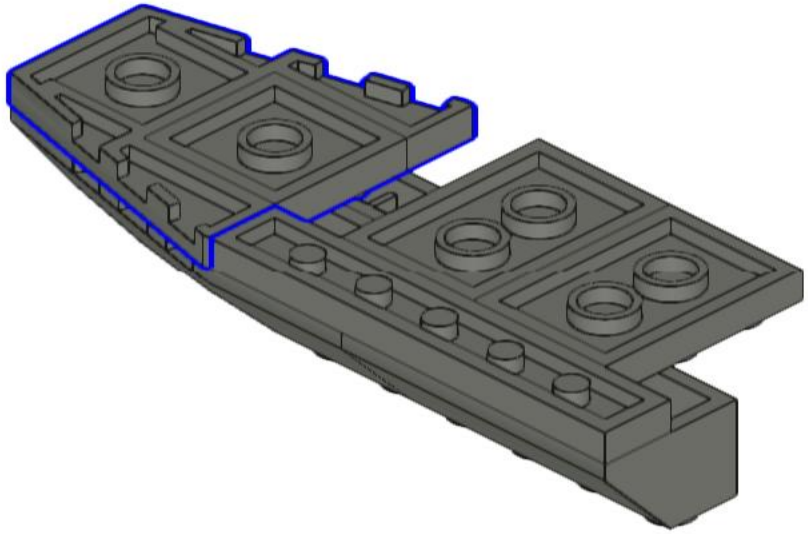

426

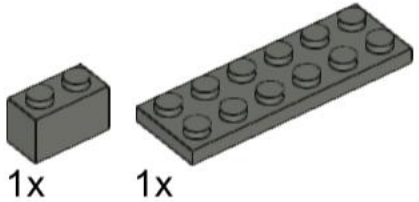

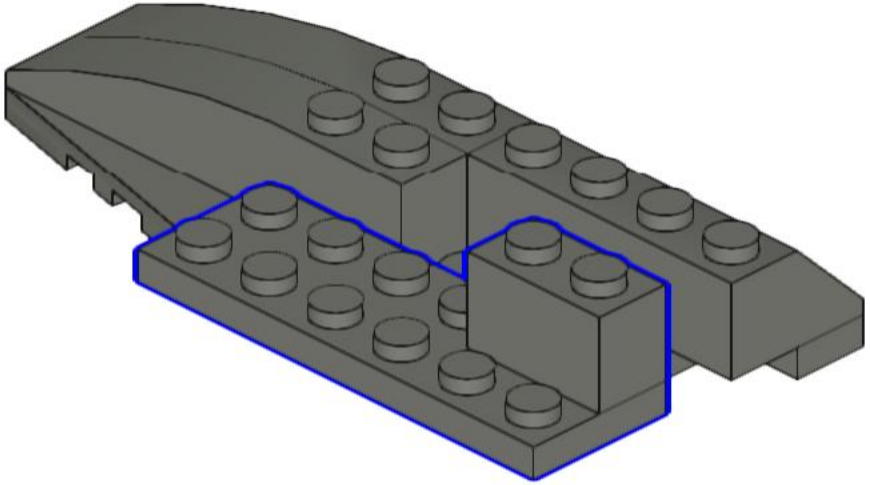

427

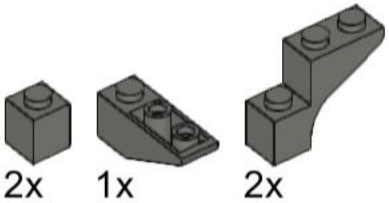

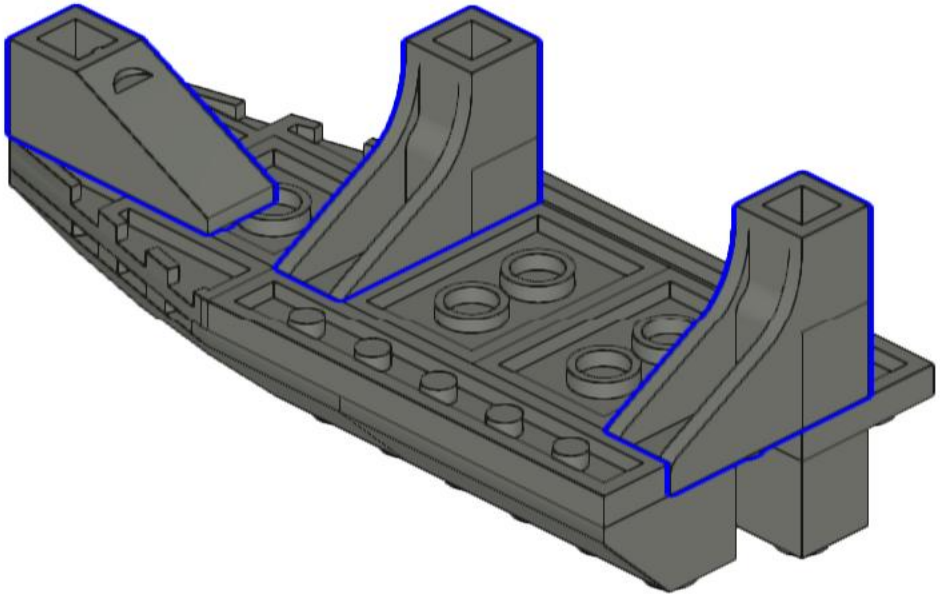

428

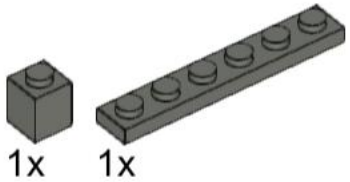

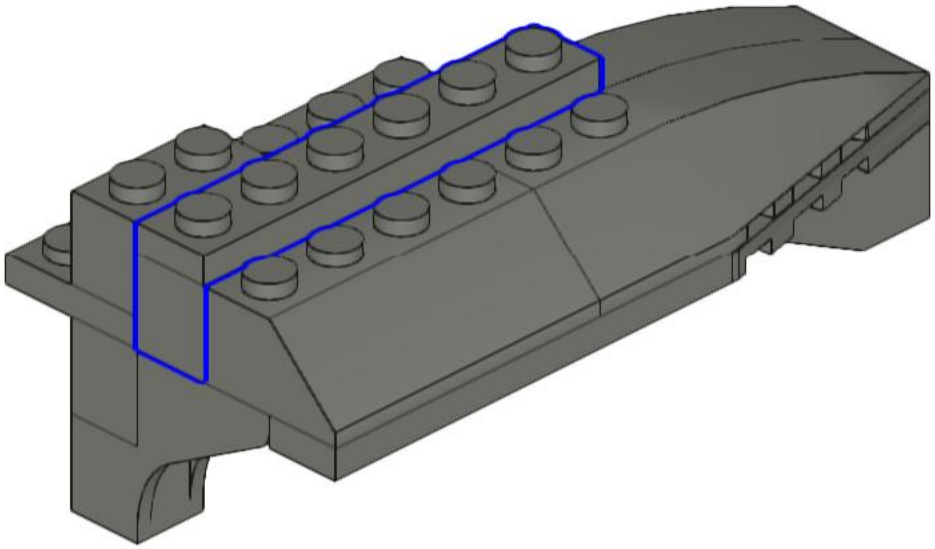

429

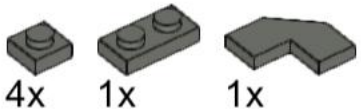

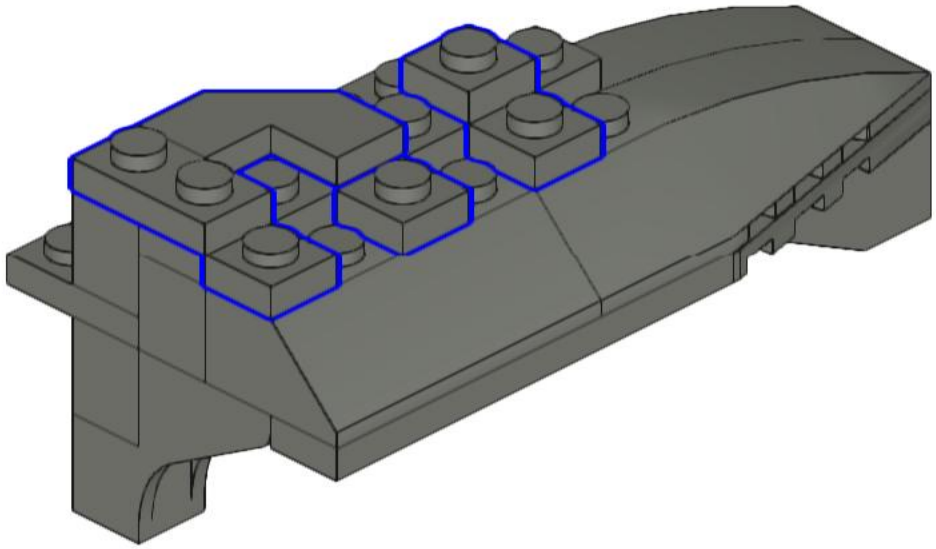

430

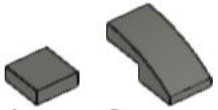

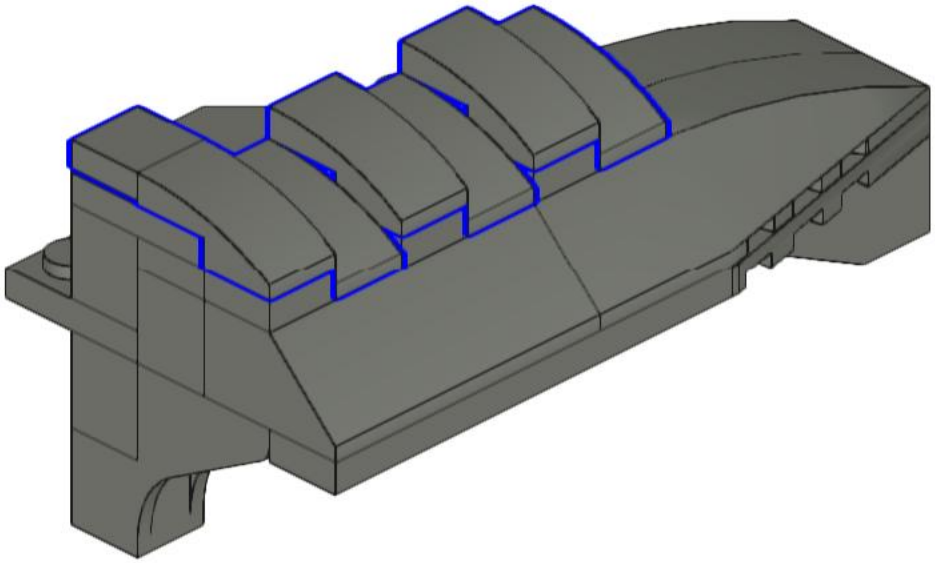

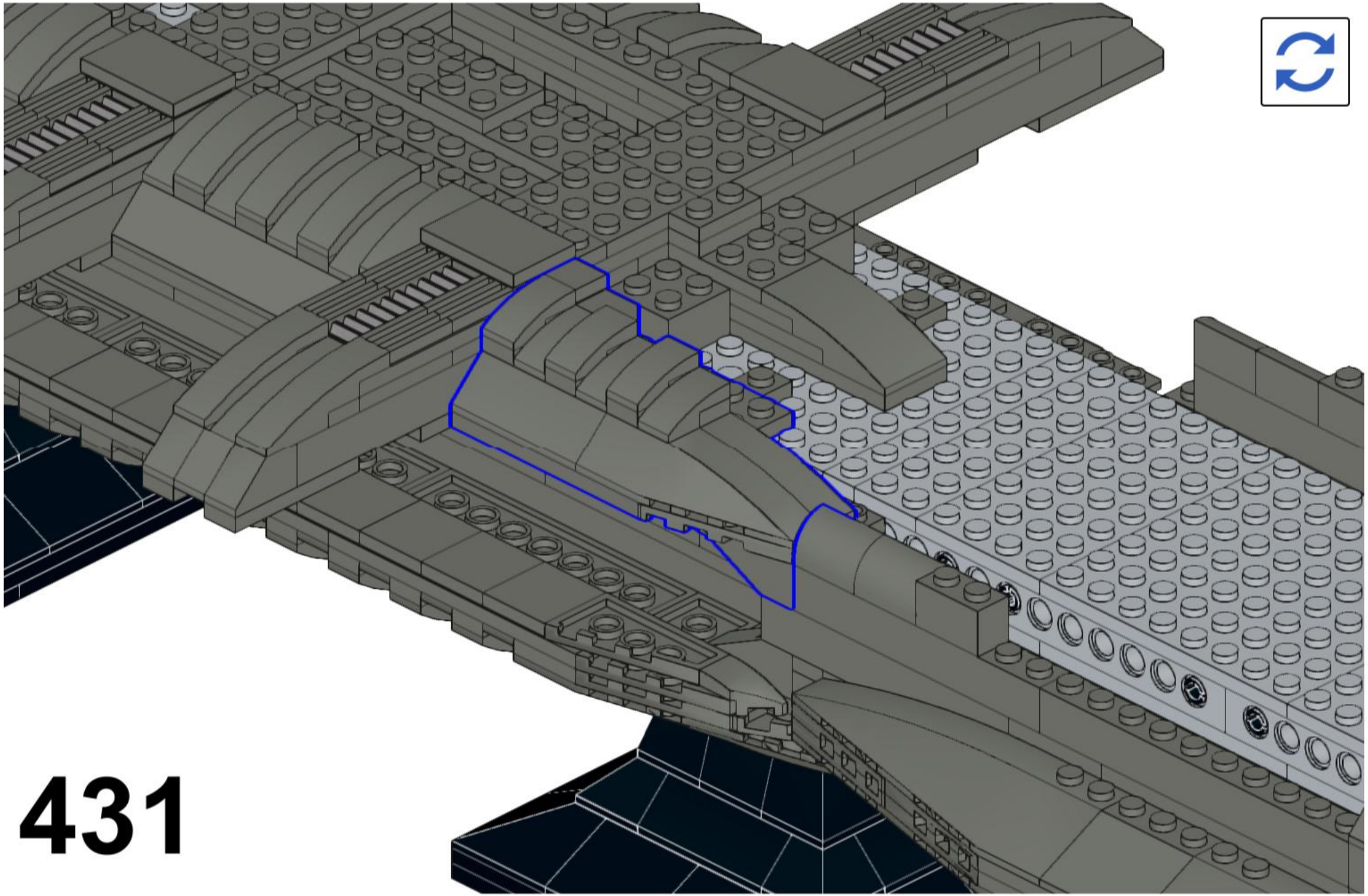

431

432

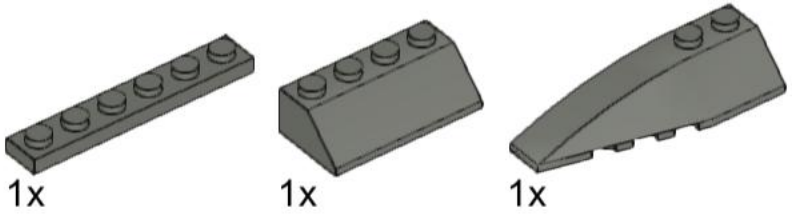

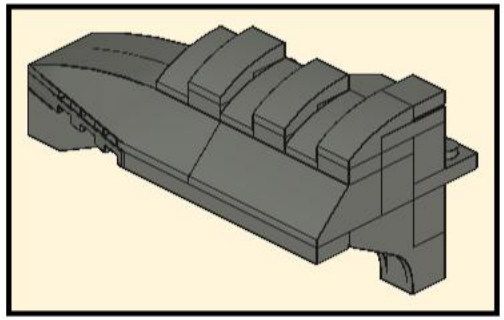

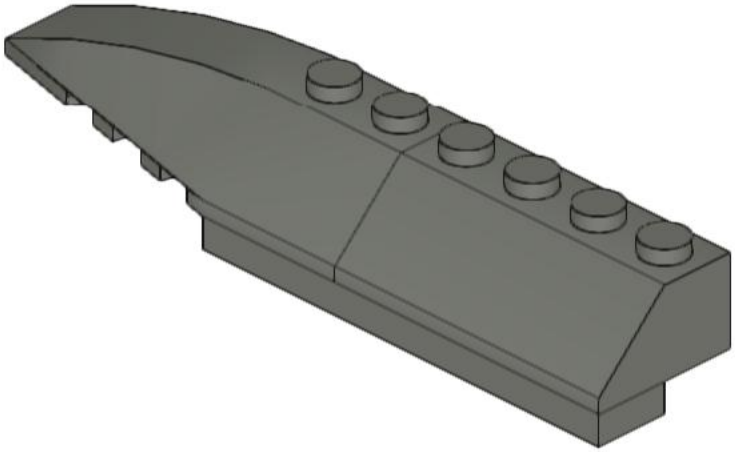

433

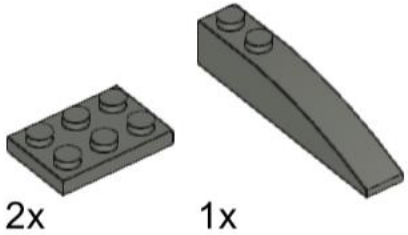

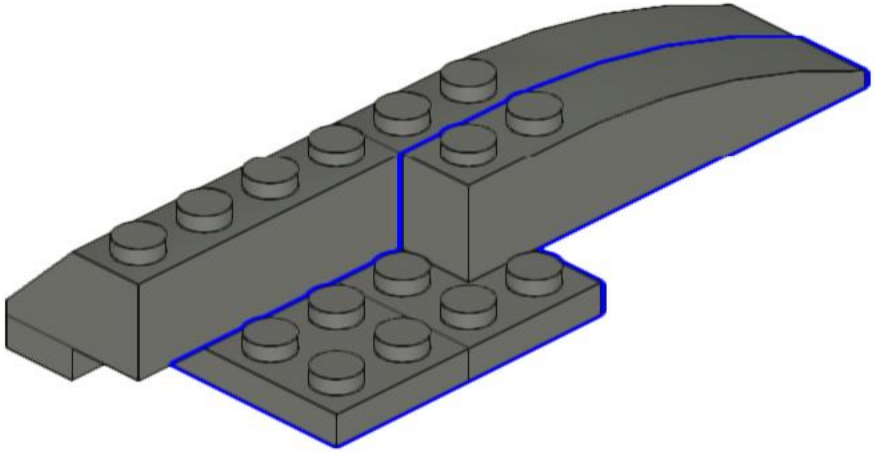

434

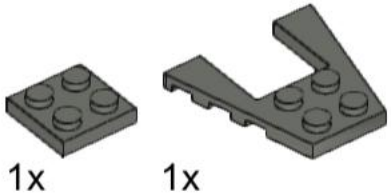

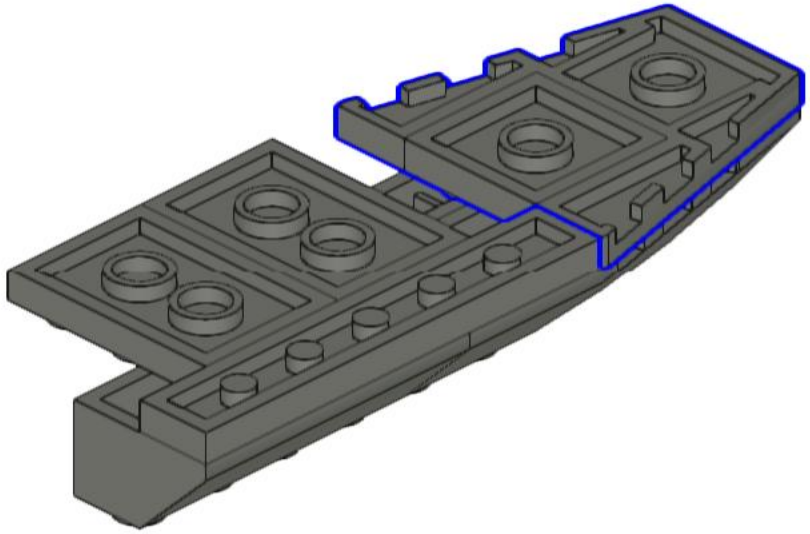

435

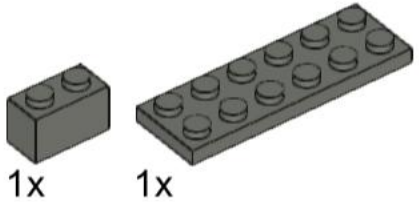

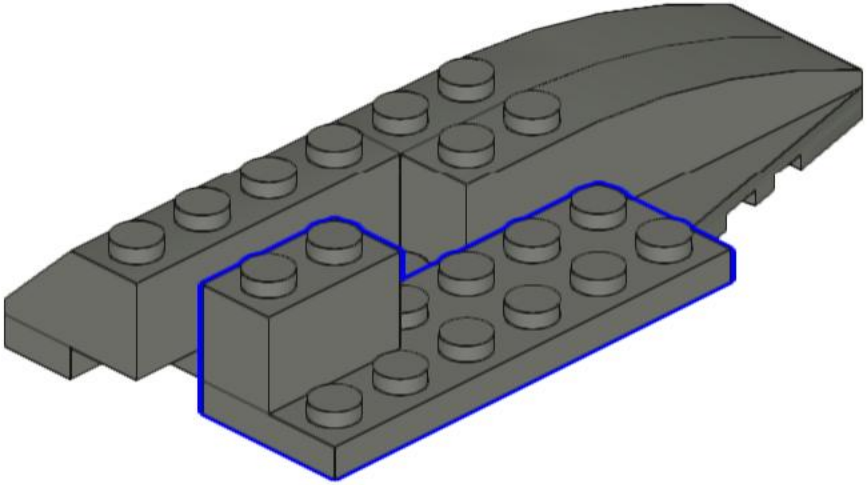

436

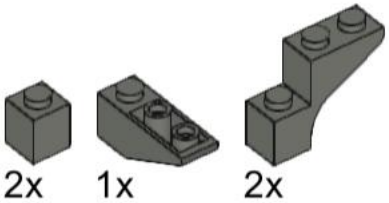

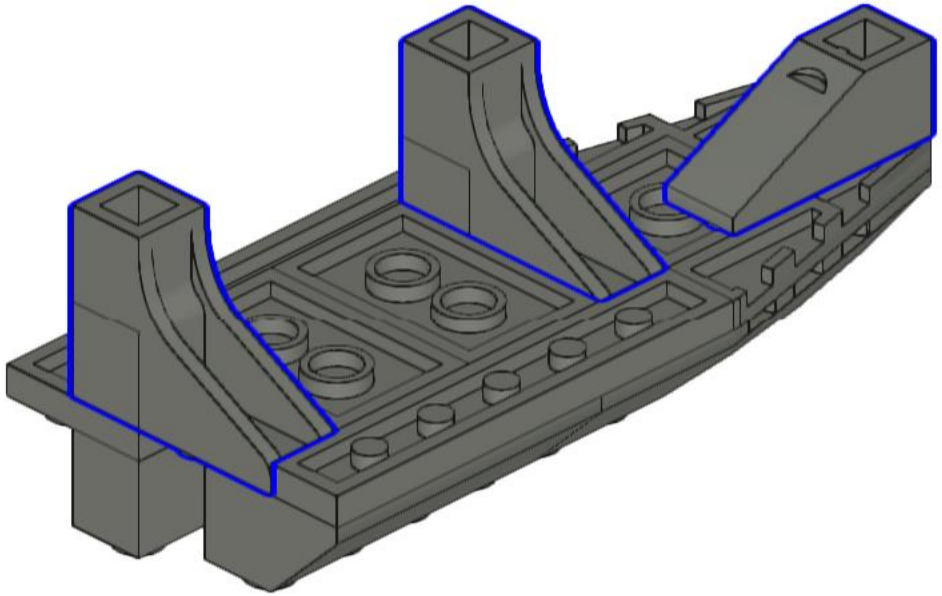

437

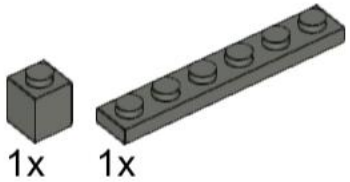

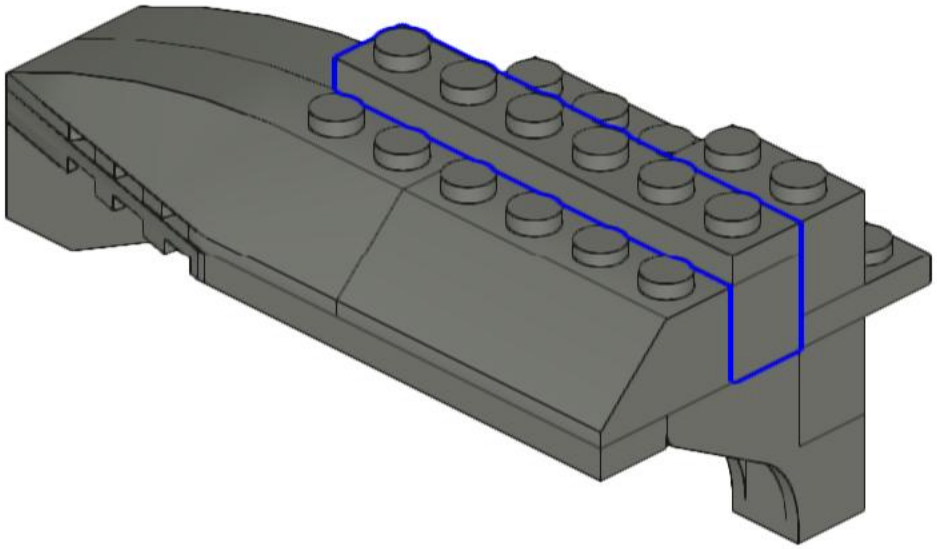

438

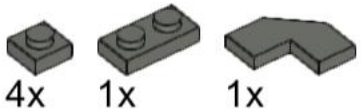

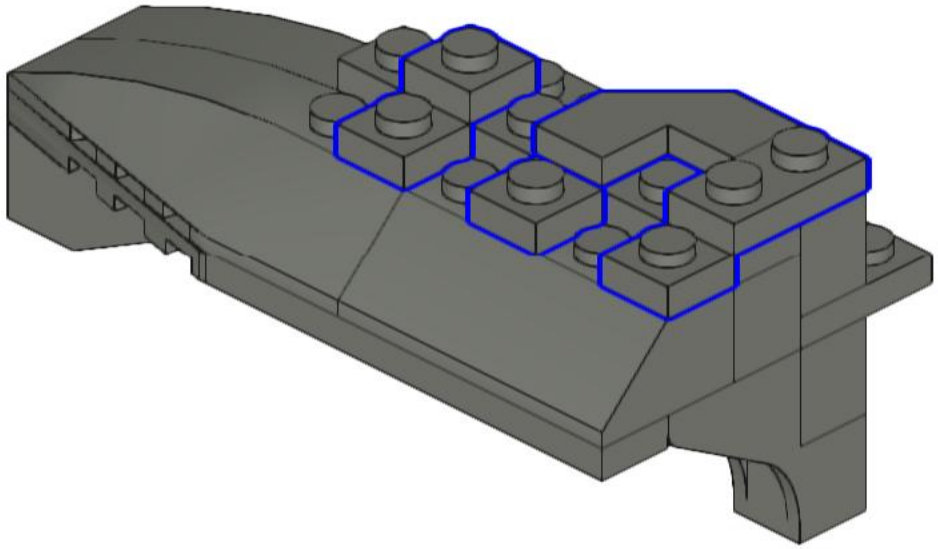

439

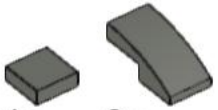

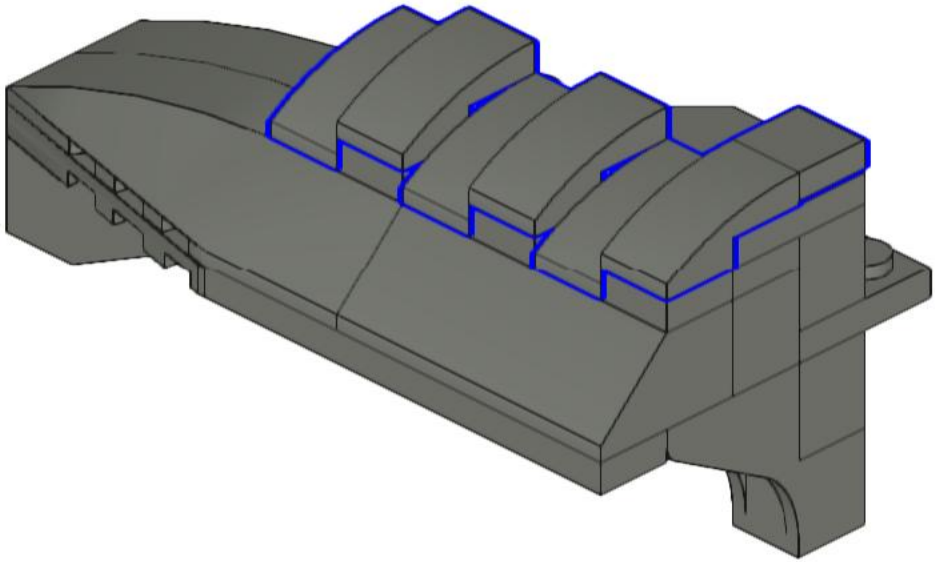

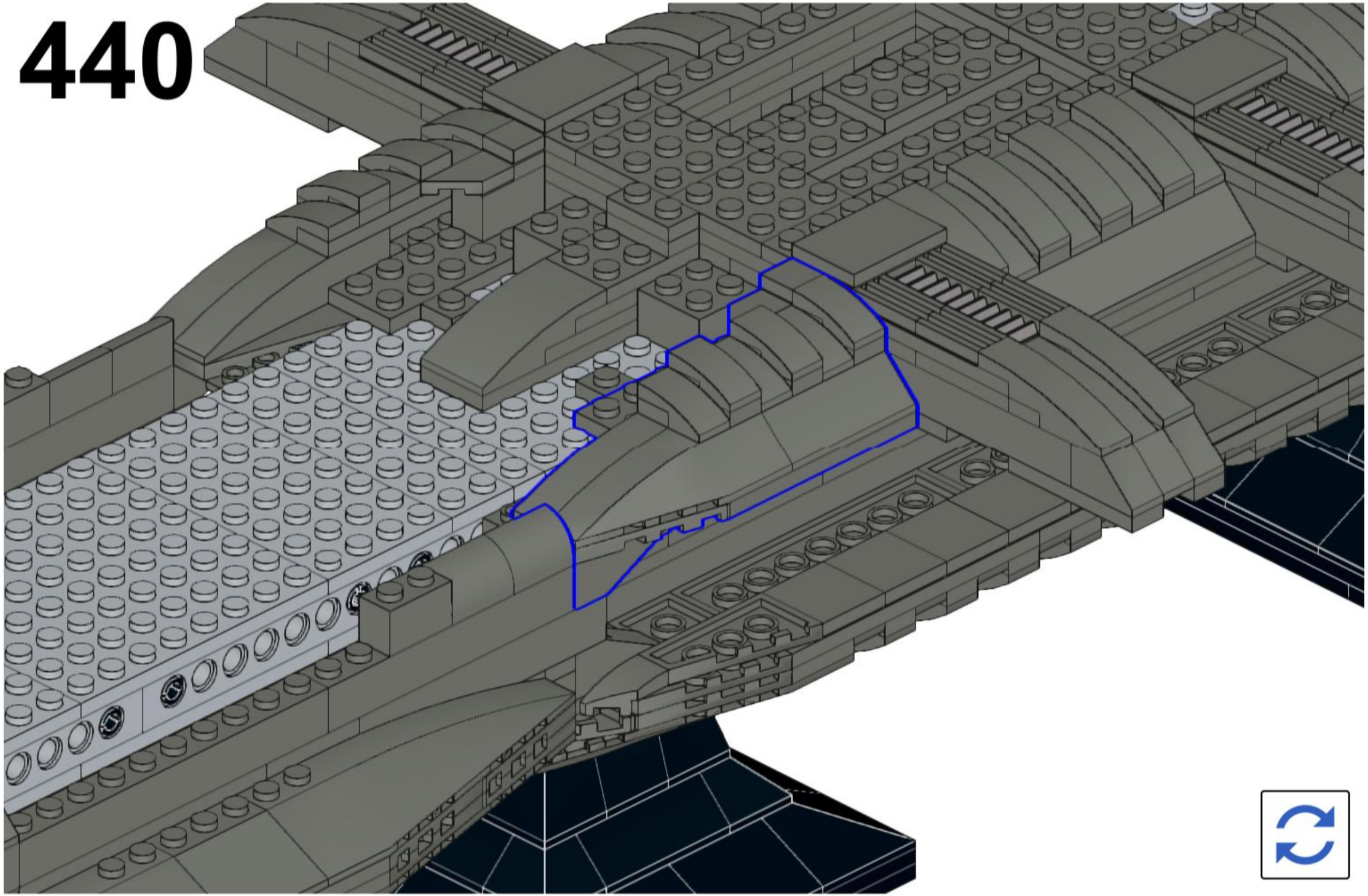

441

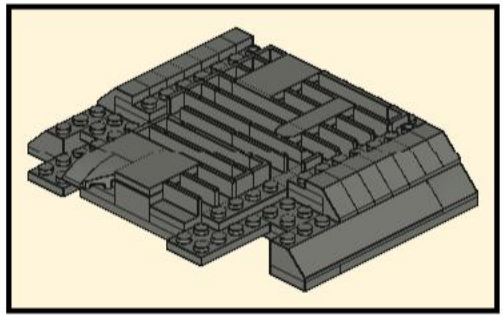

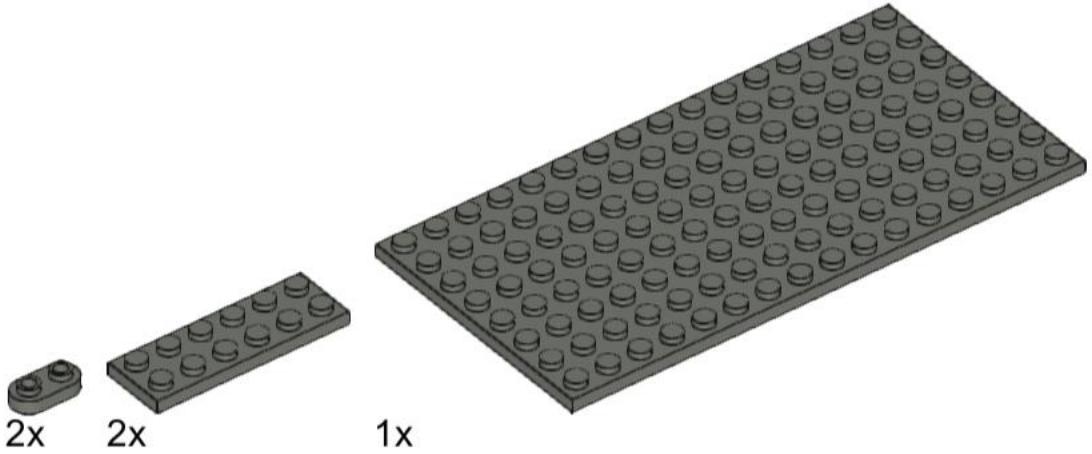

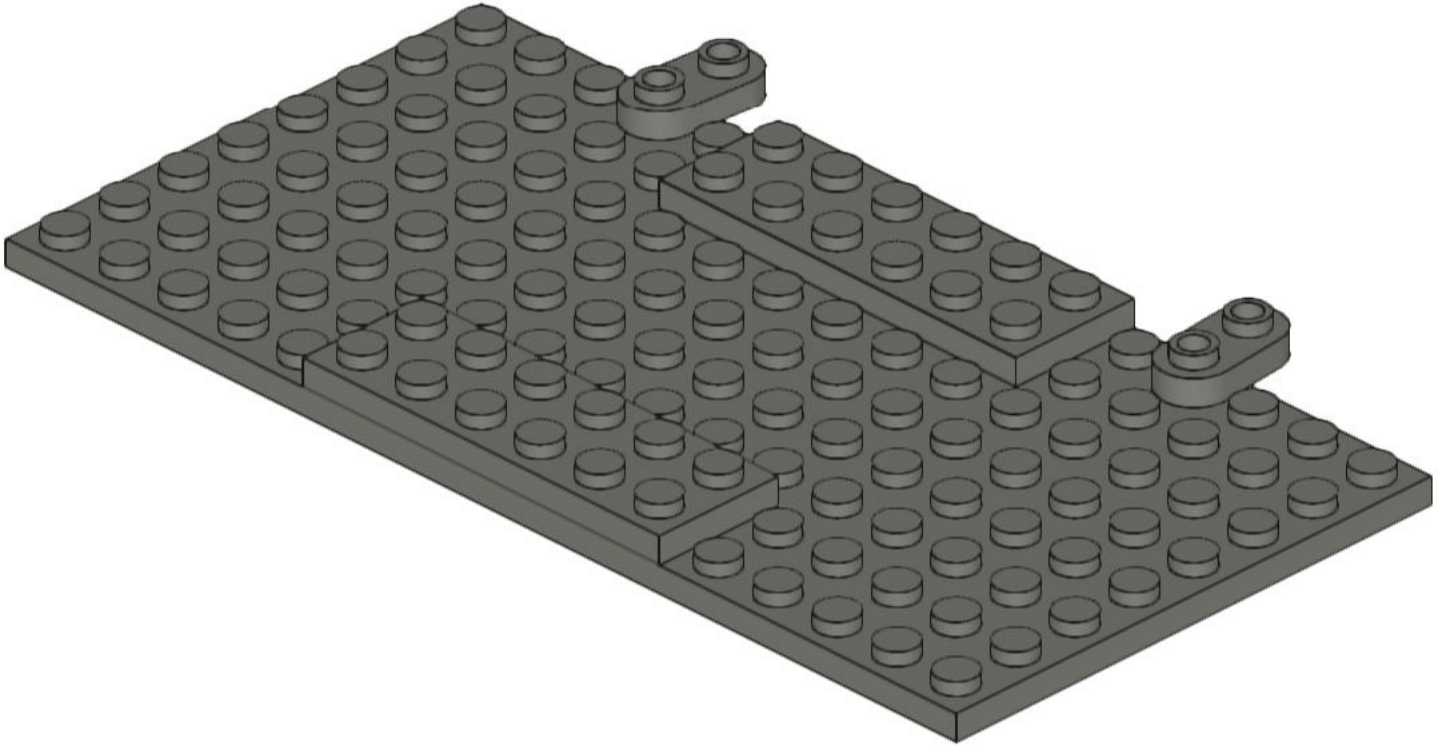

442

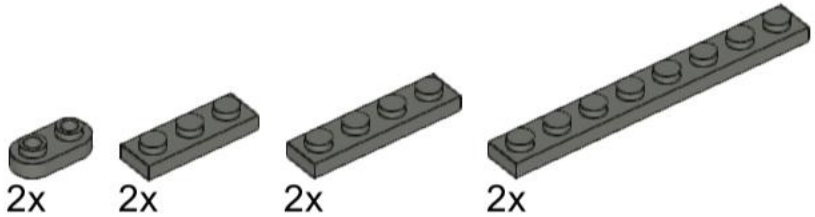

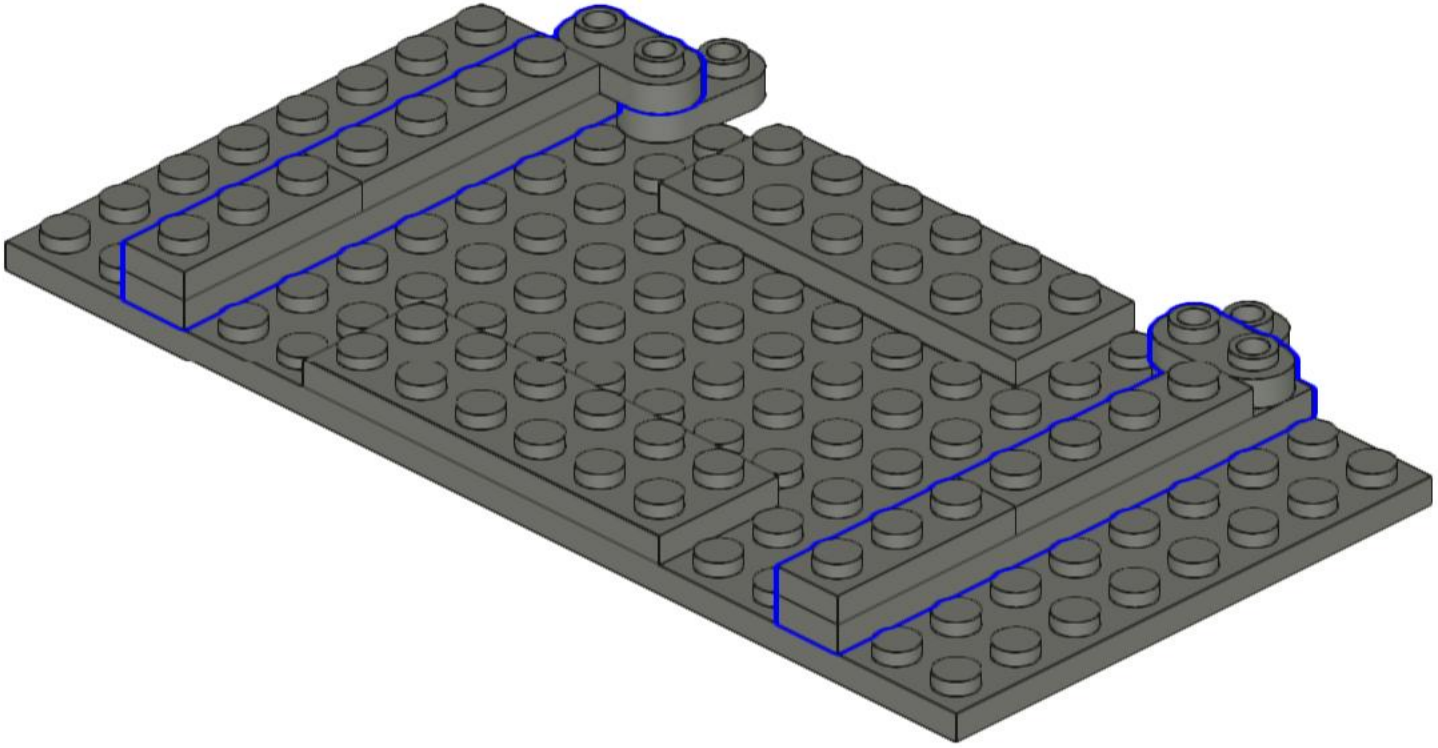

443

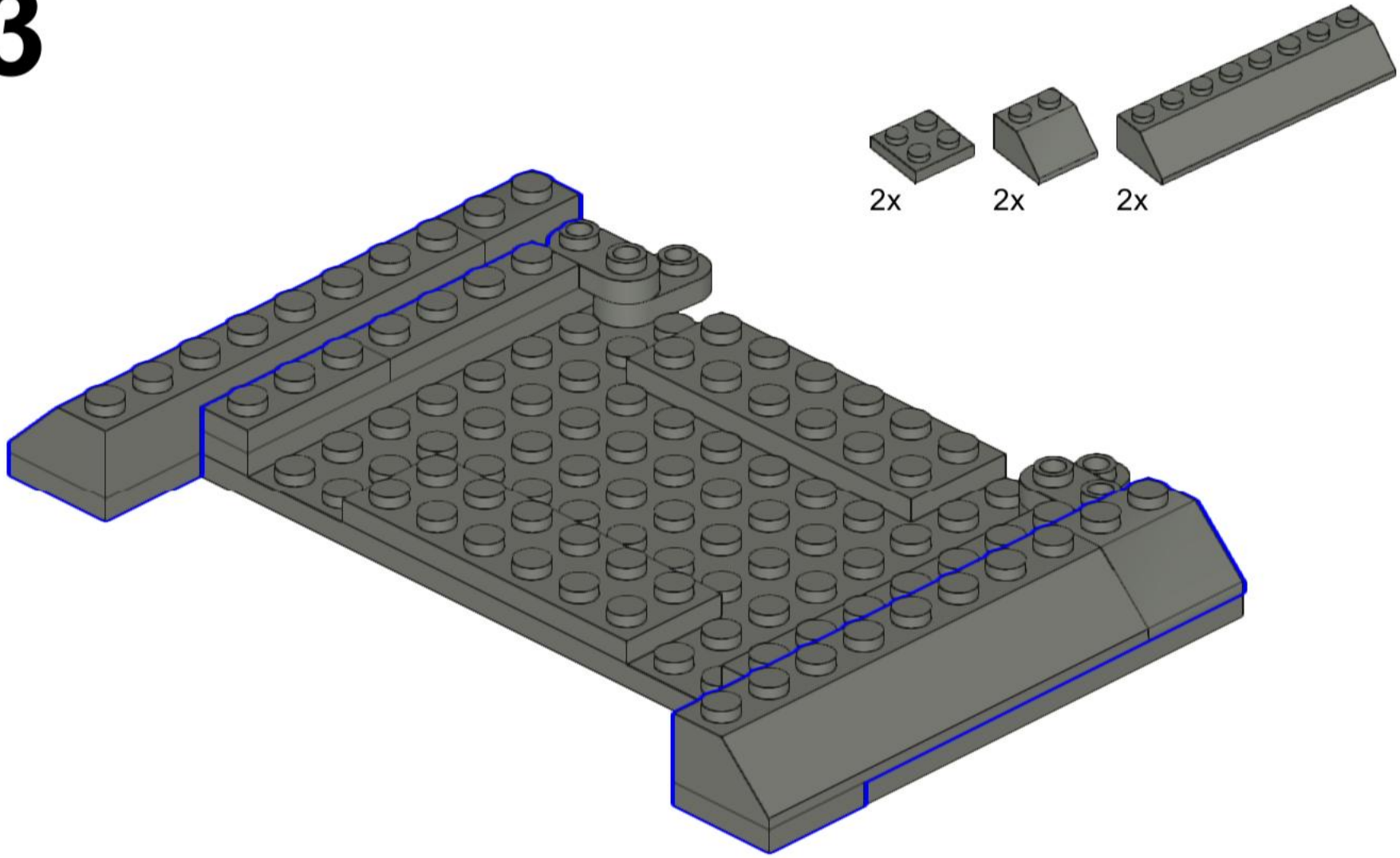

444

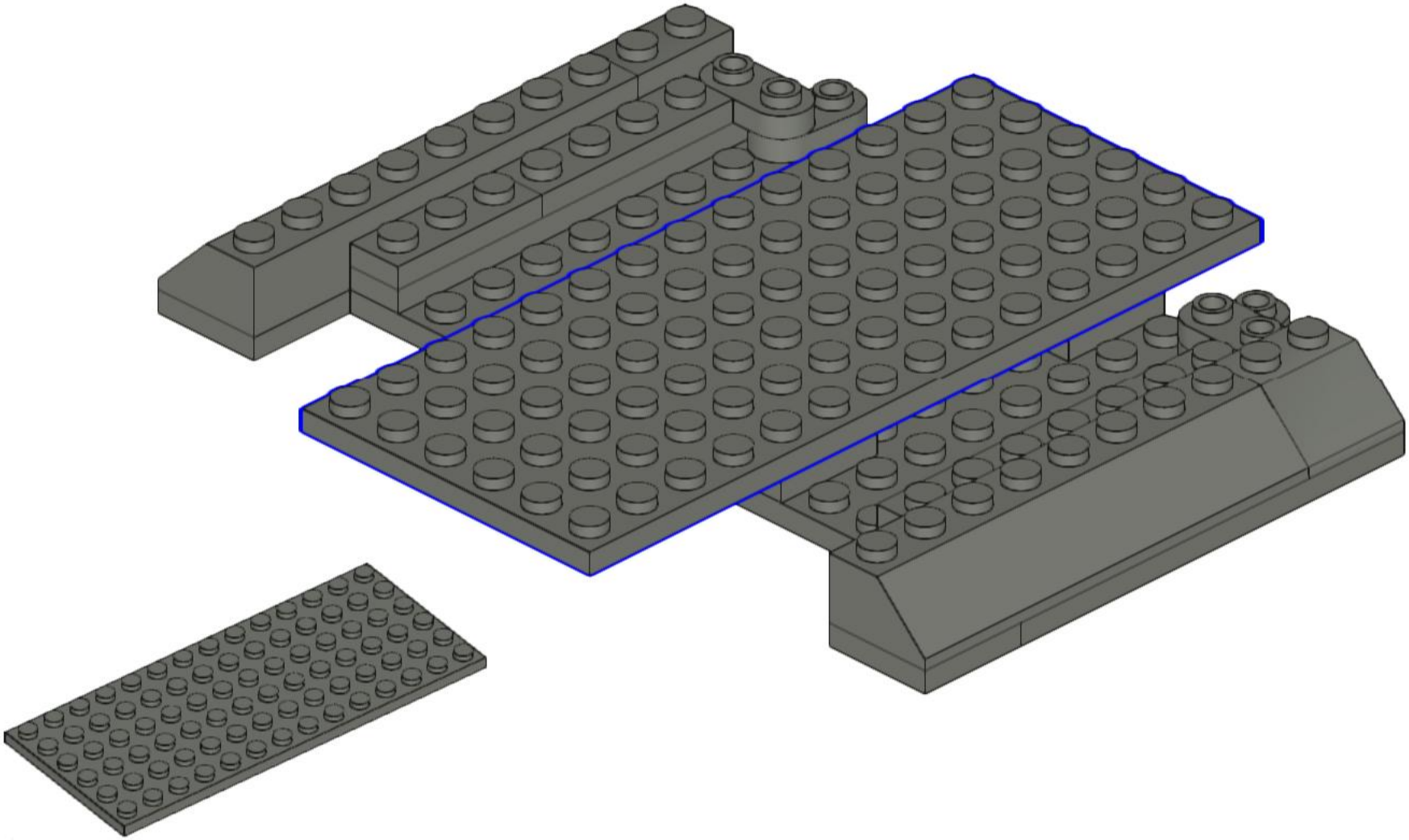

1x

445

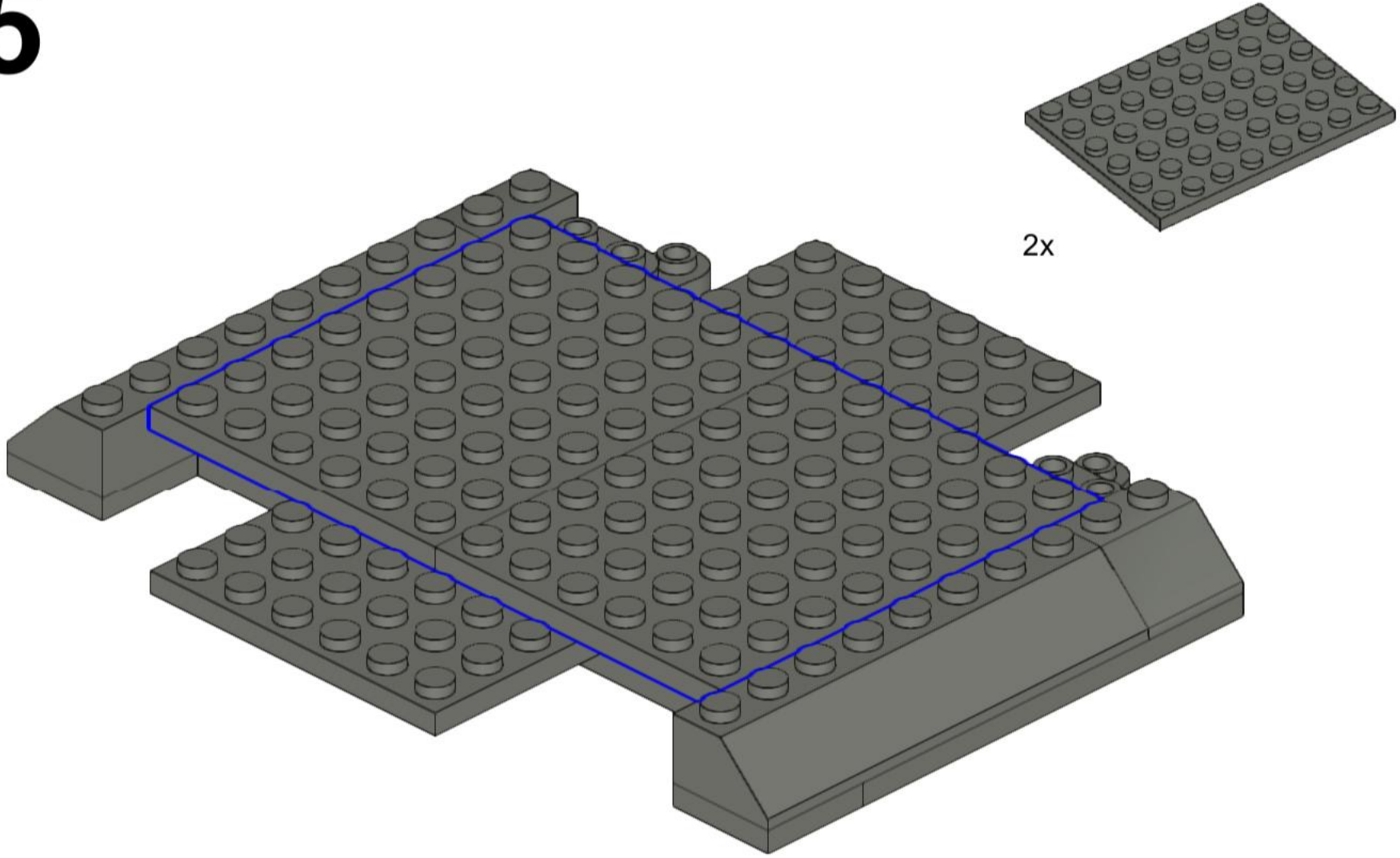

446

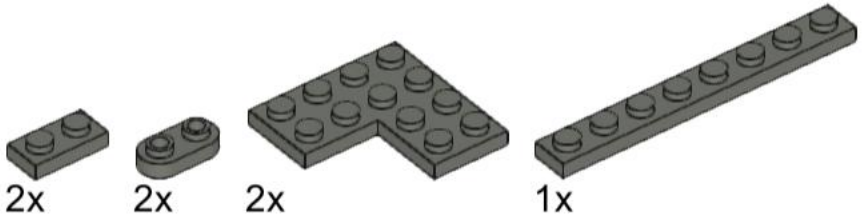

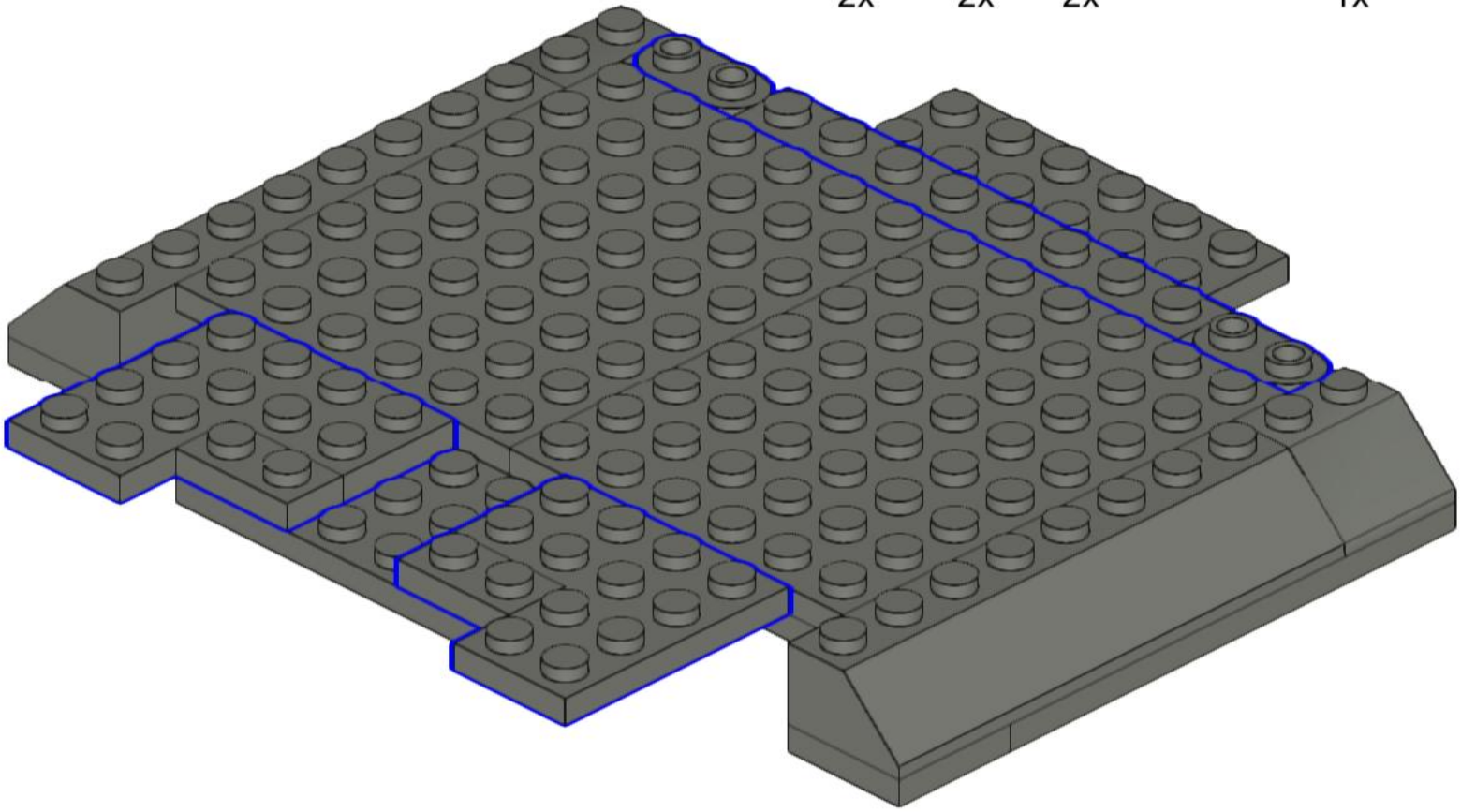

447

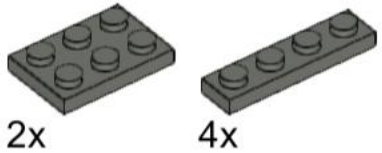

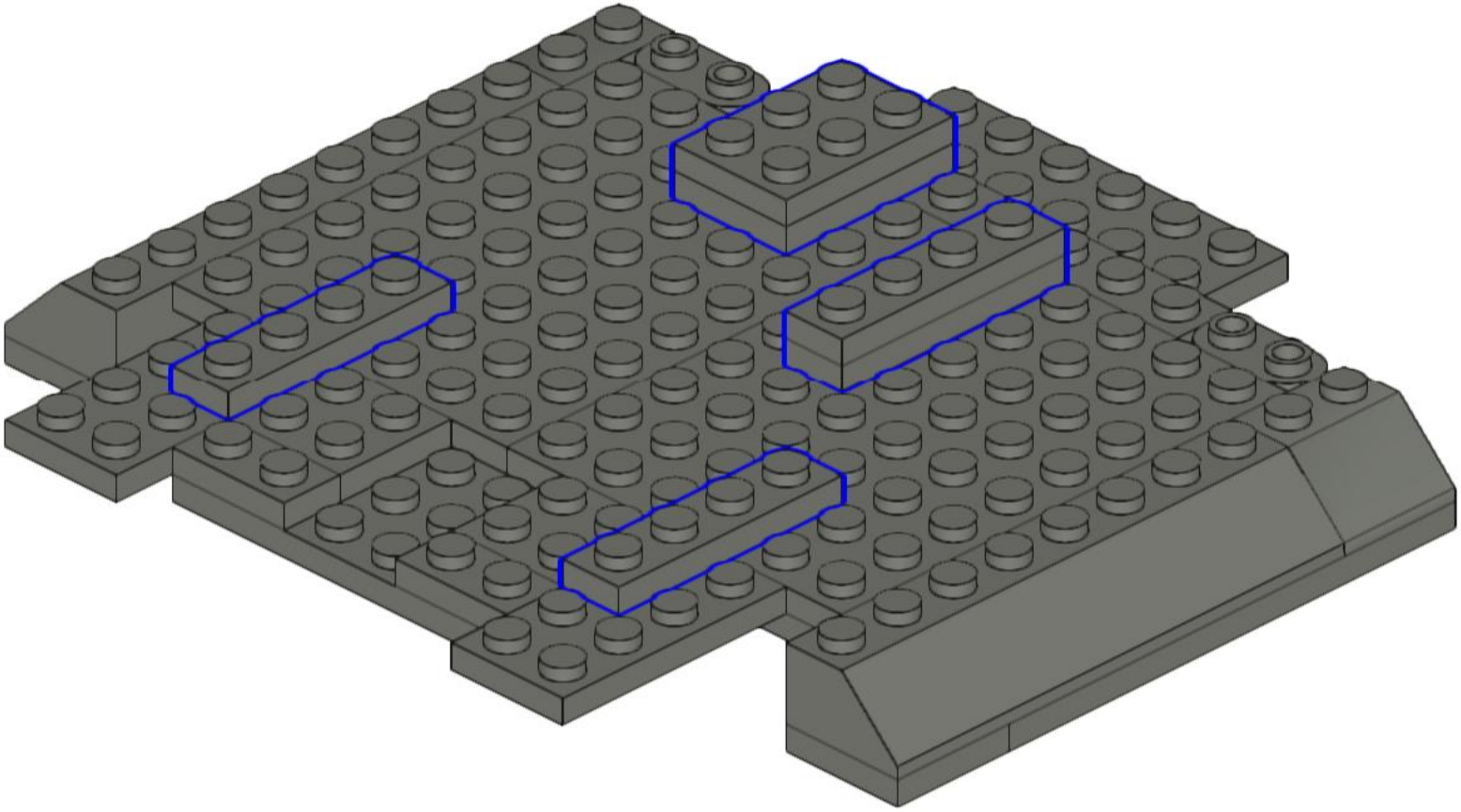

448

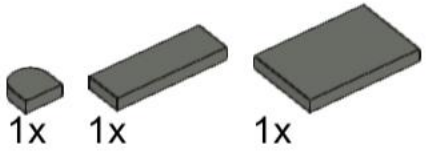

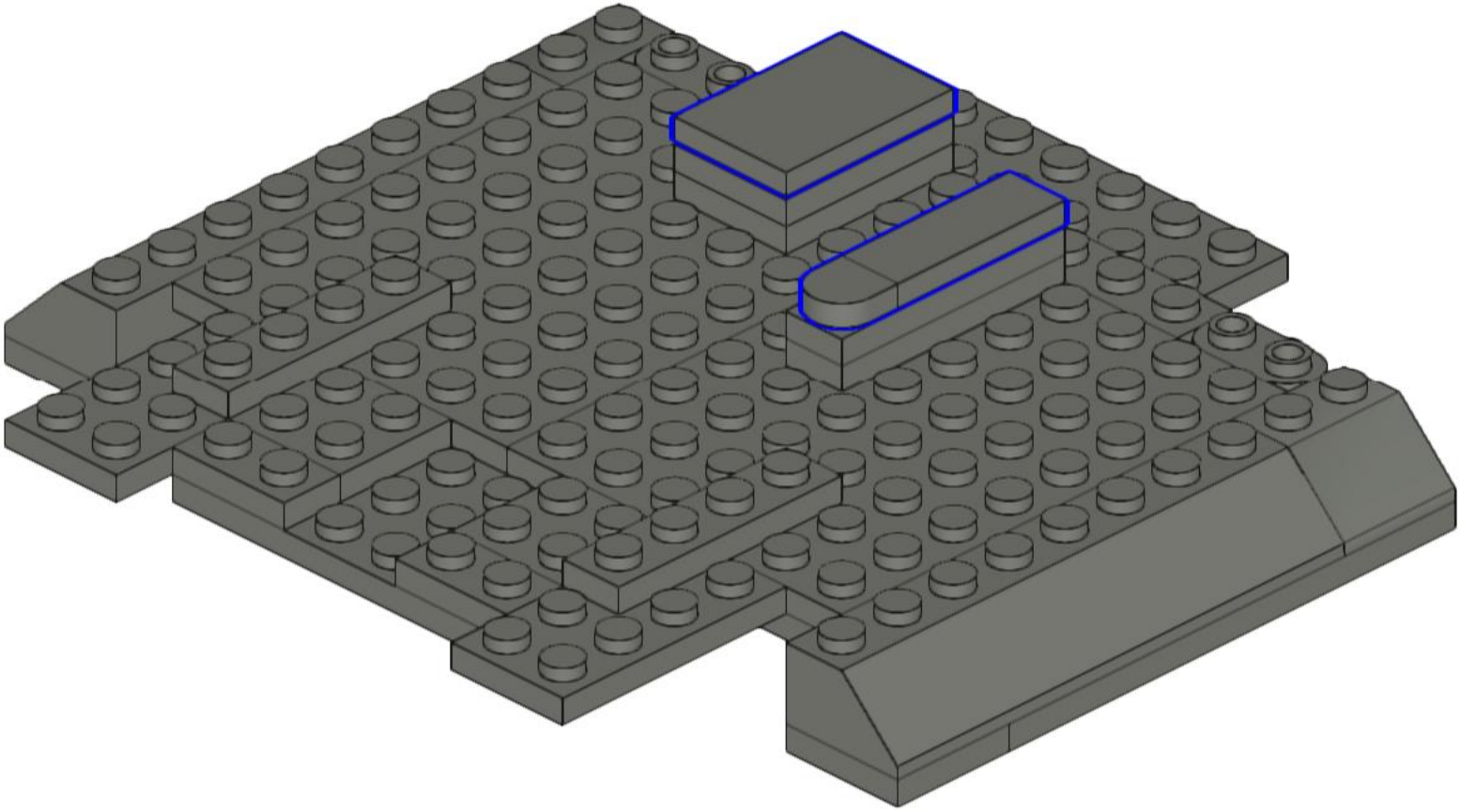

449

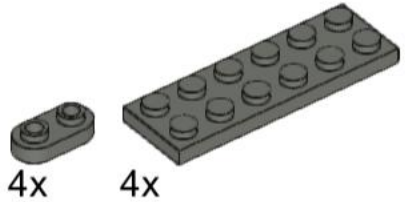

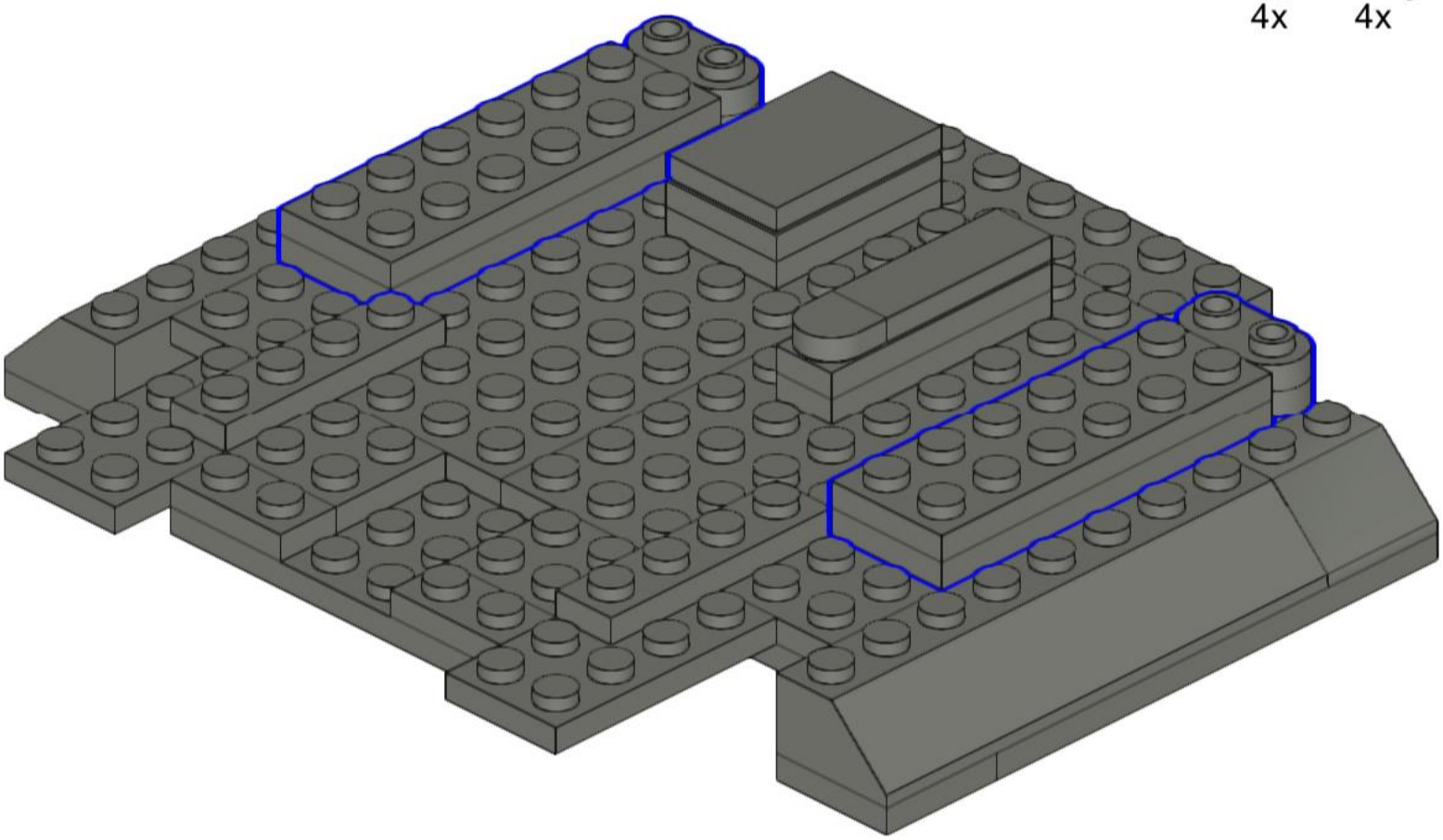

450

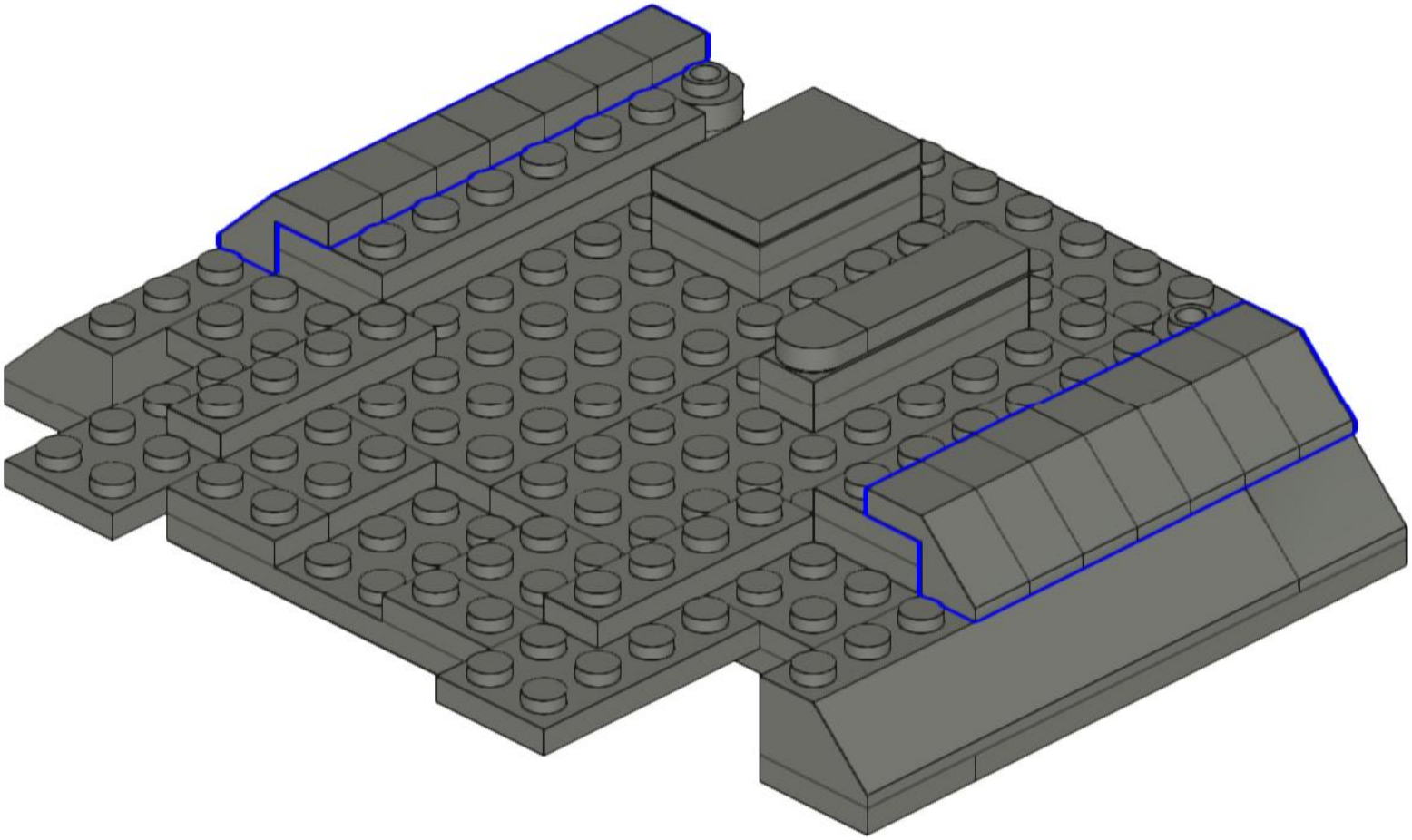

451

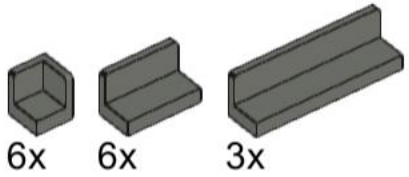

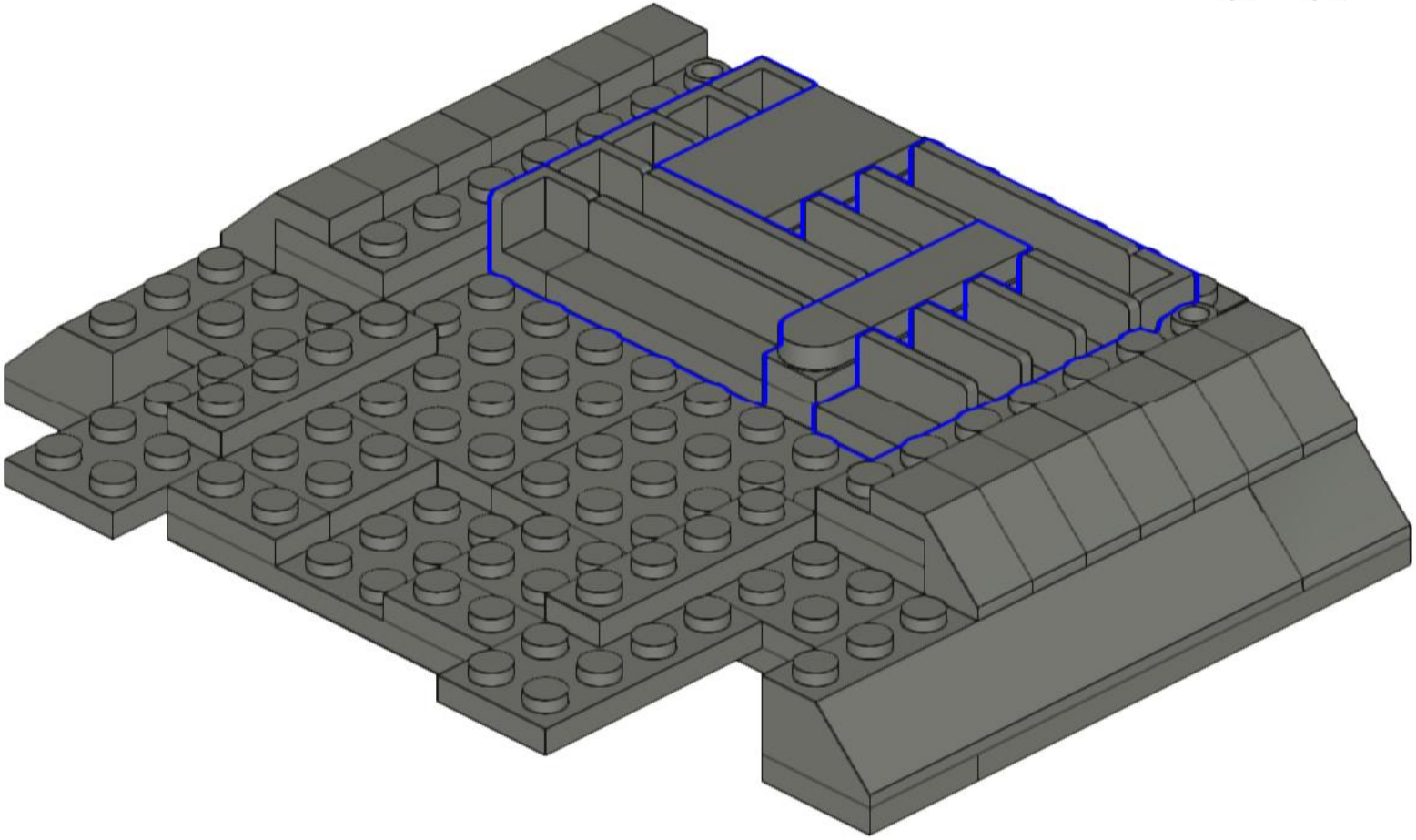

452

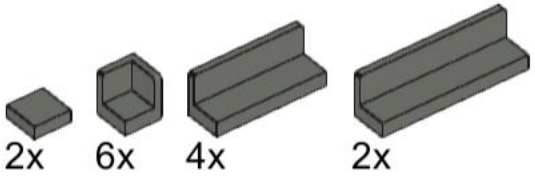

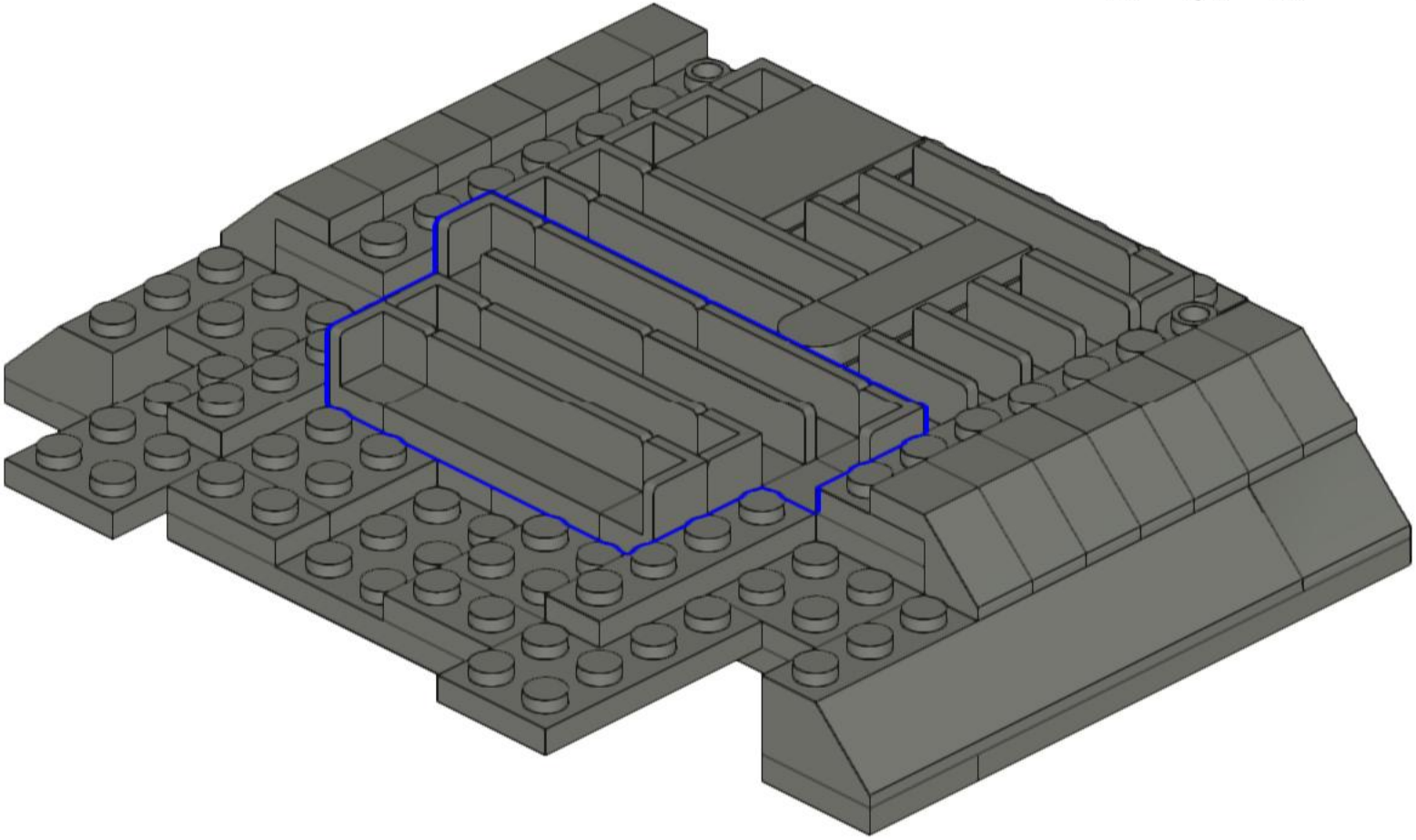

453

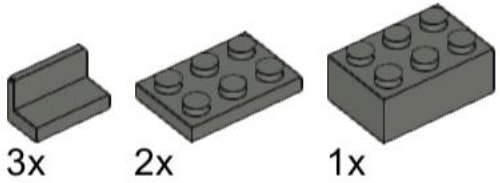

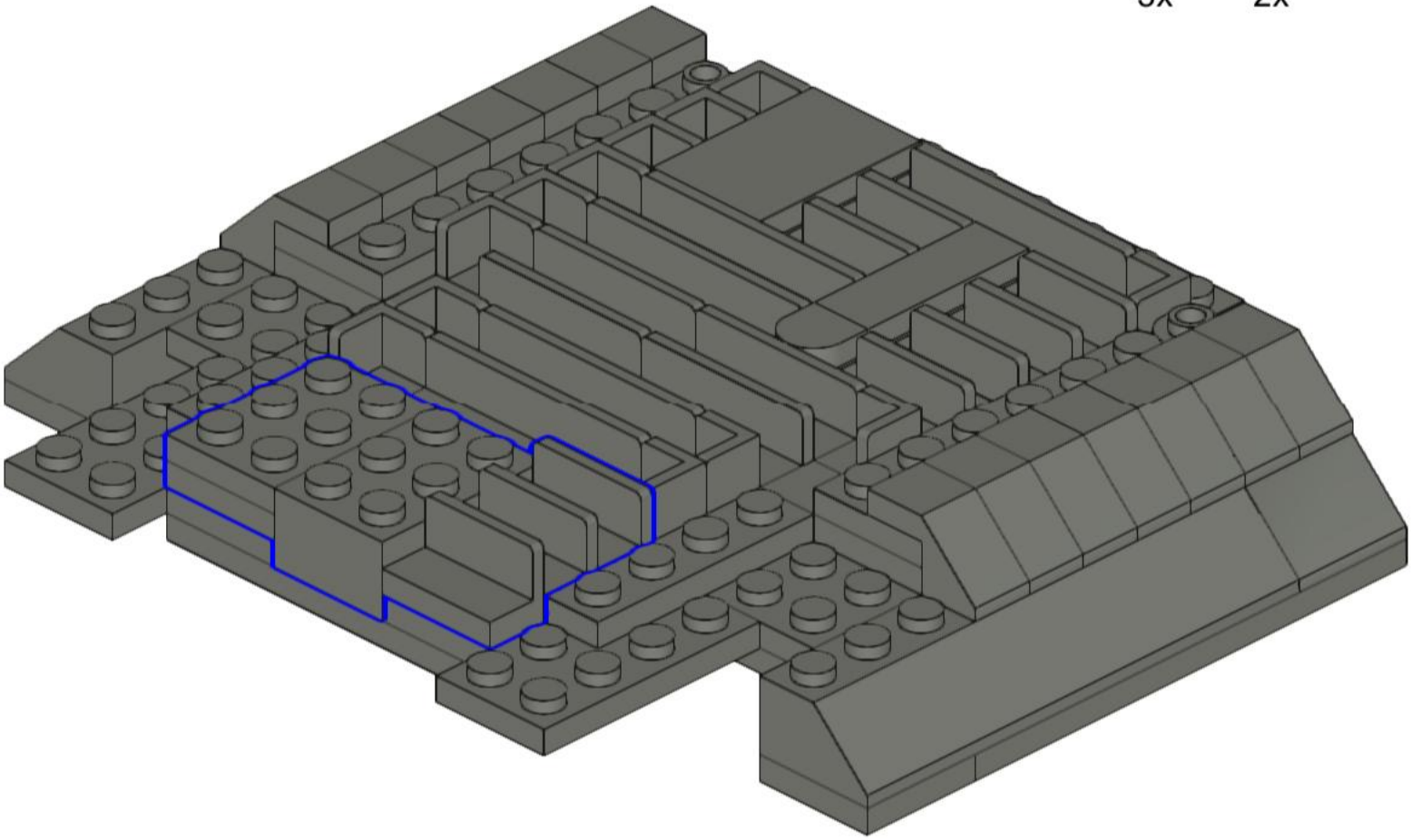

454

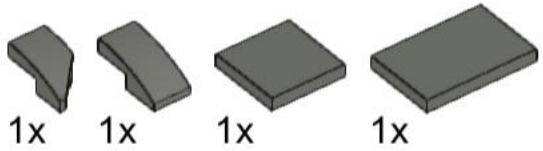

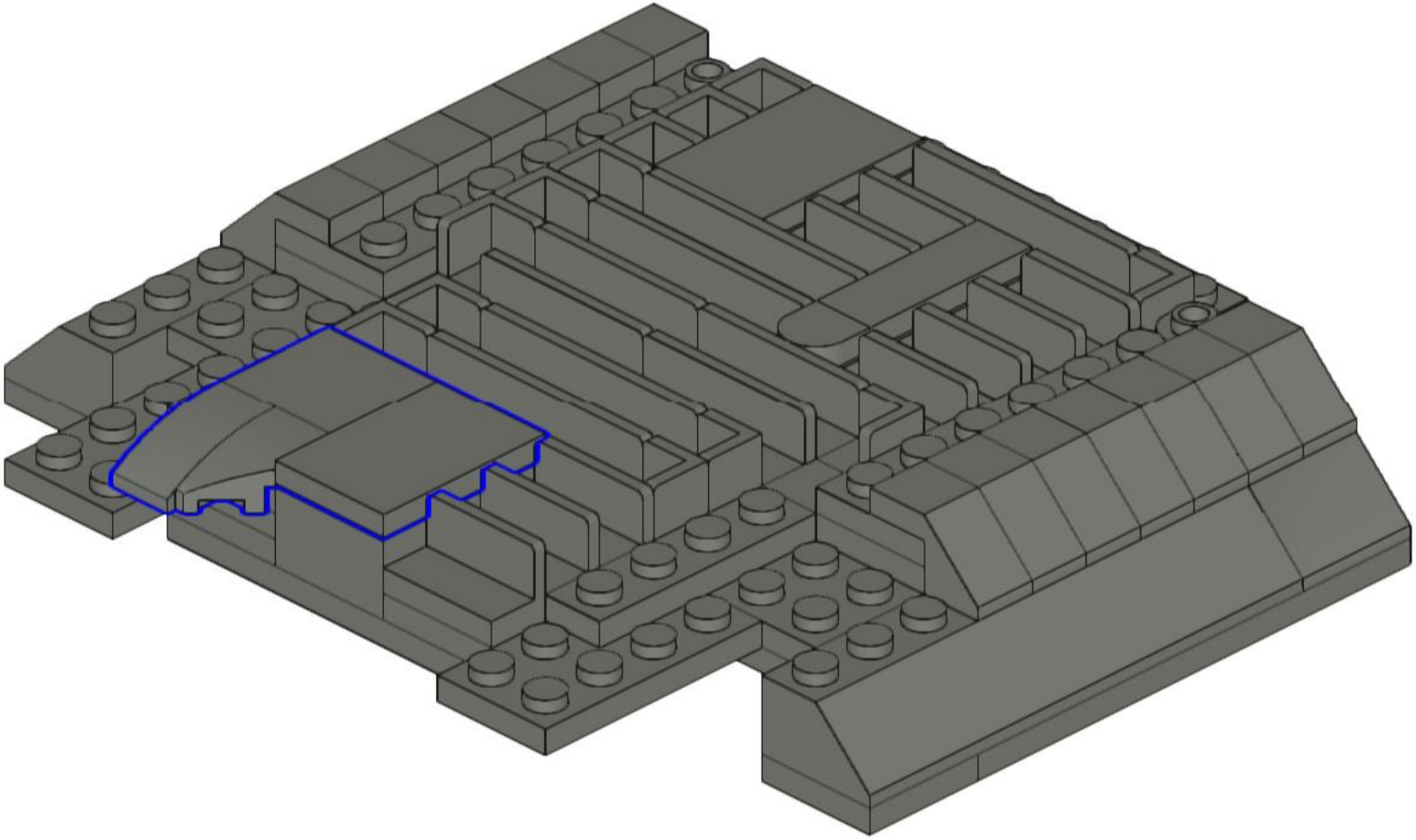

455

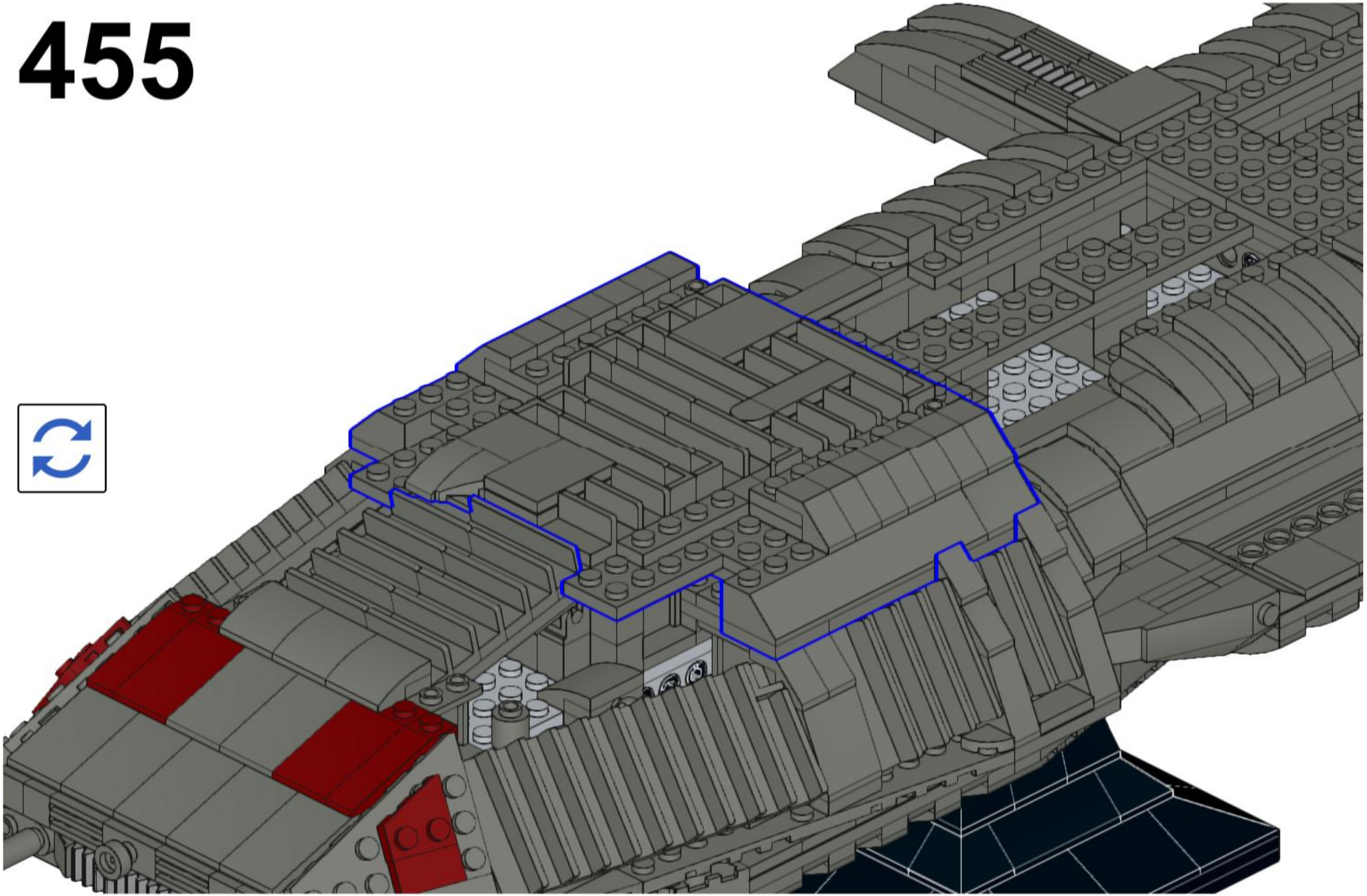

456

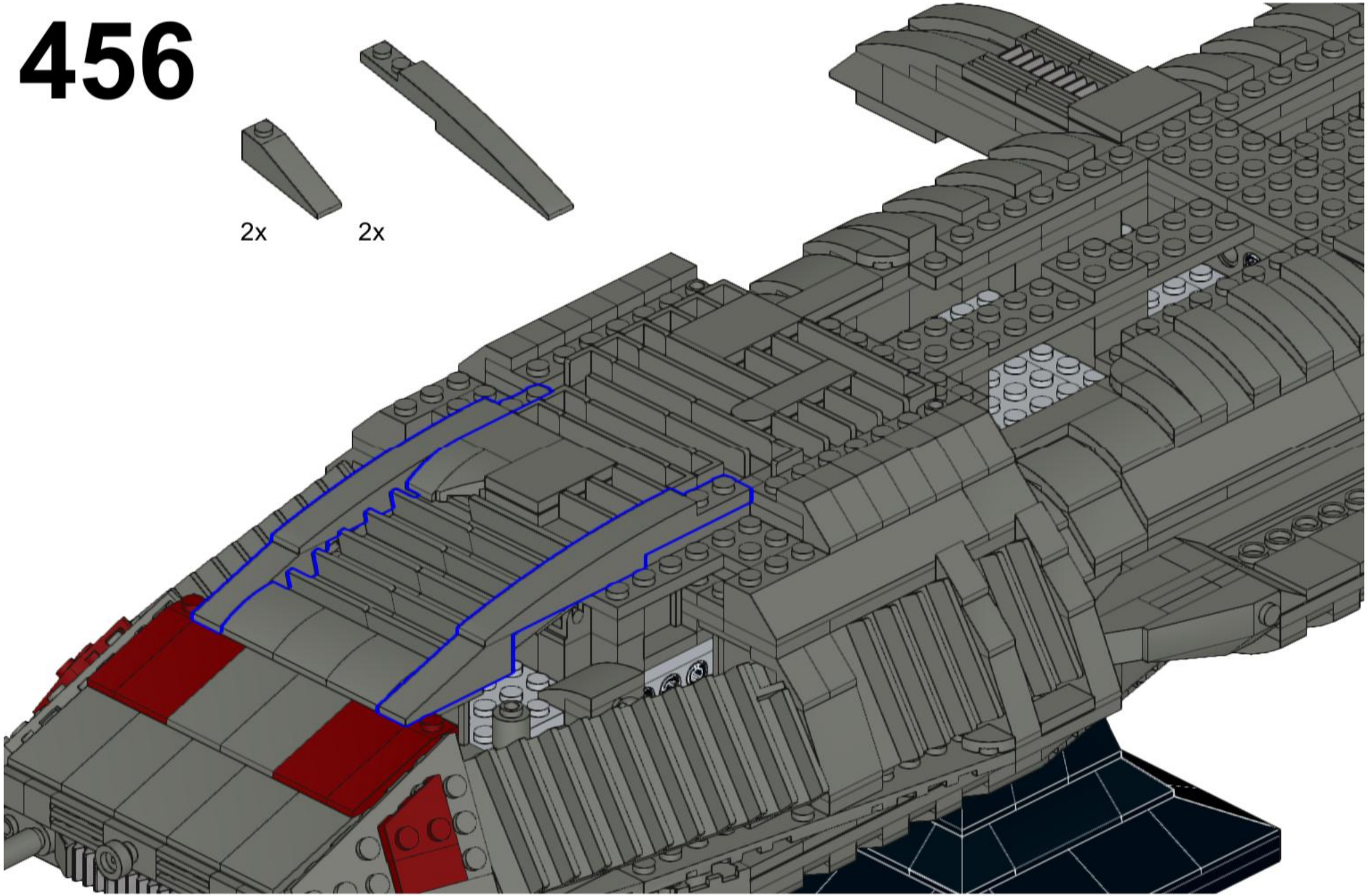

457

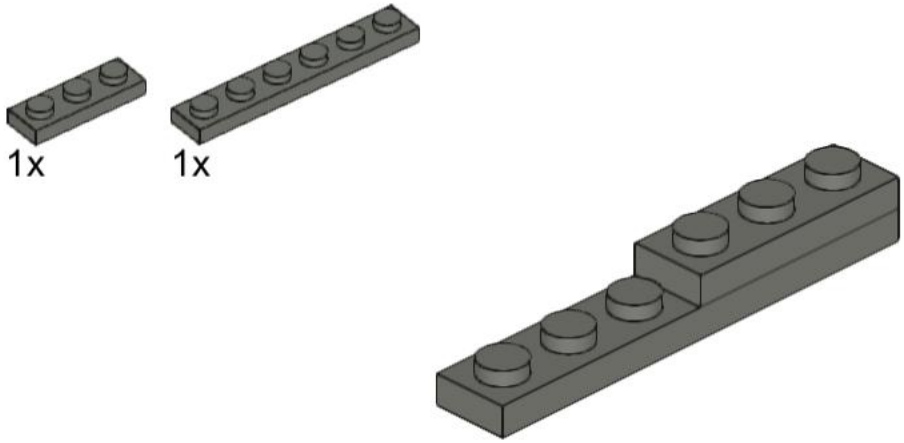

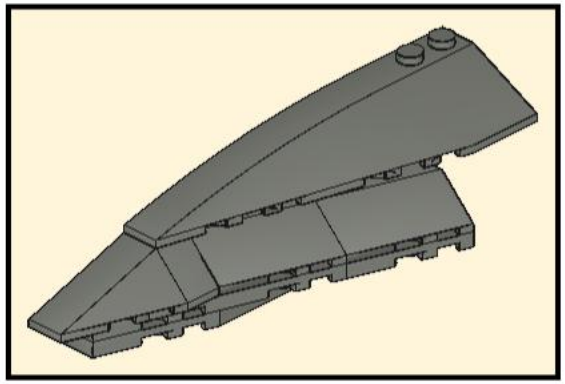

458

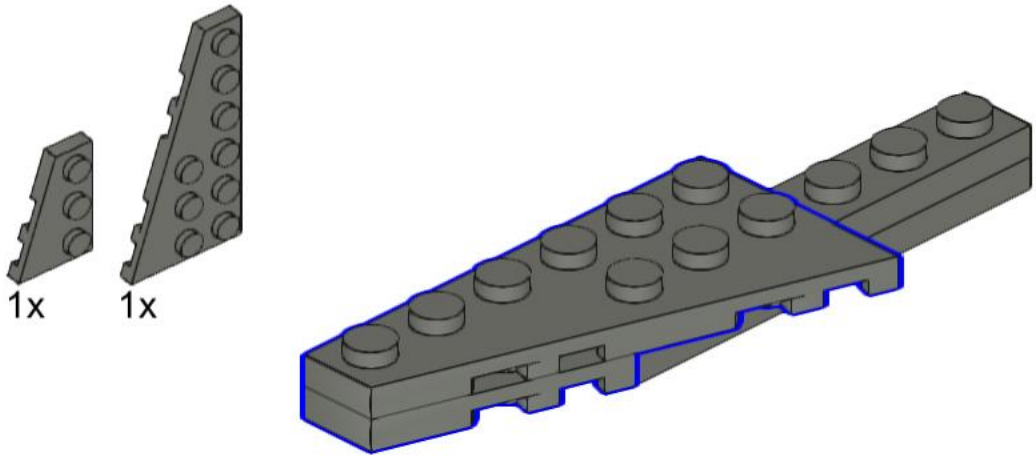

459

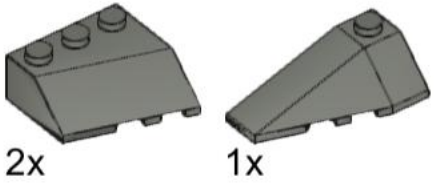

460

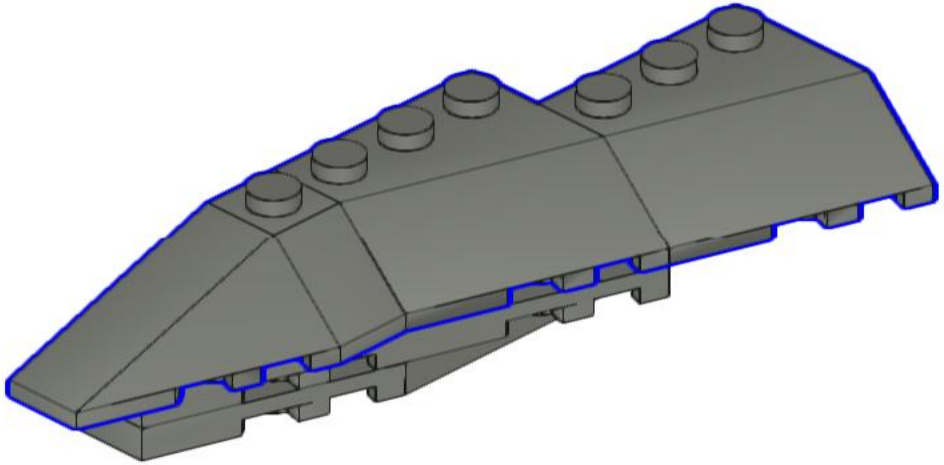

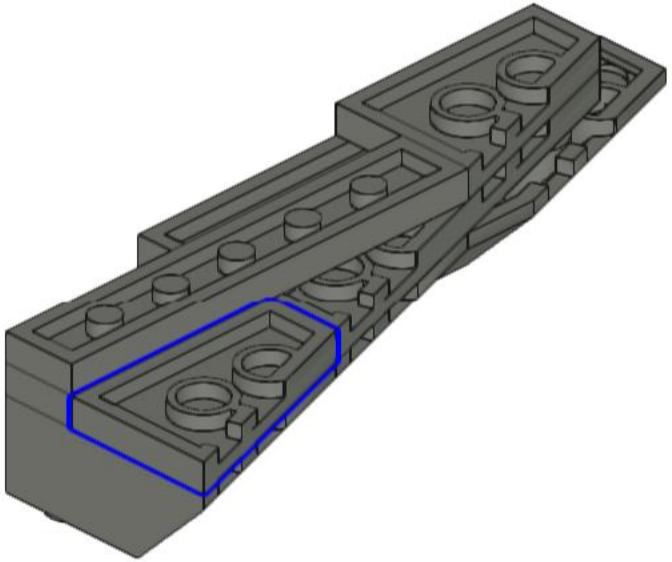

461

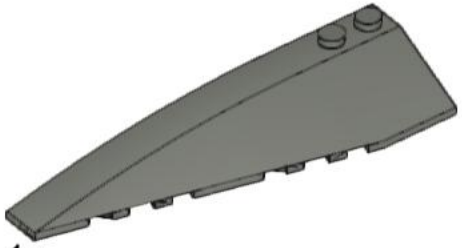

1x

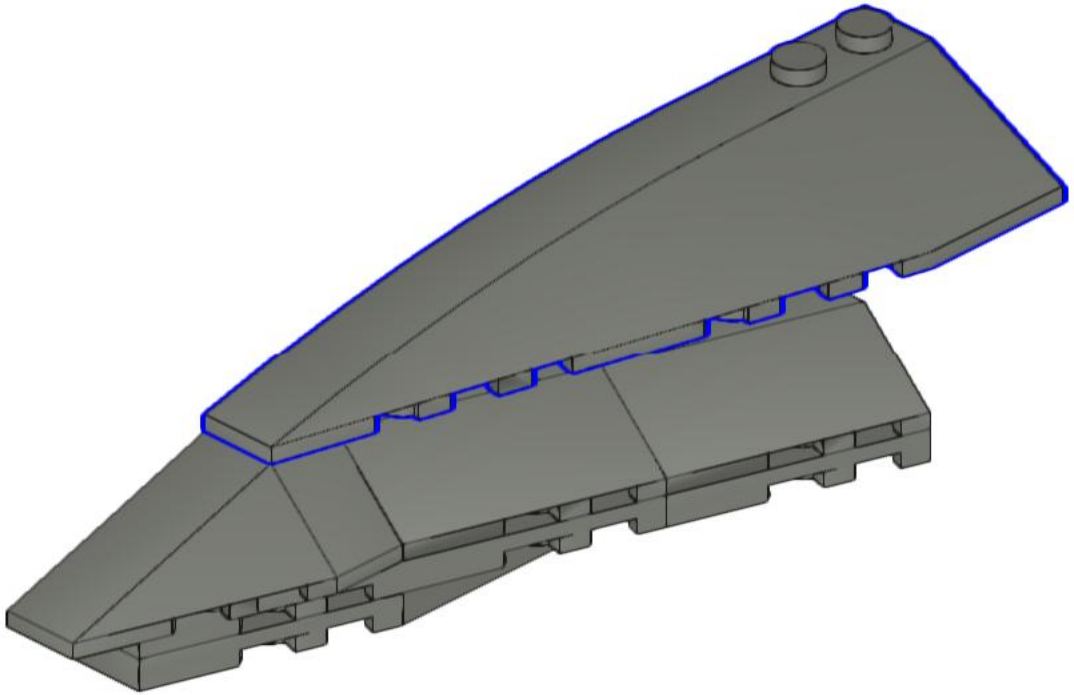

462

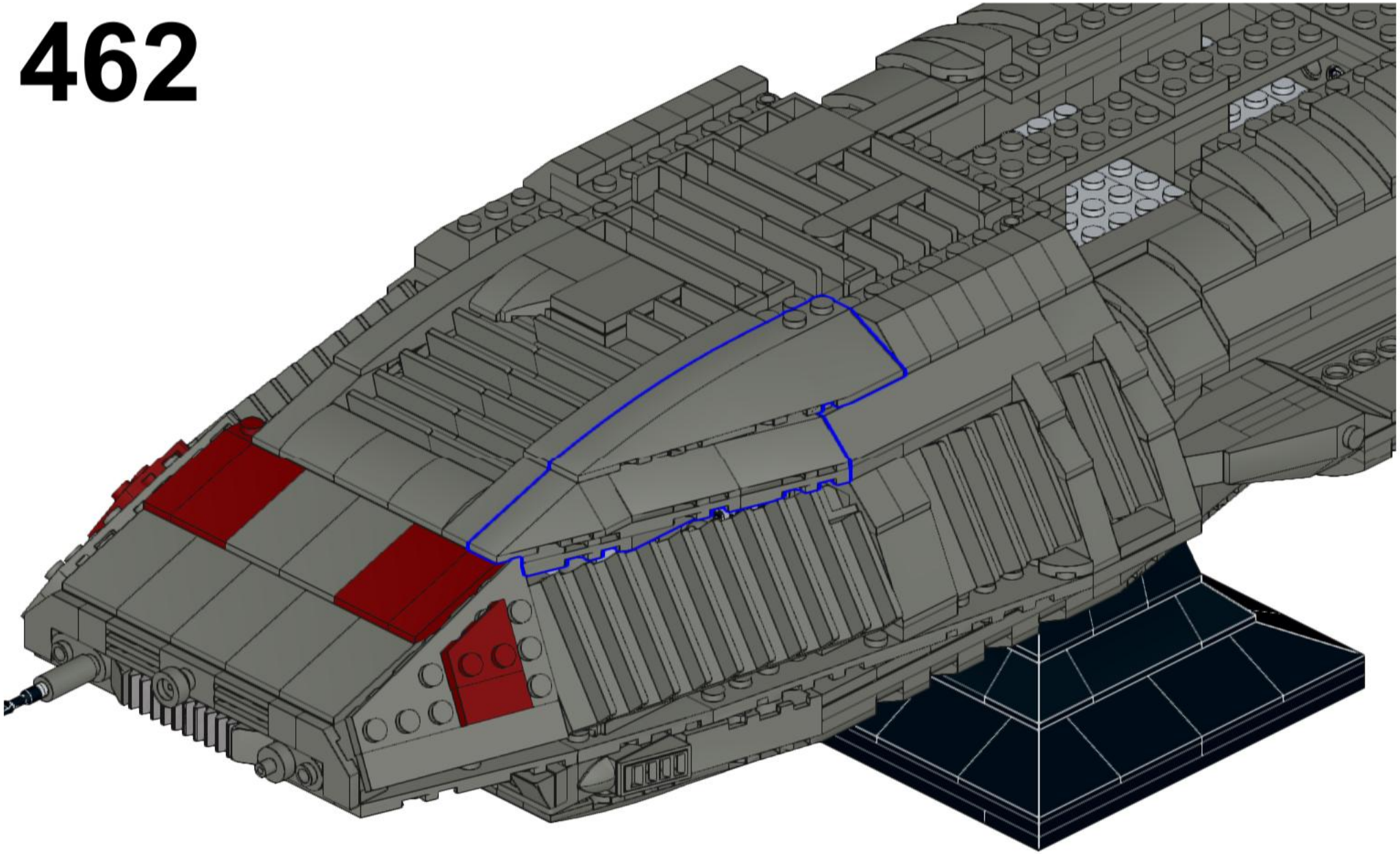

463

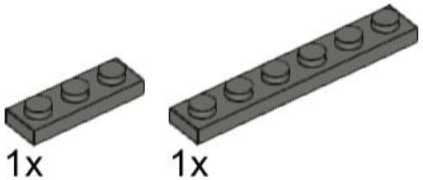

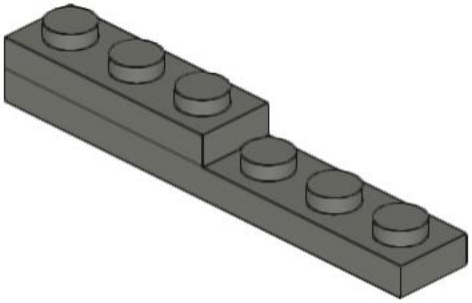

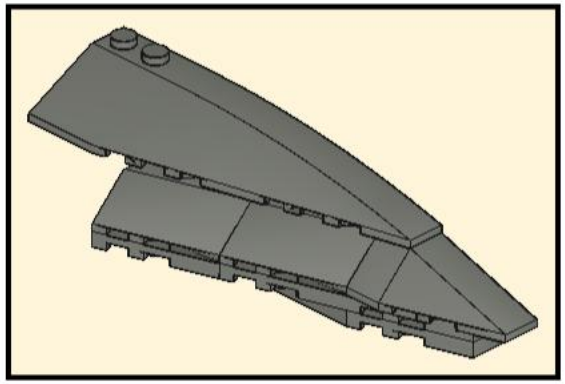

464

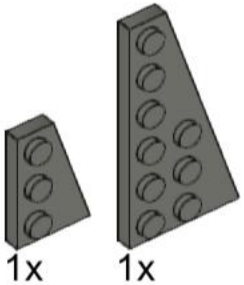

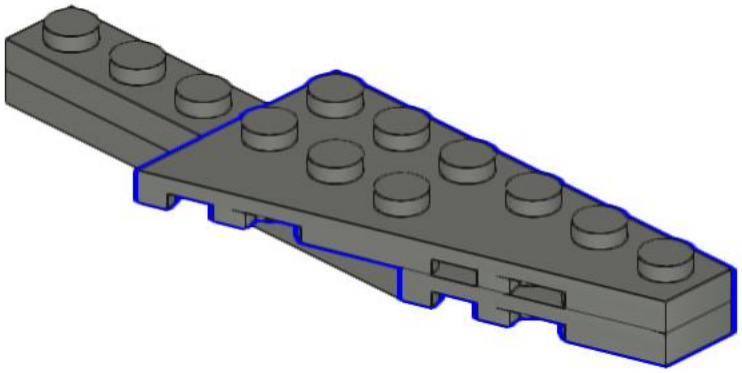

465

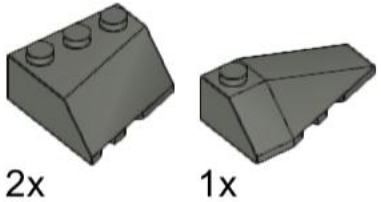

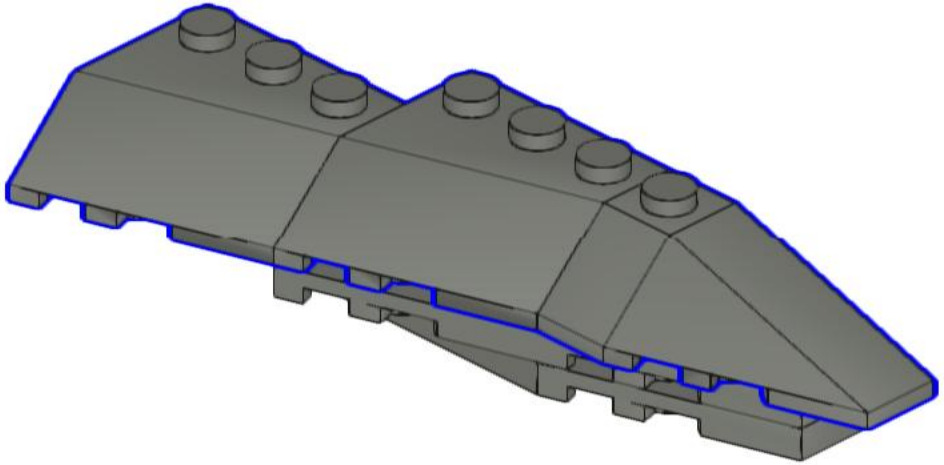

466

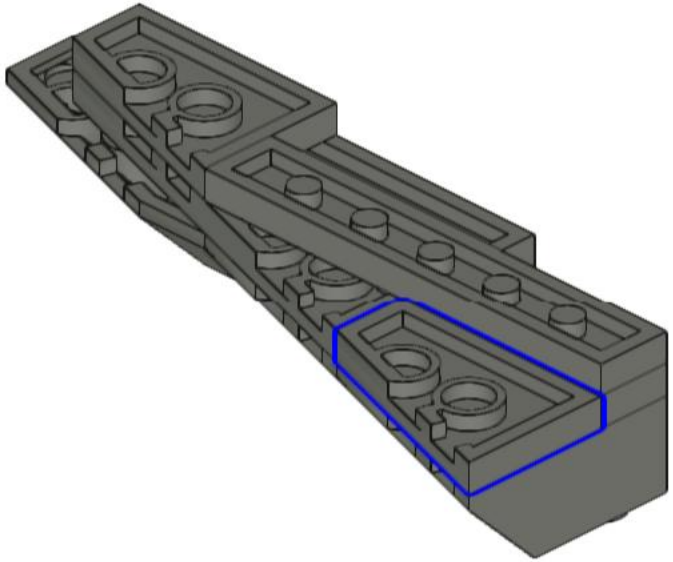

467

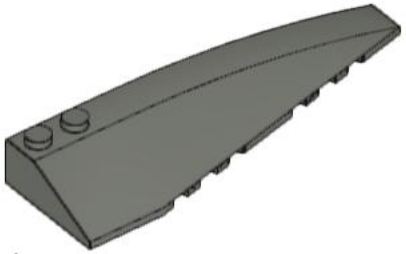

1x

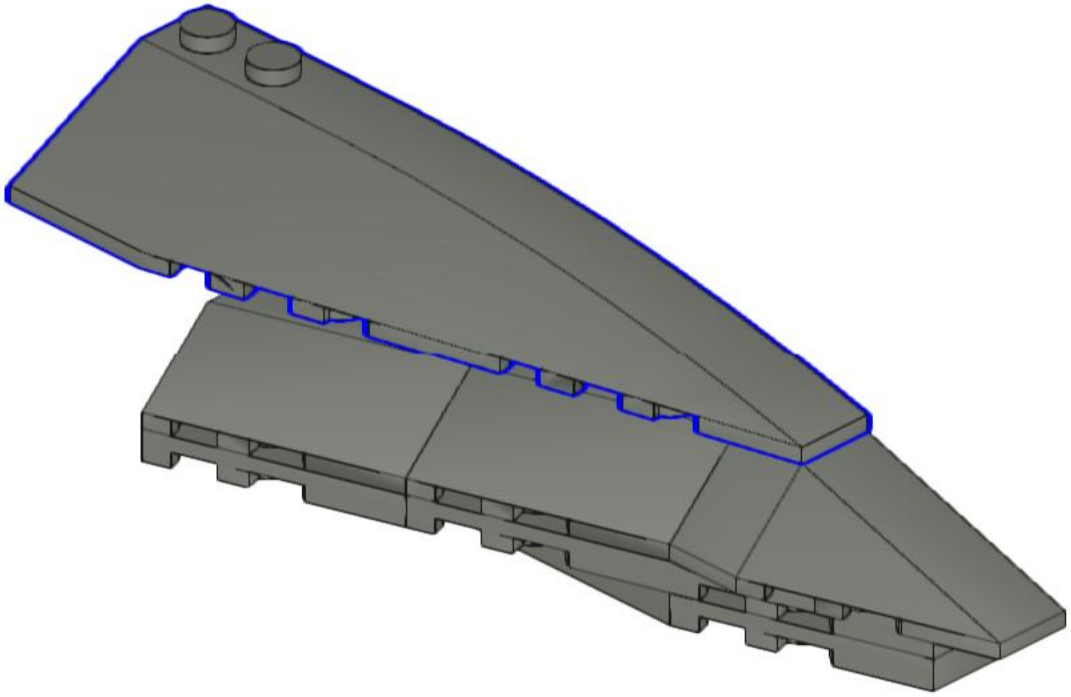

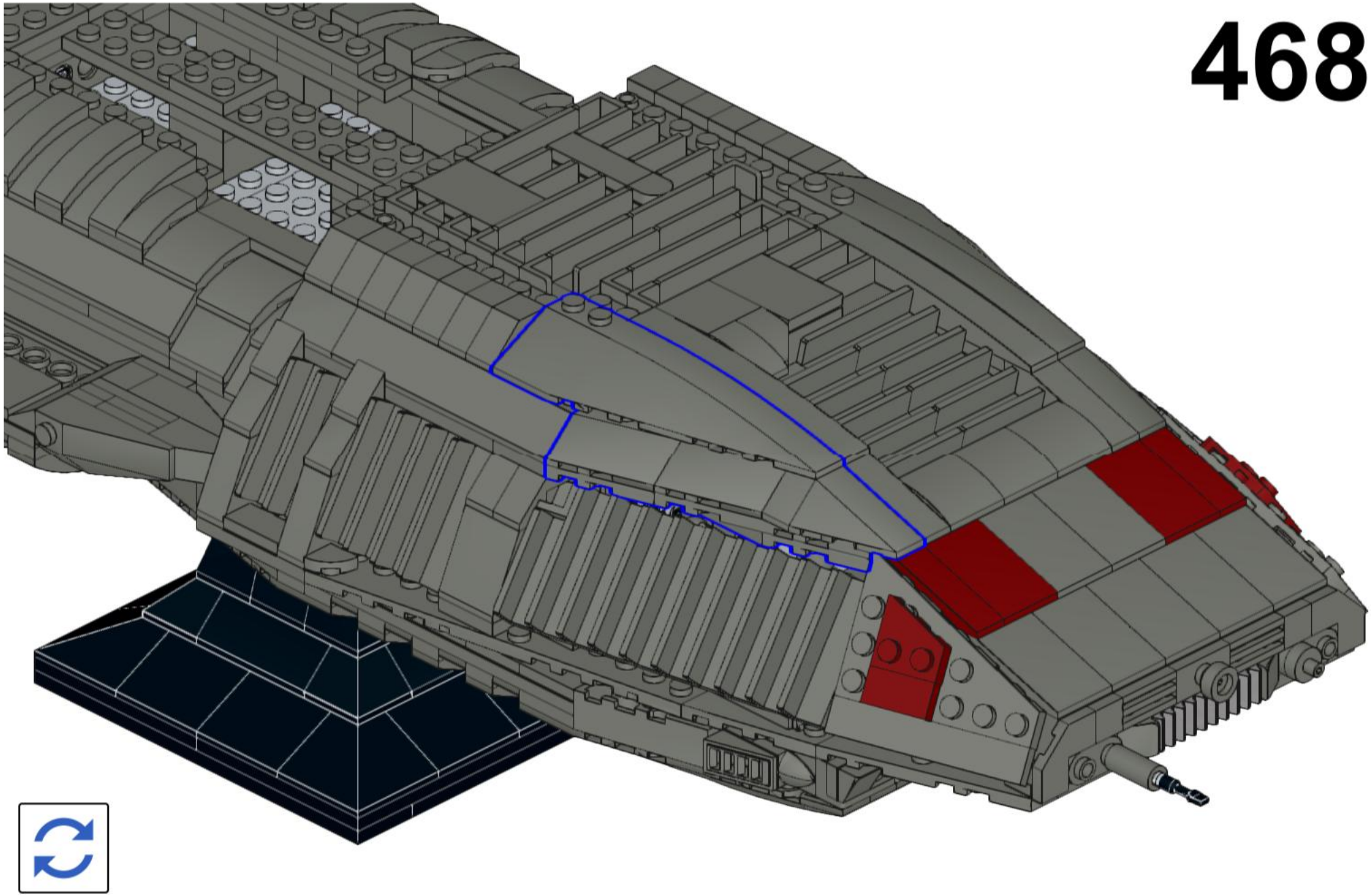

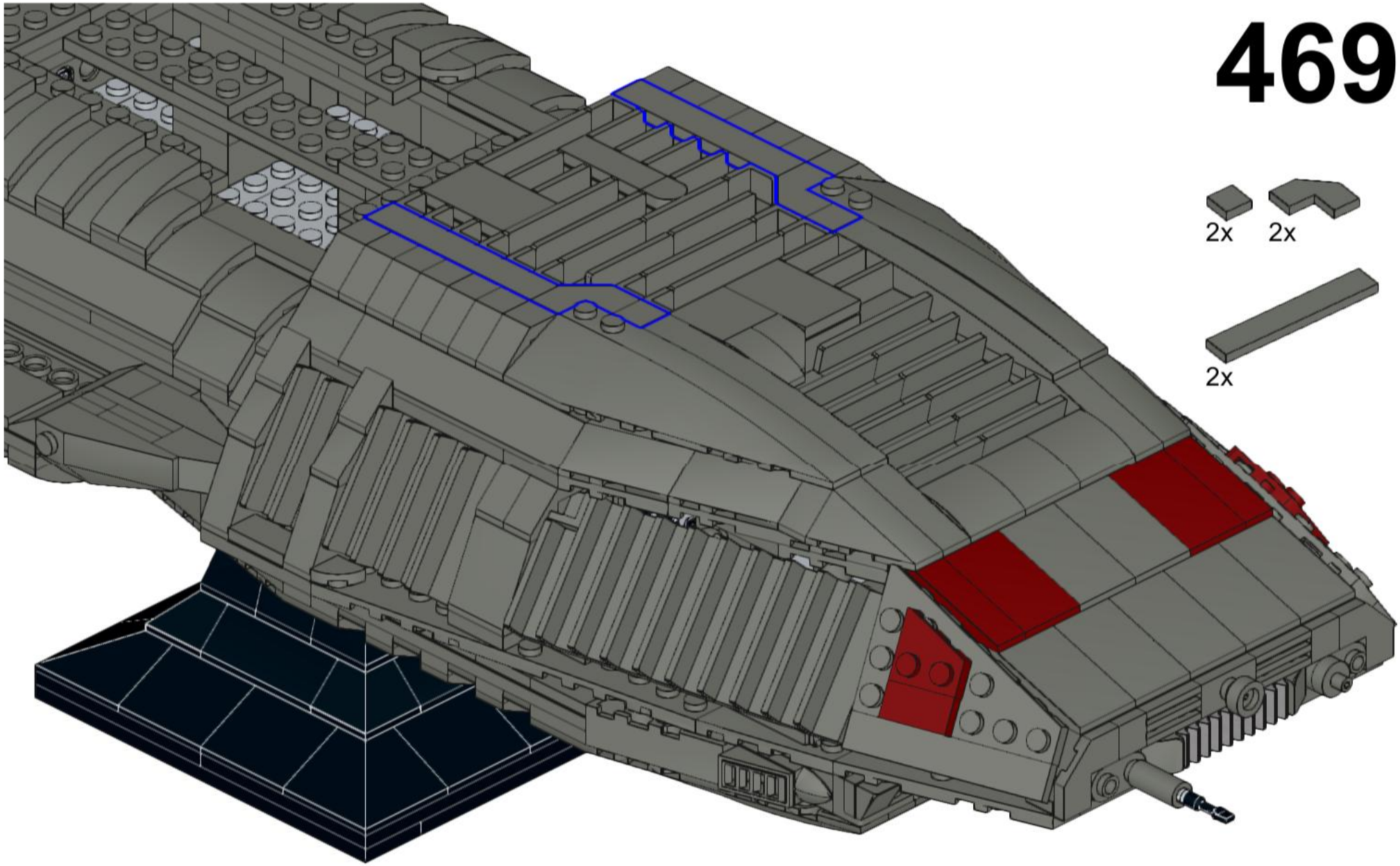
2x
2x
2x

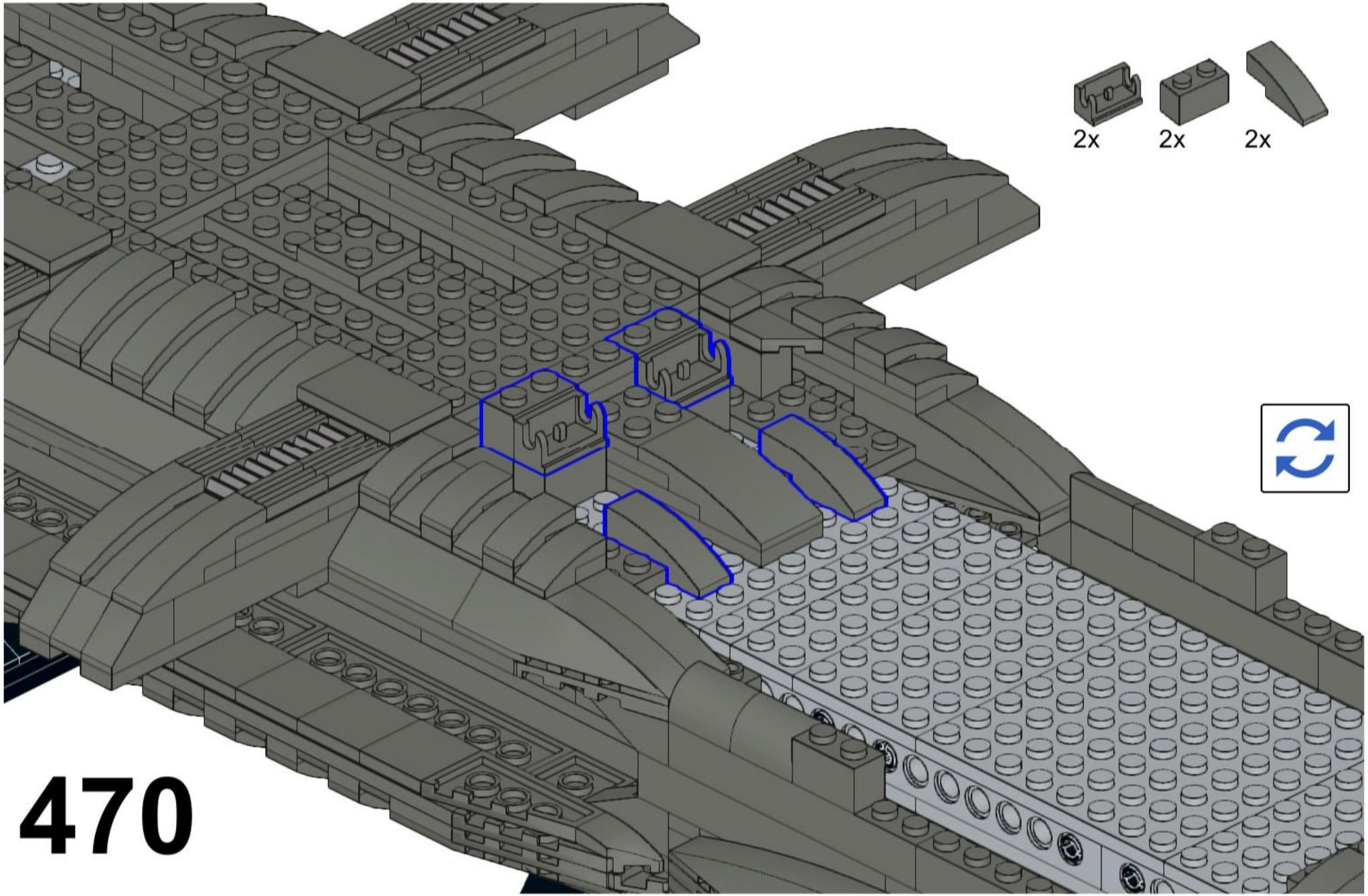

470

471

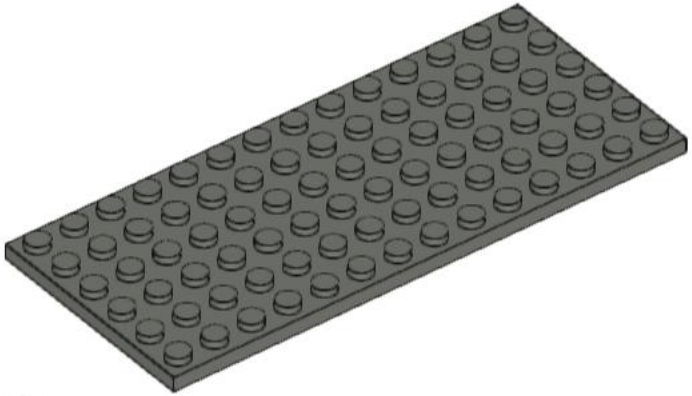

1x

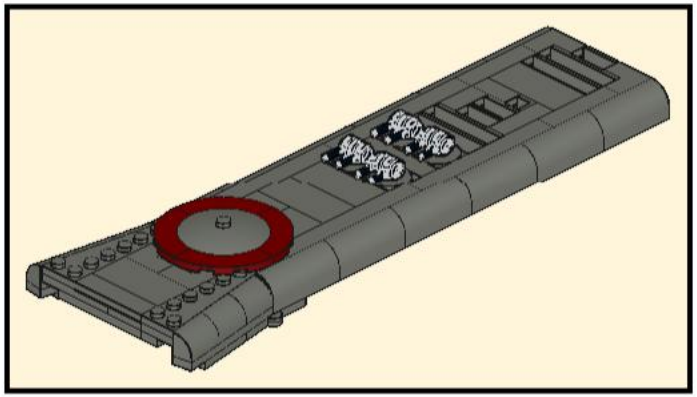

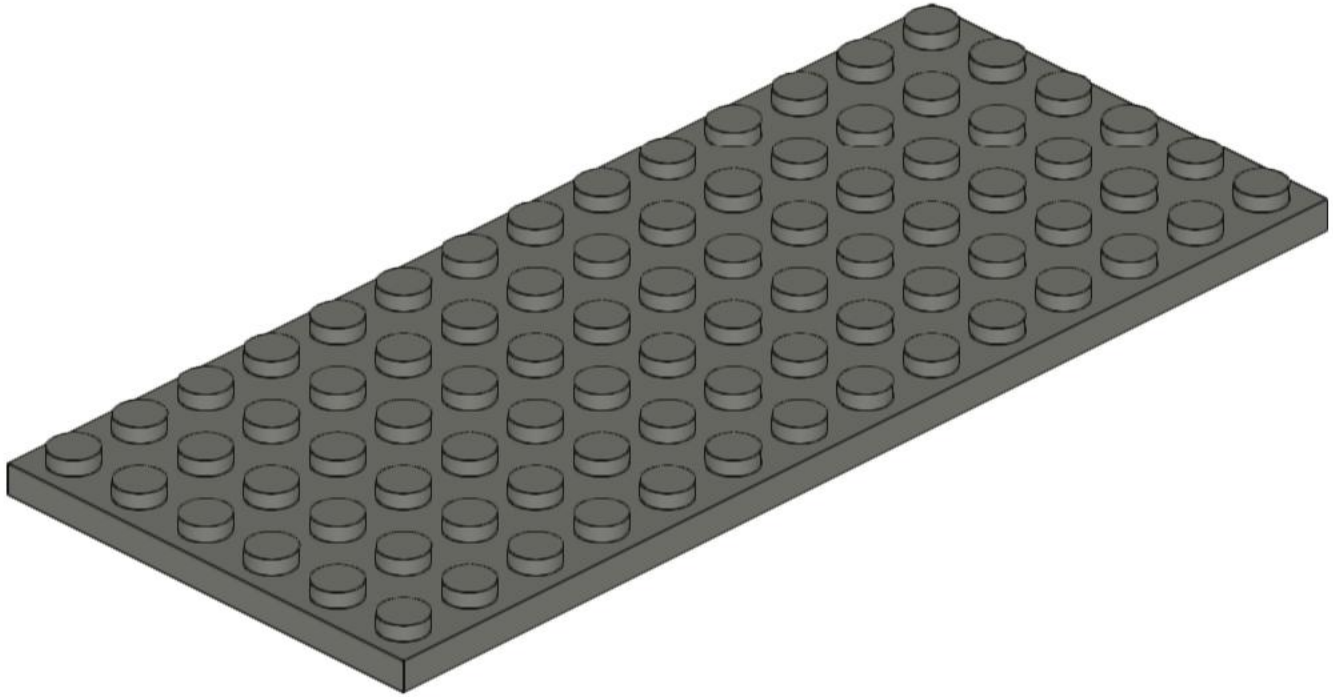

472

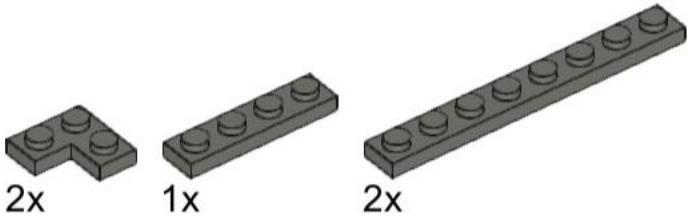

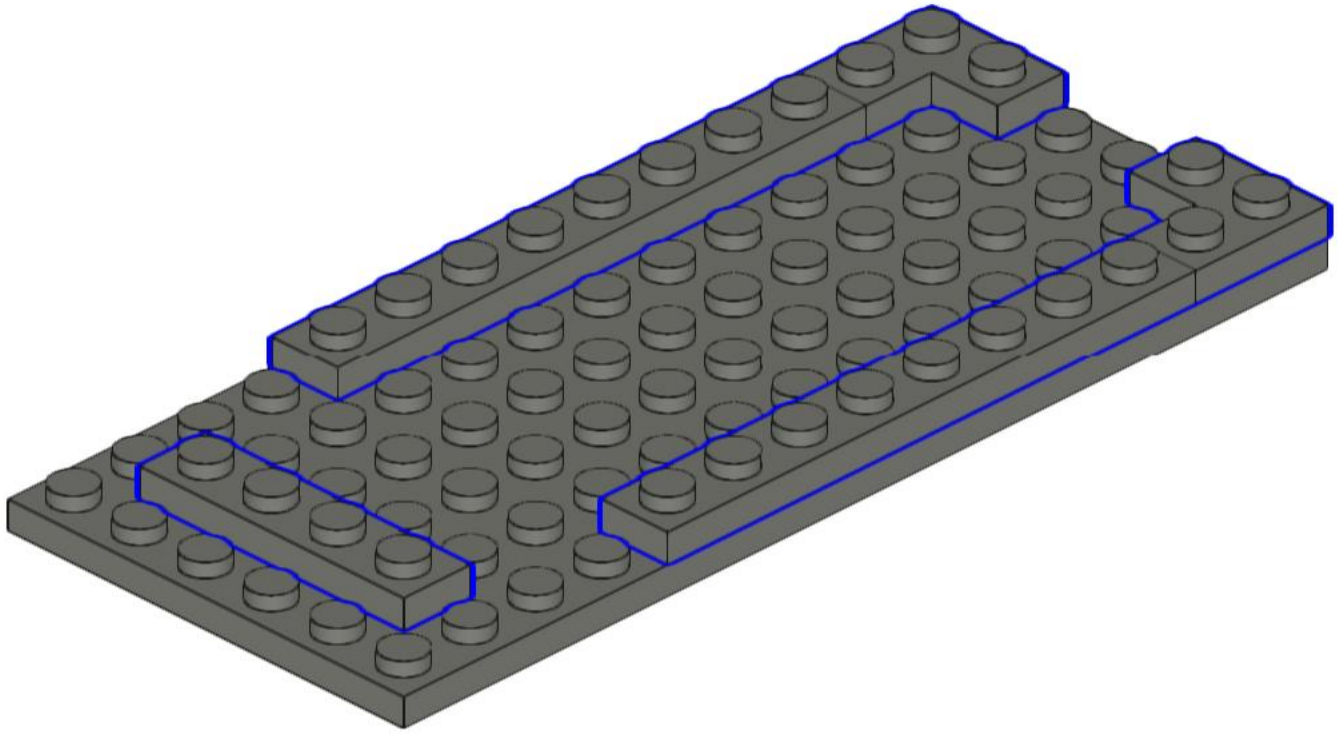

473

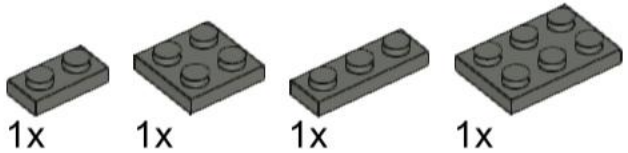

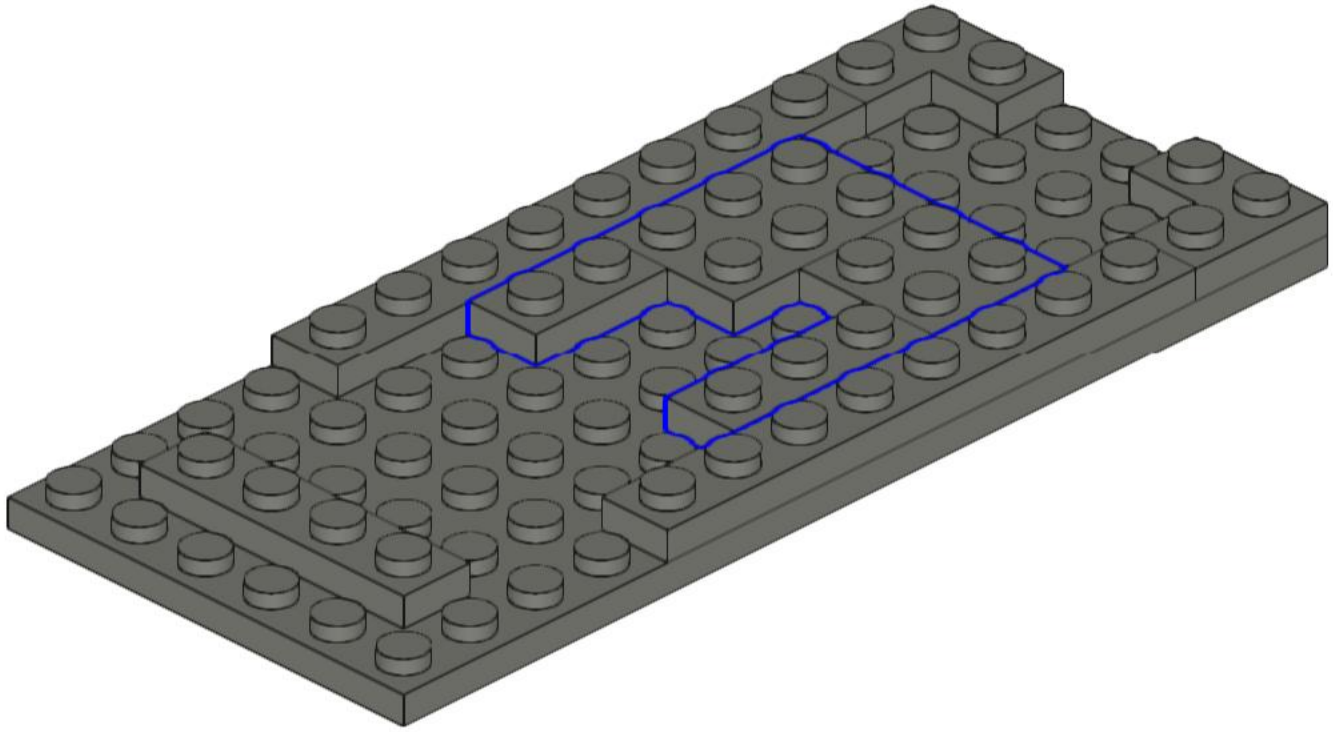

474

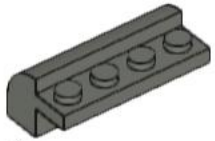

4x

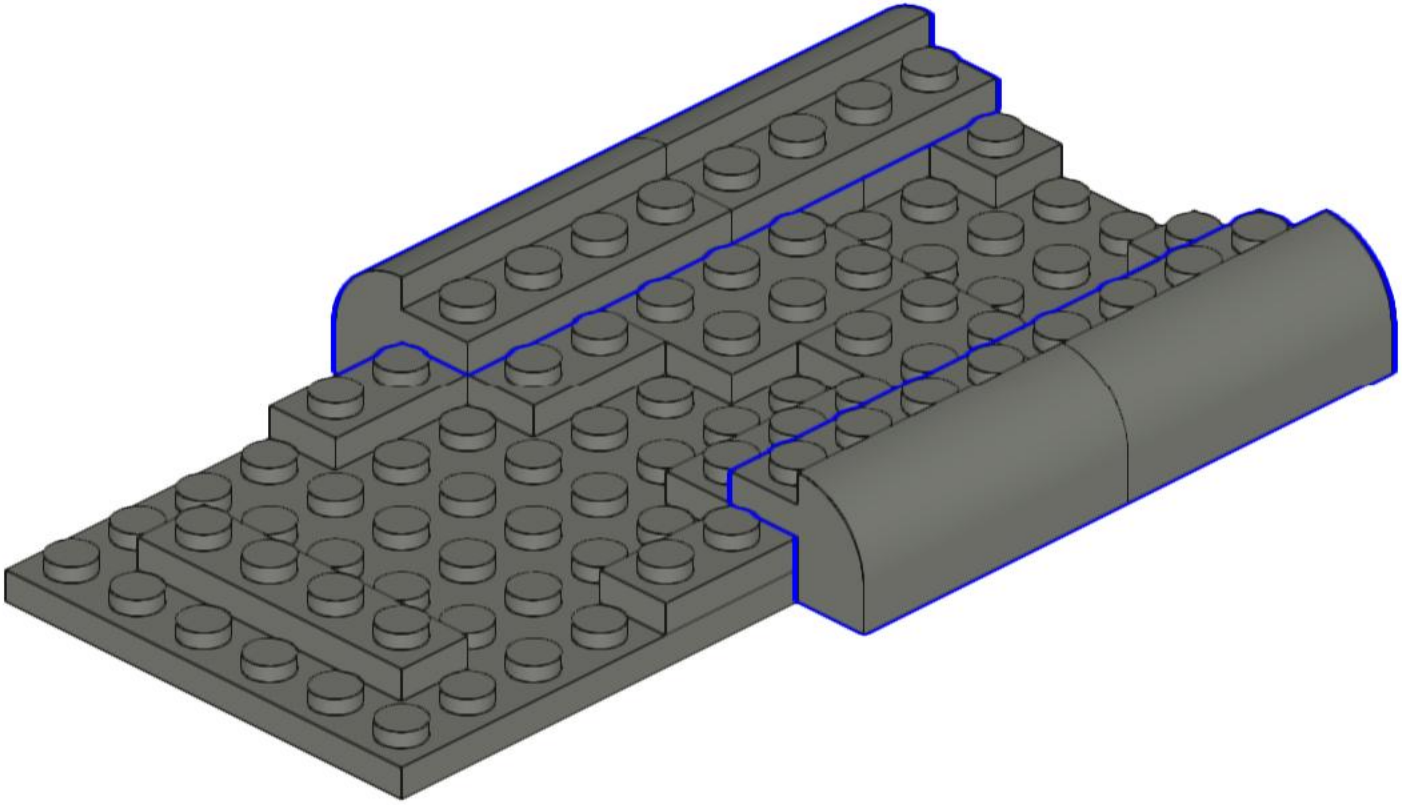

475

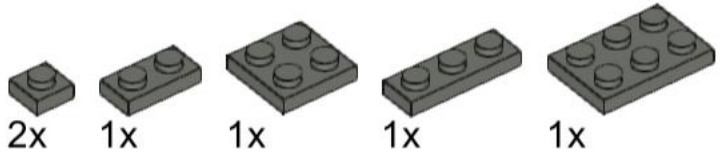

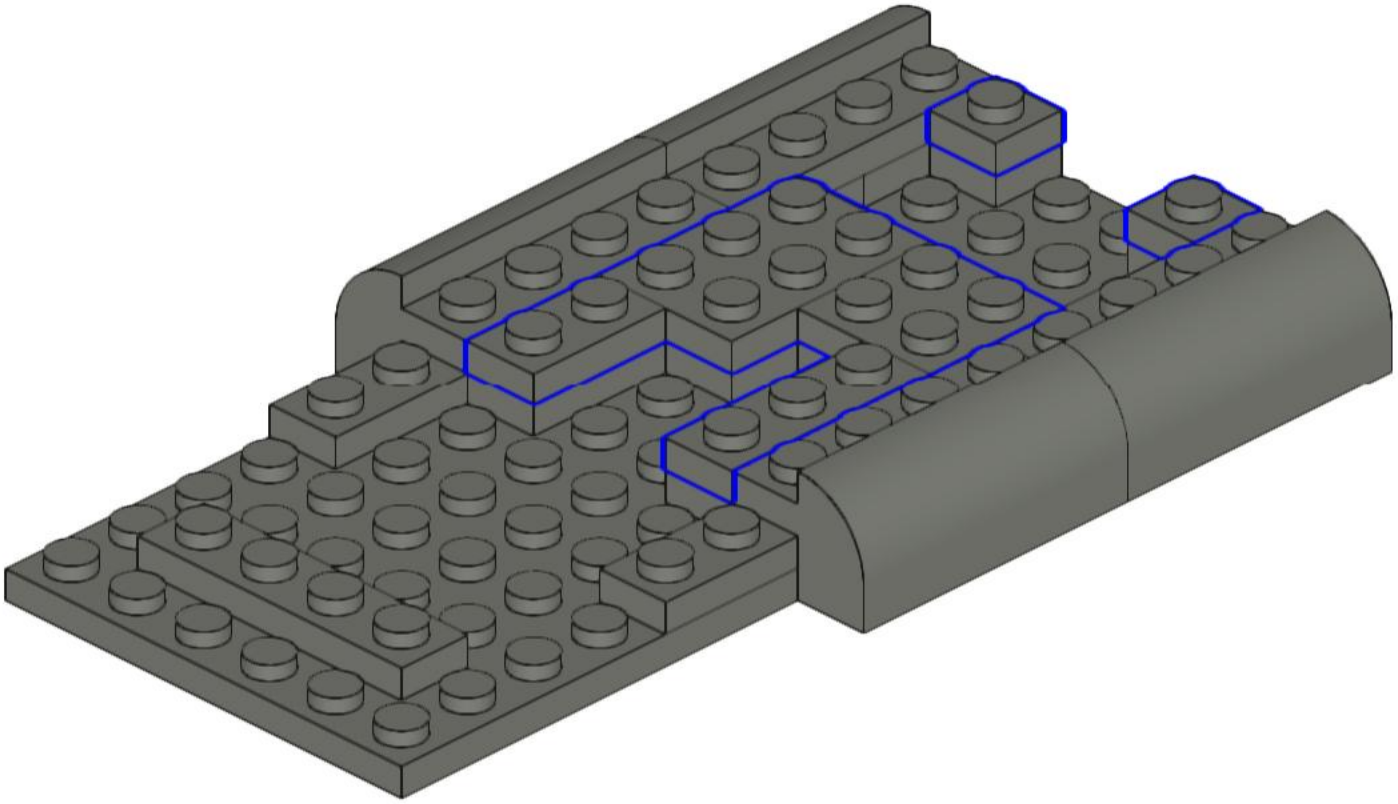

476

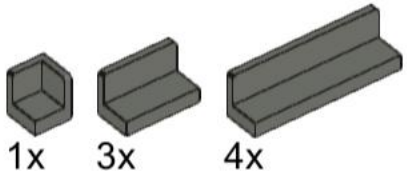

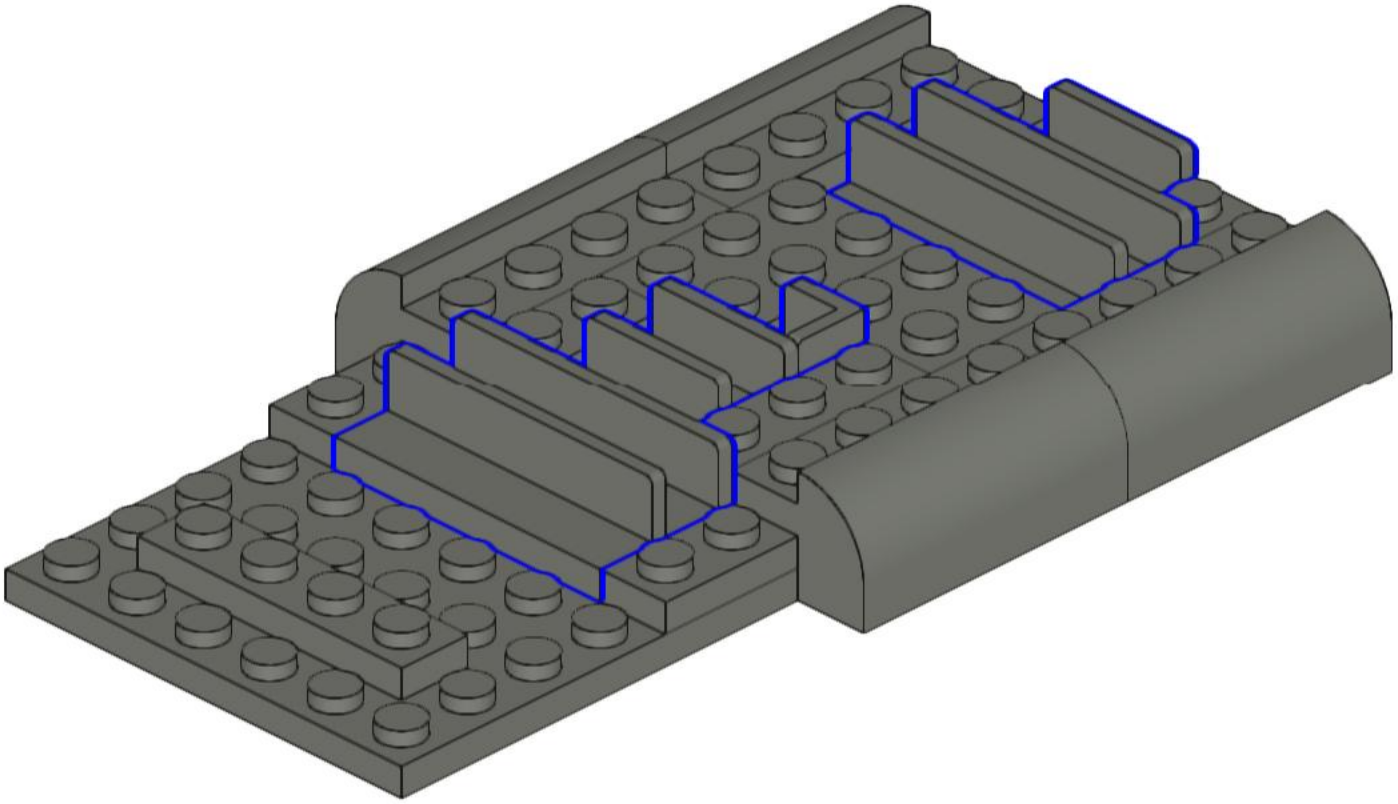

477

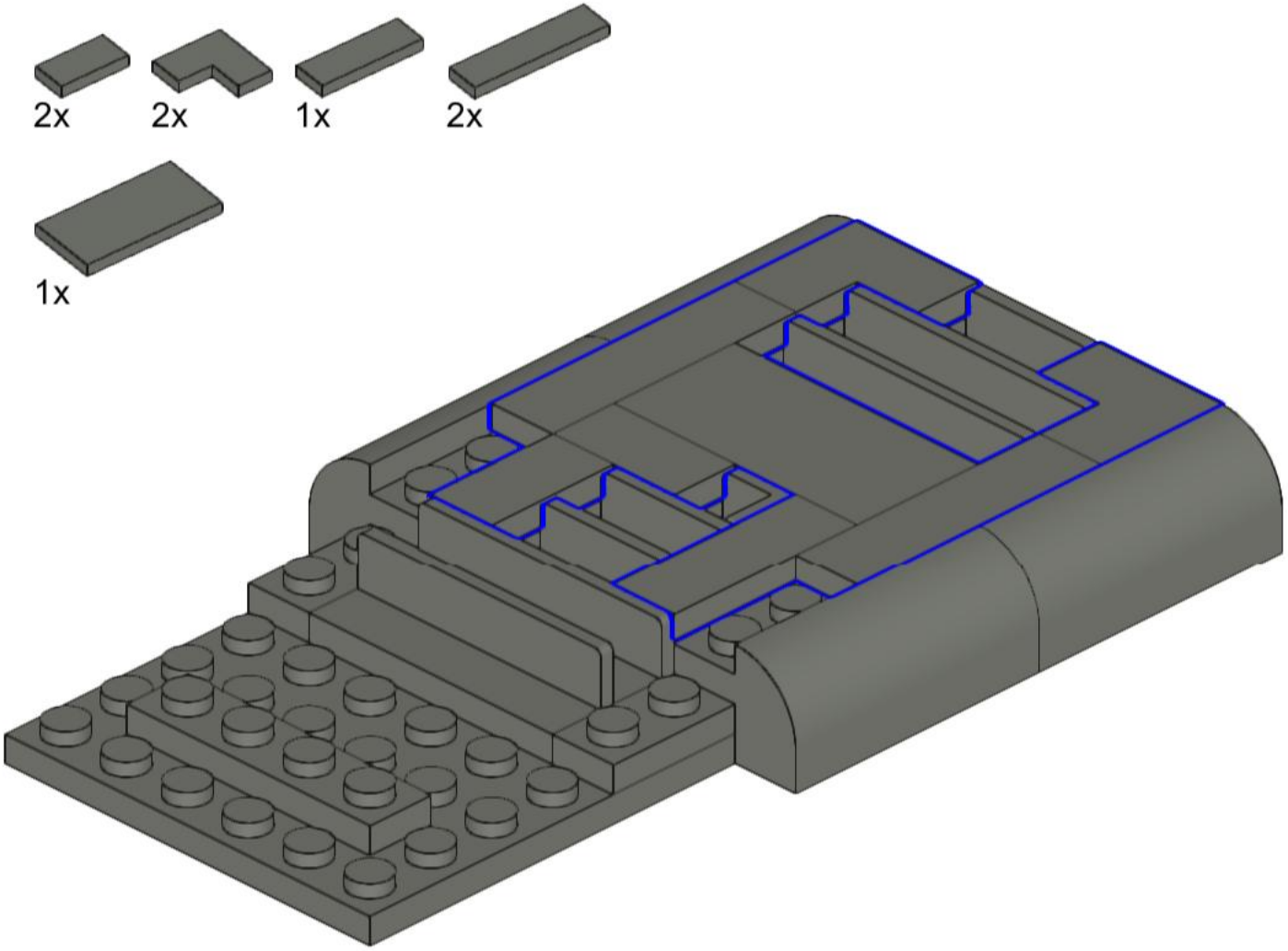

478

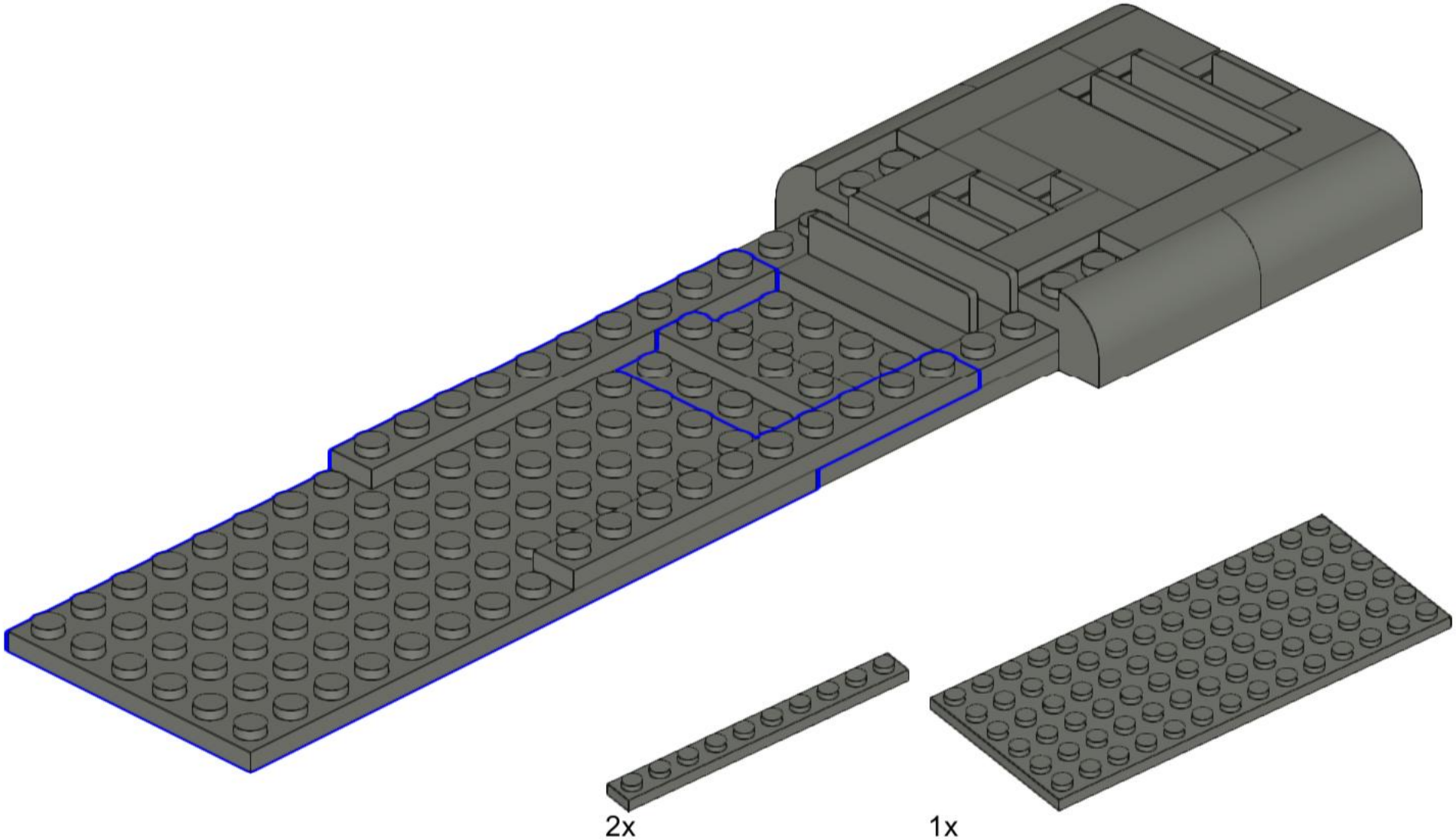

479

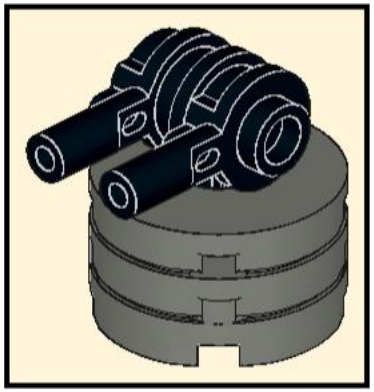

2x

480

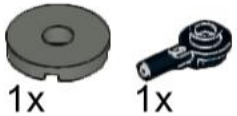

481

482

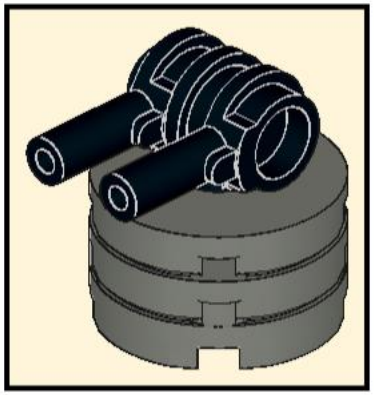

2x

483

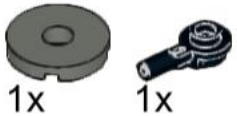

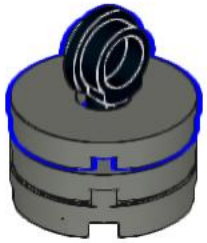

484

485

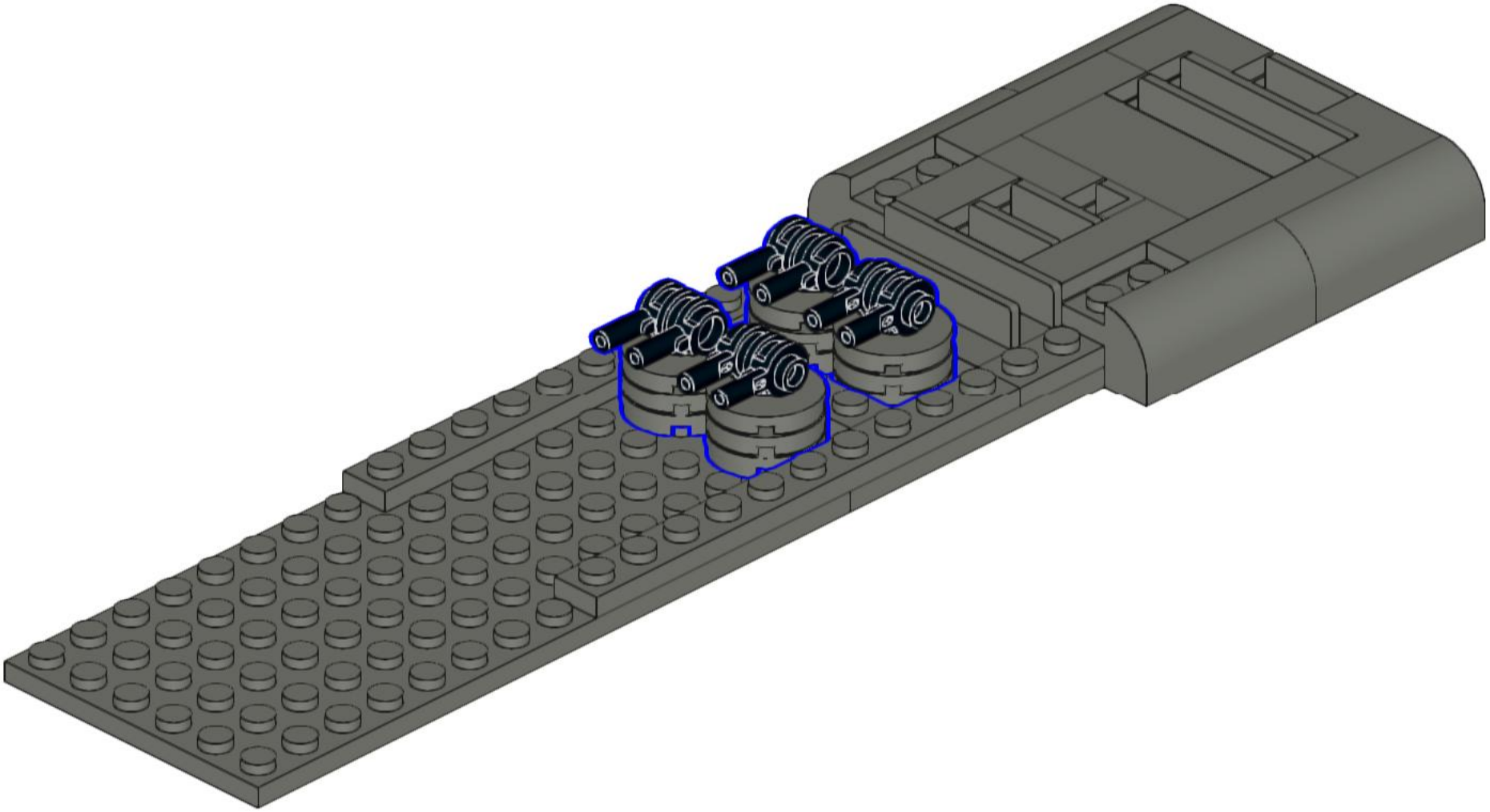

486

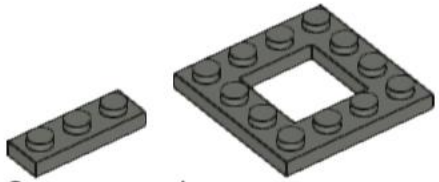

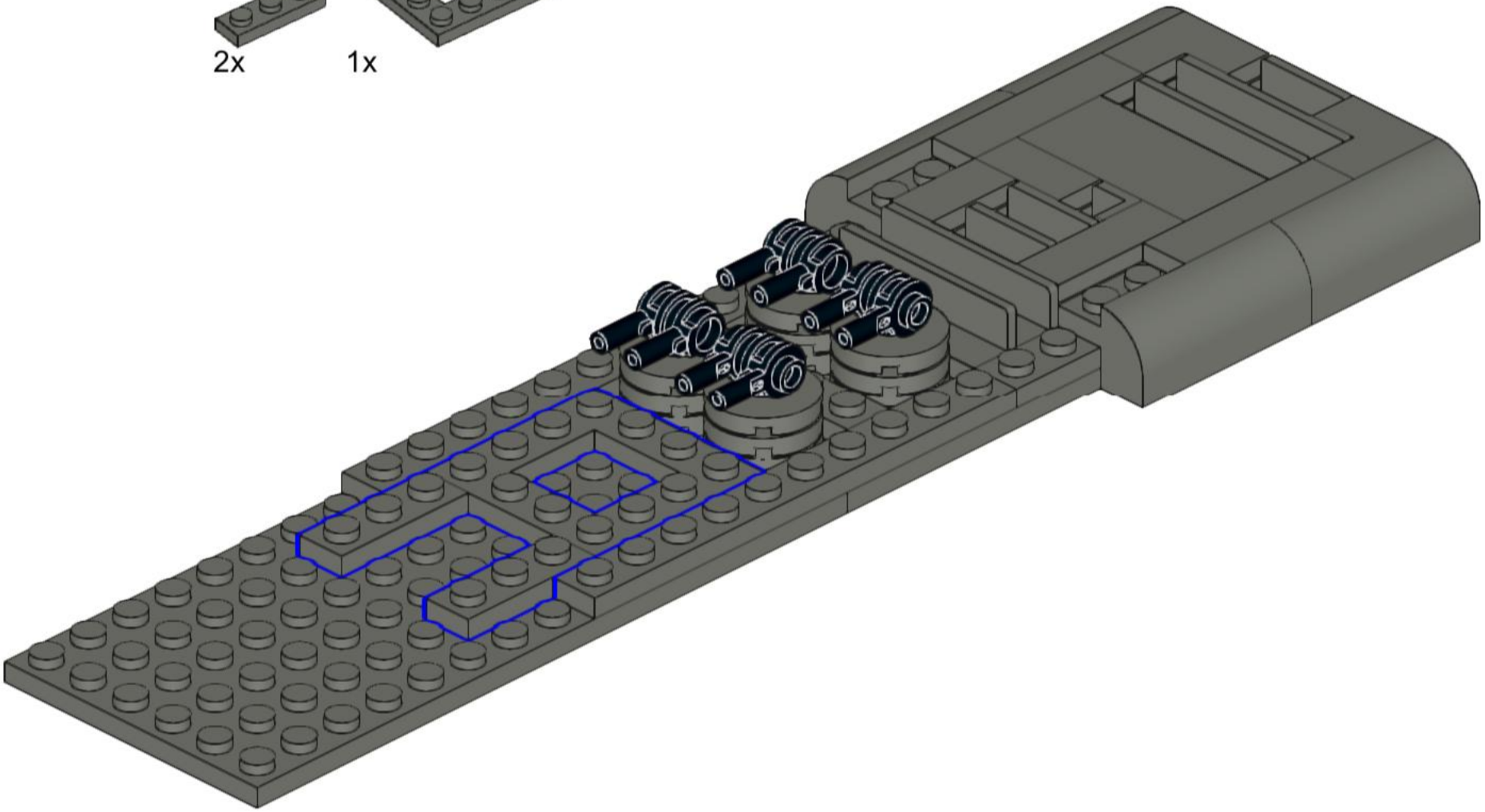

487

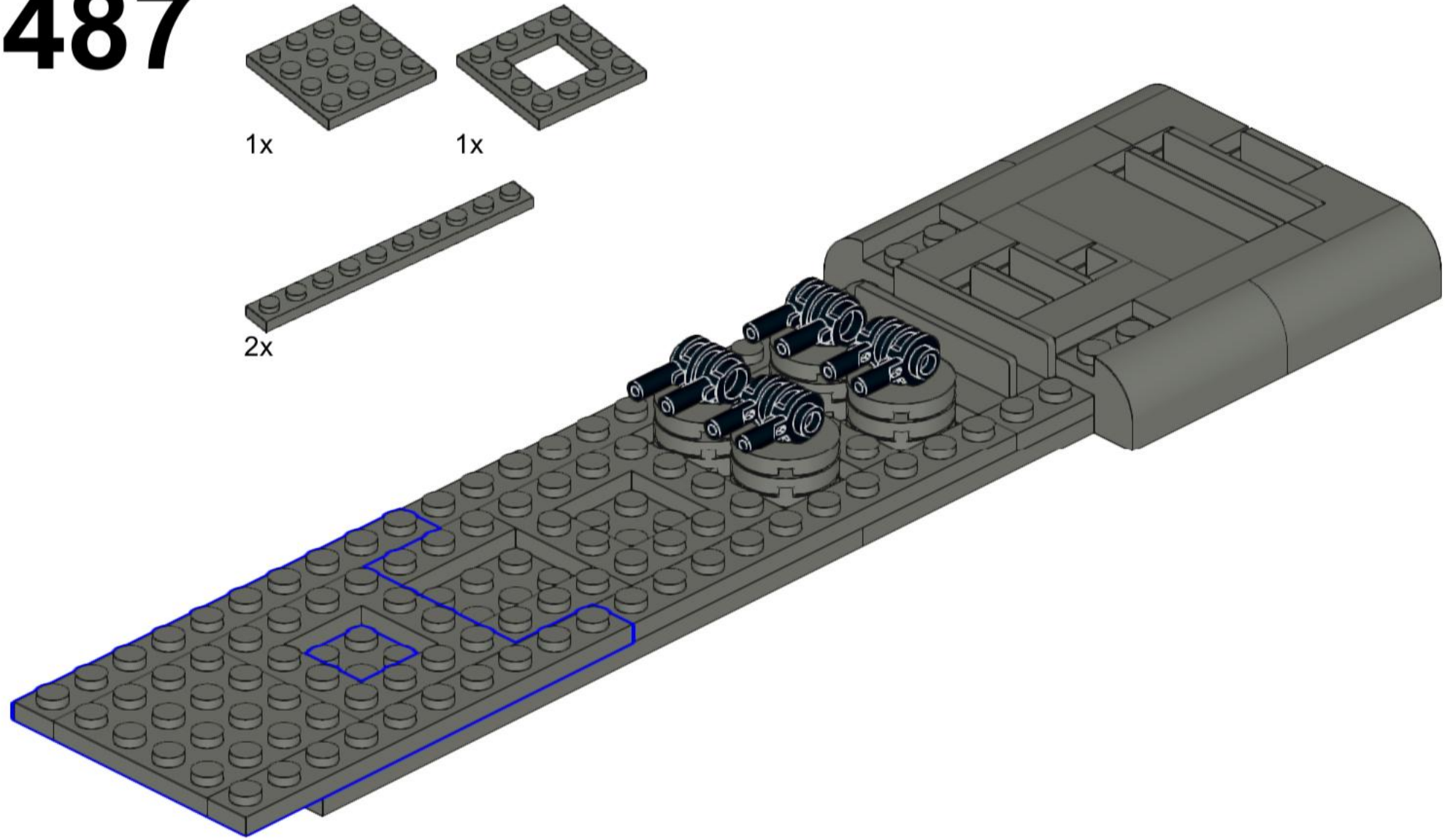

488

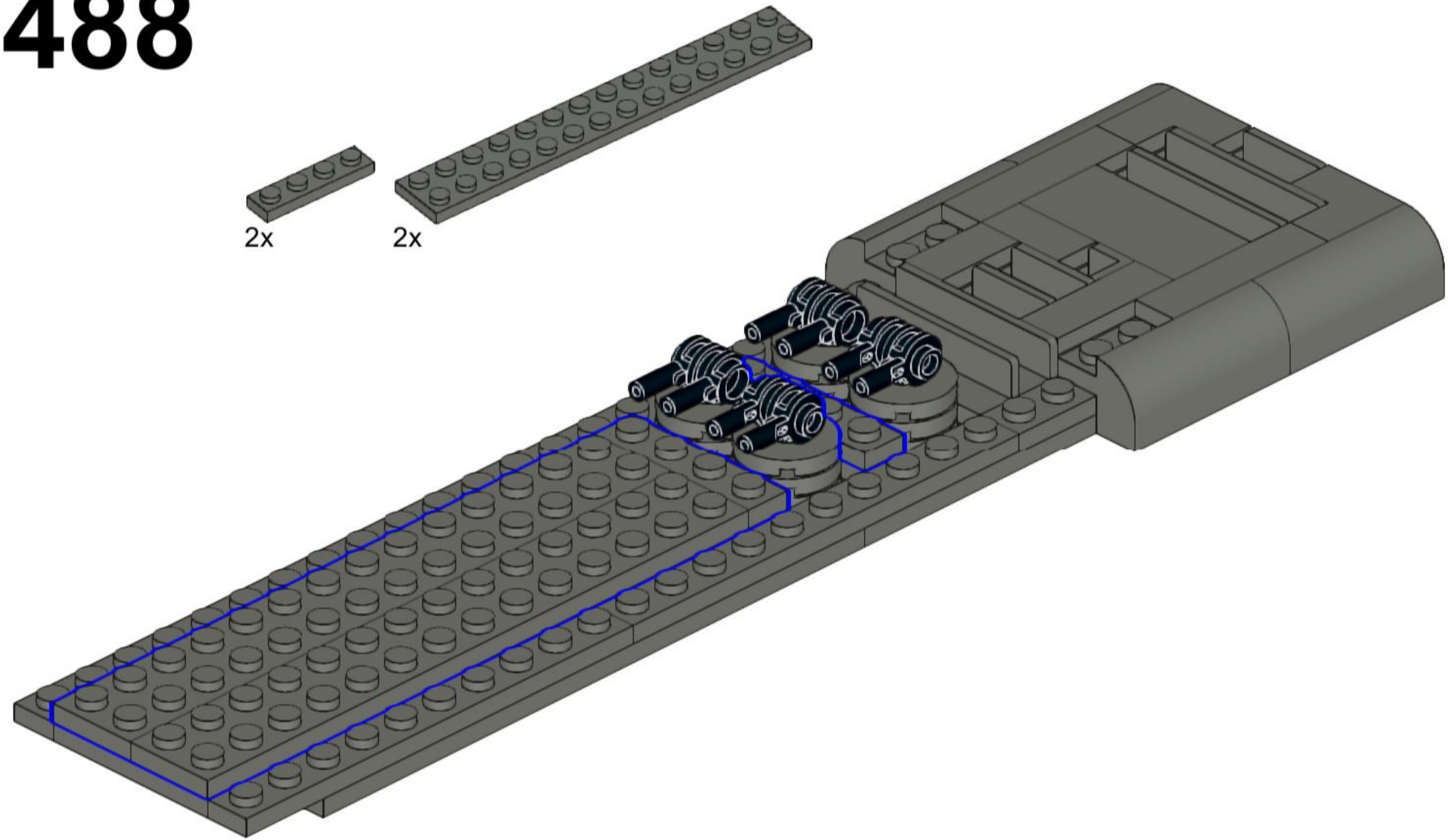

489

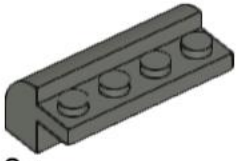

8x

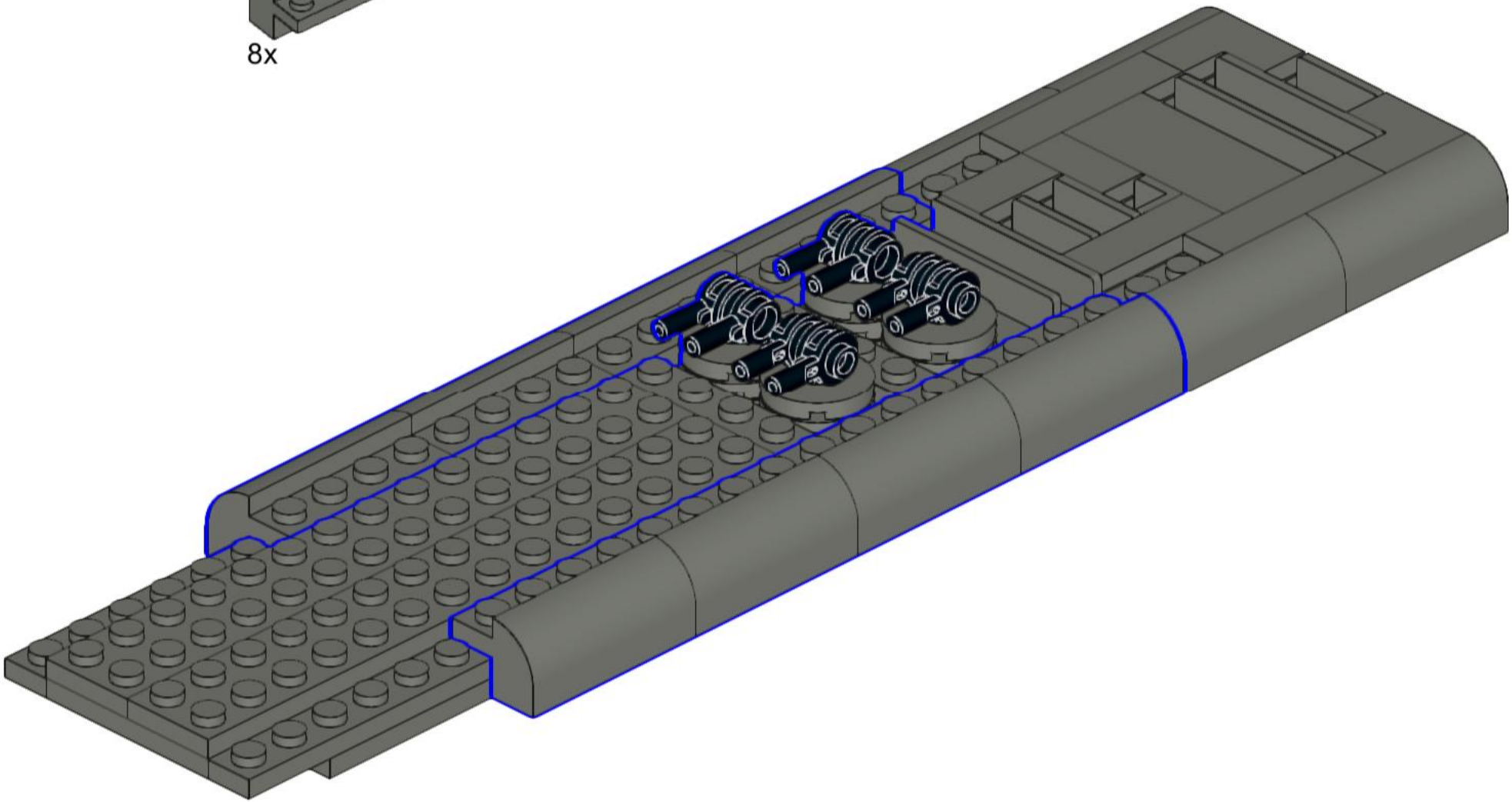

490

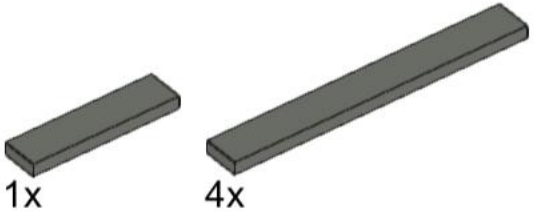

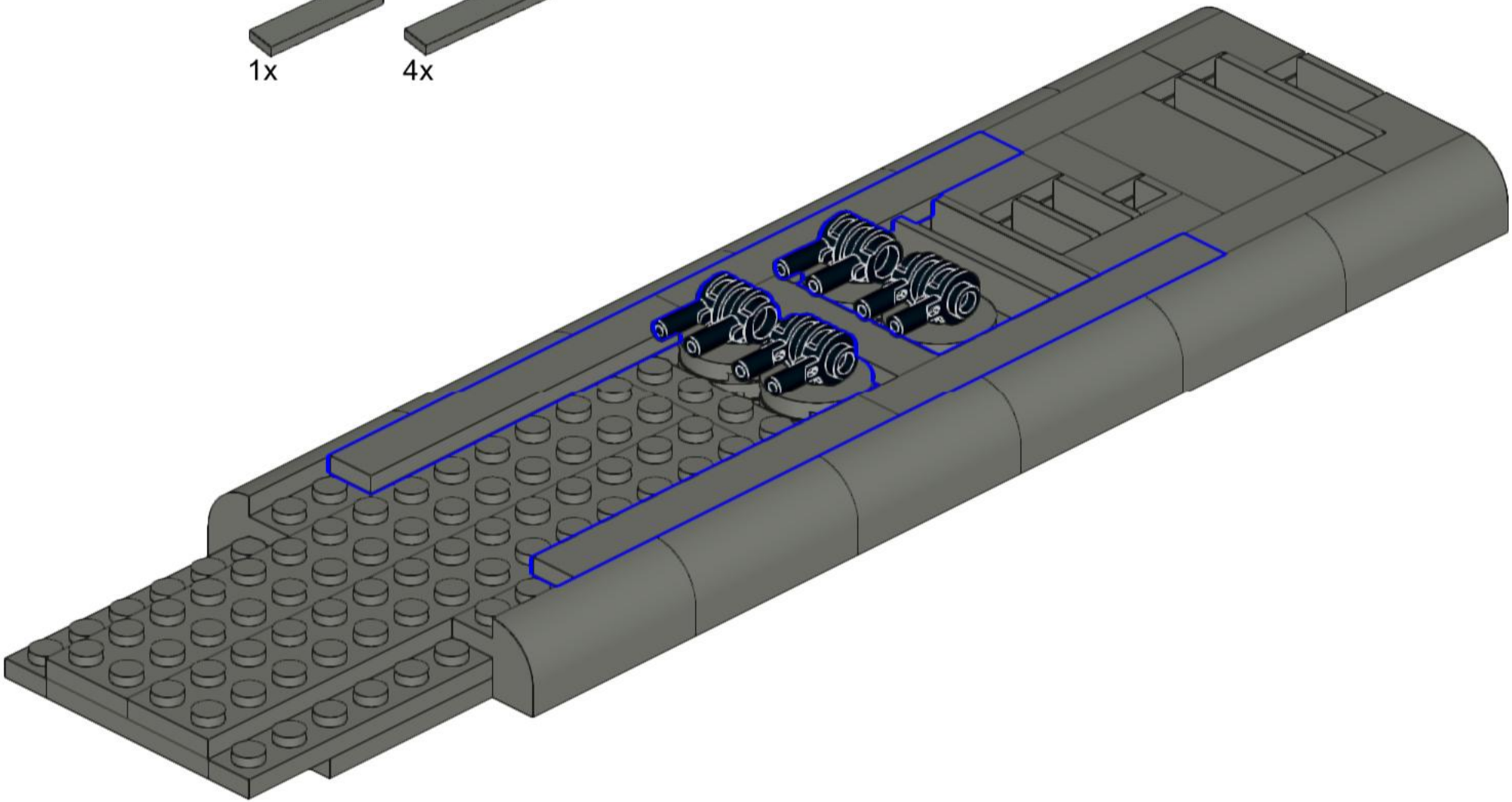

491

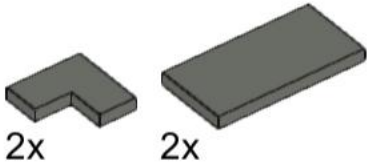

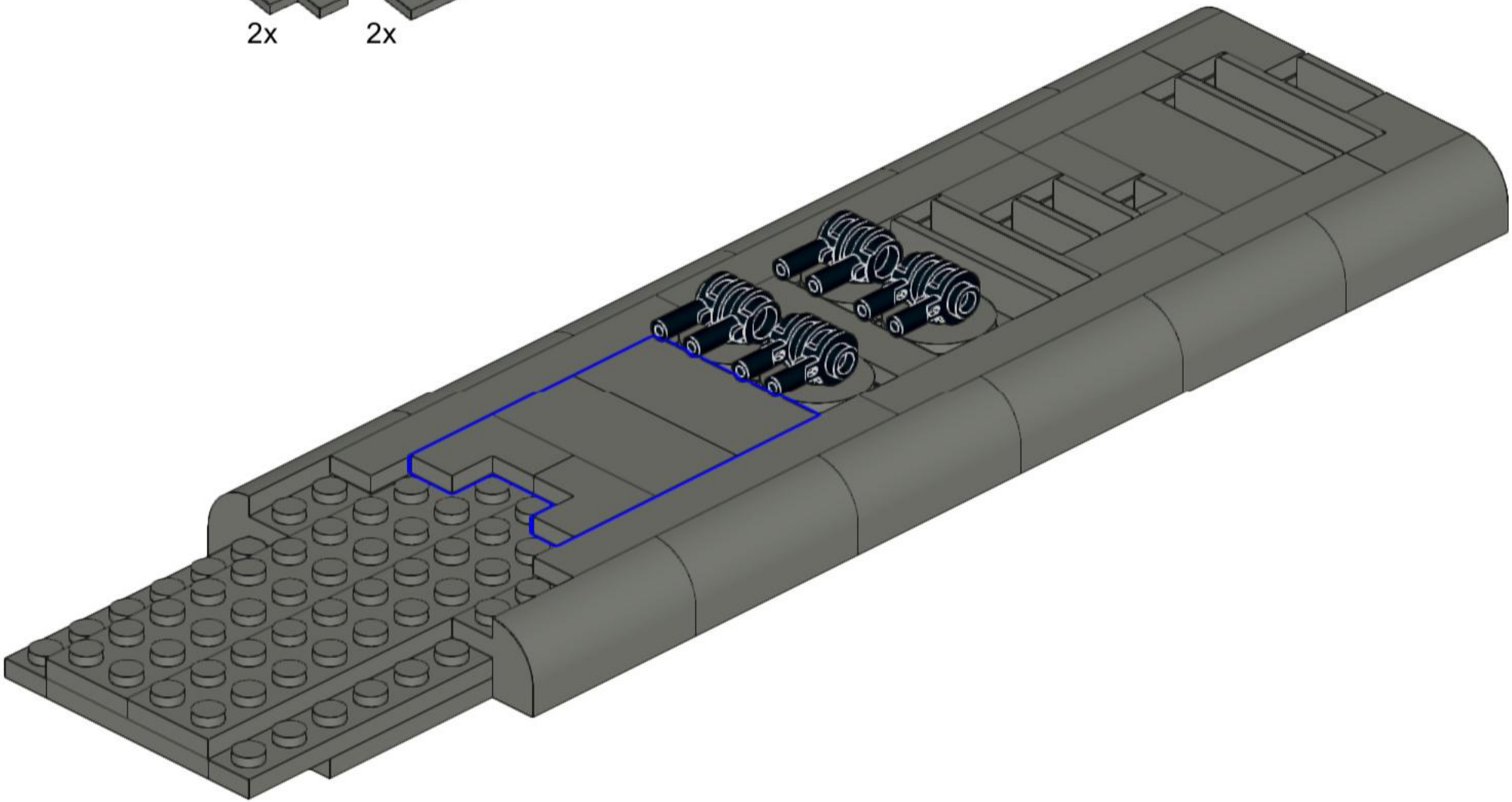

492

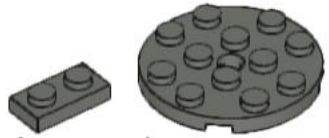

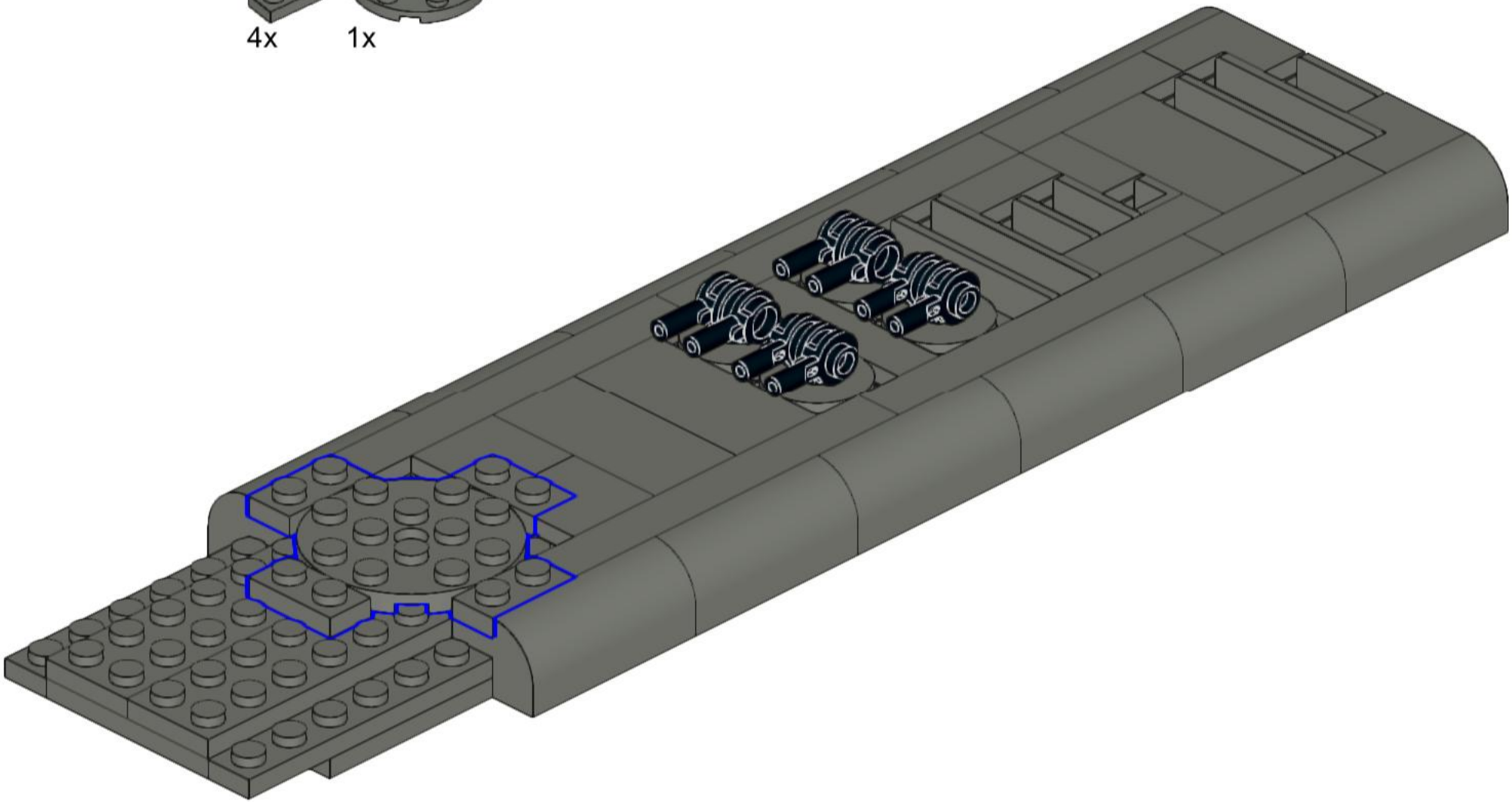

493

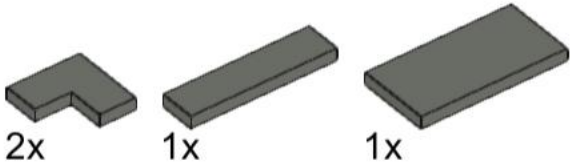

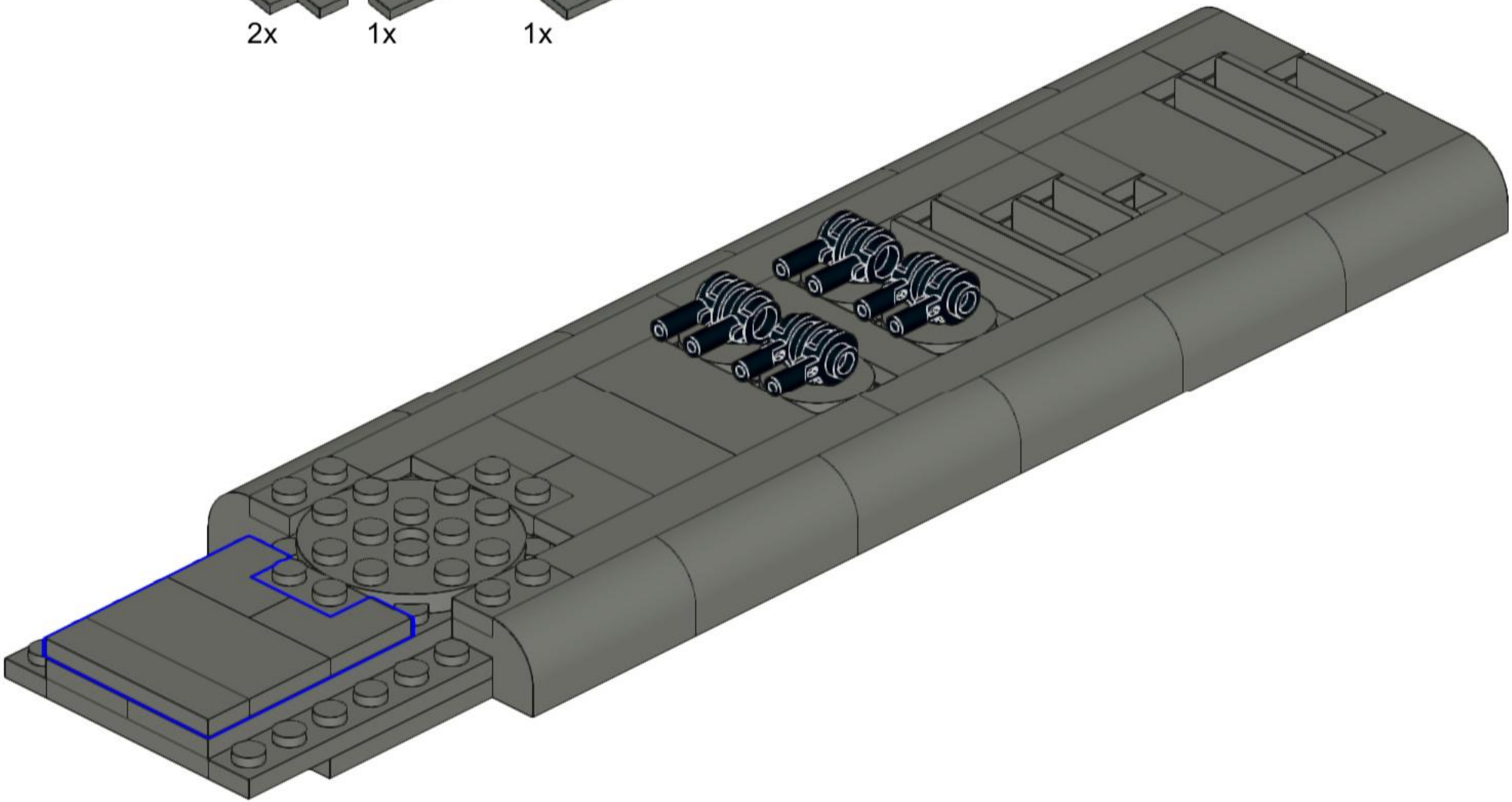

494

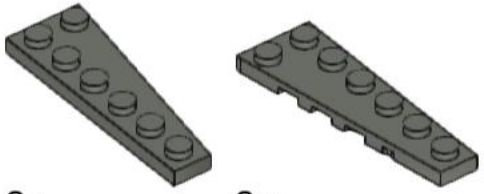

2x 2x

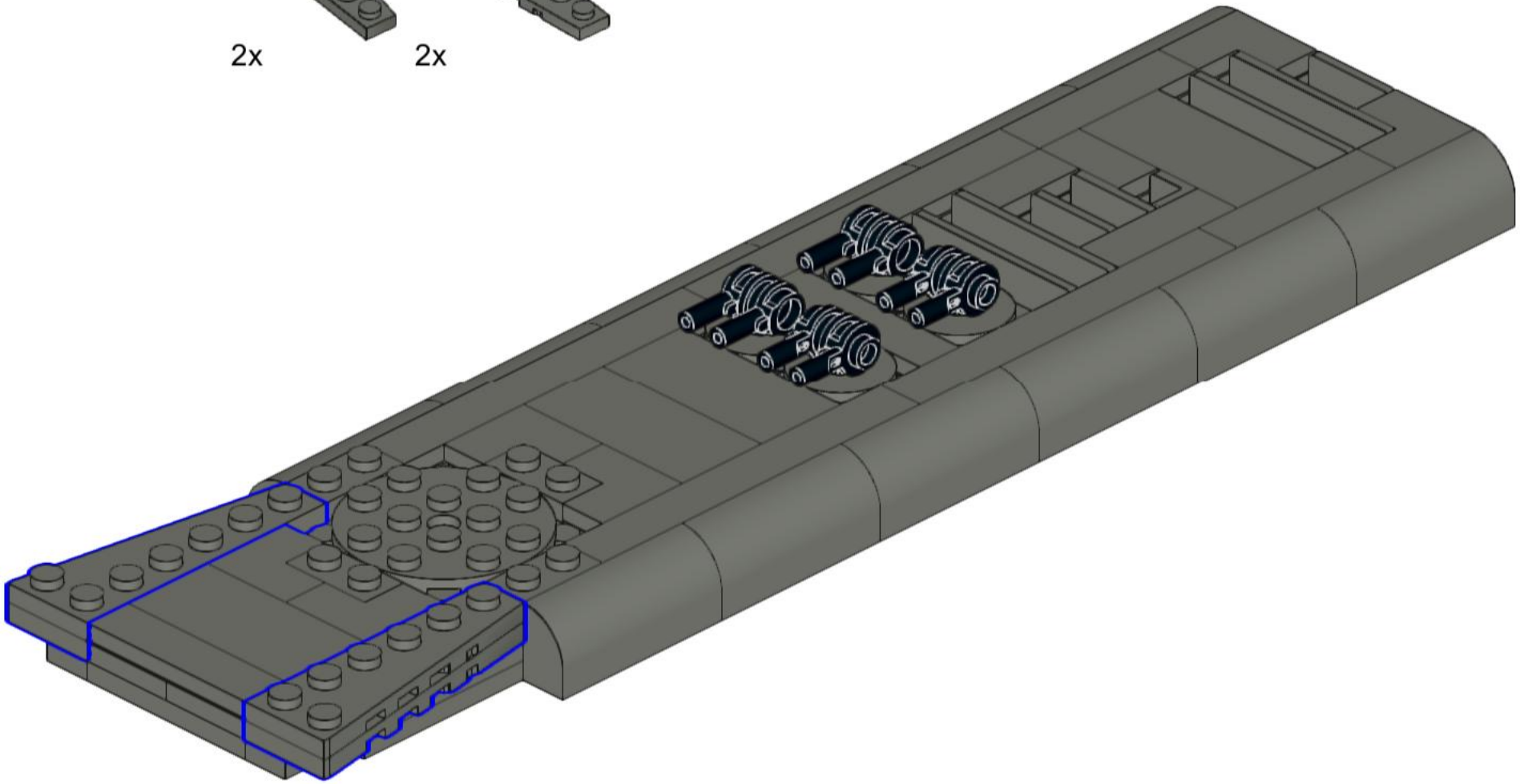

495

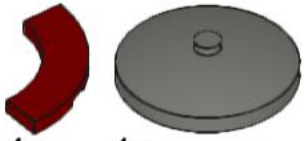

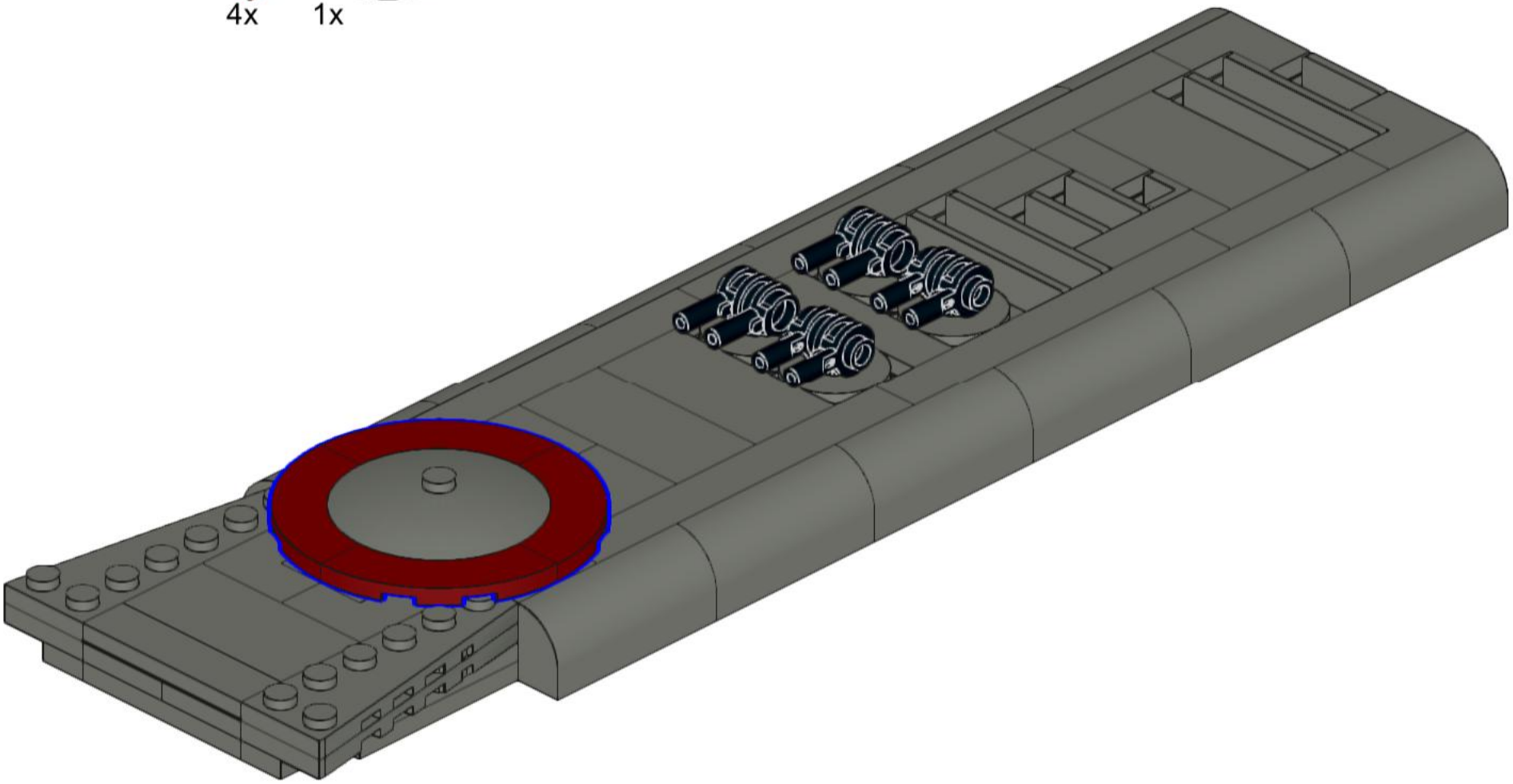

496

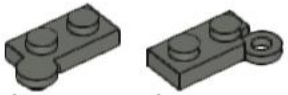

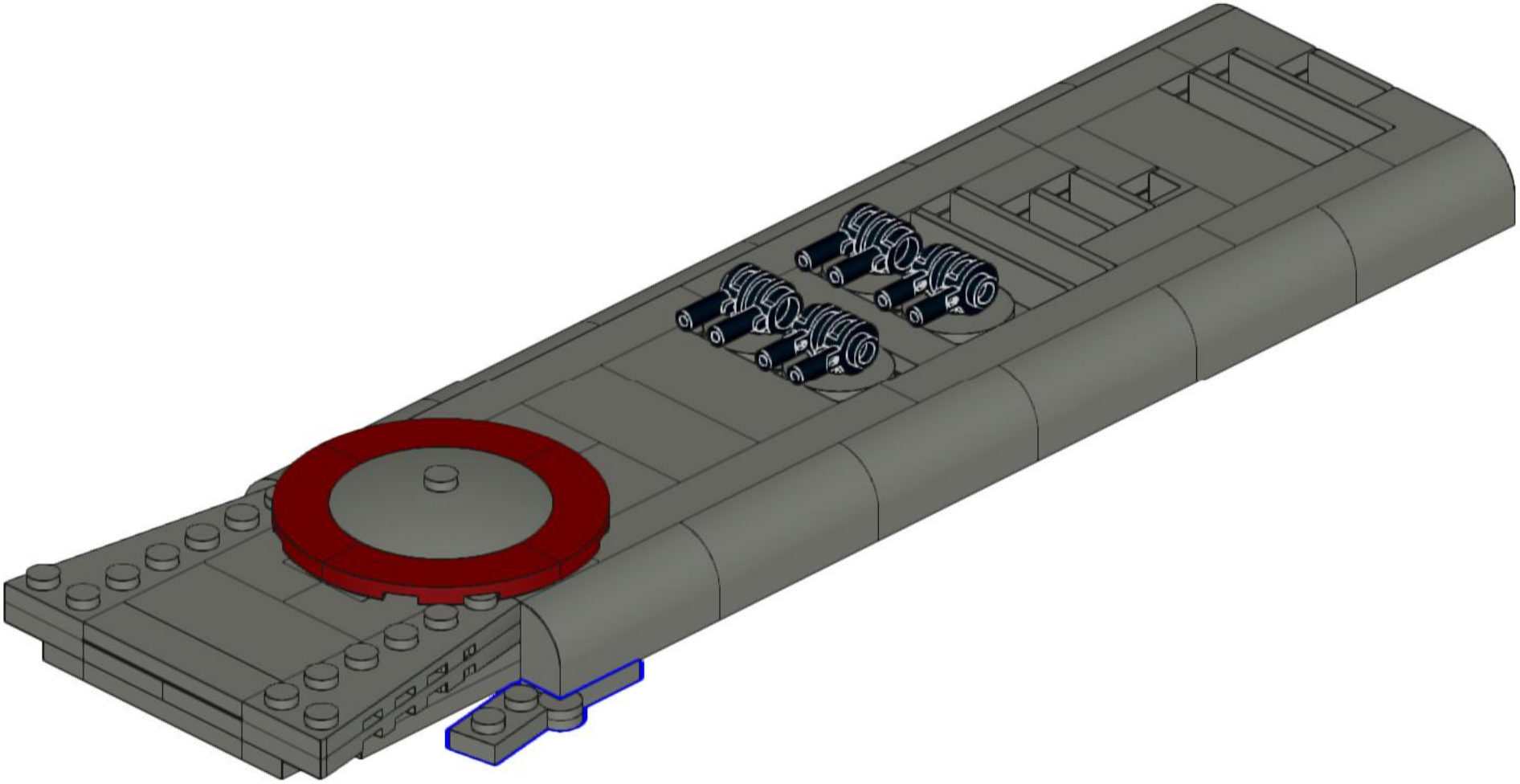

497

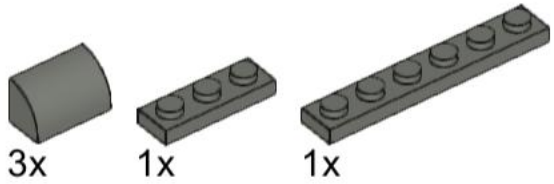

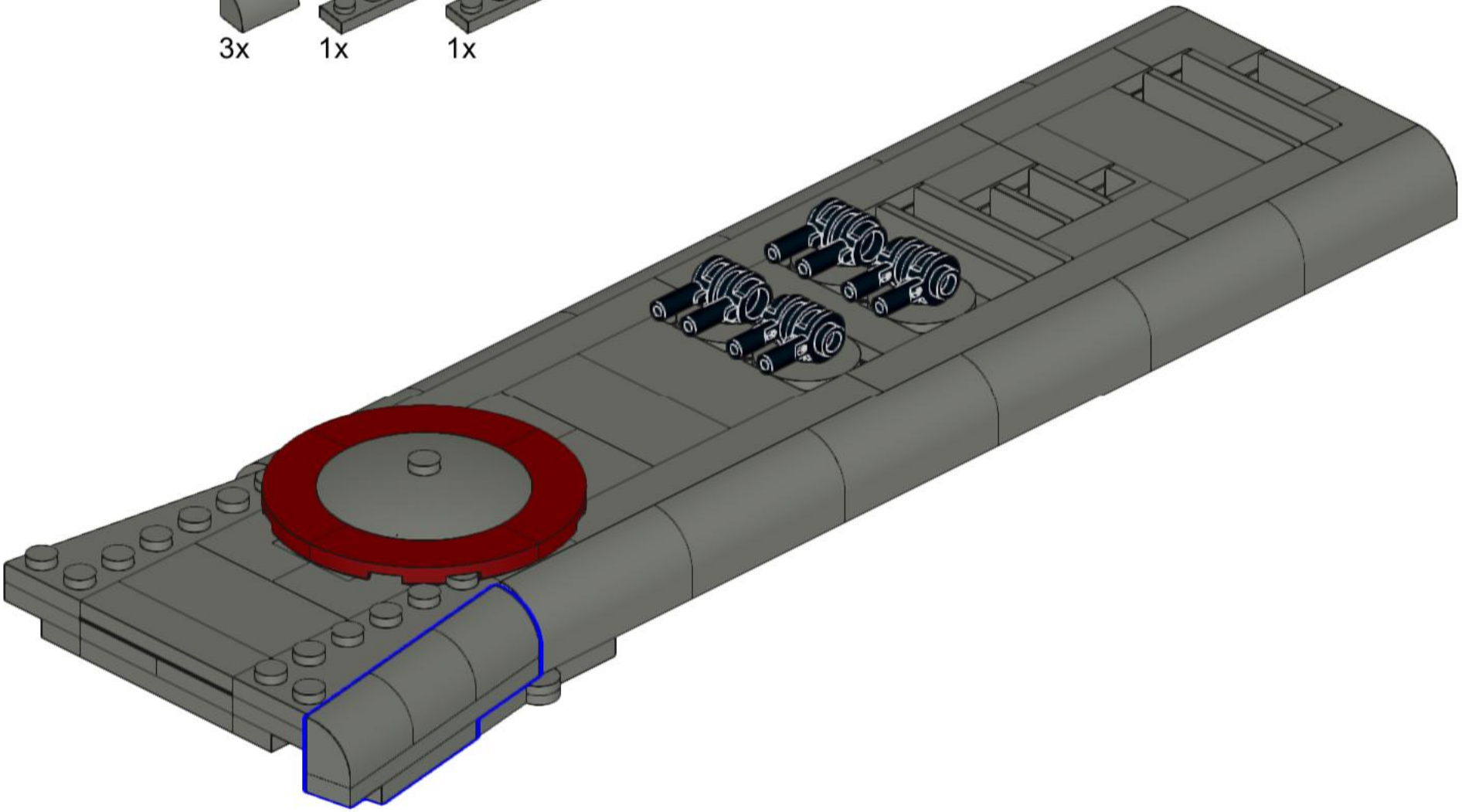

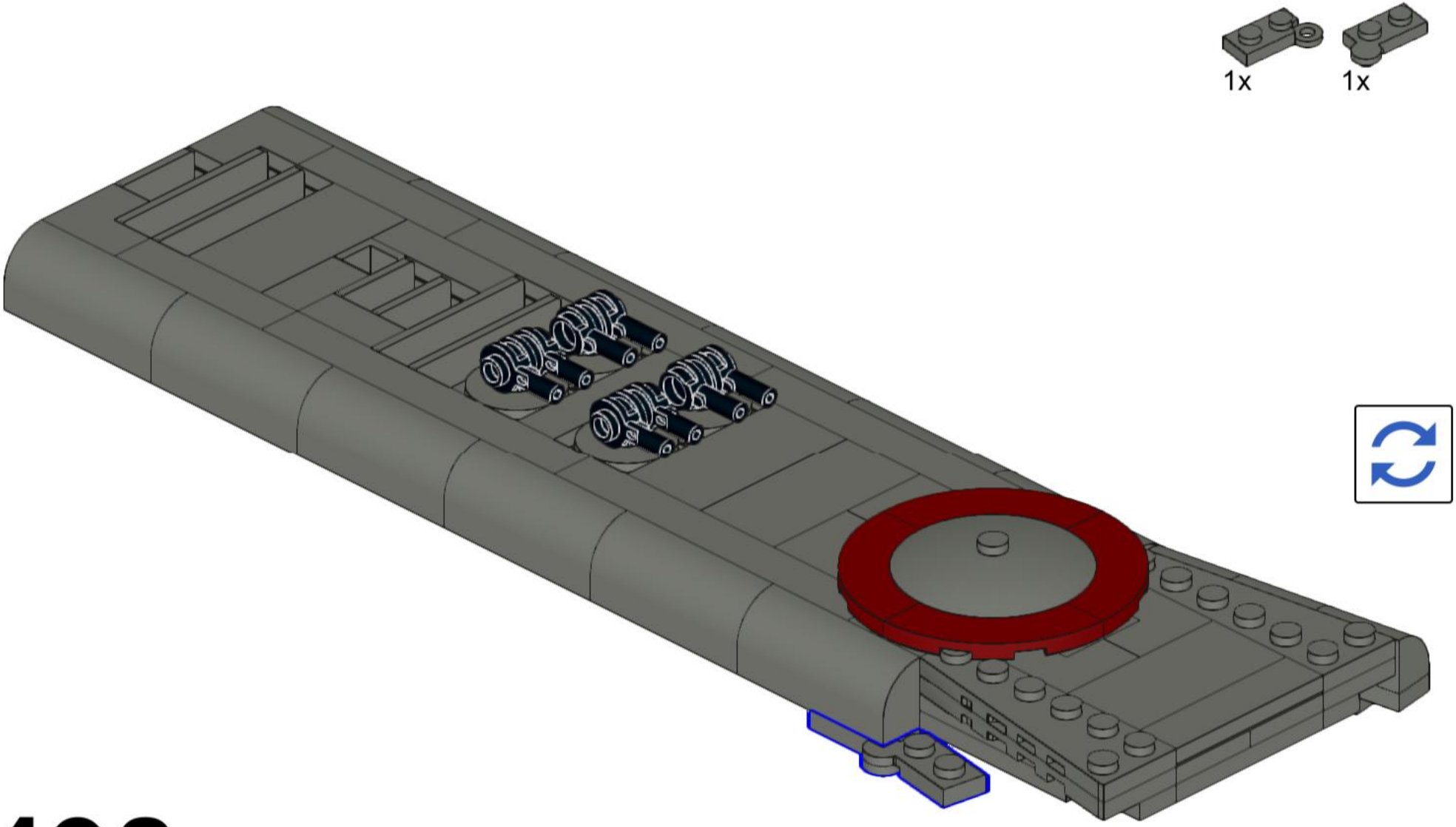

498

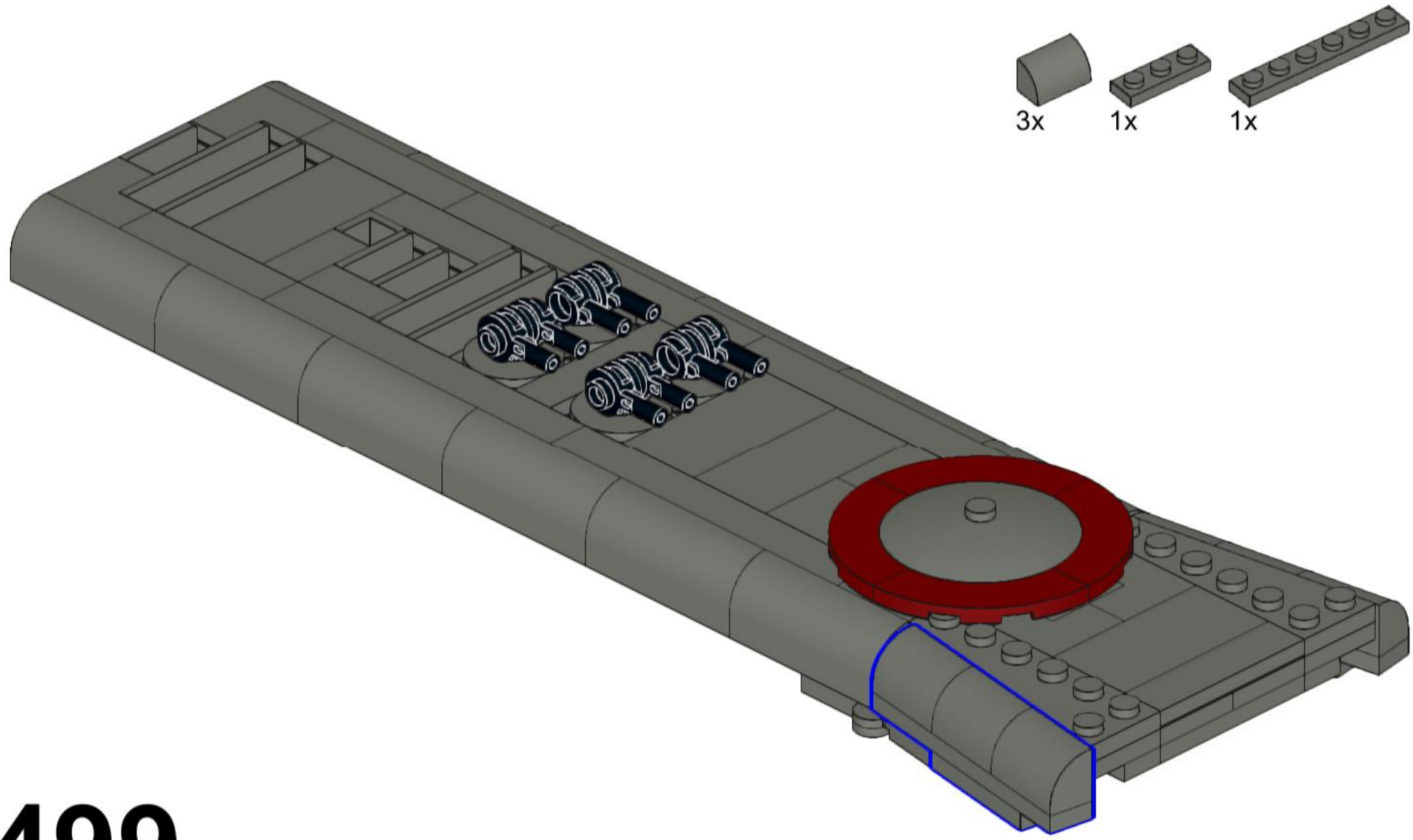

499

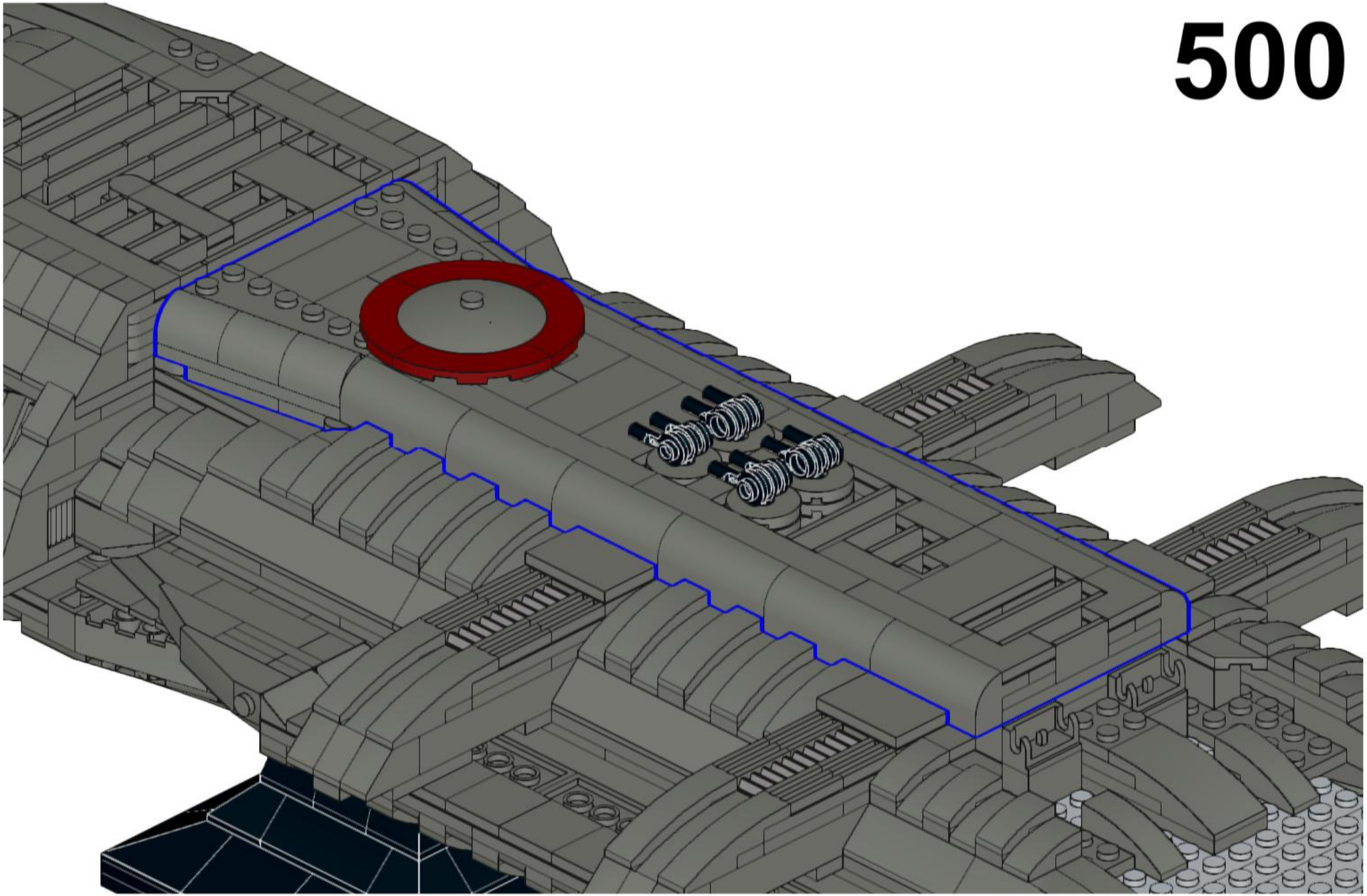

501

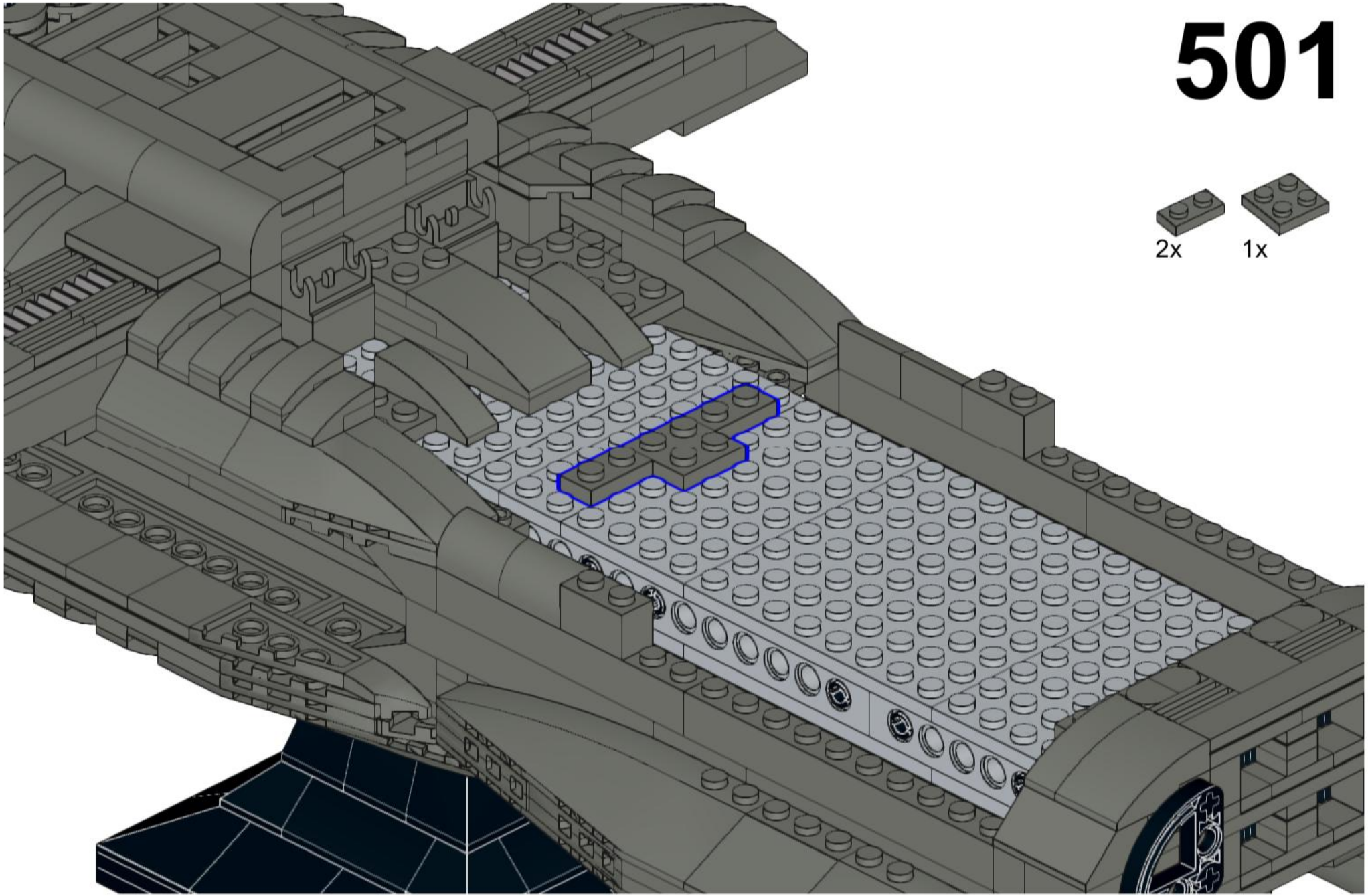

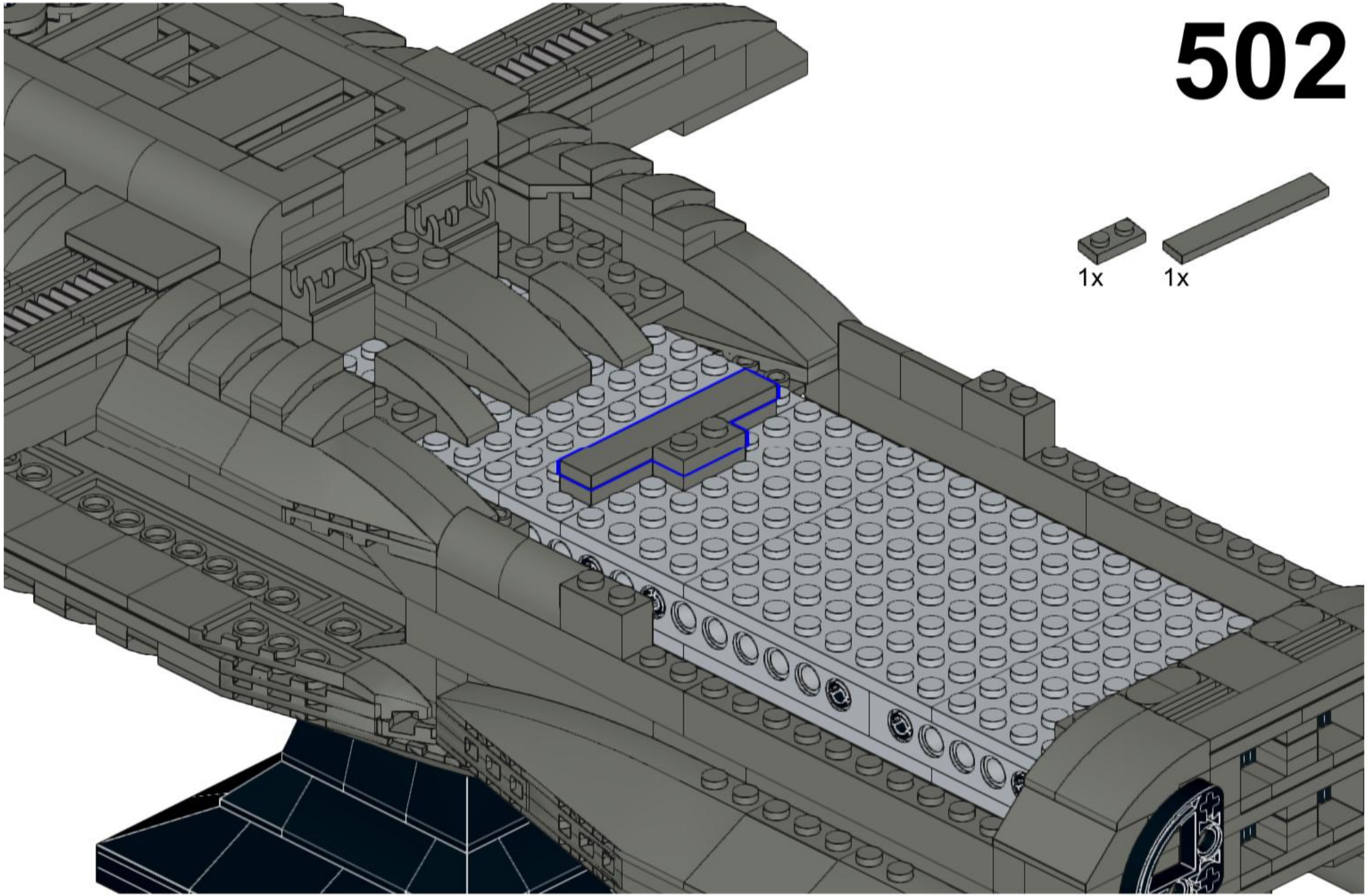
1x
1x

503

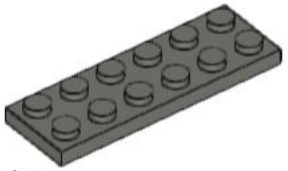

1x

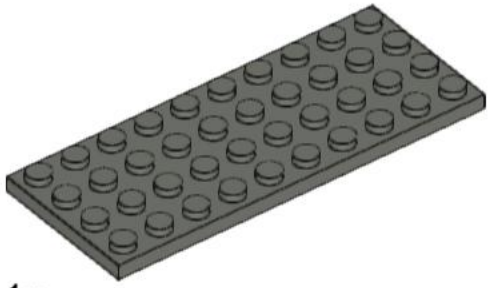

1x

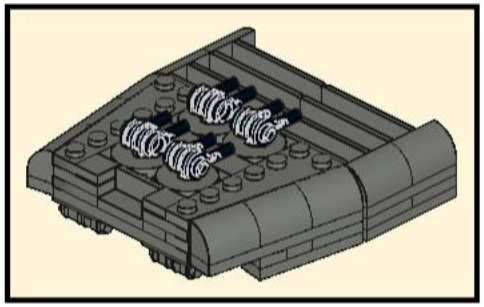

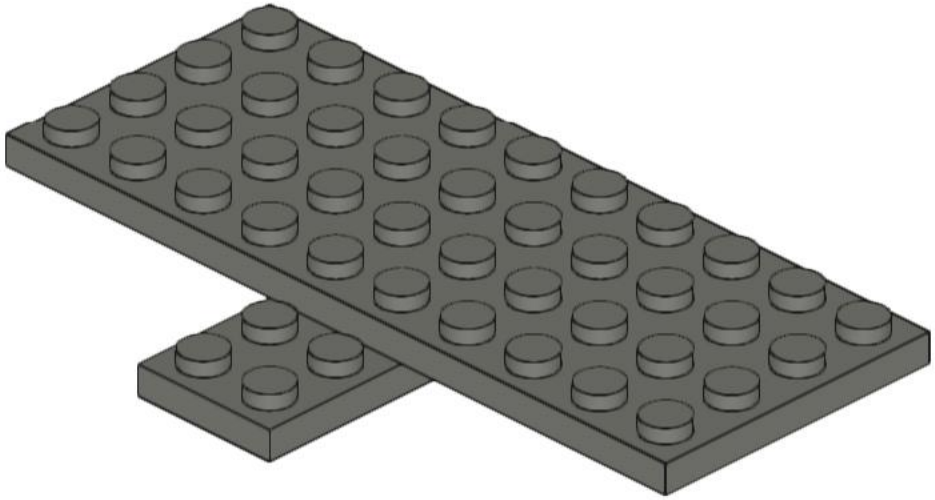

504

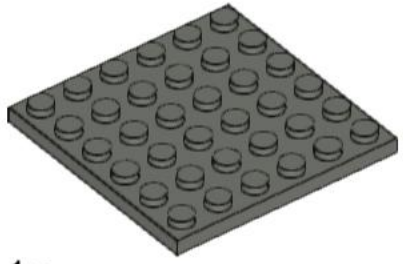

1x

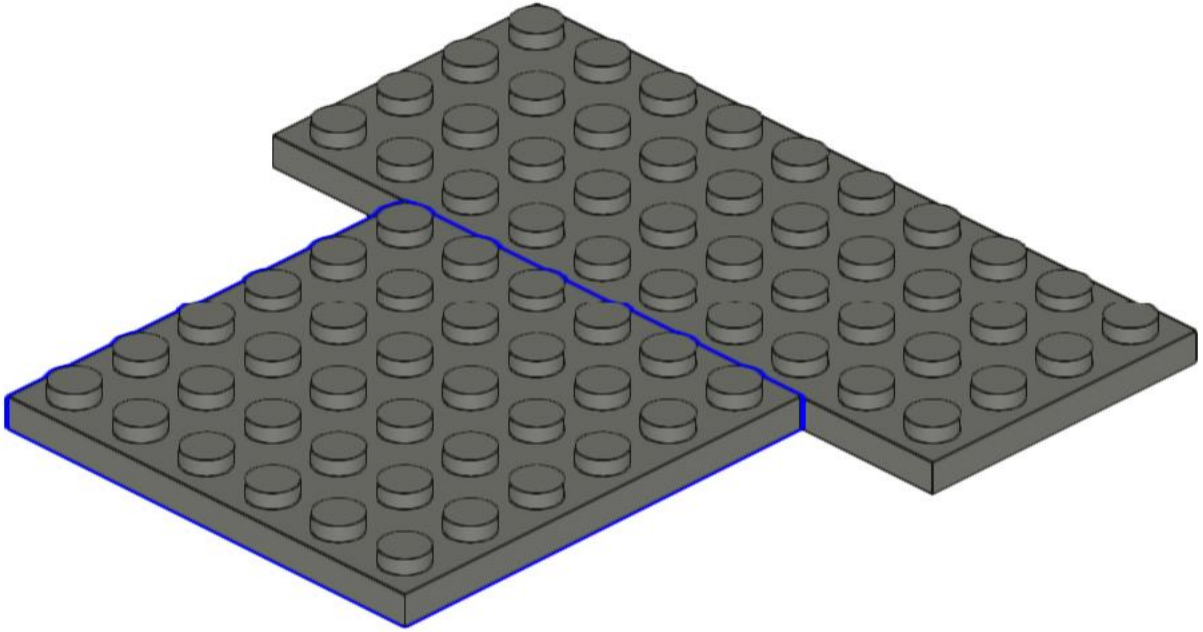

505

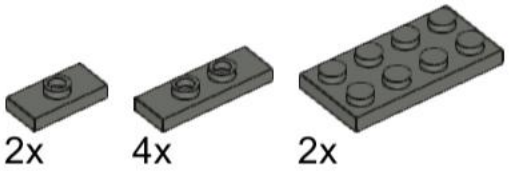

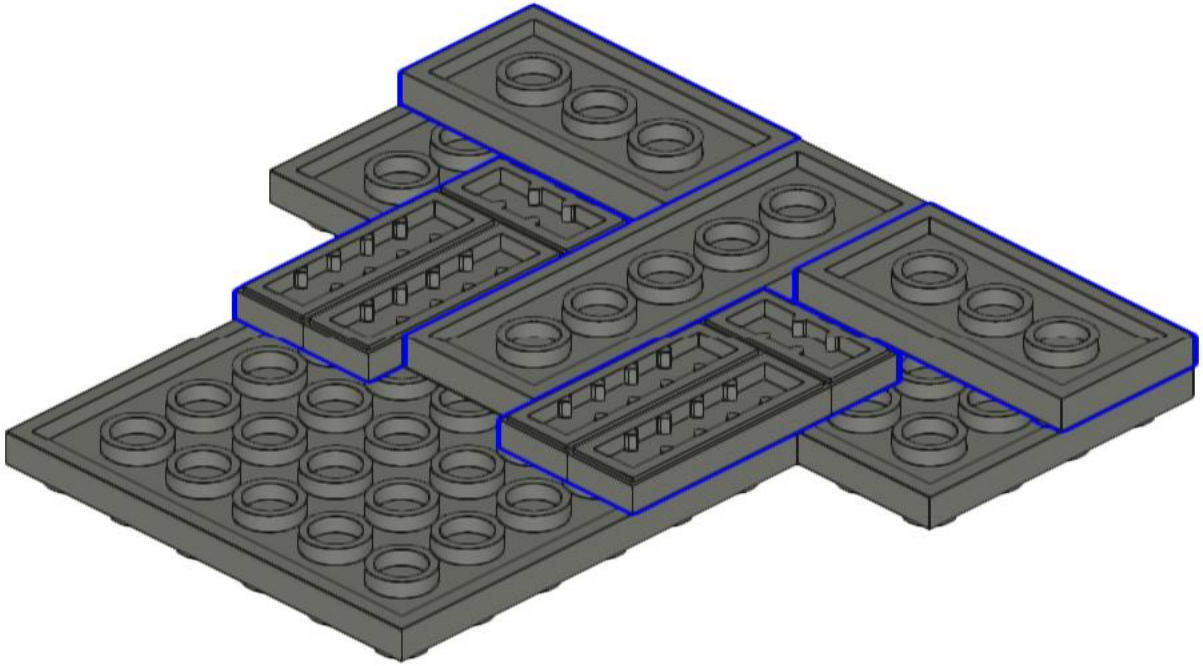

506

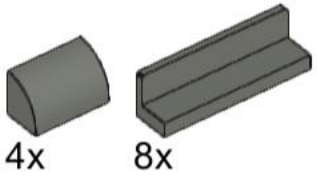

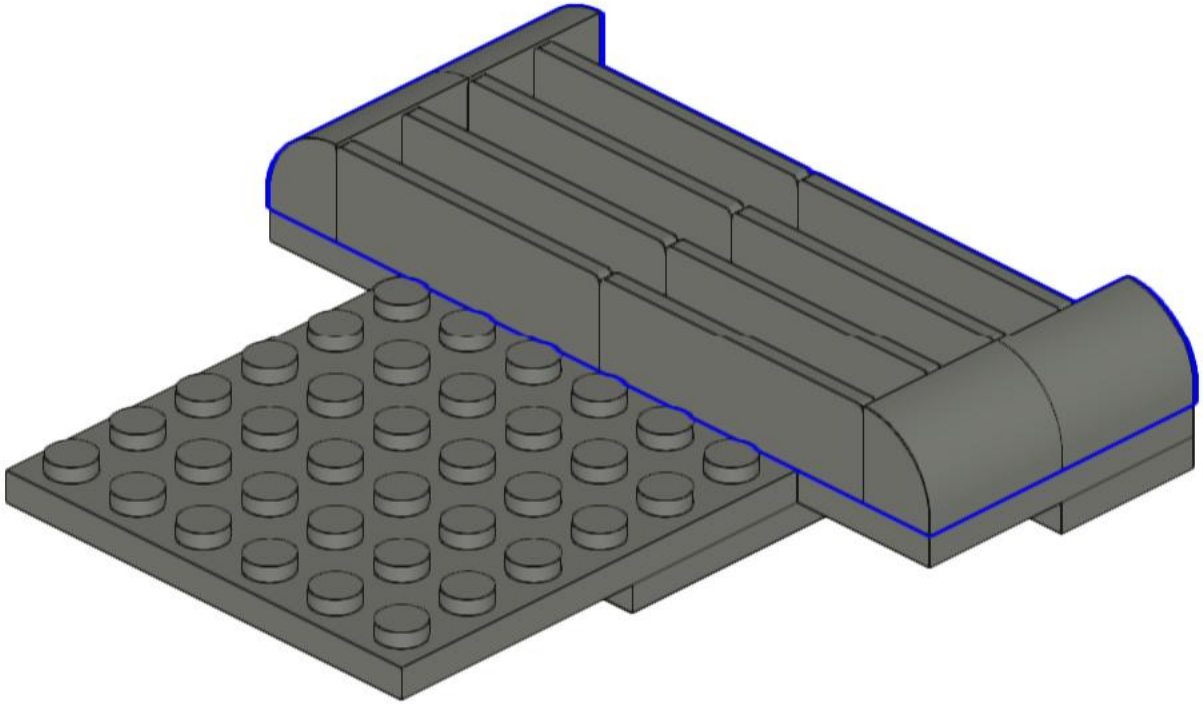

507

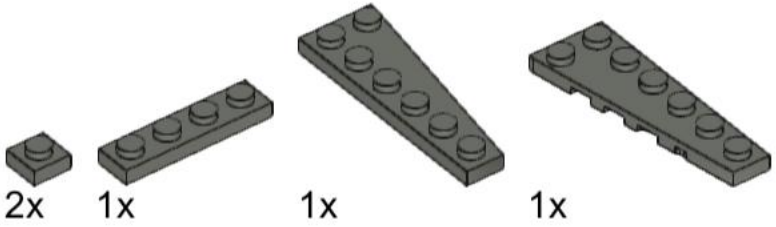

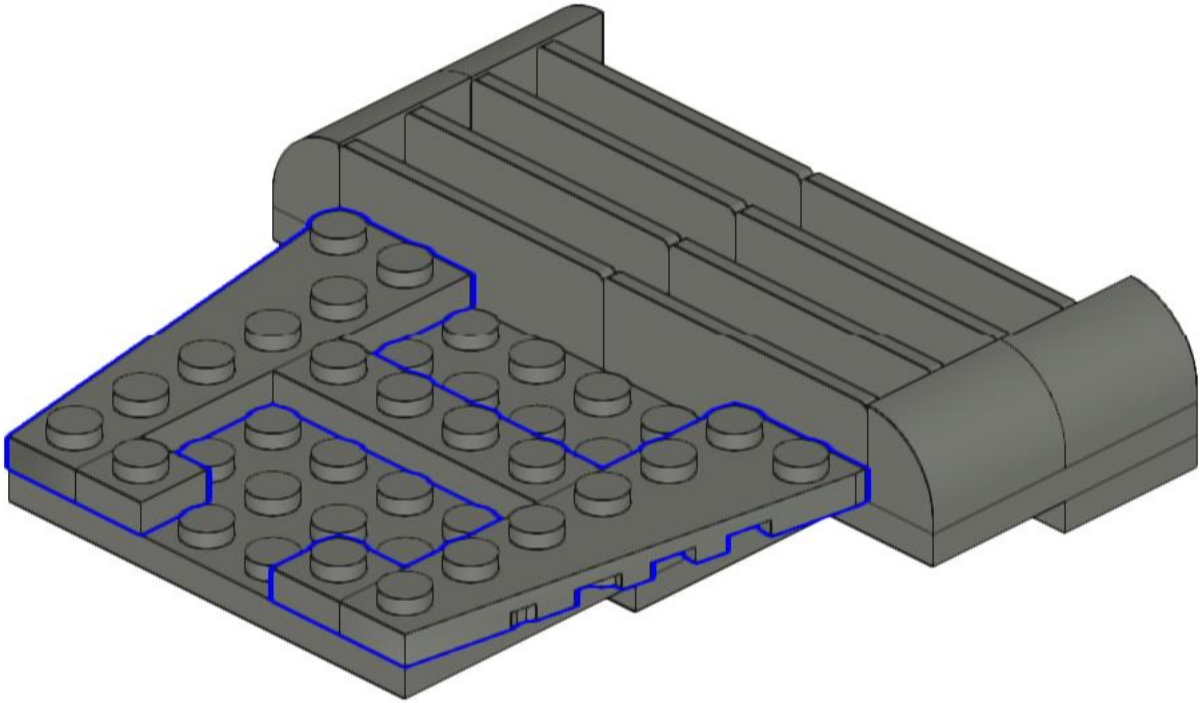

508

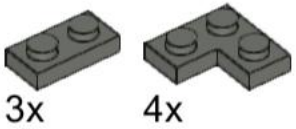

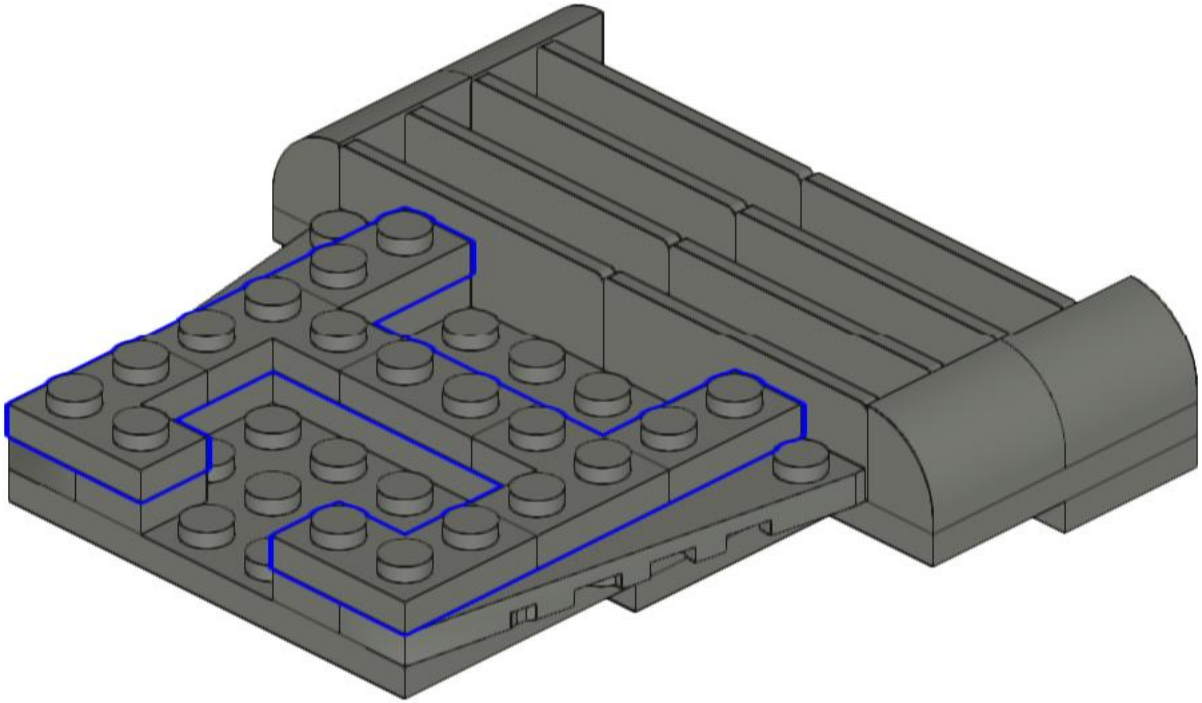

509

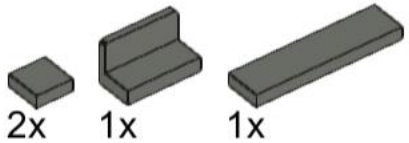

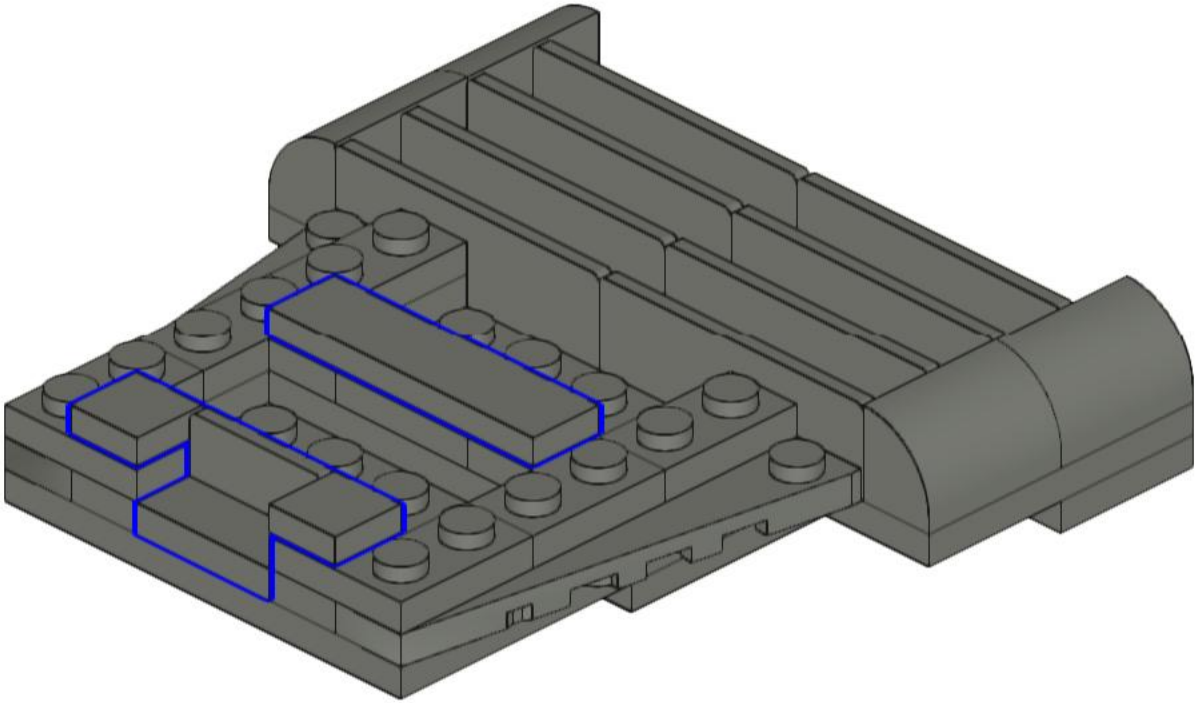

510

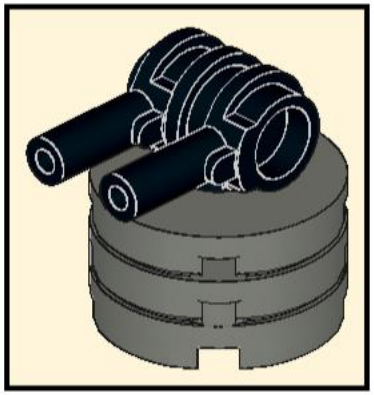

2x

511

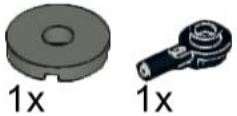

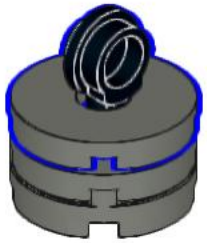

512

513

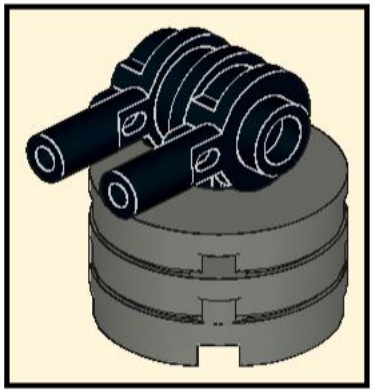

2x

514

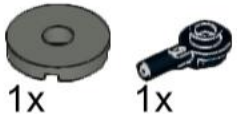

515

516

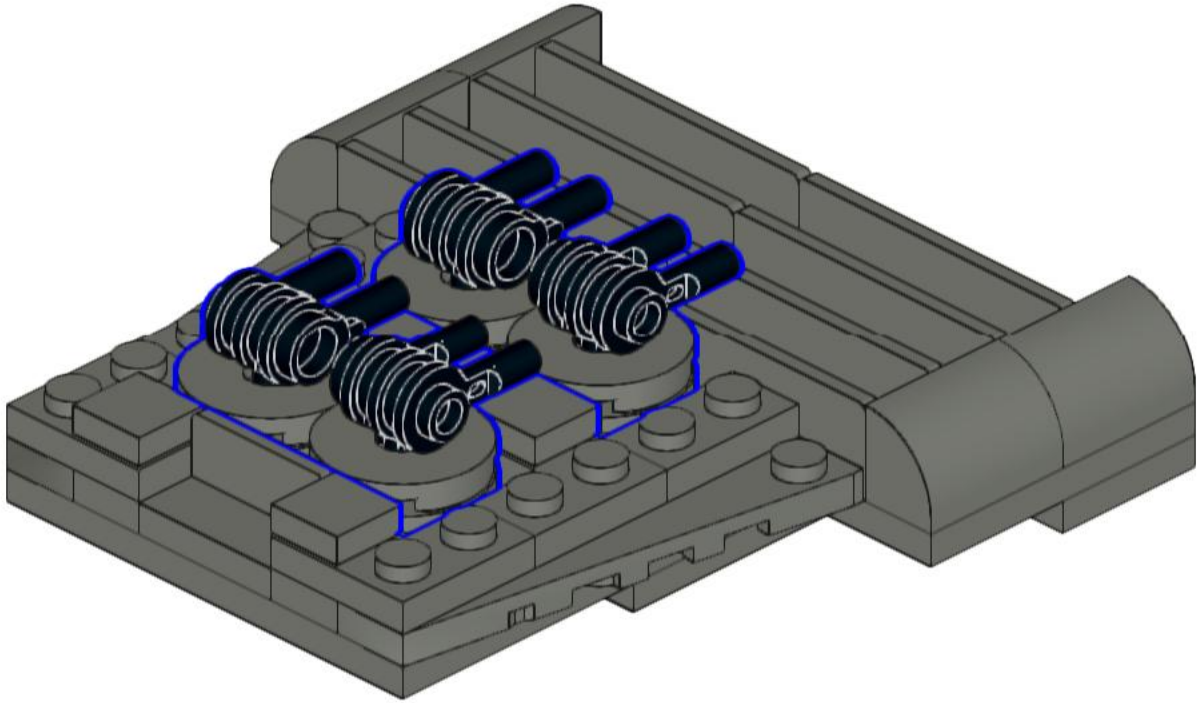

517

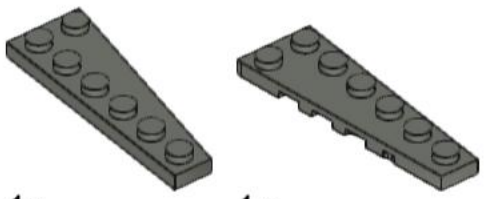

1x 1x

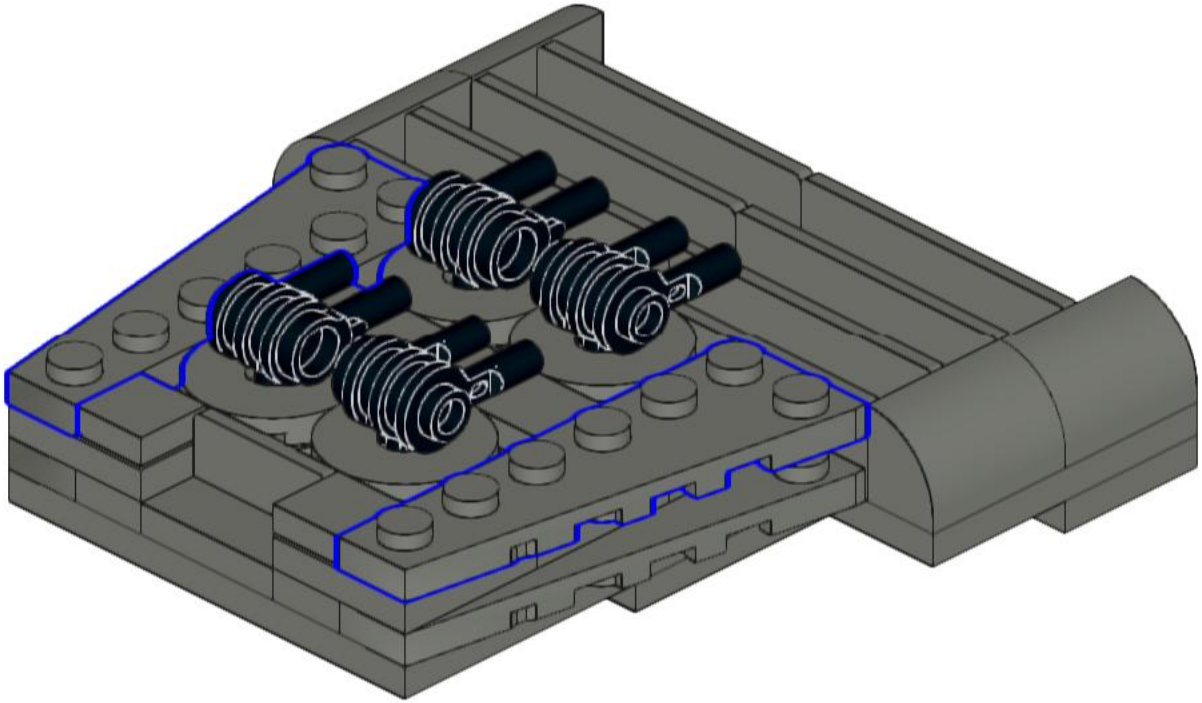

518

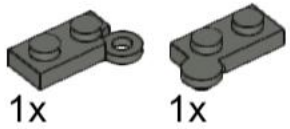

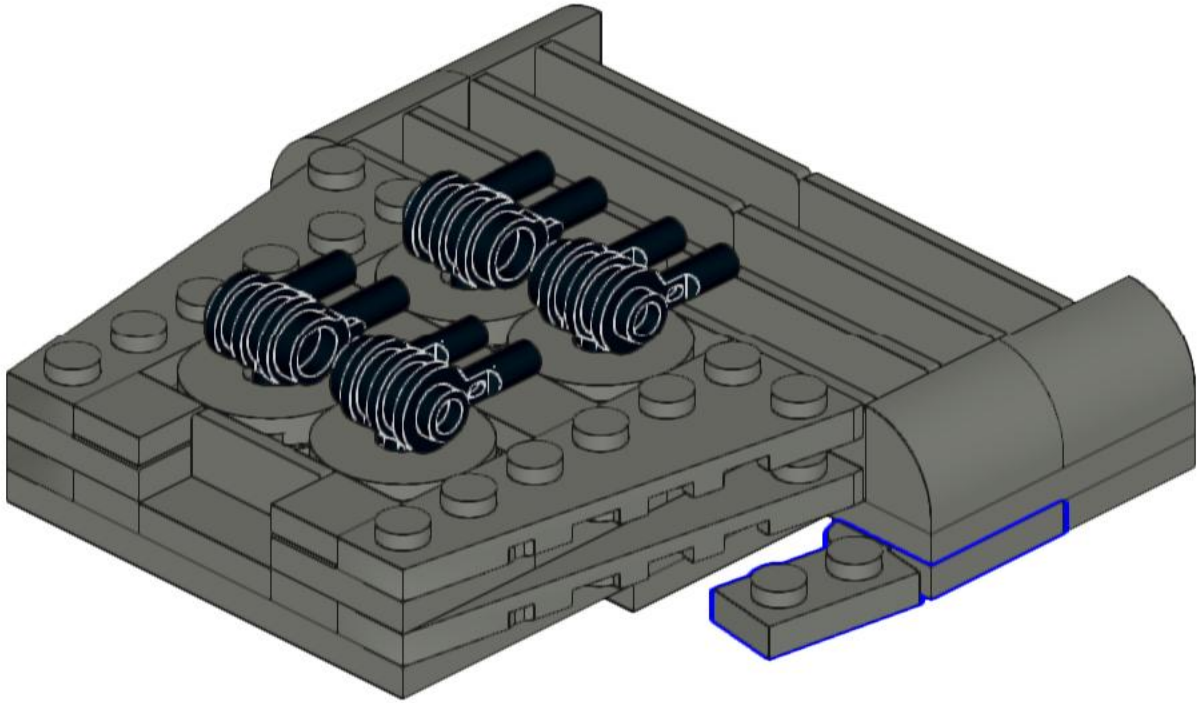

519

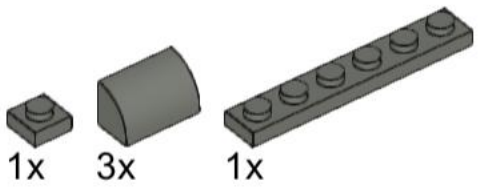

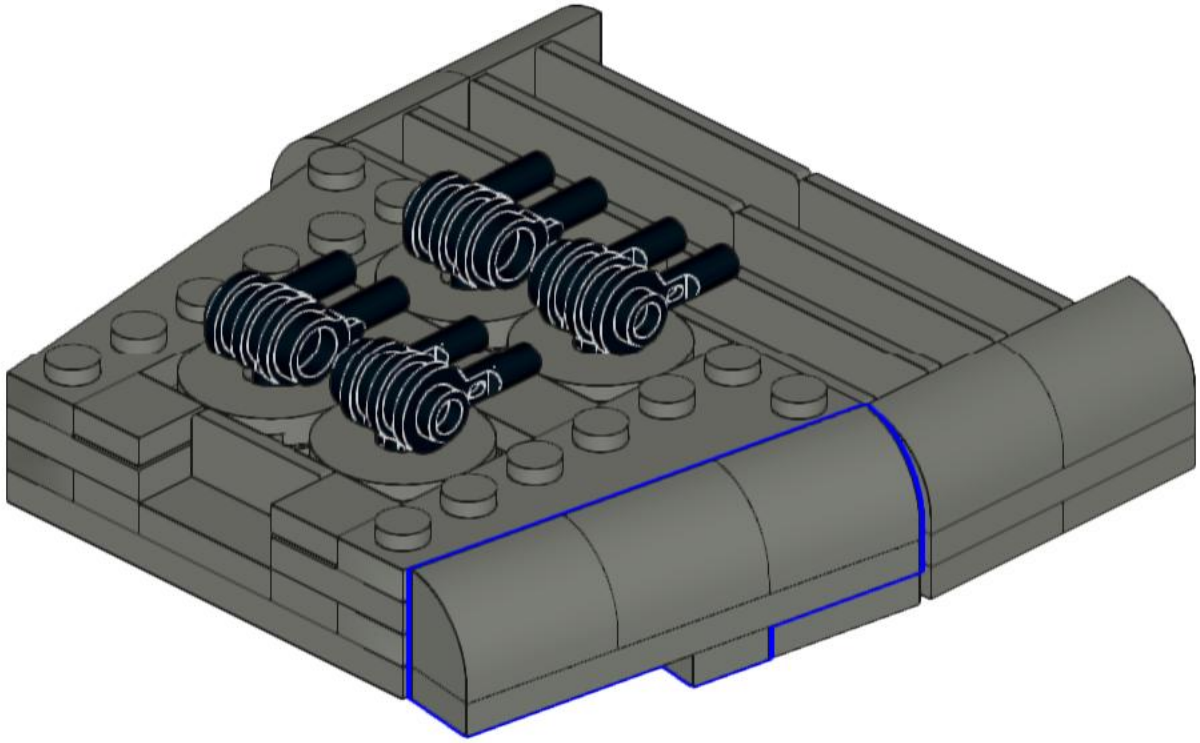

520

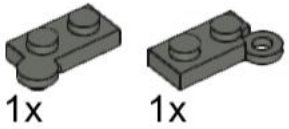

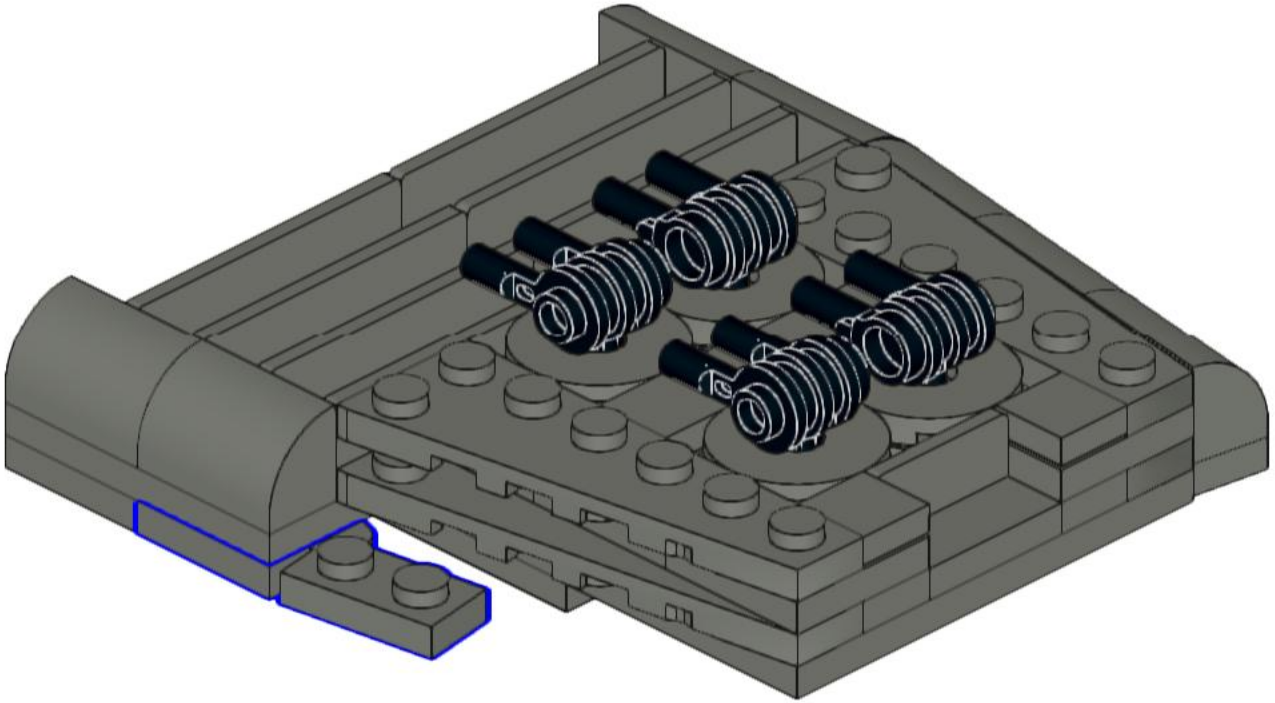

521

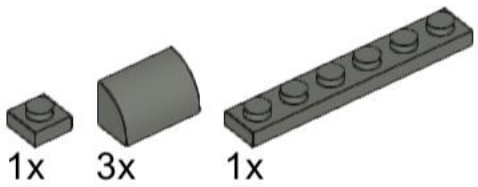

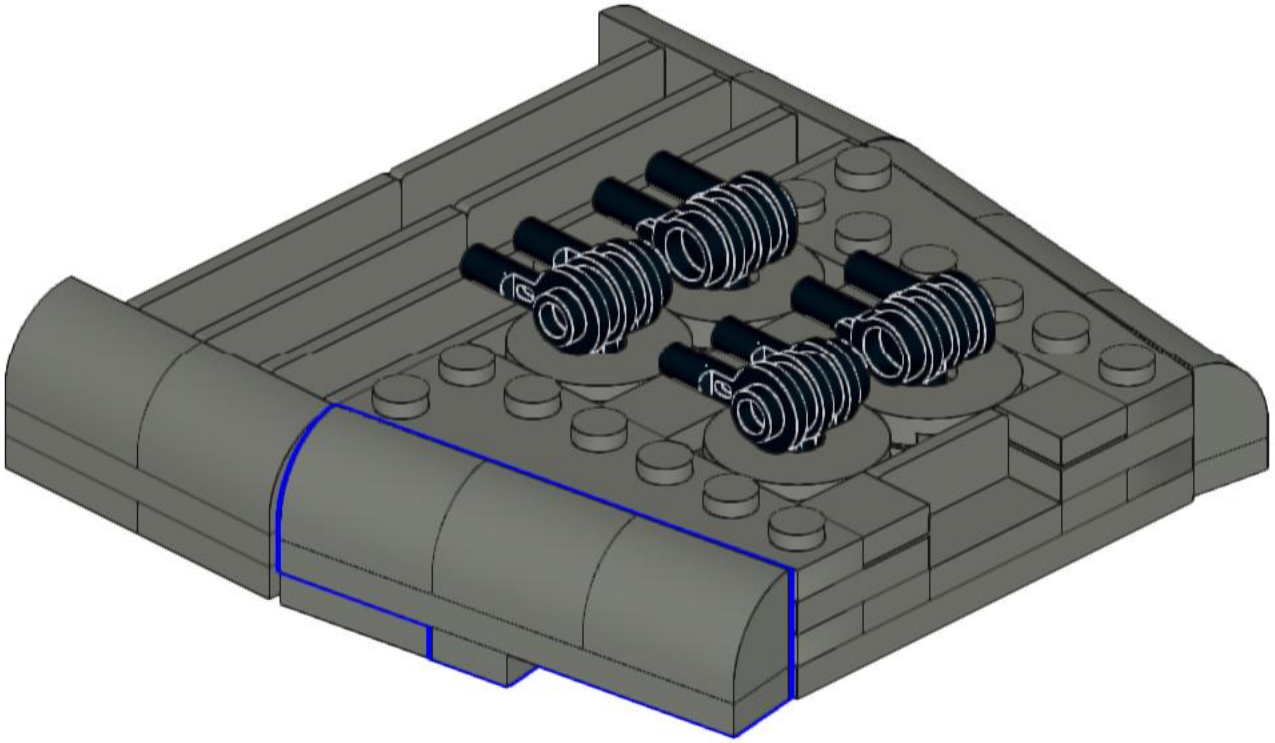

522

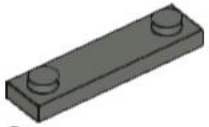

2x

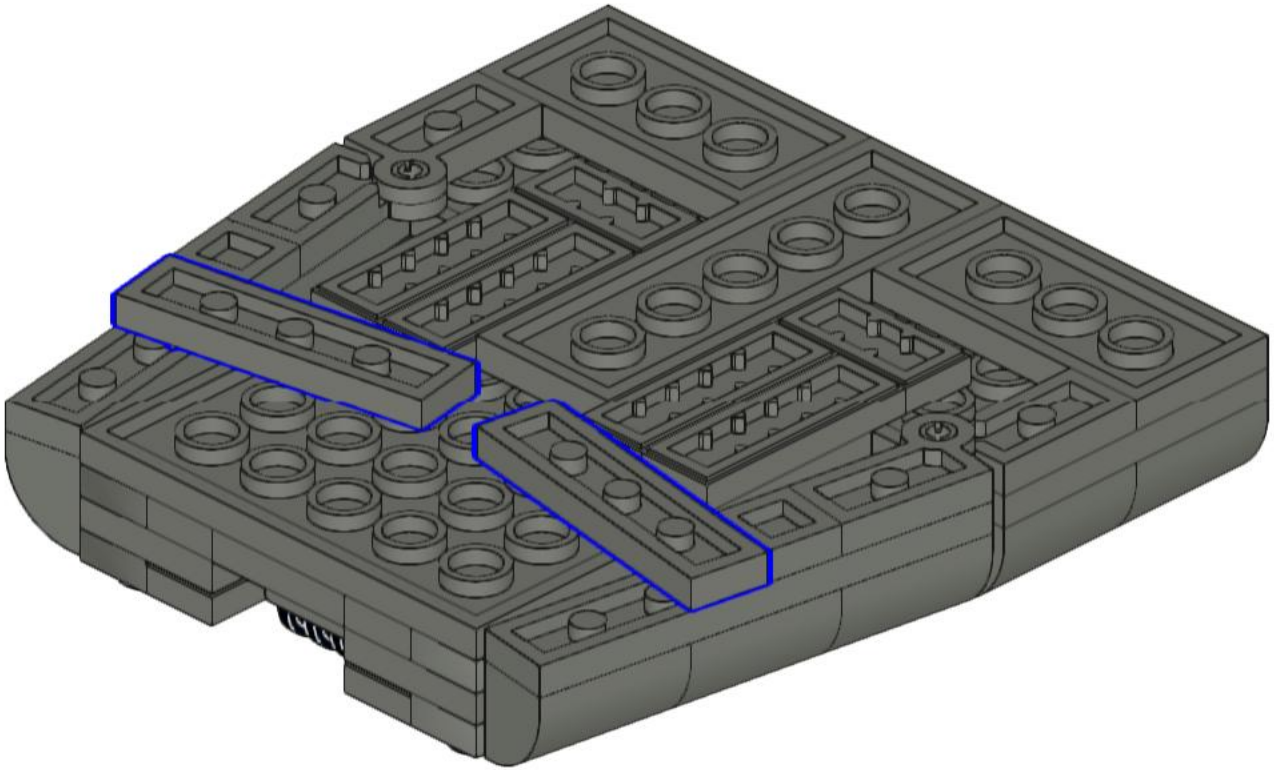

523

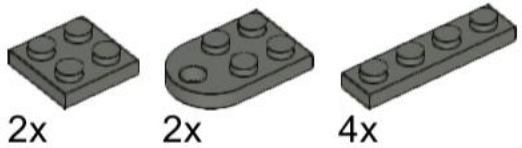

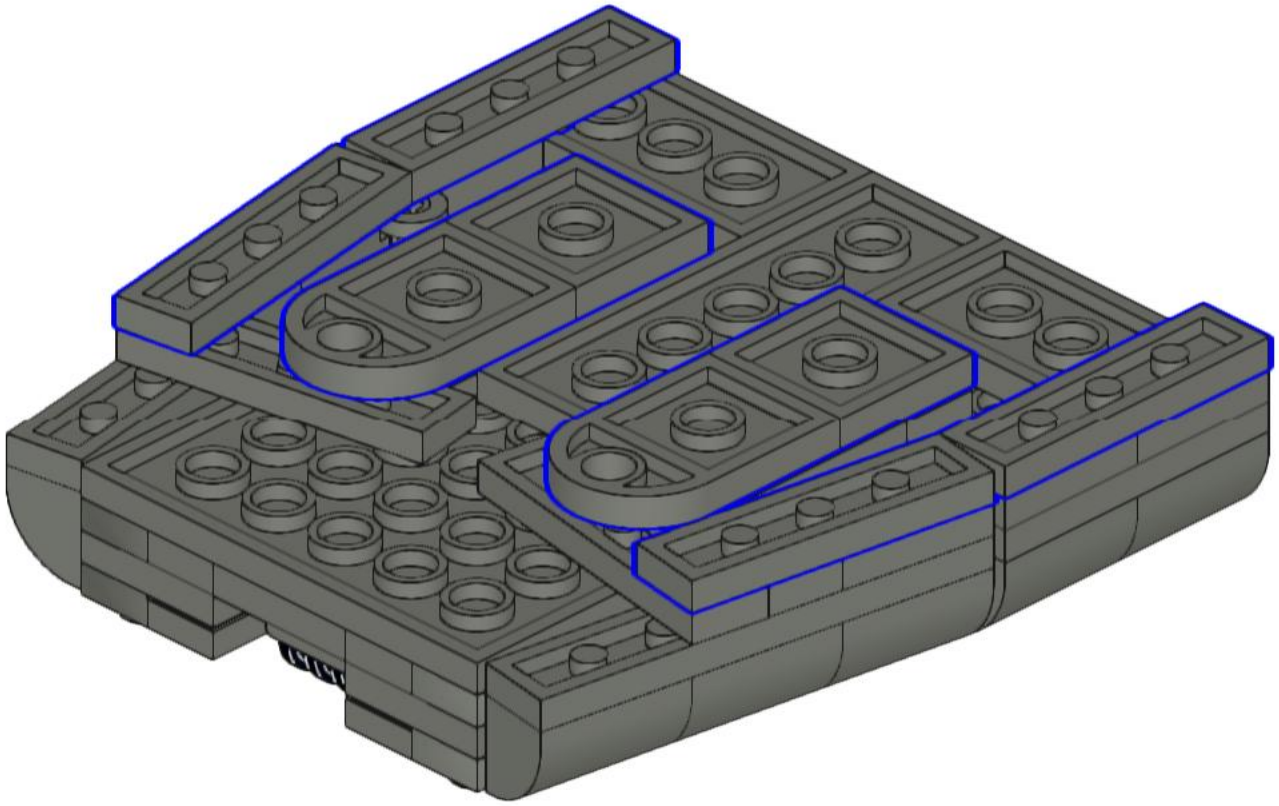

524

2x

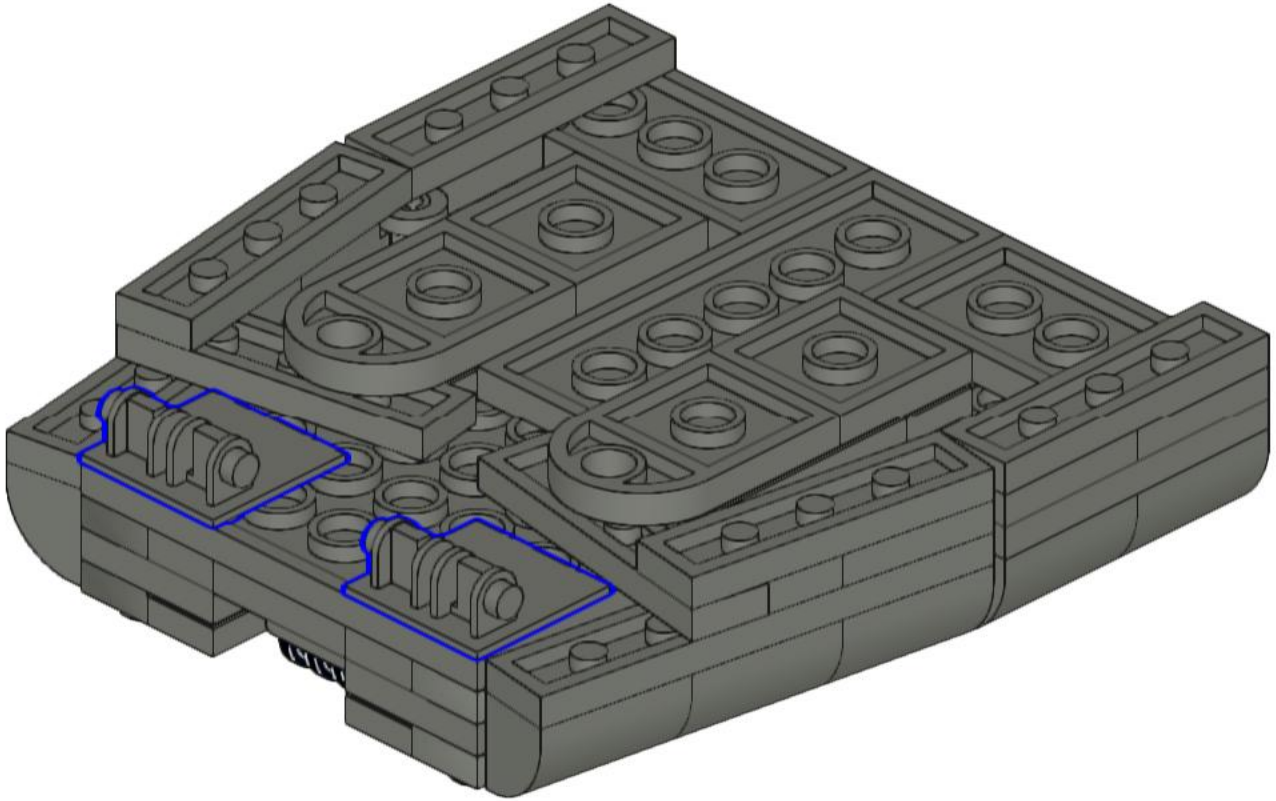

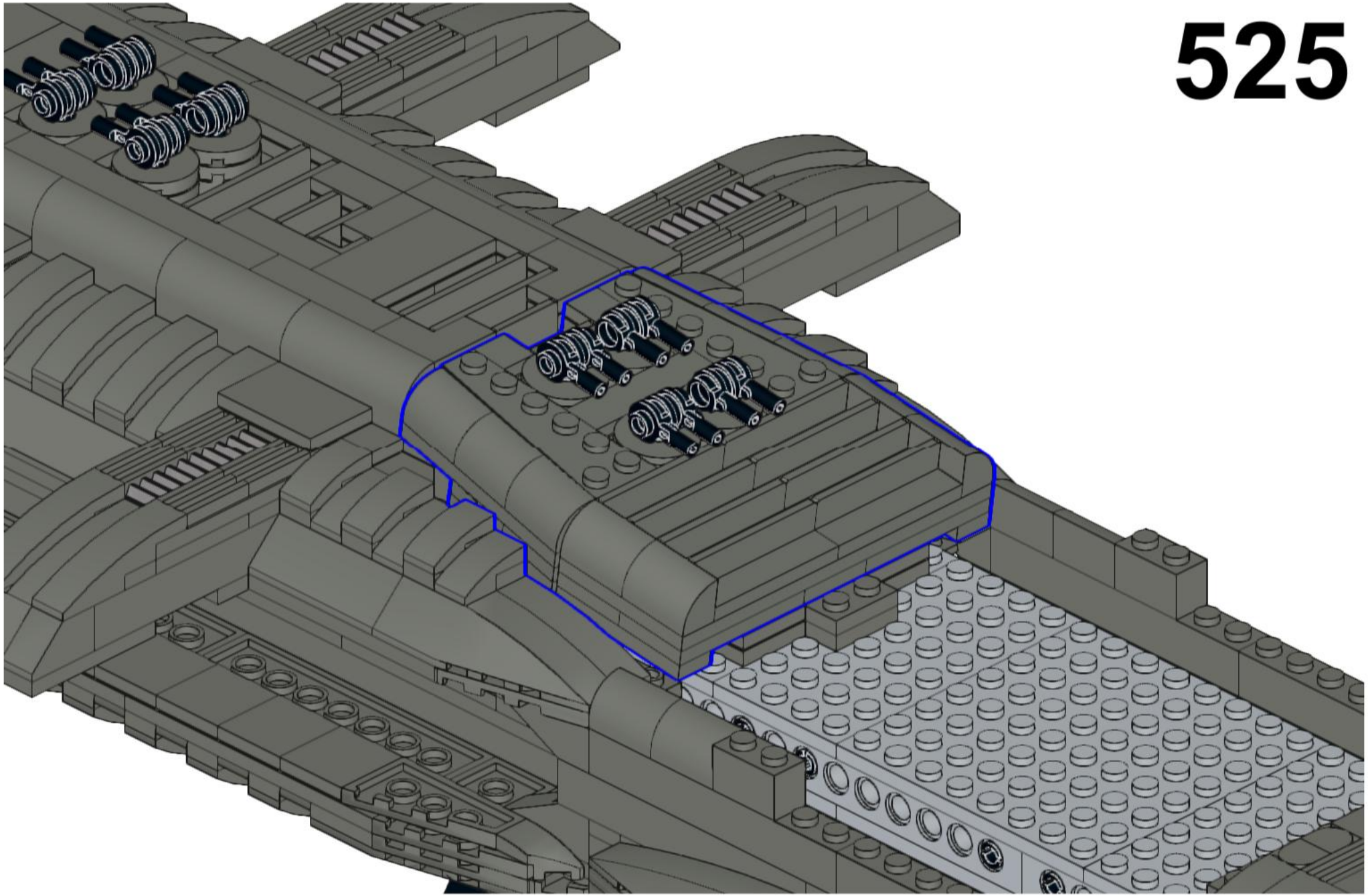

526

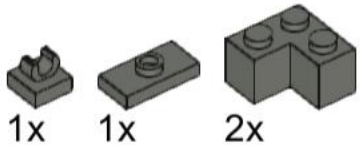

527

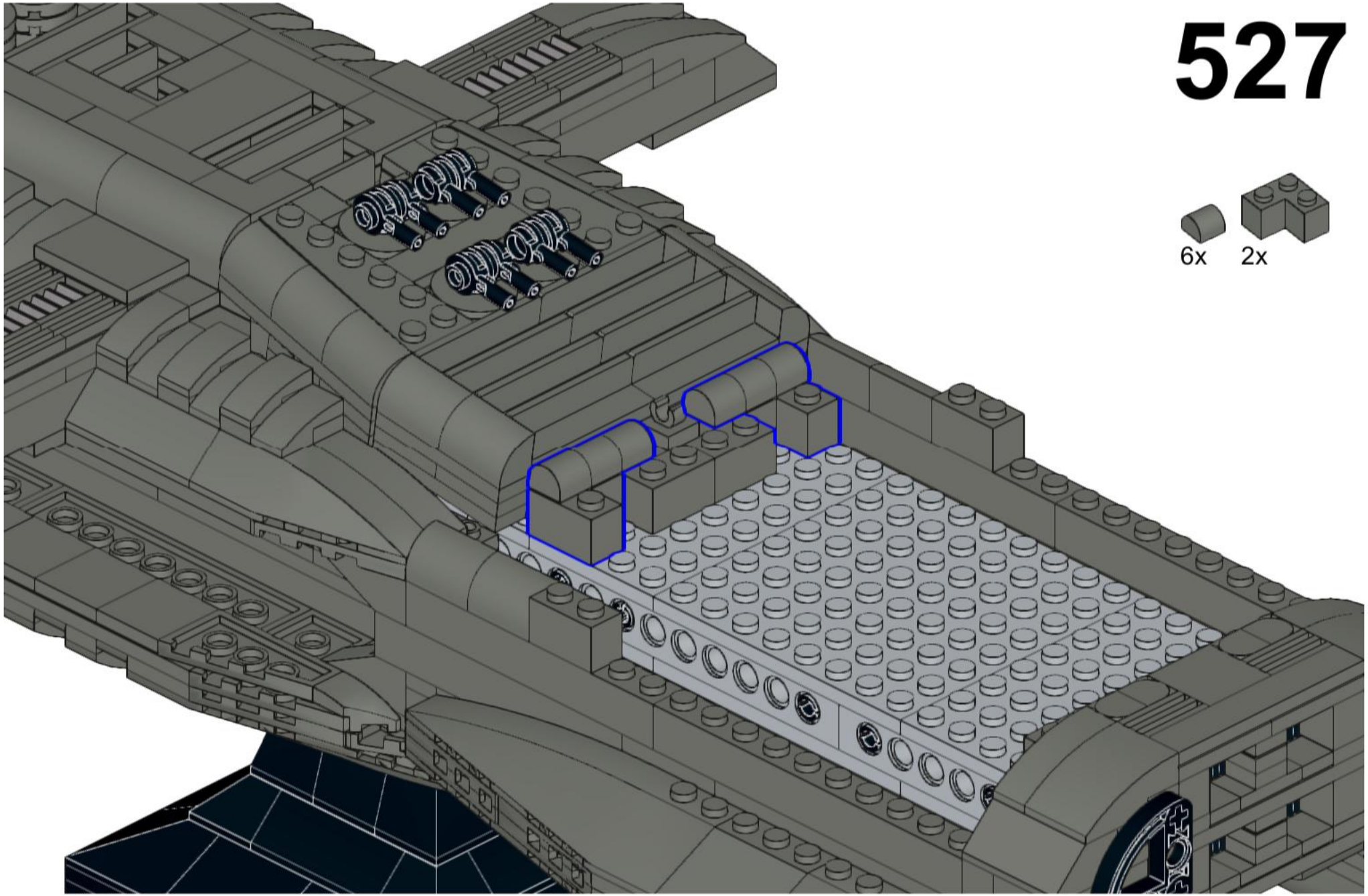

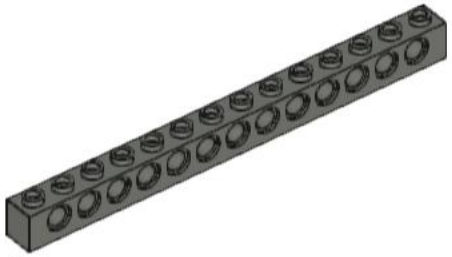

4x

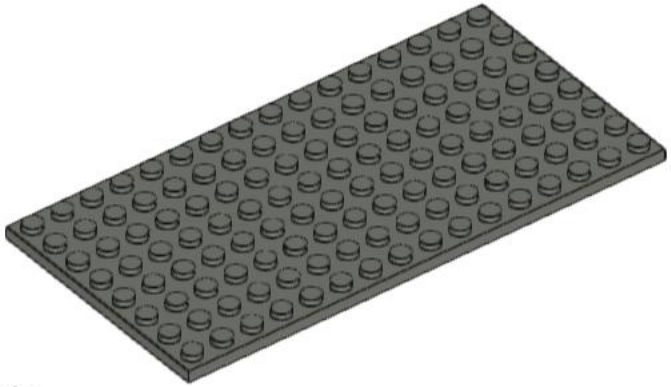

1x

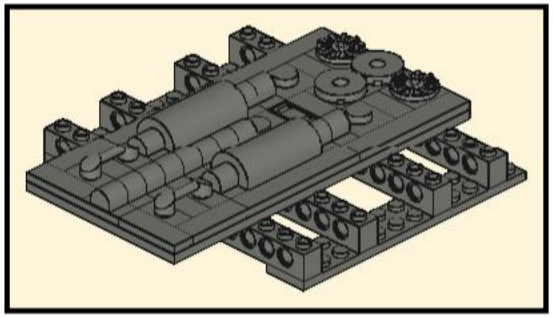

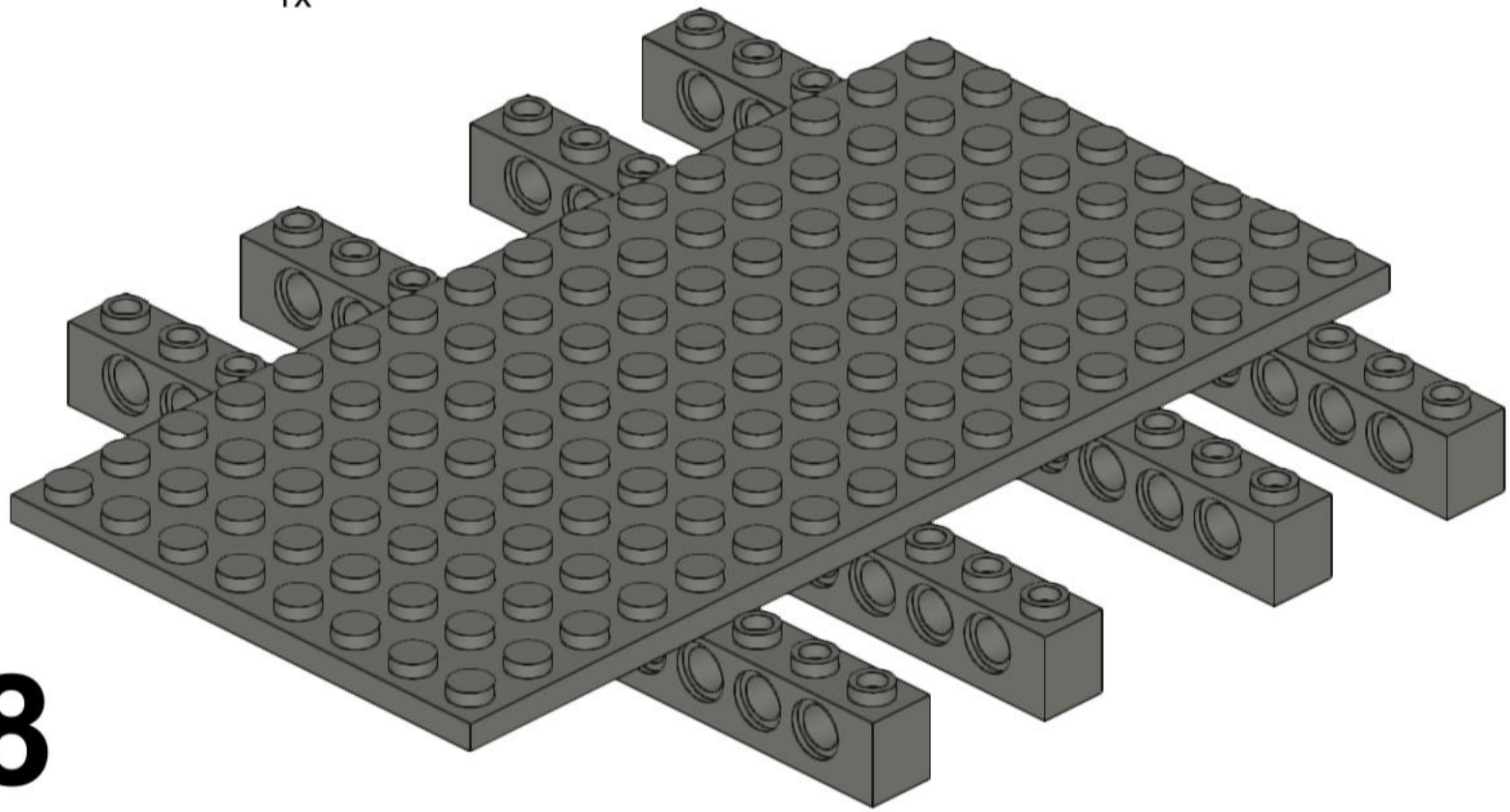

528

529

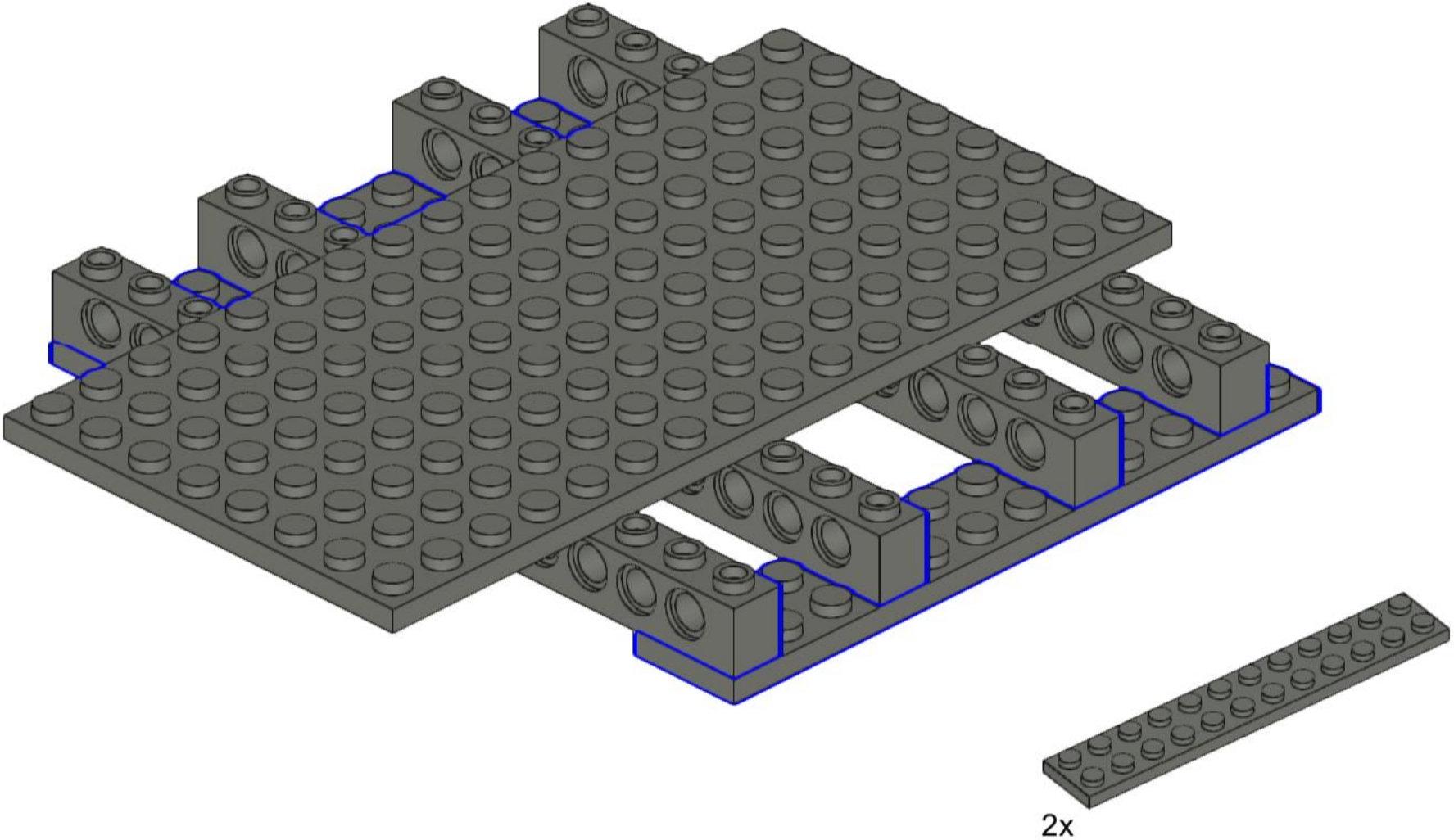

530

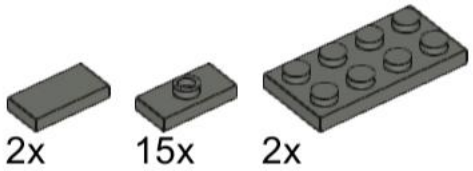

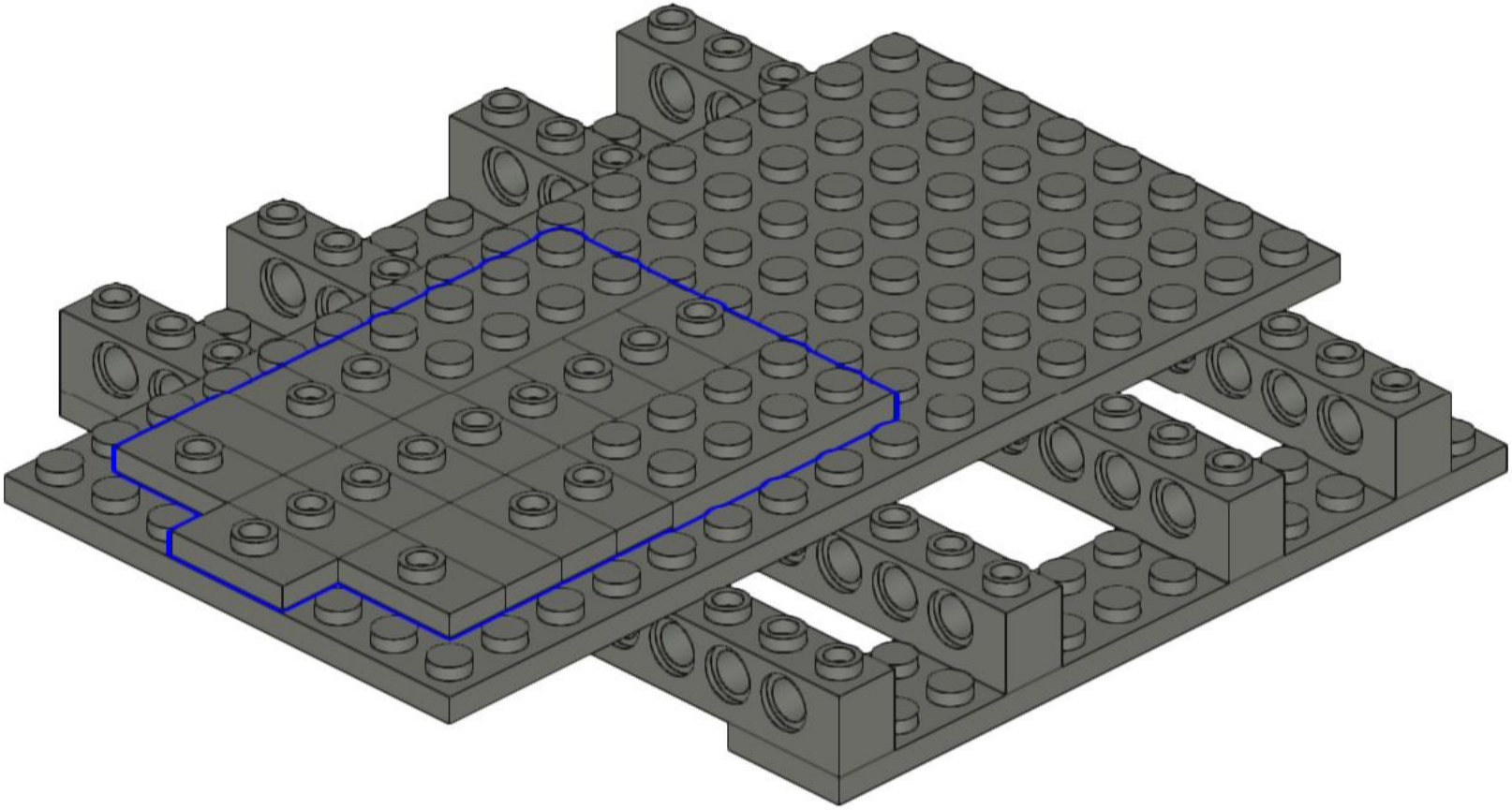

531

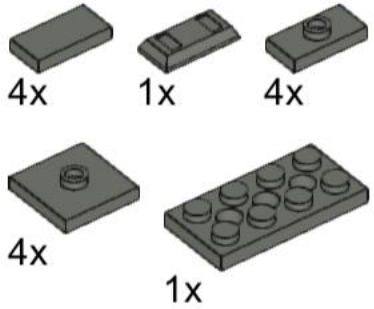

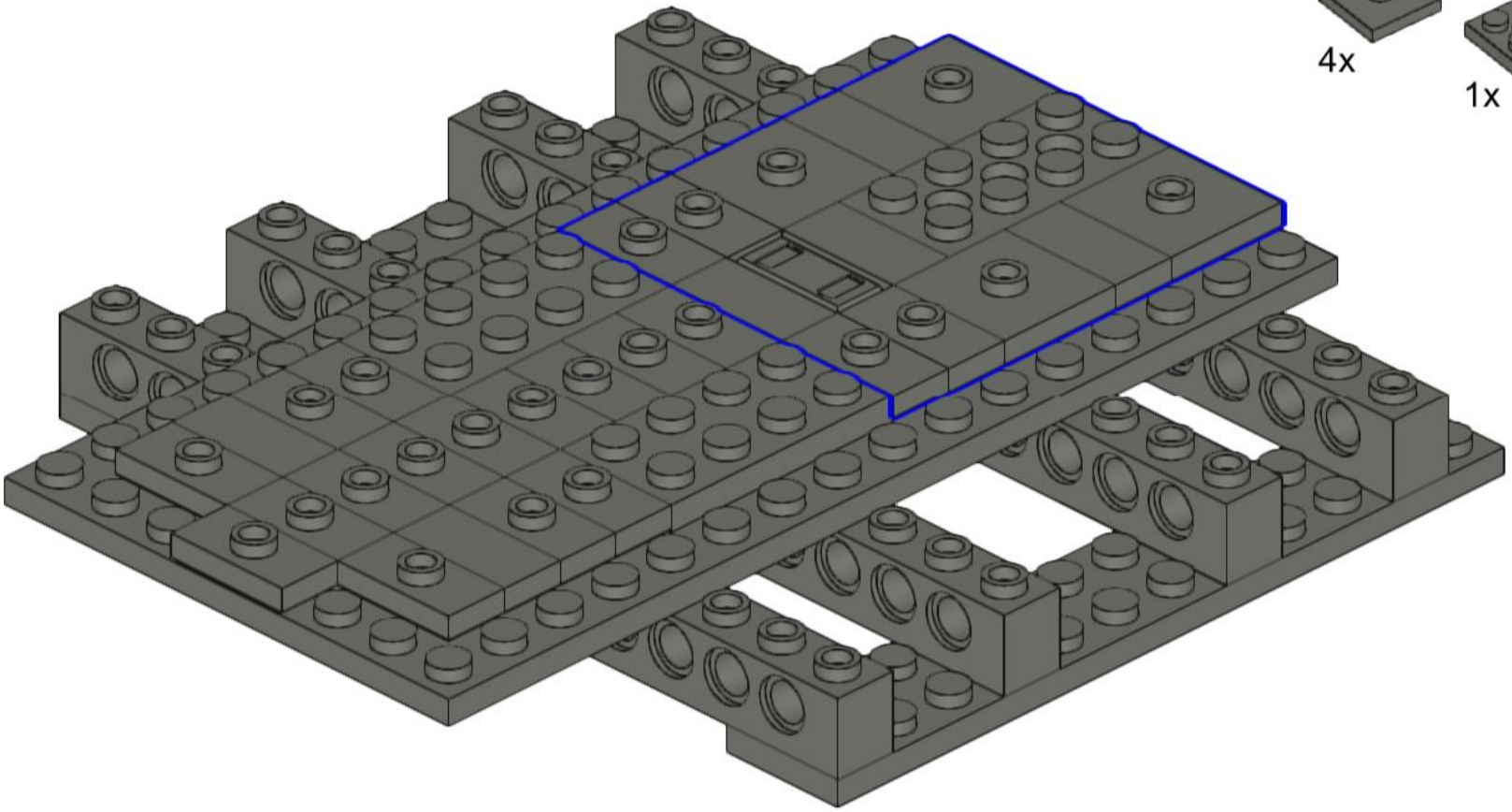

532

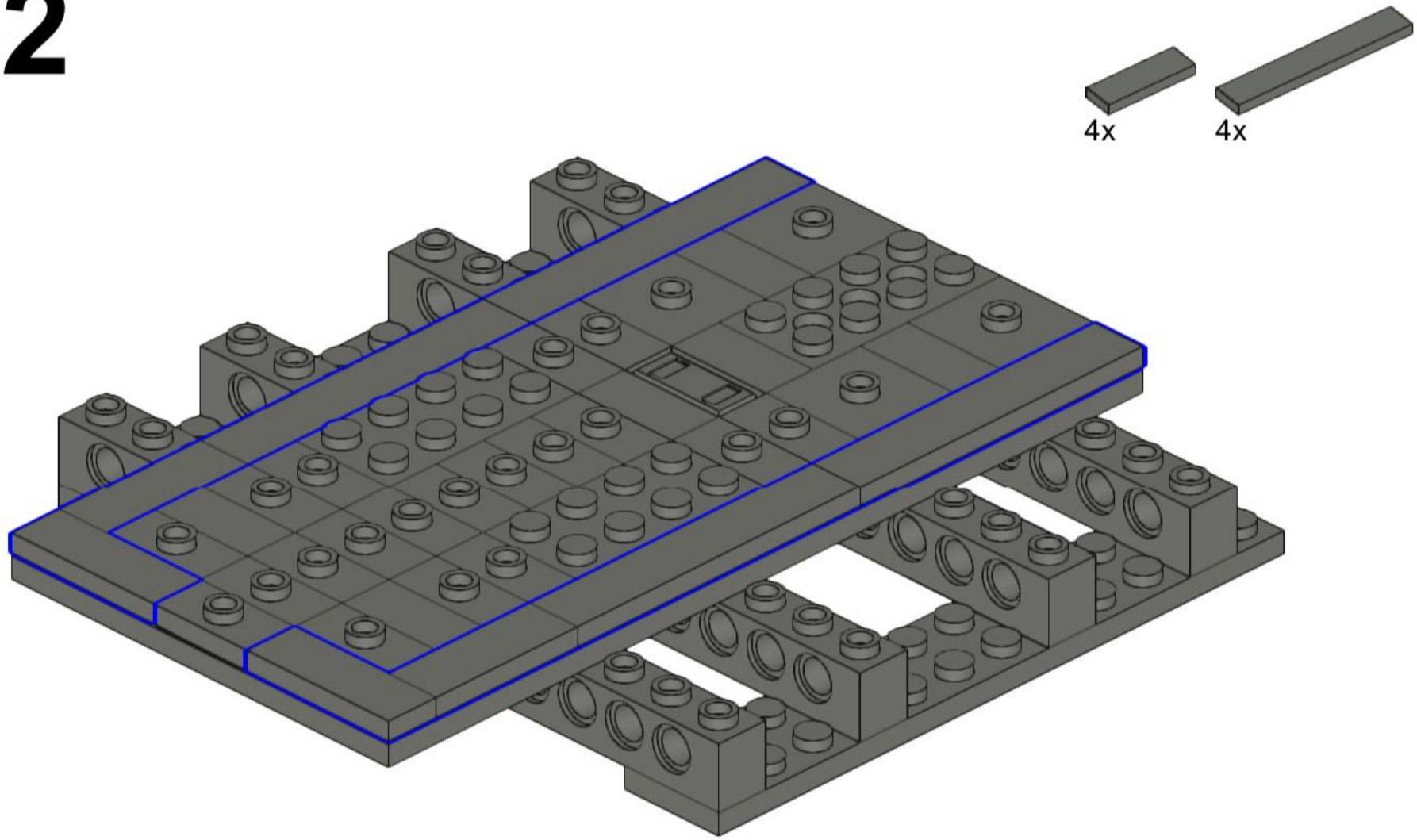

533

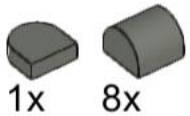

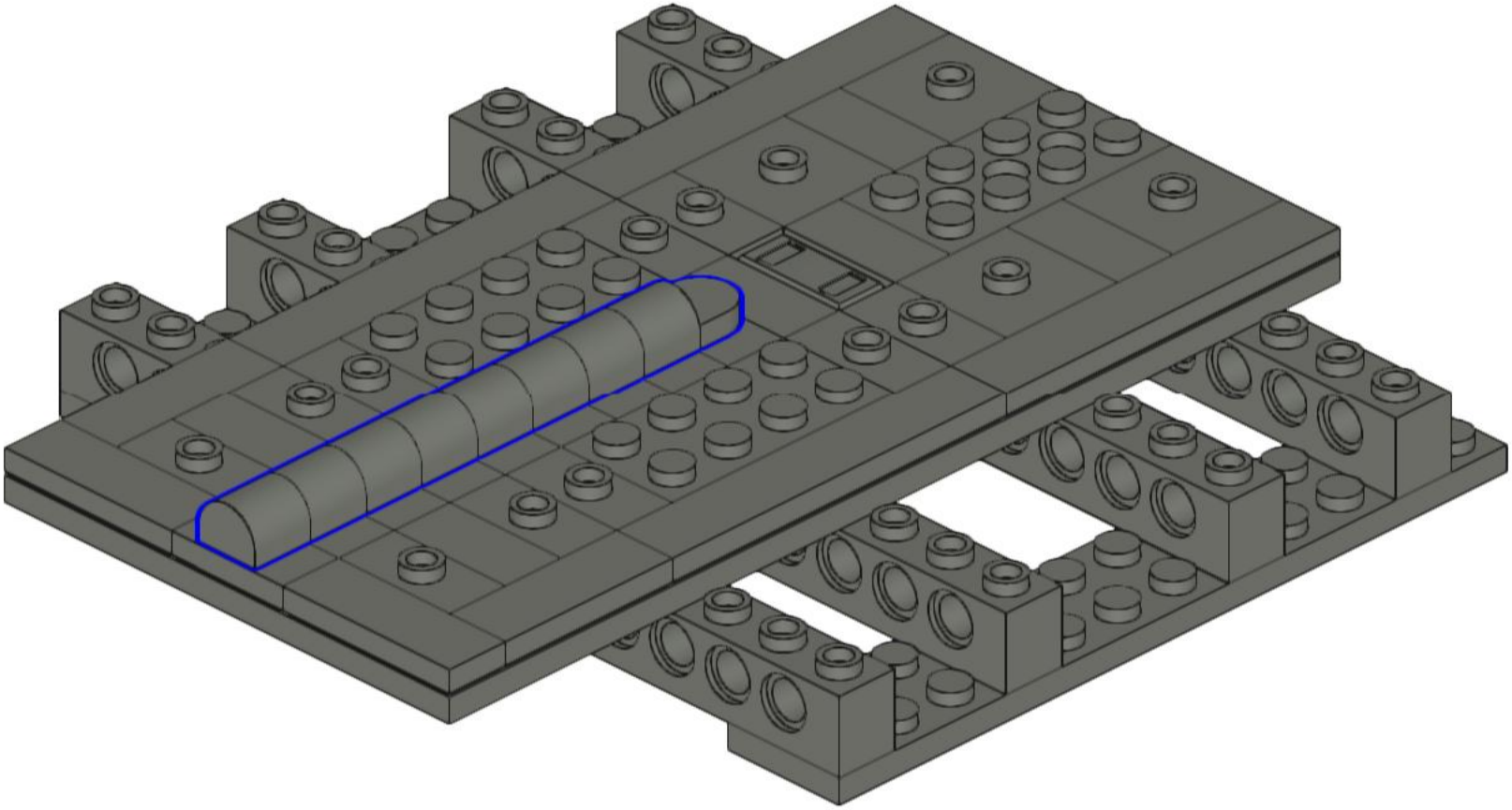

534

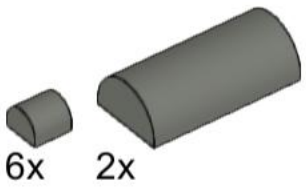

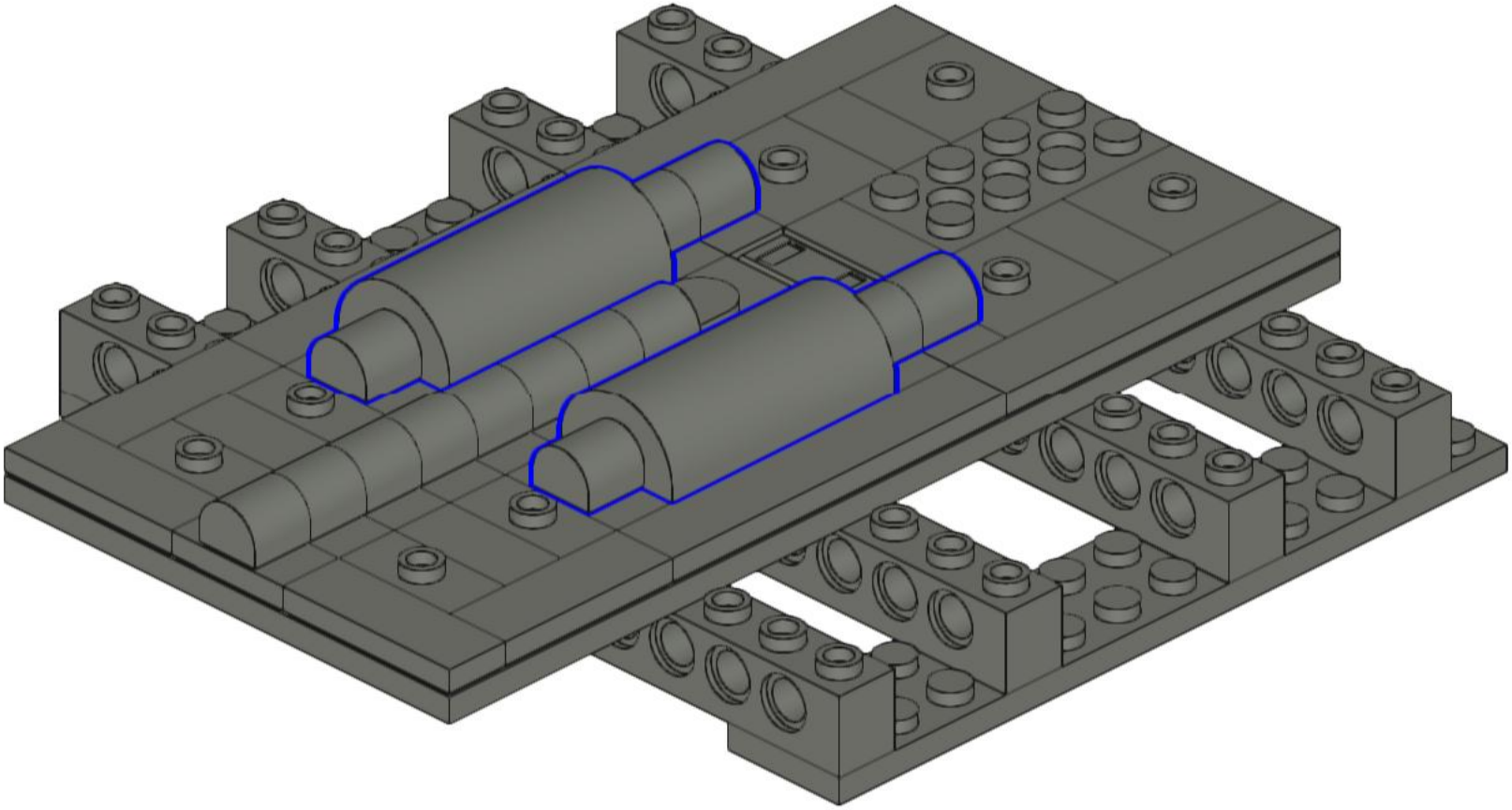

535

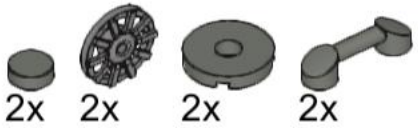

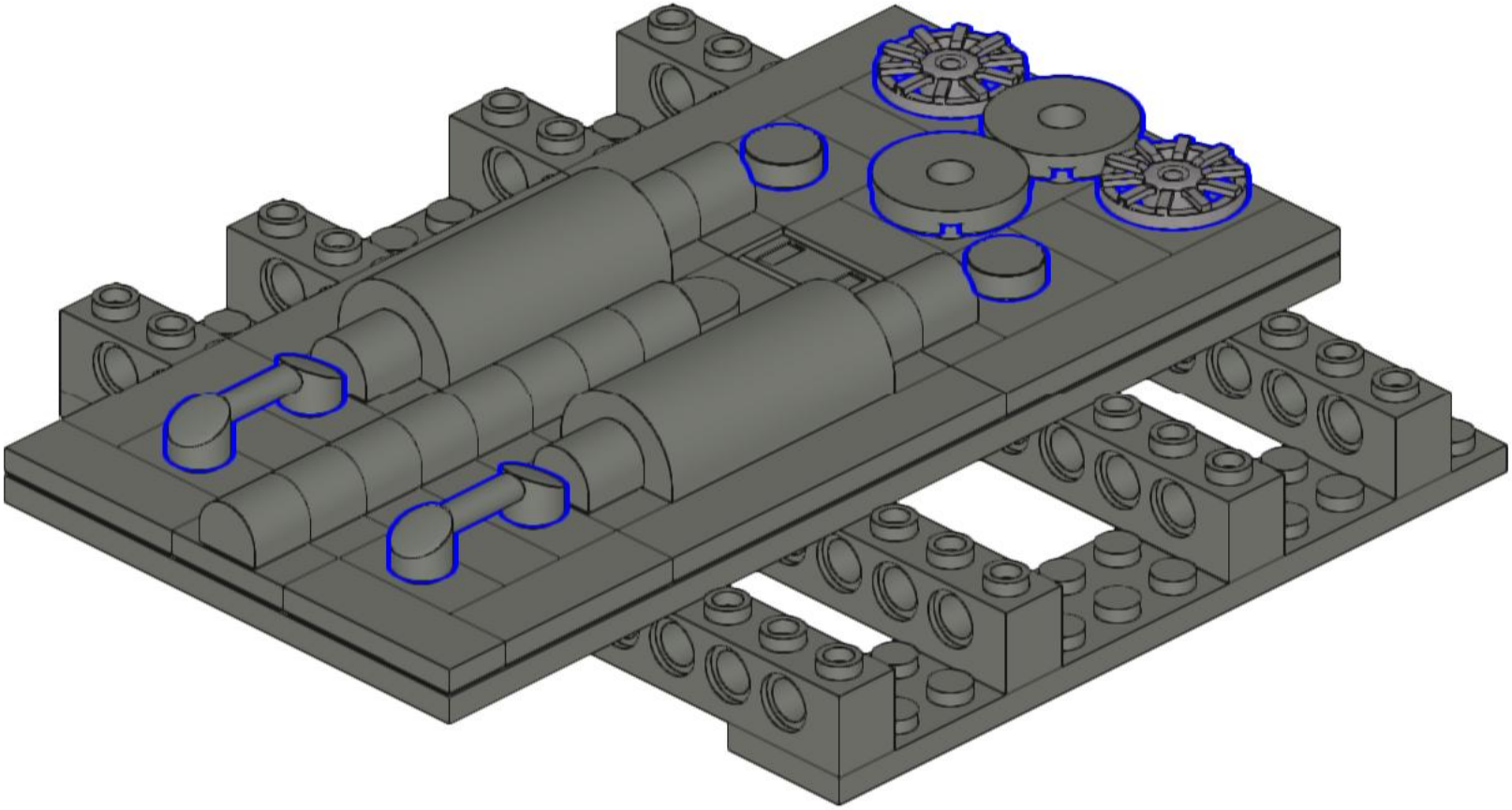

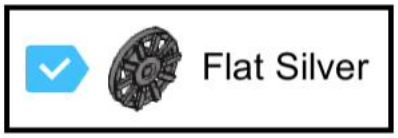

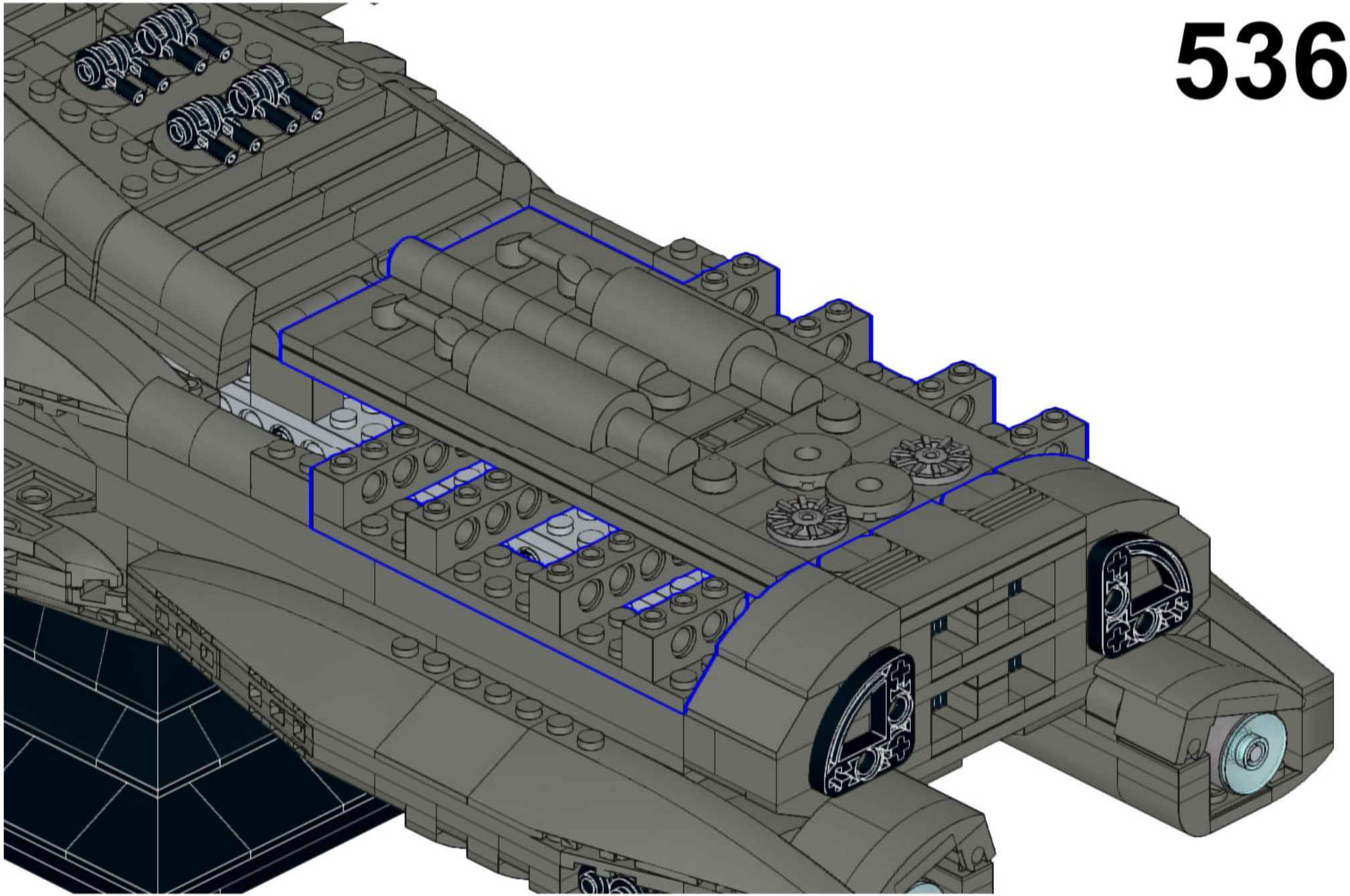

537

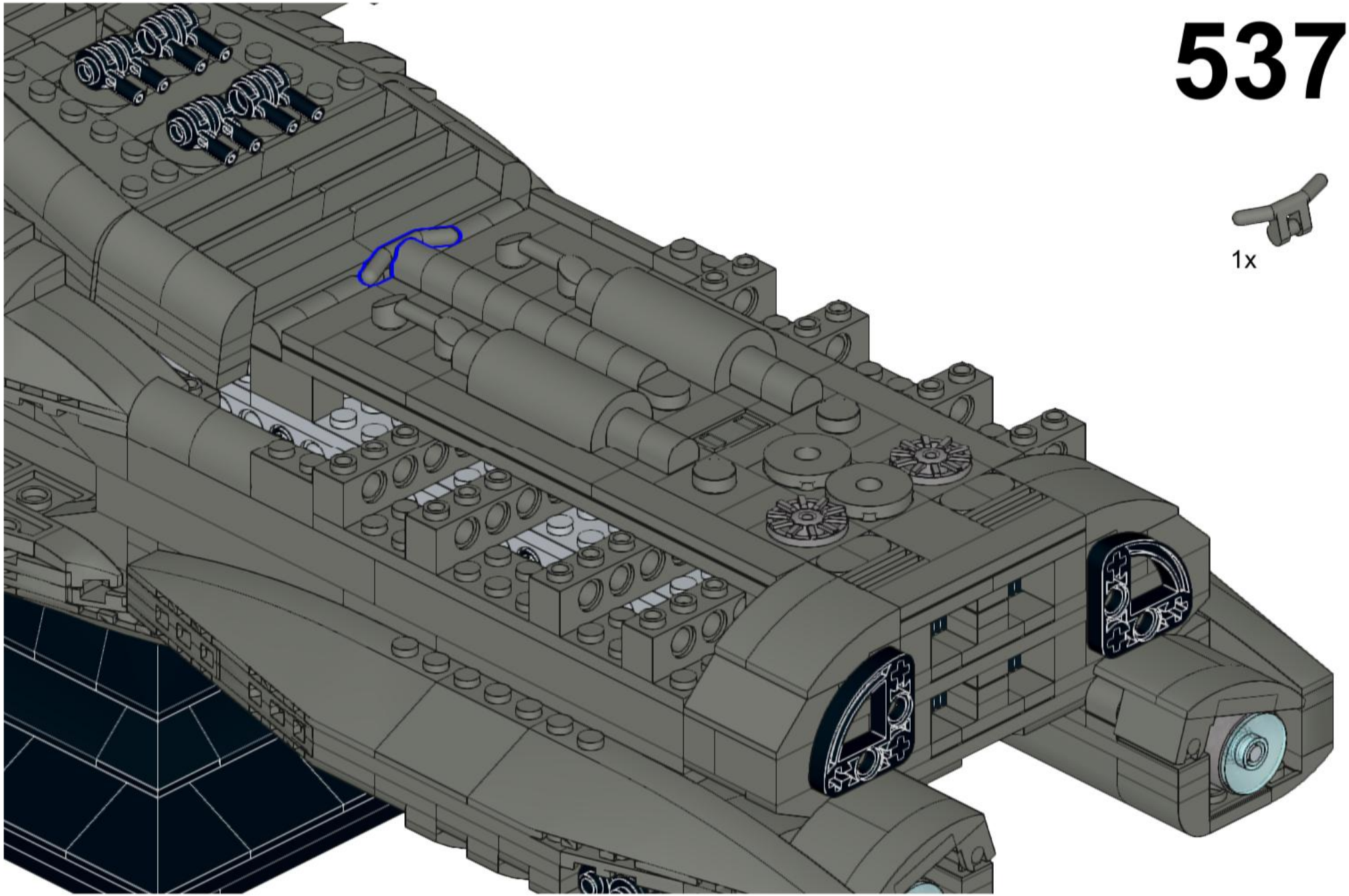

1x

538

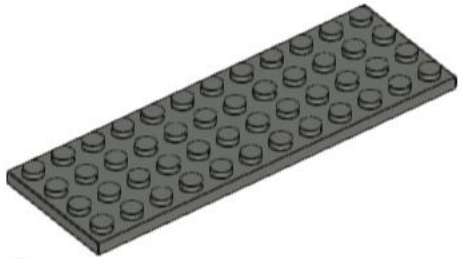

1x

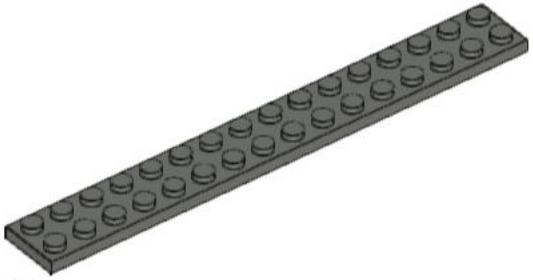

1x

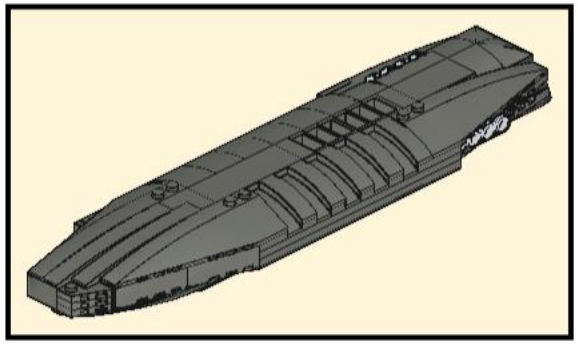

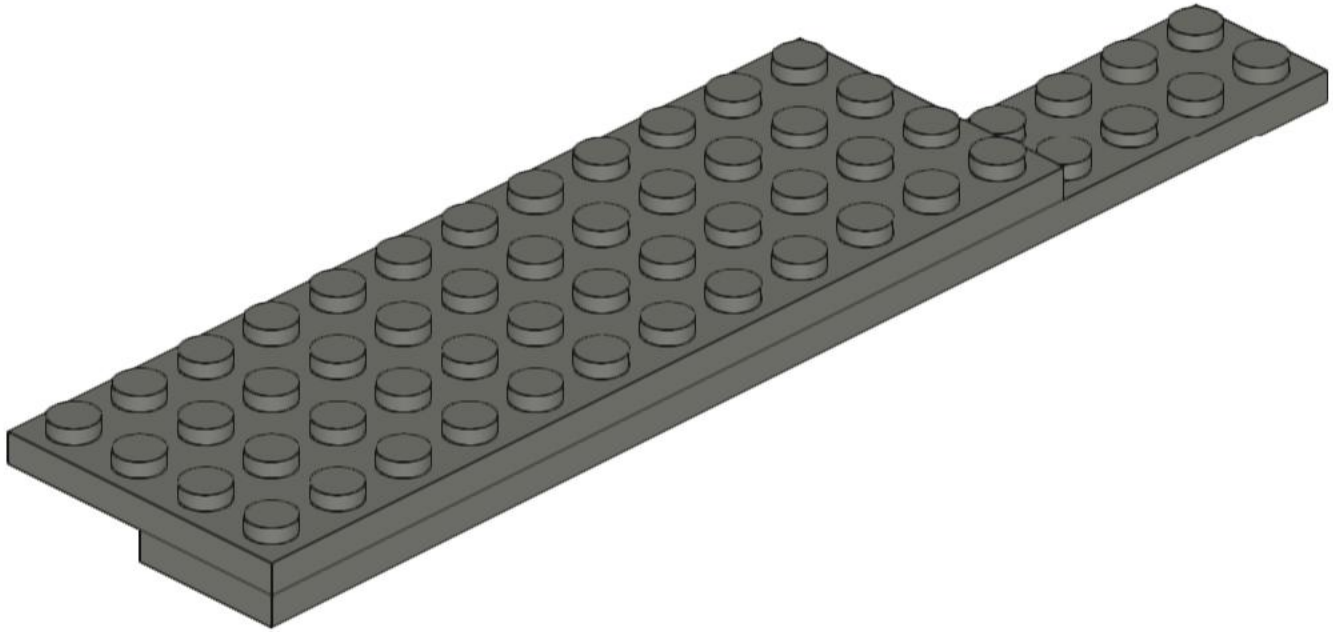

539

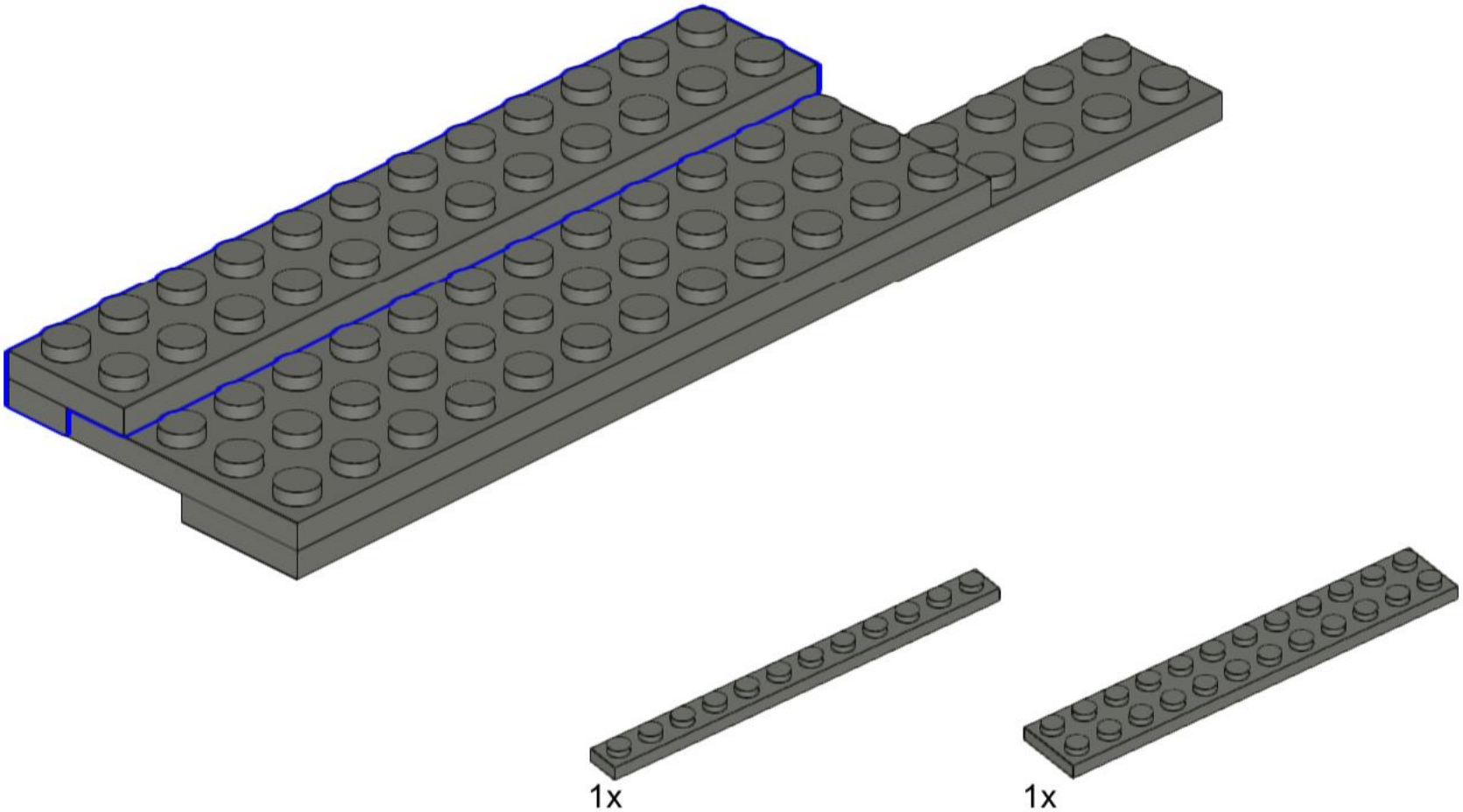

540

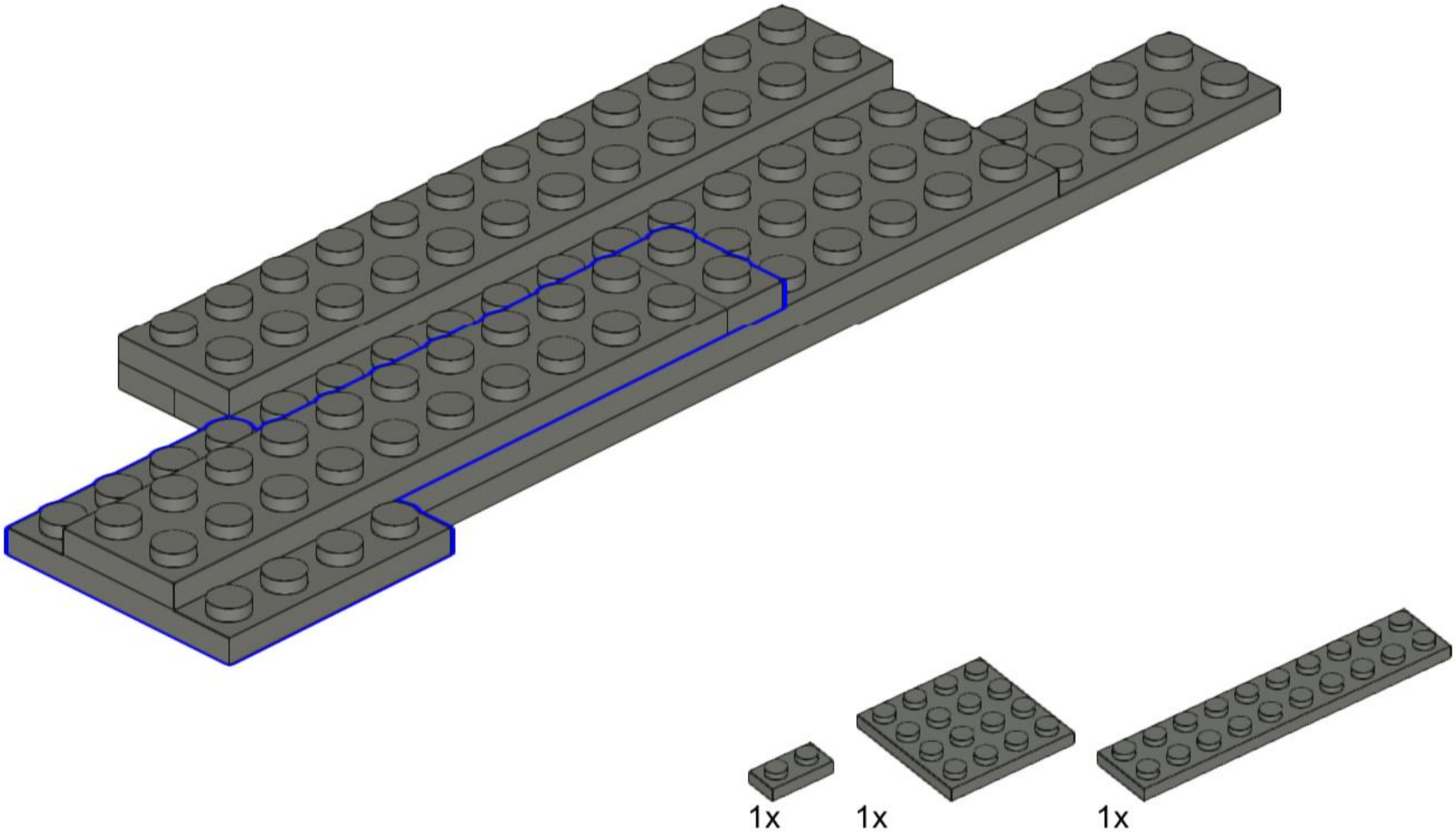

541

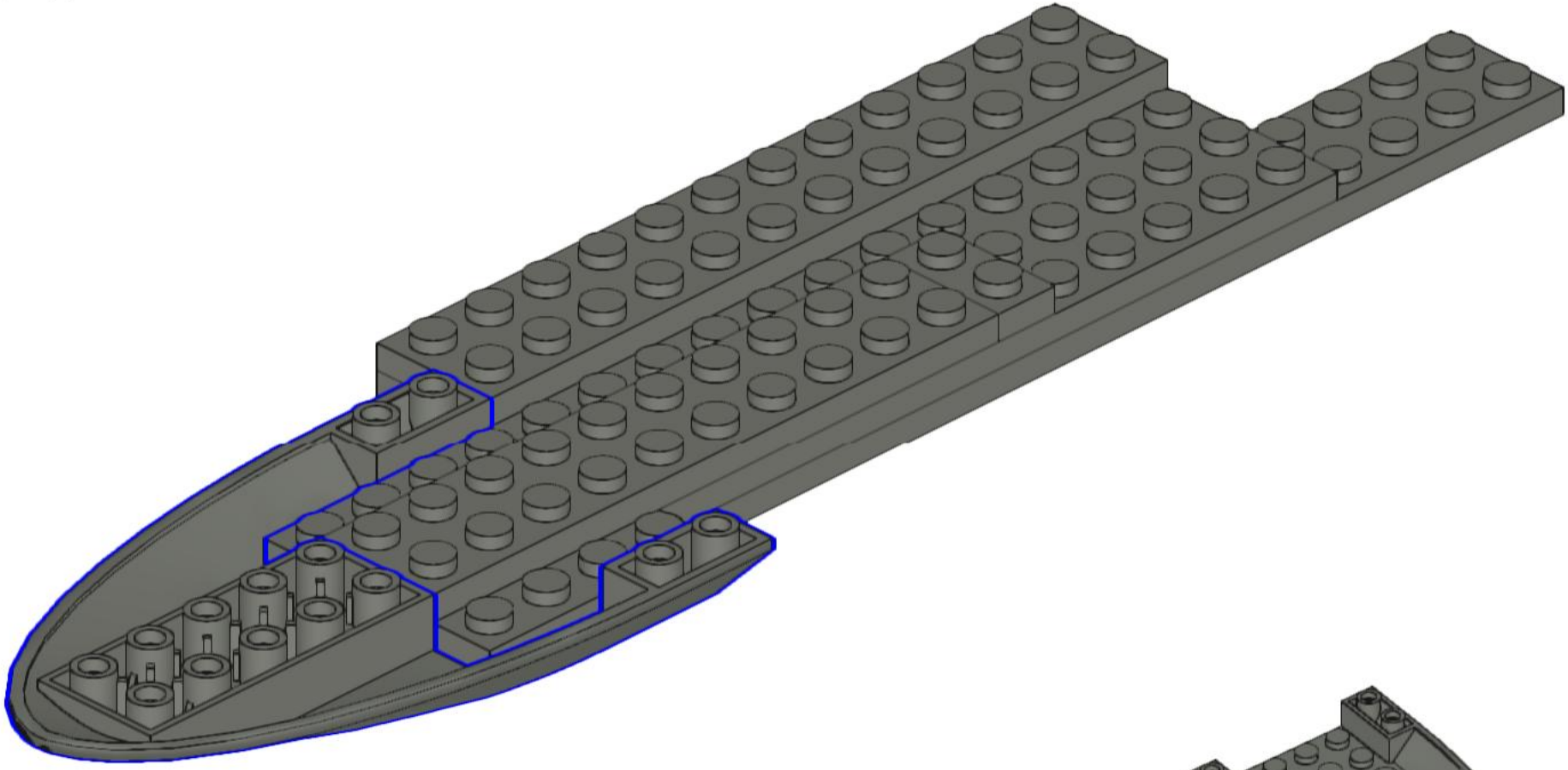

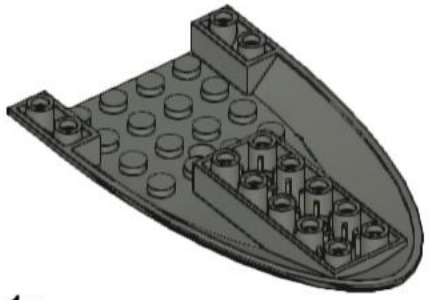

1x

542

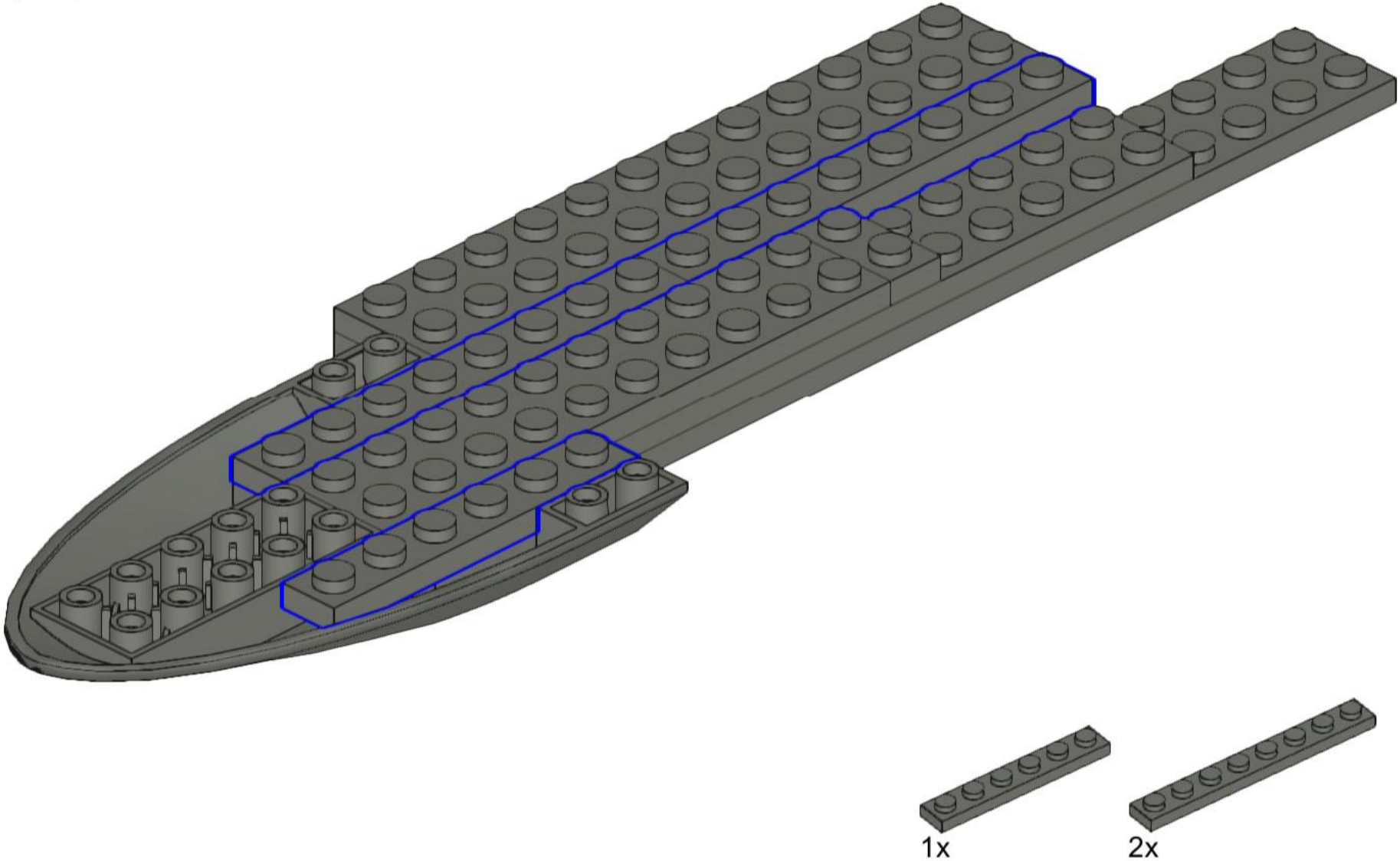

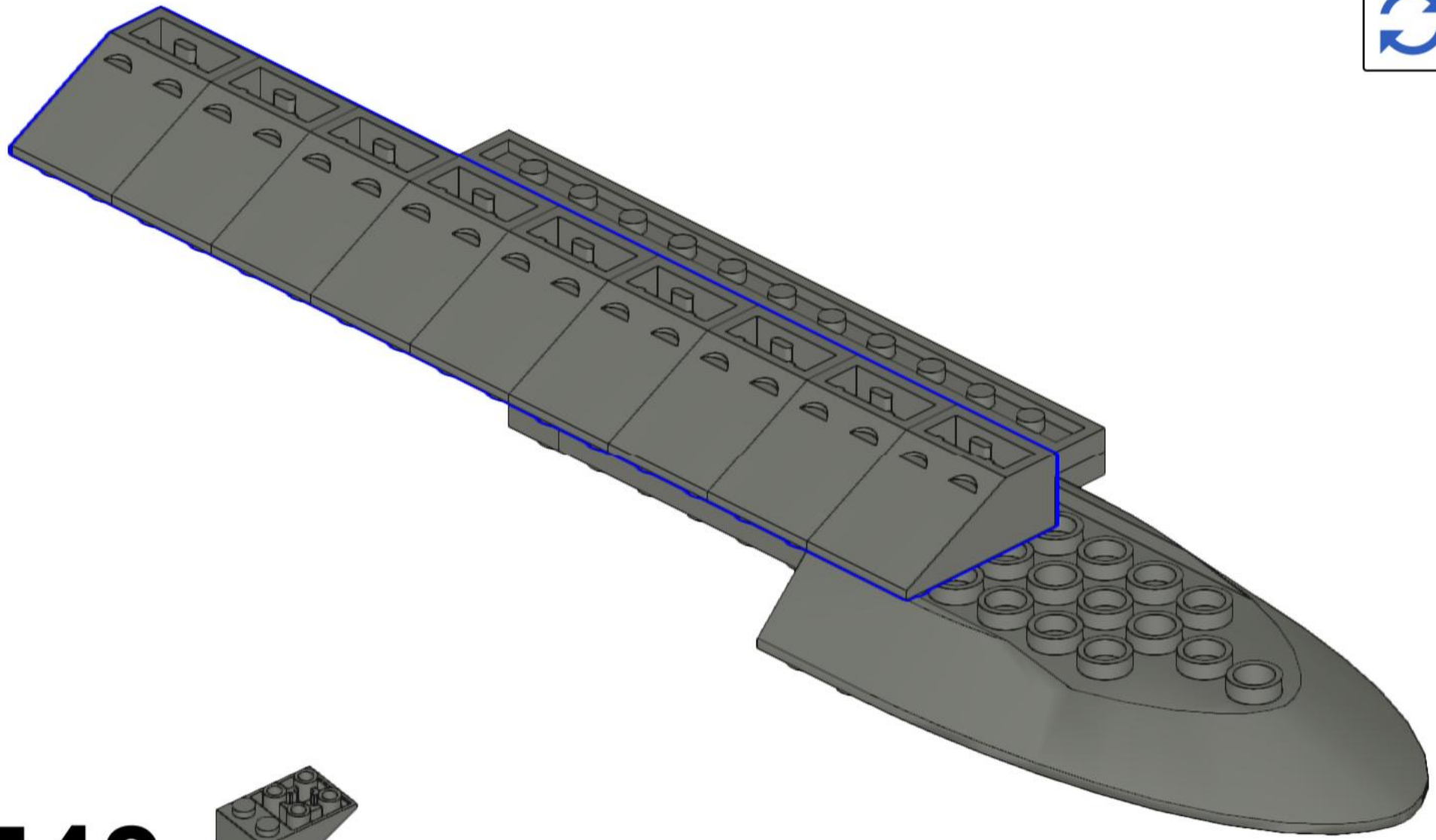

543

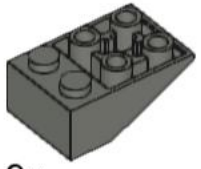

9x

544

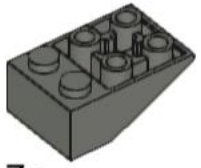

7x

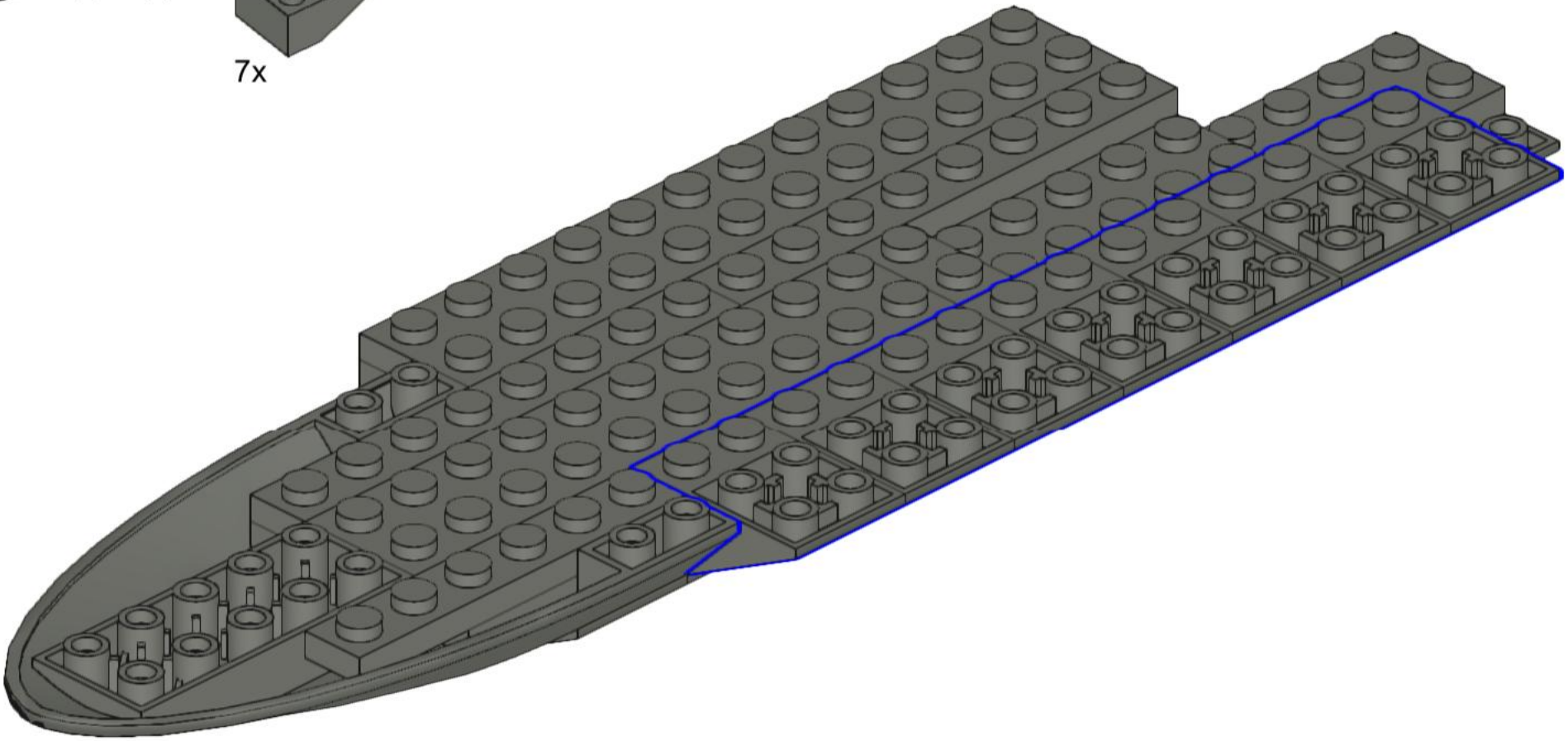

545

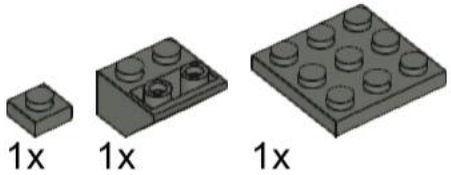

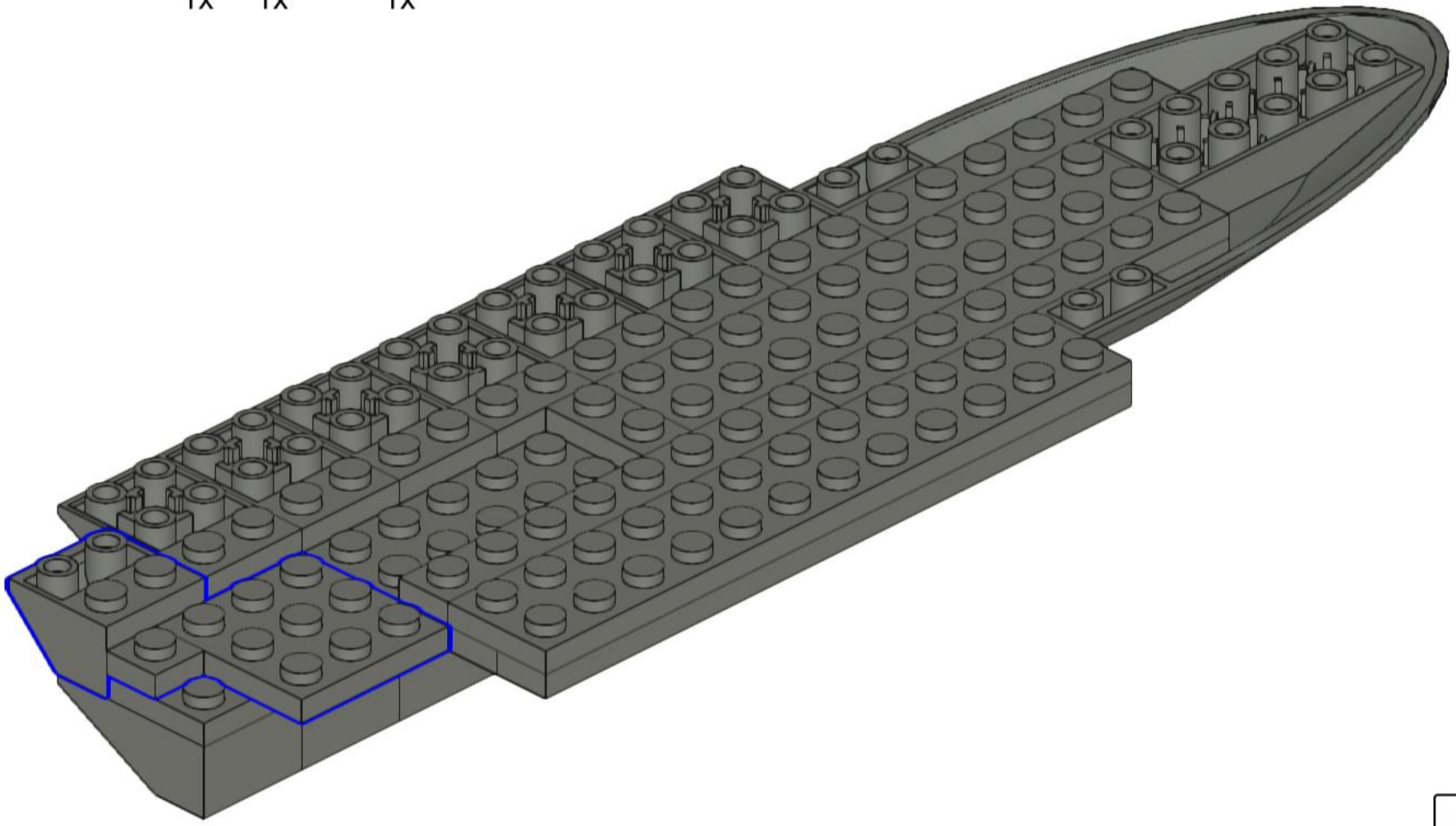

546

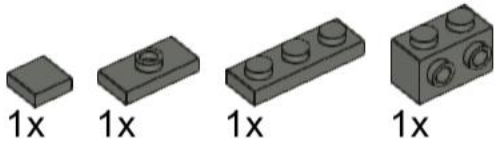

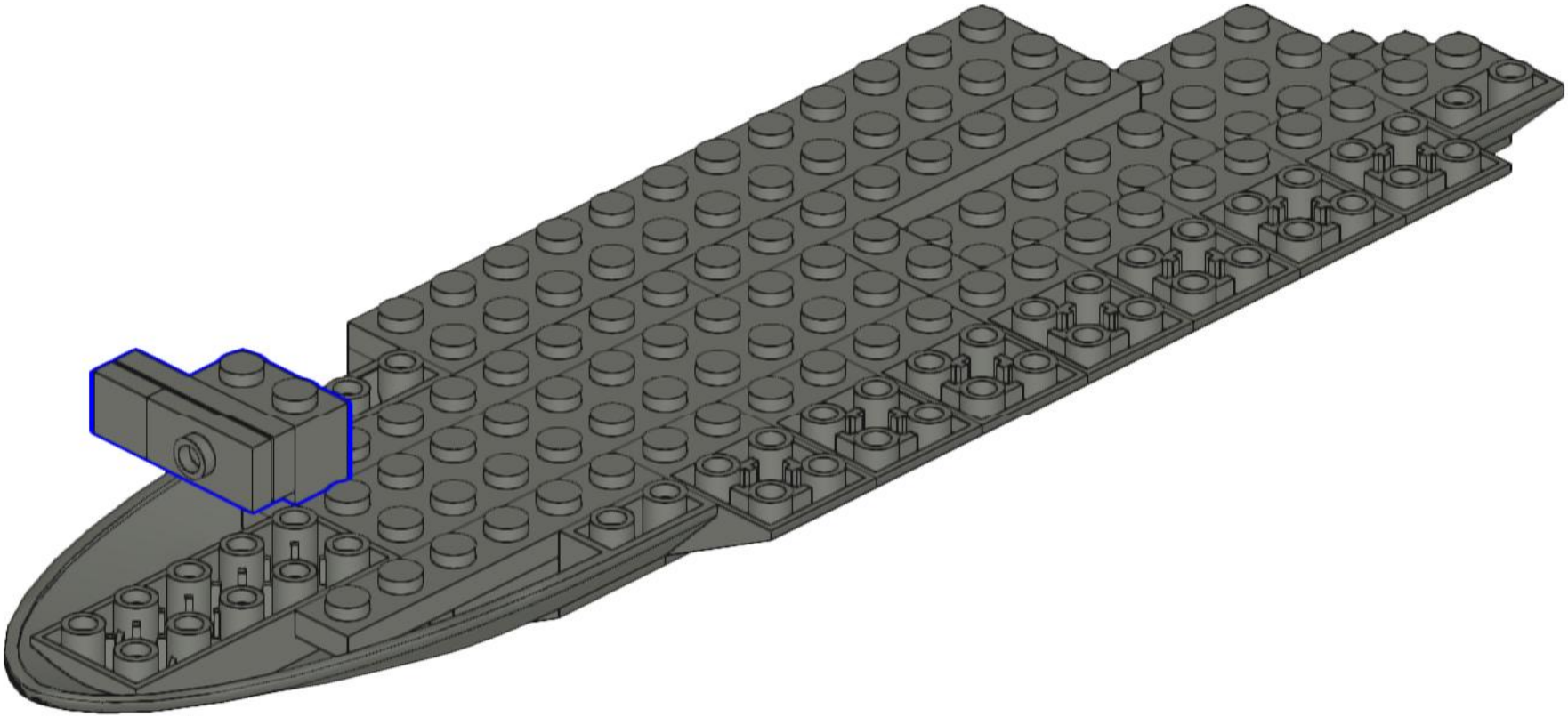

547

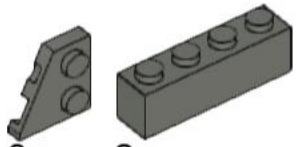

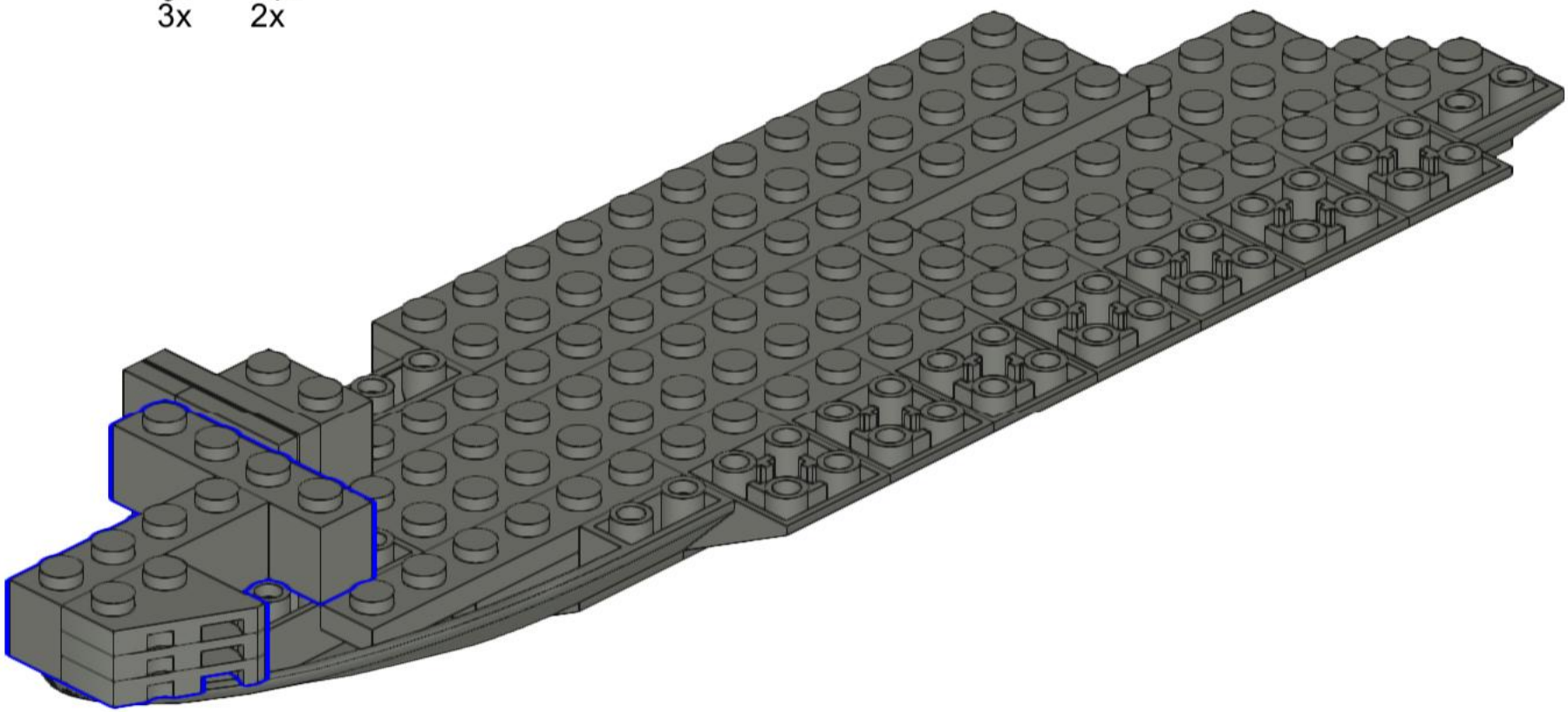

548

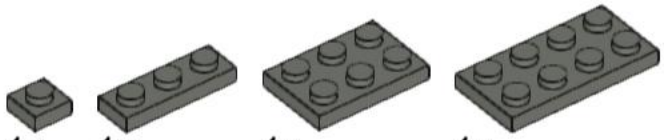

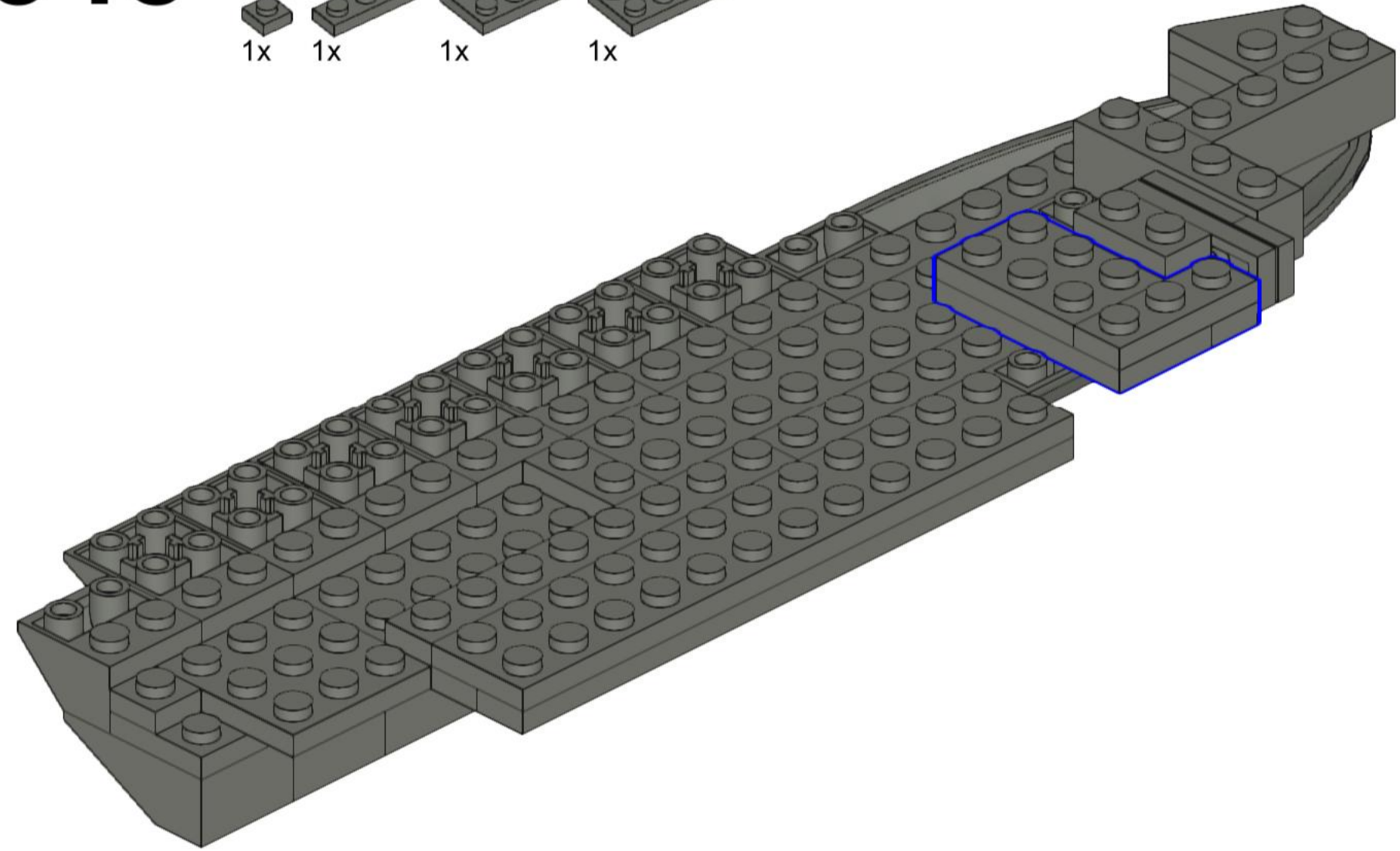

549

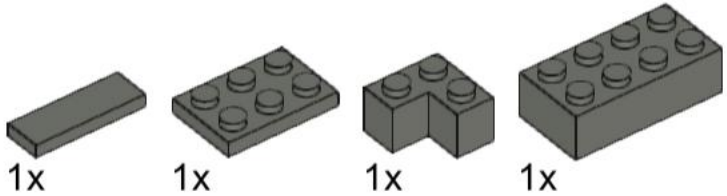

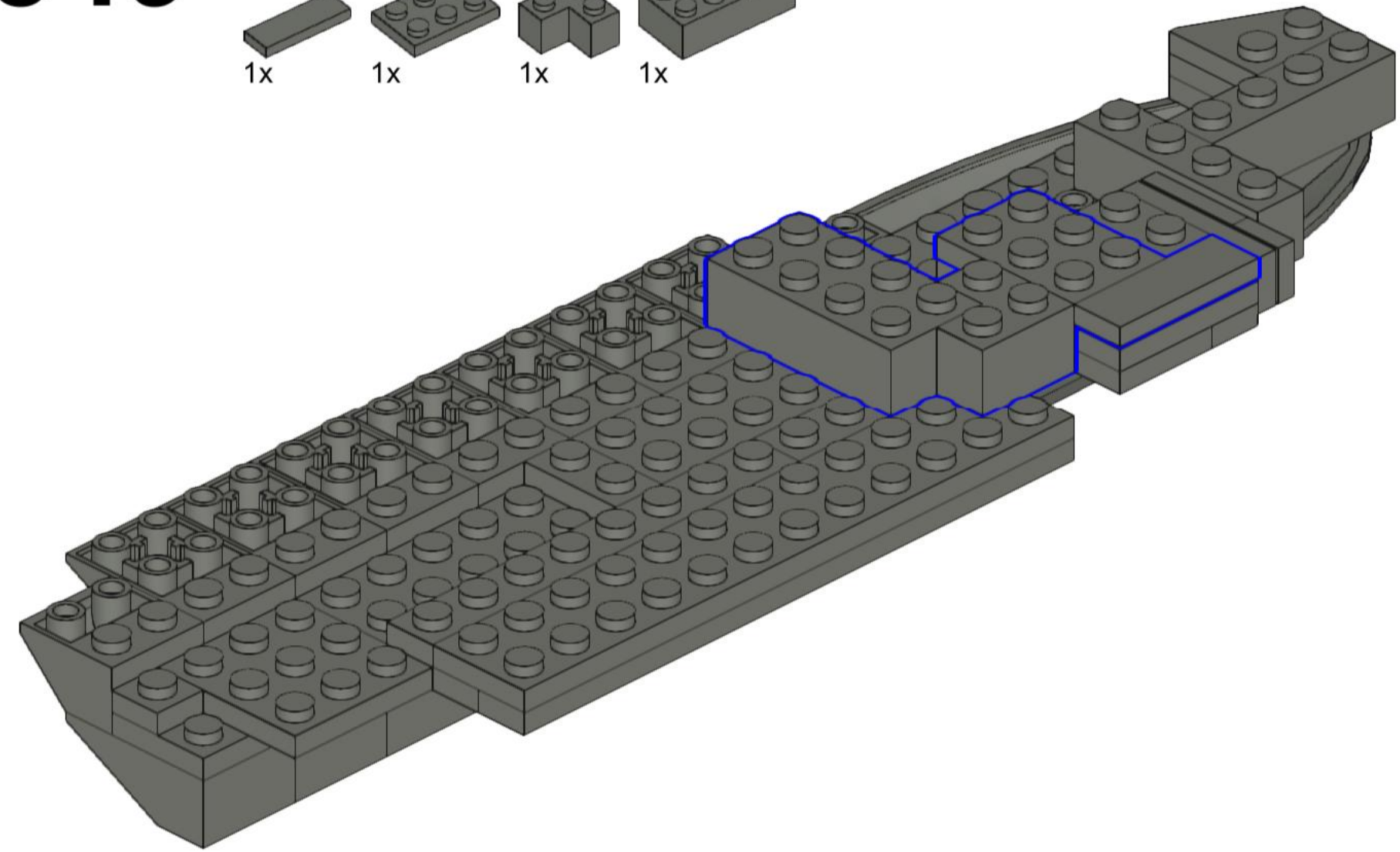

550

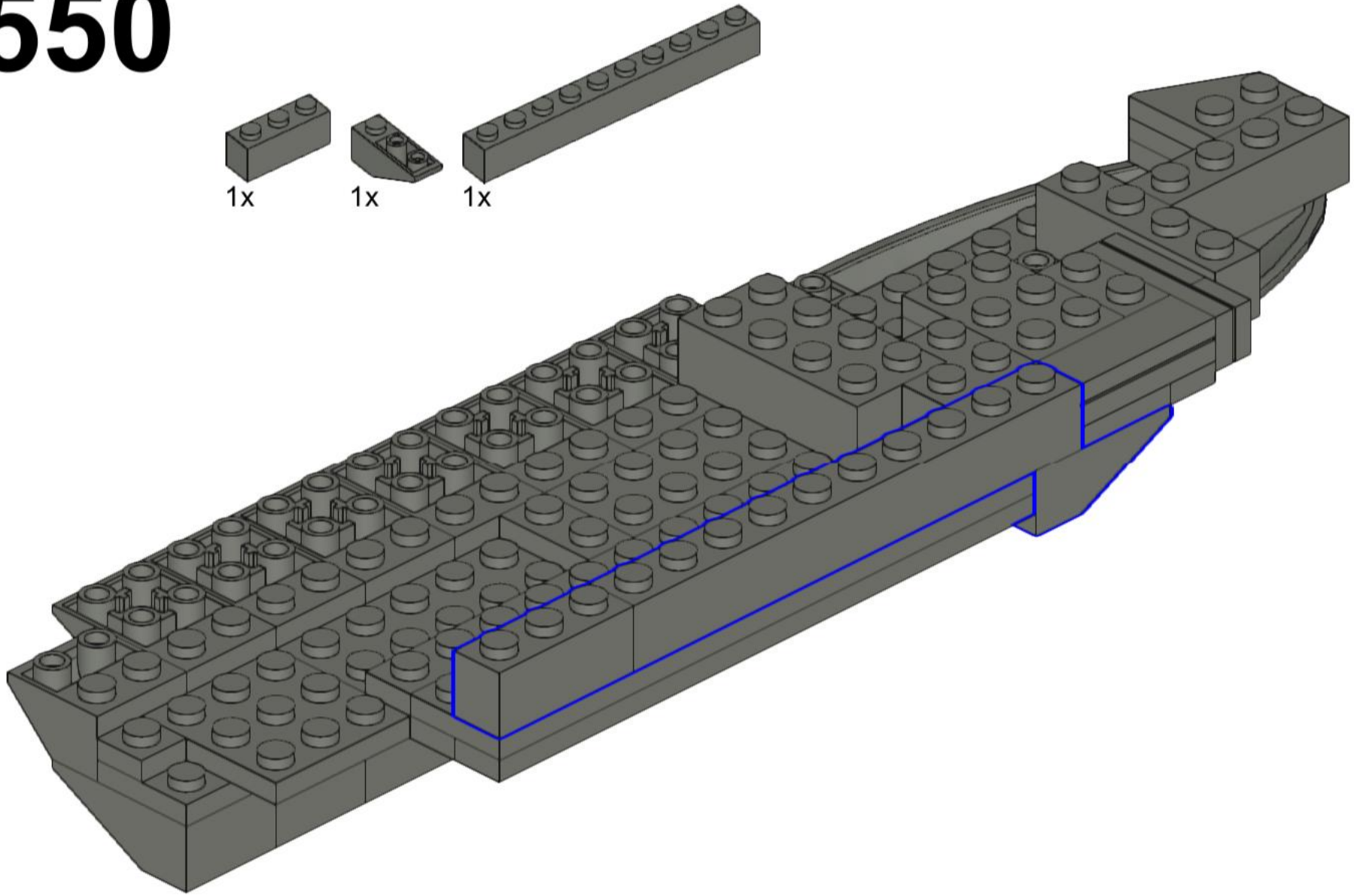

551

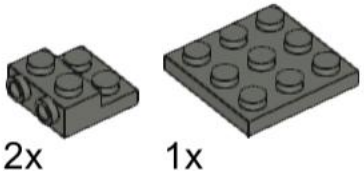

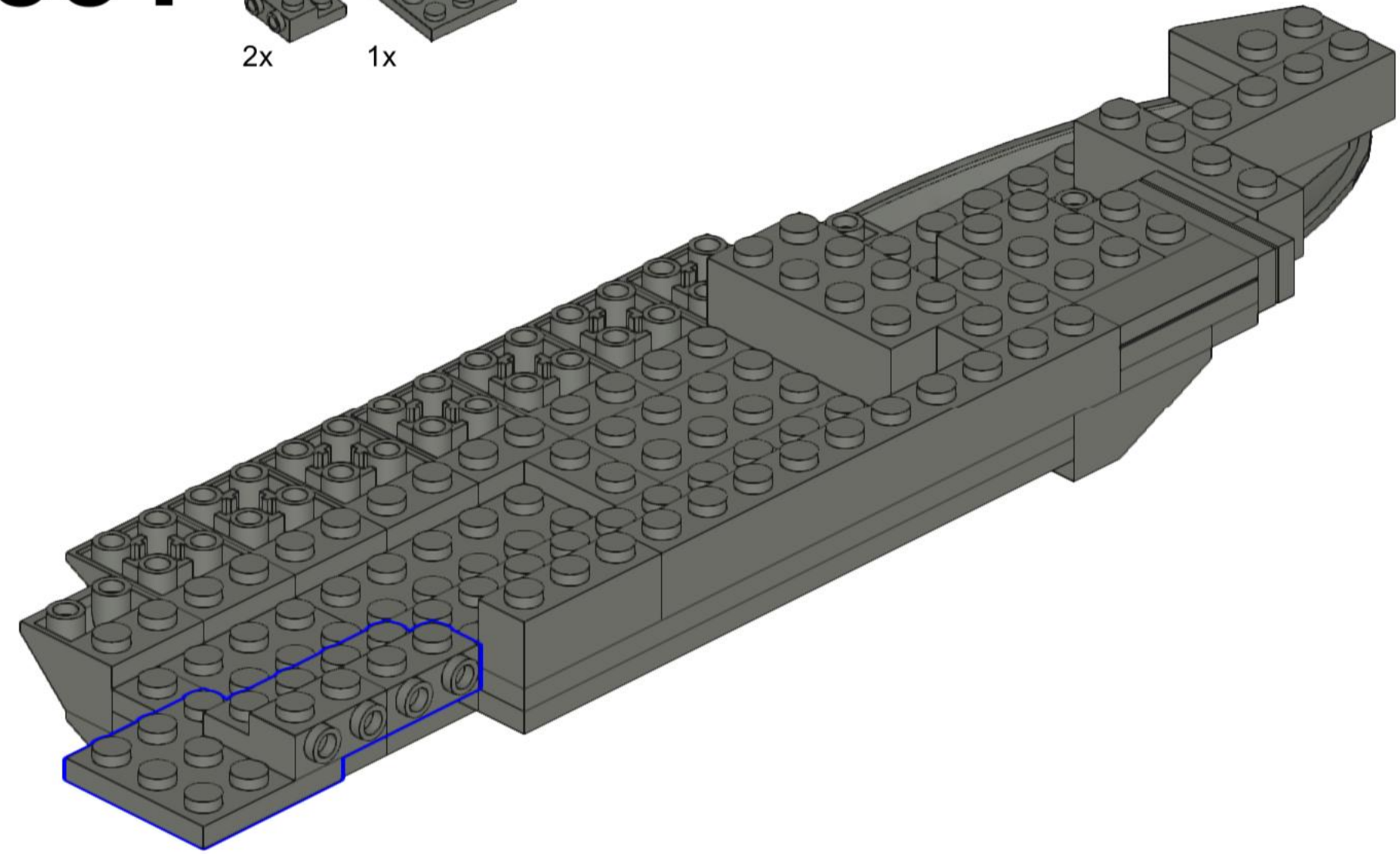

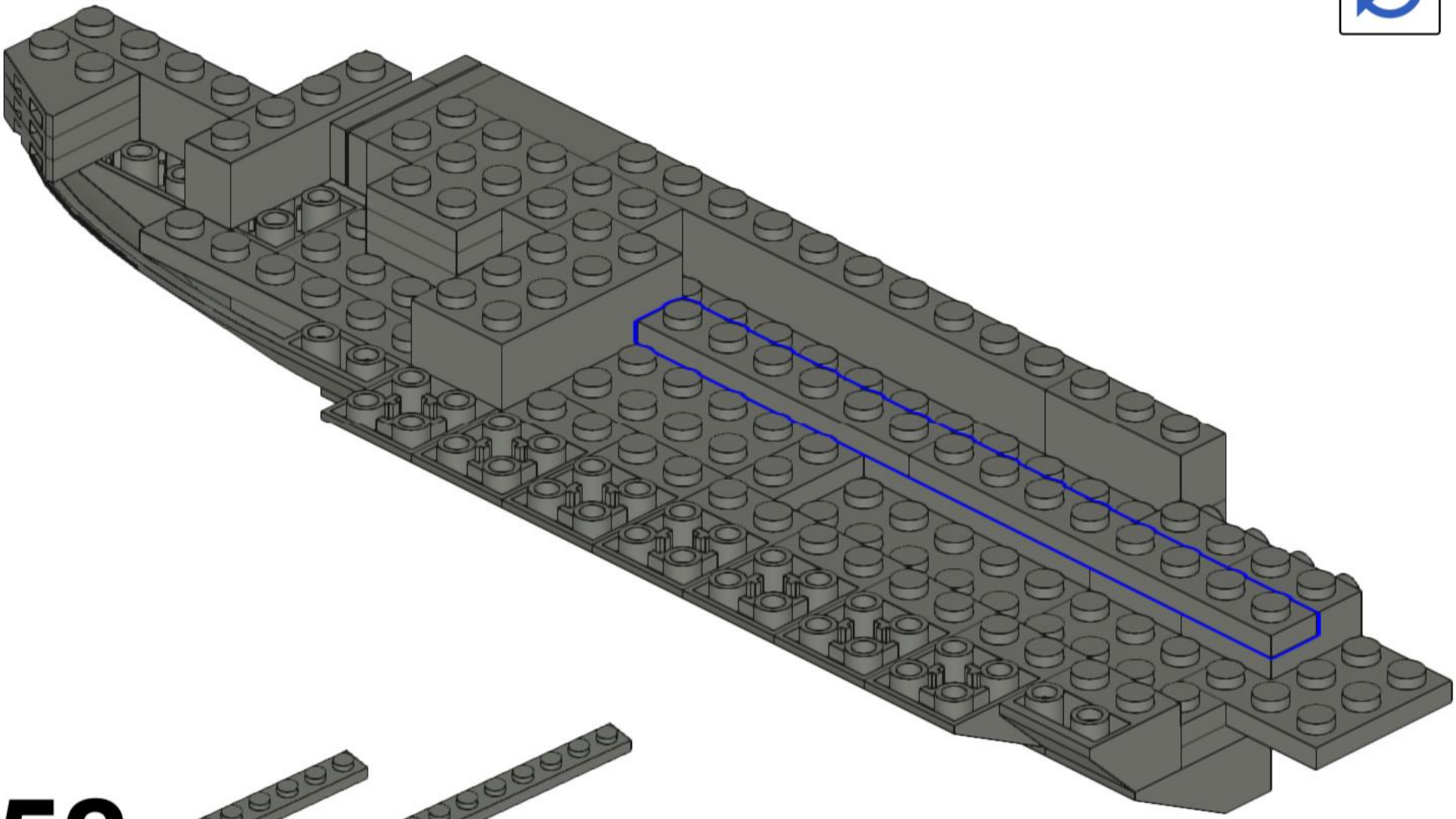

552

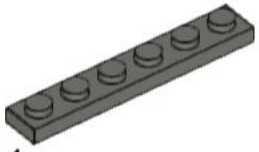

1x

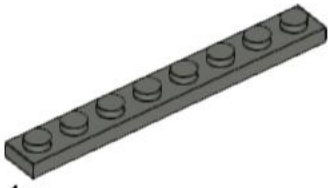

1x

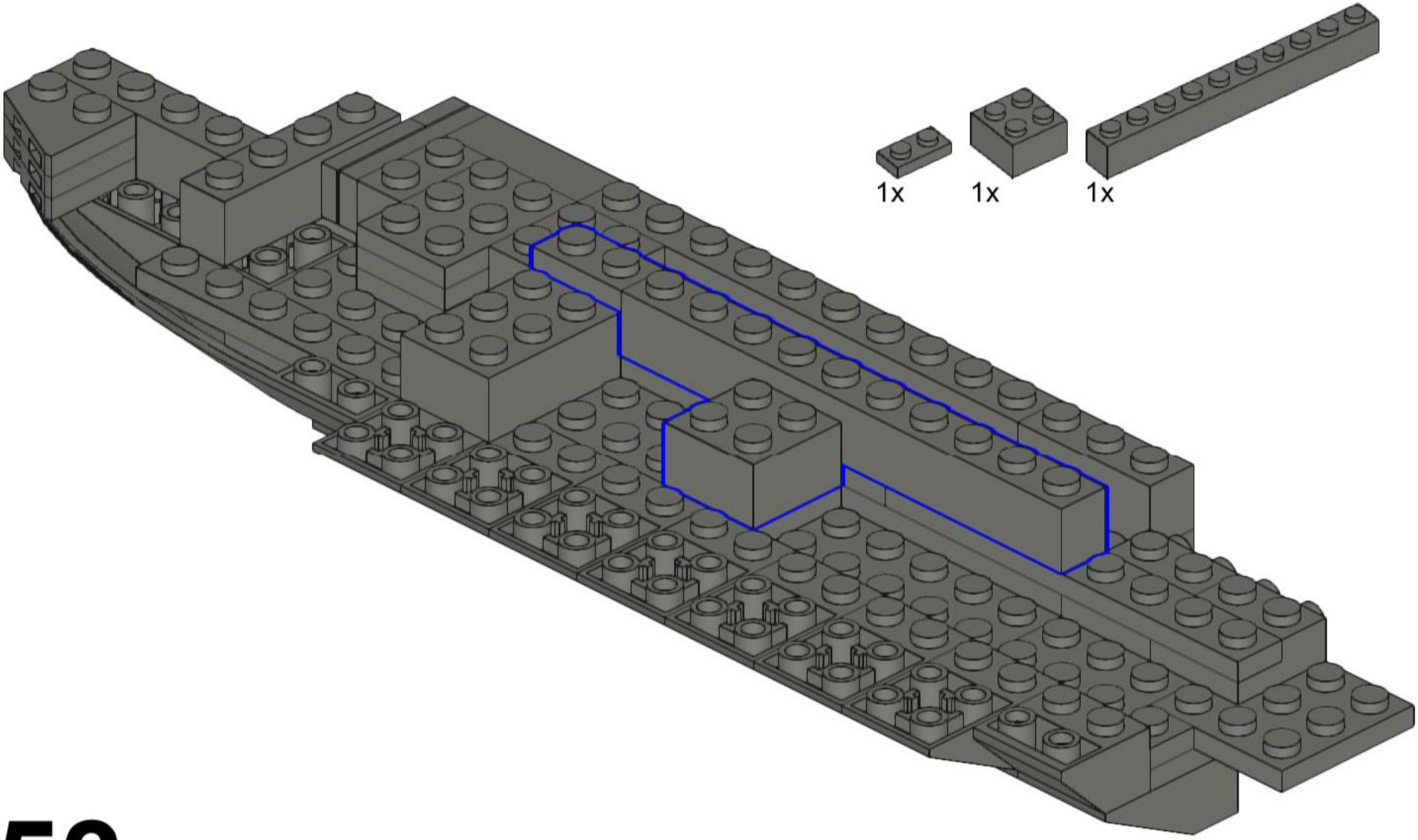

553

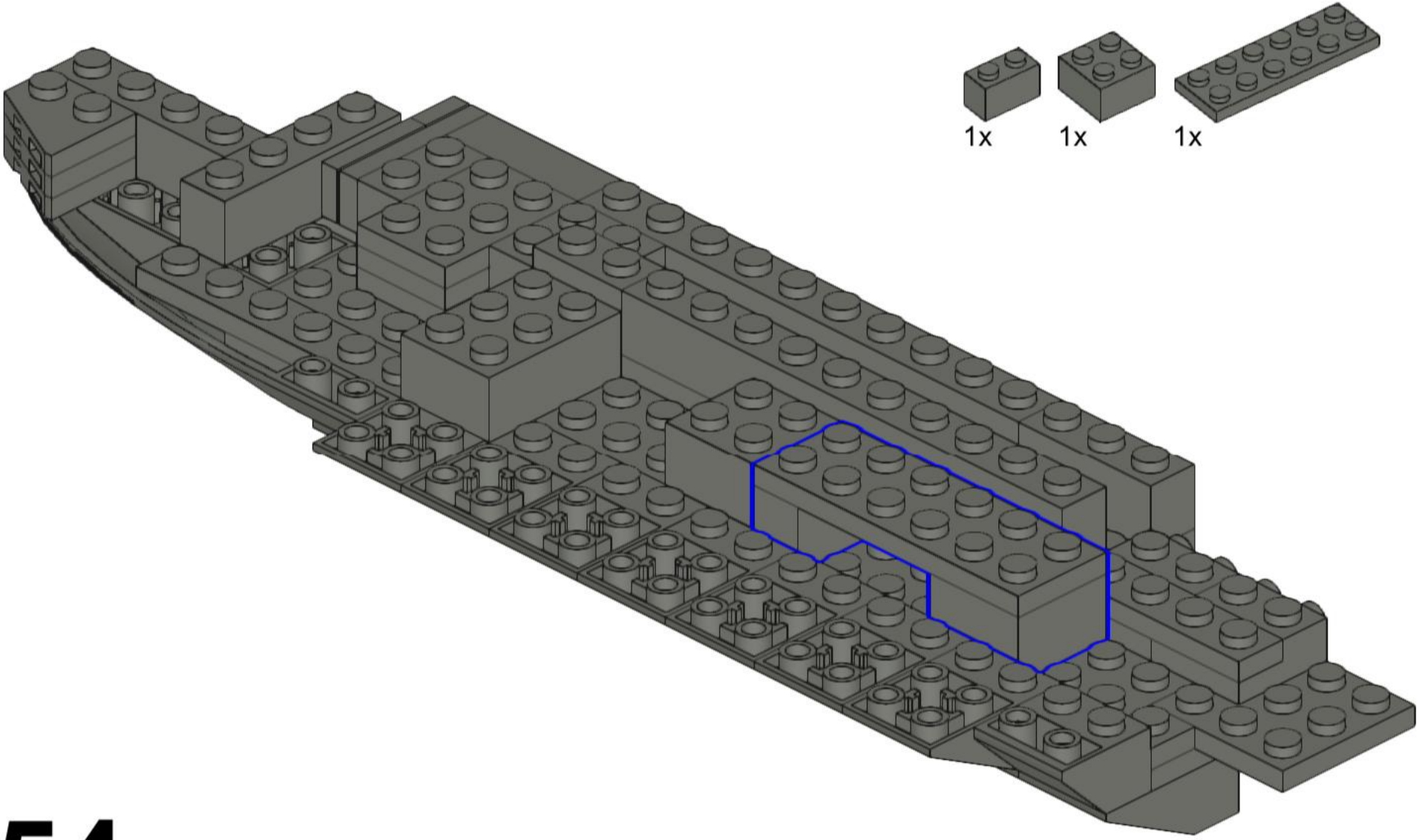

554

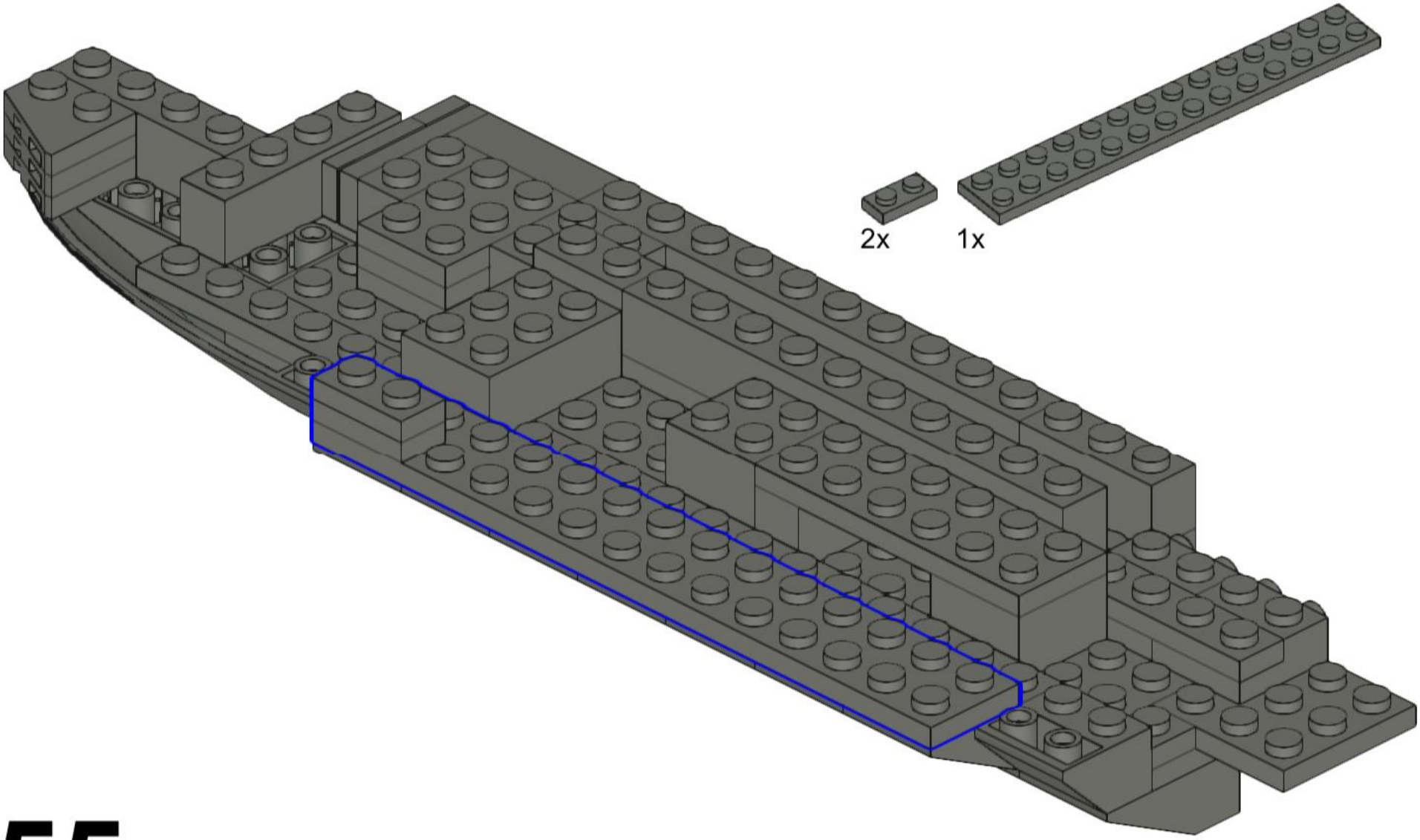

555

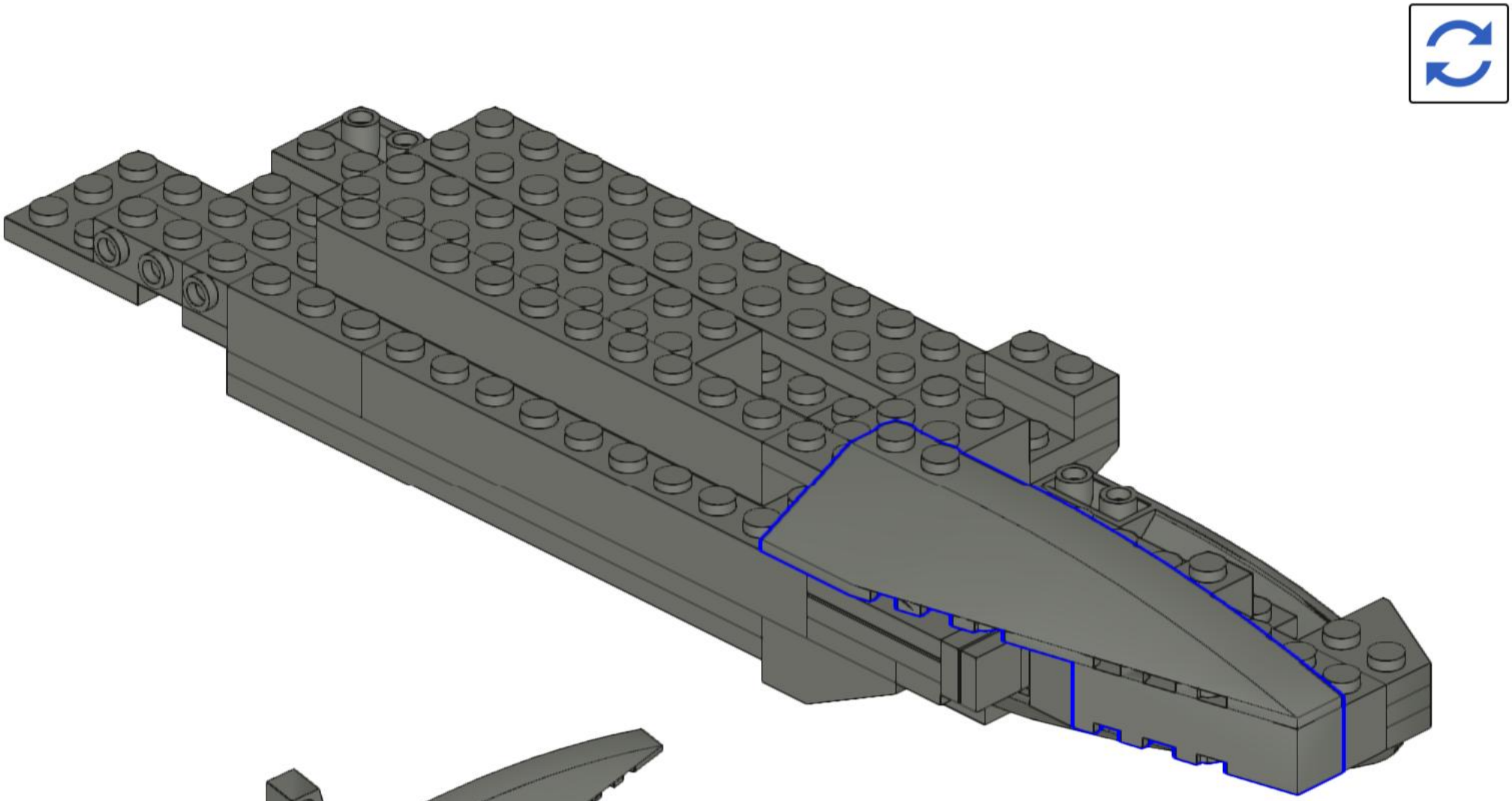

556

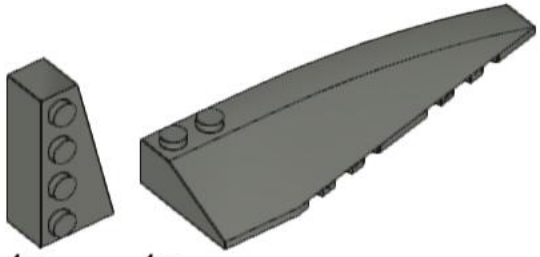

1x 1x

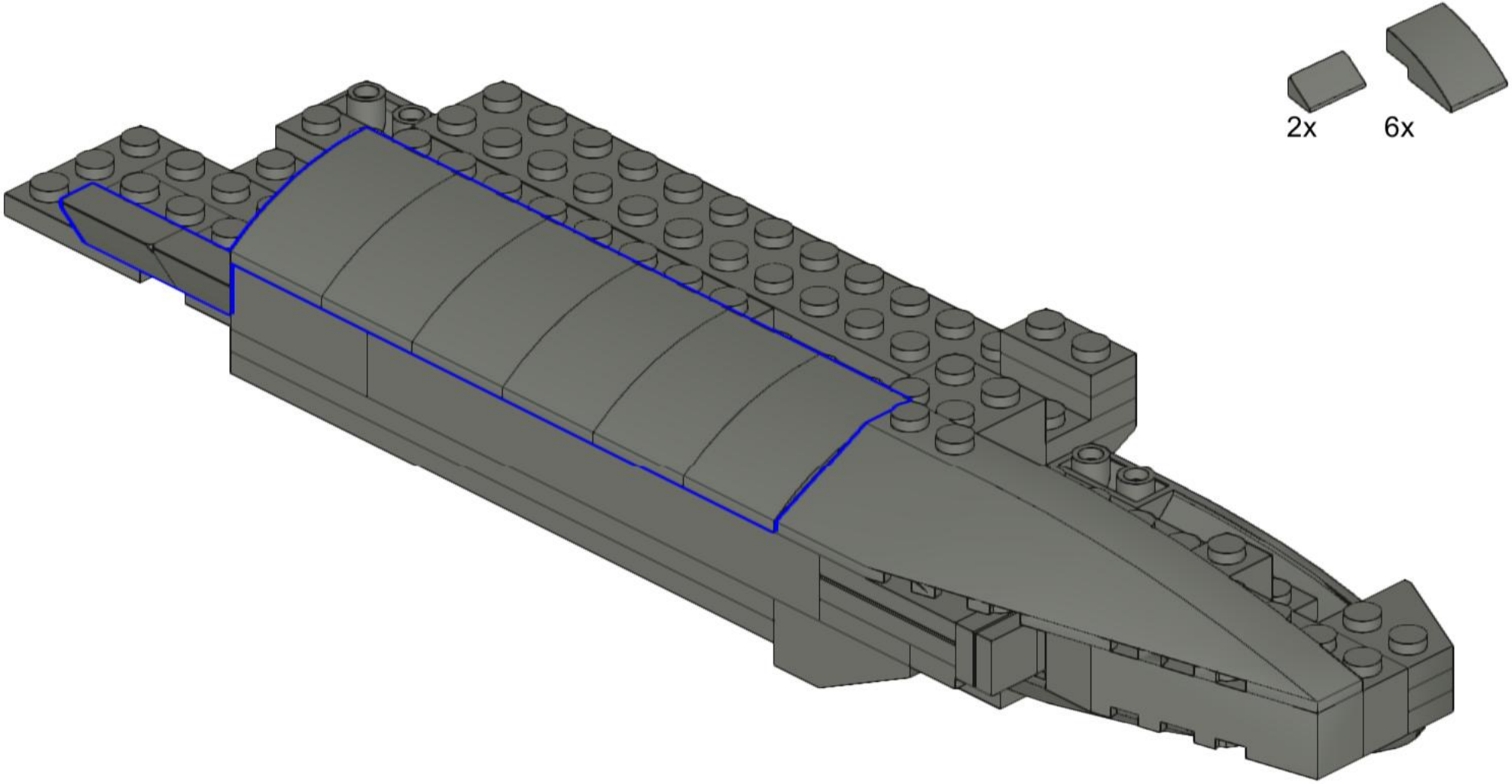

557

558

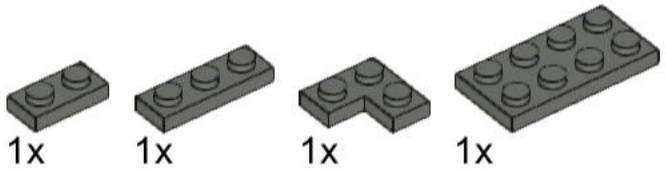

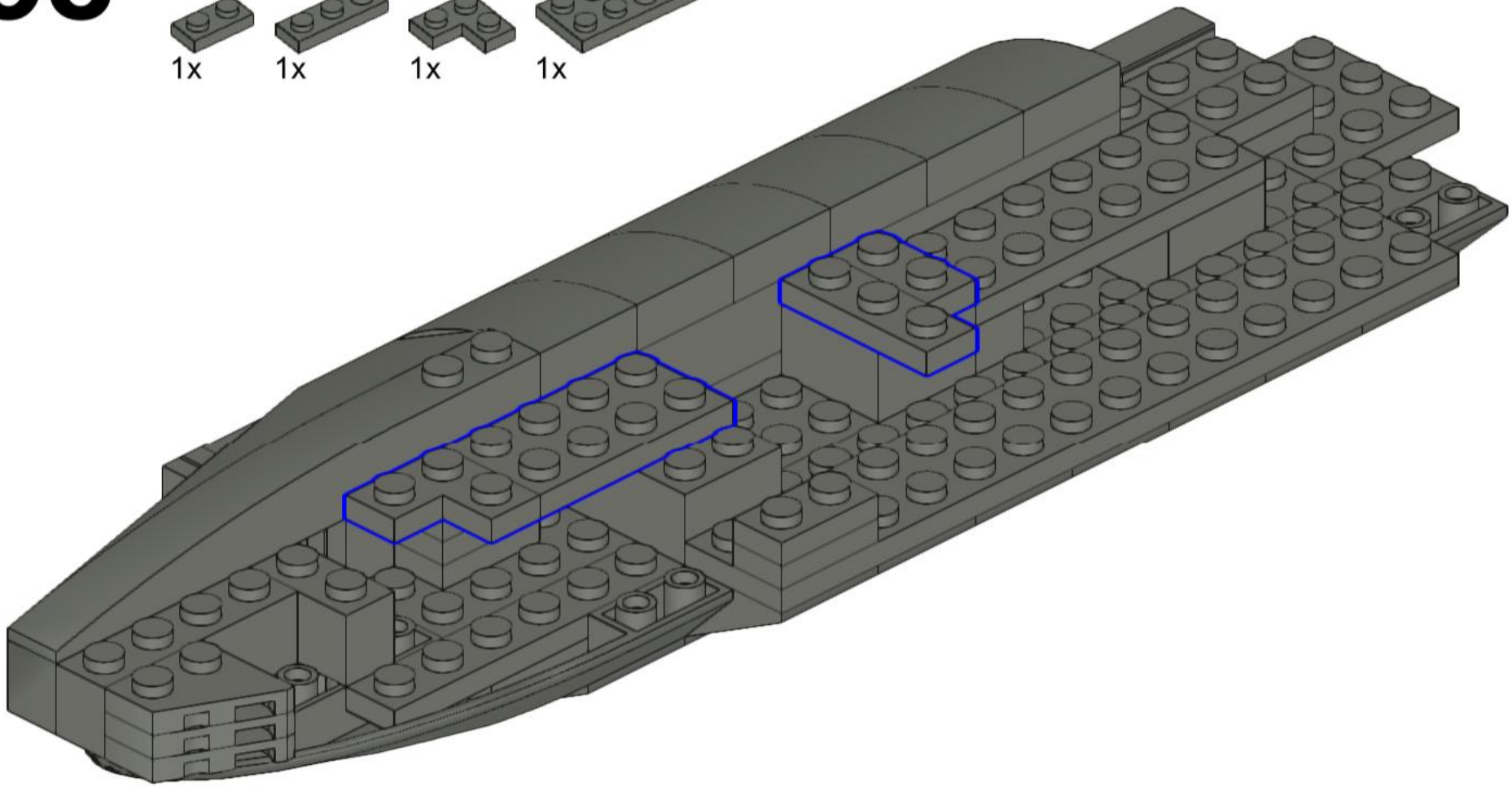

559

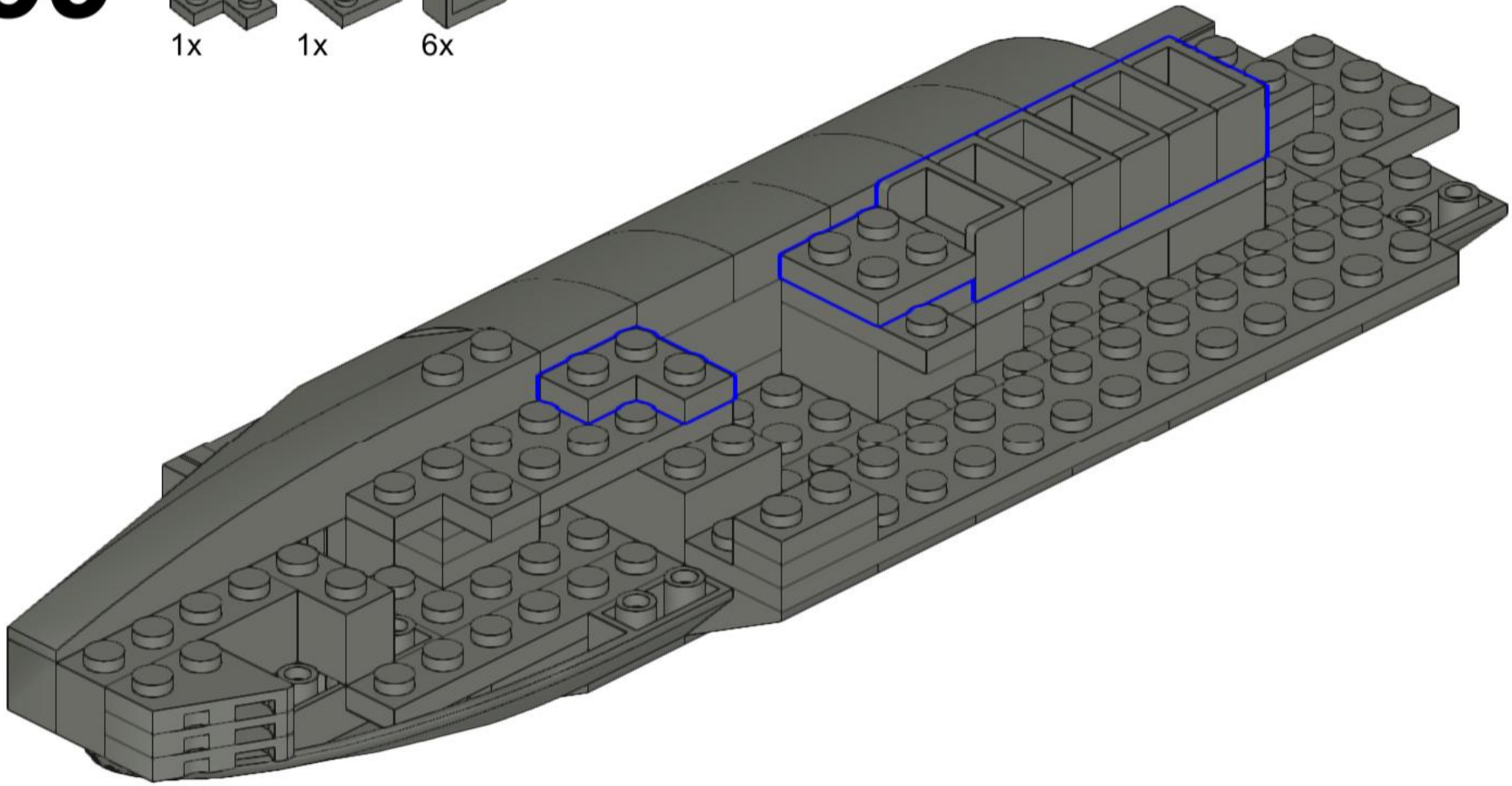

560

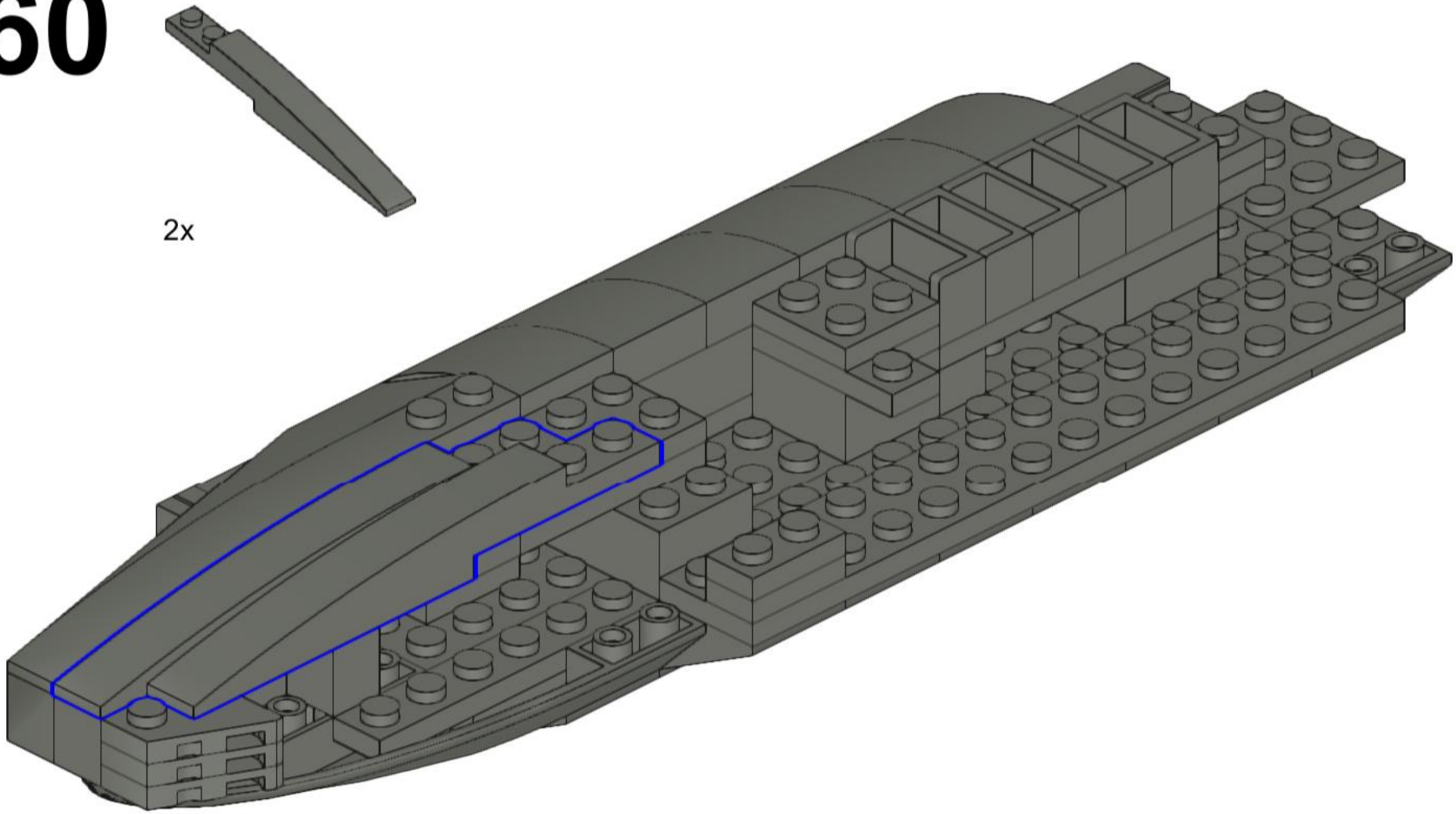

561

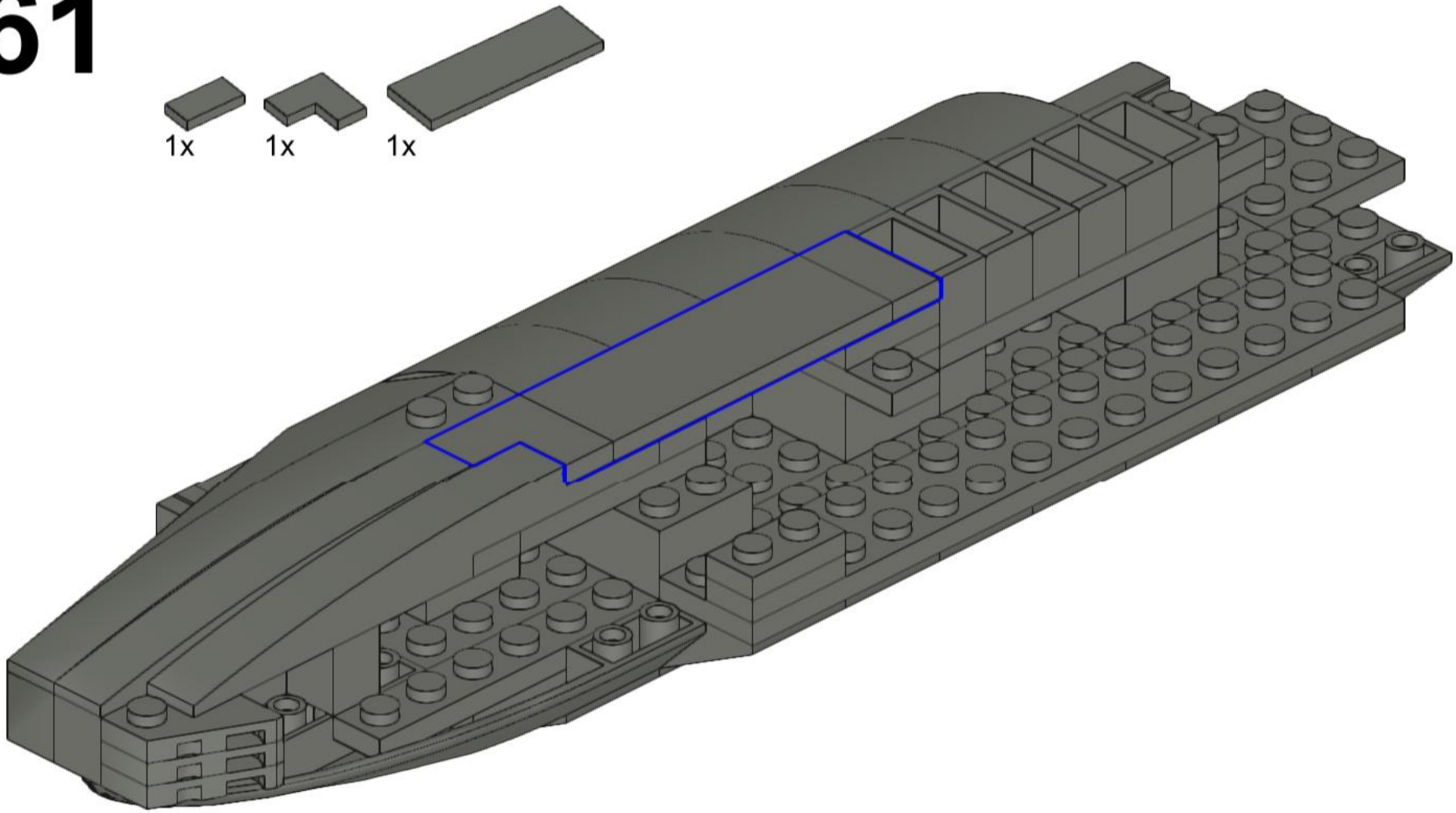

562

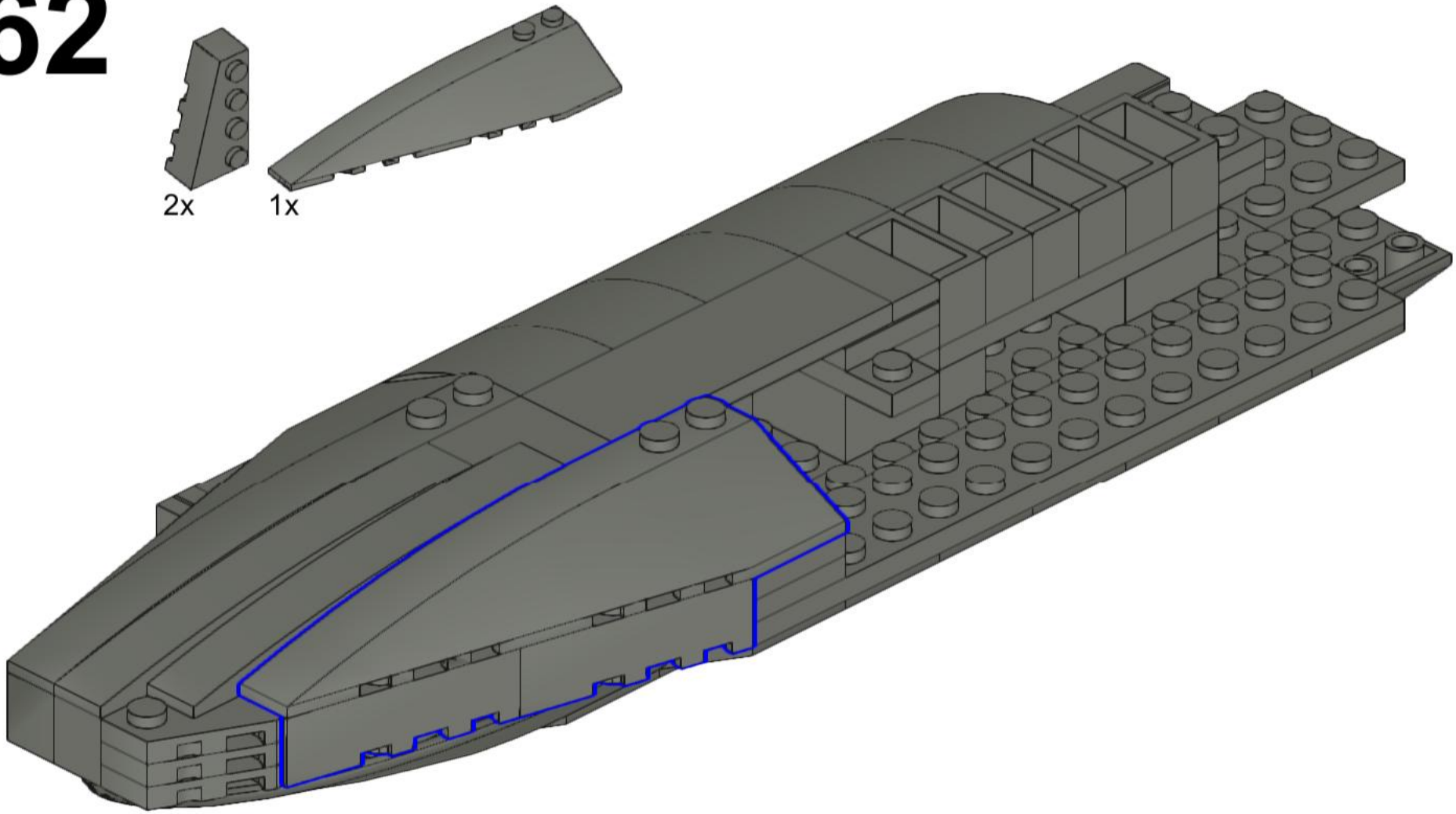

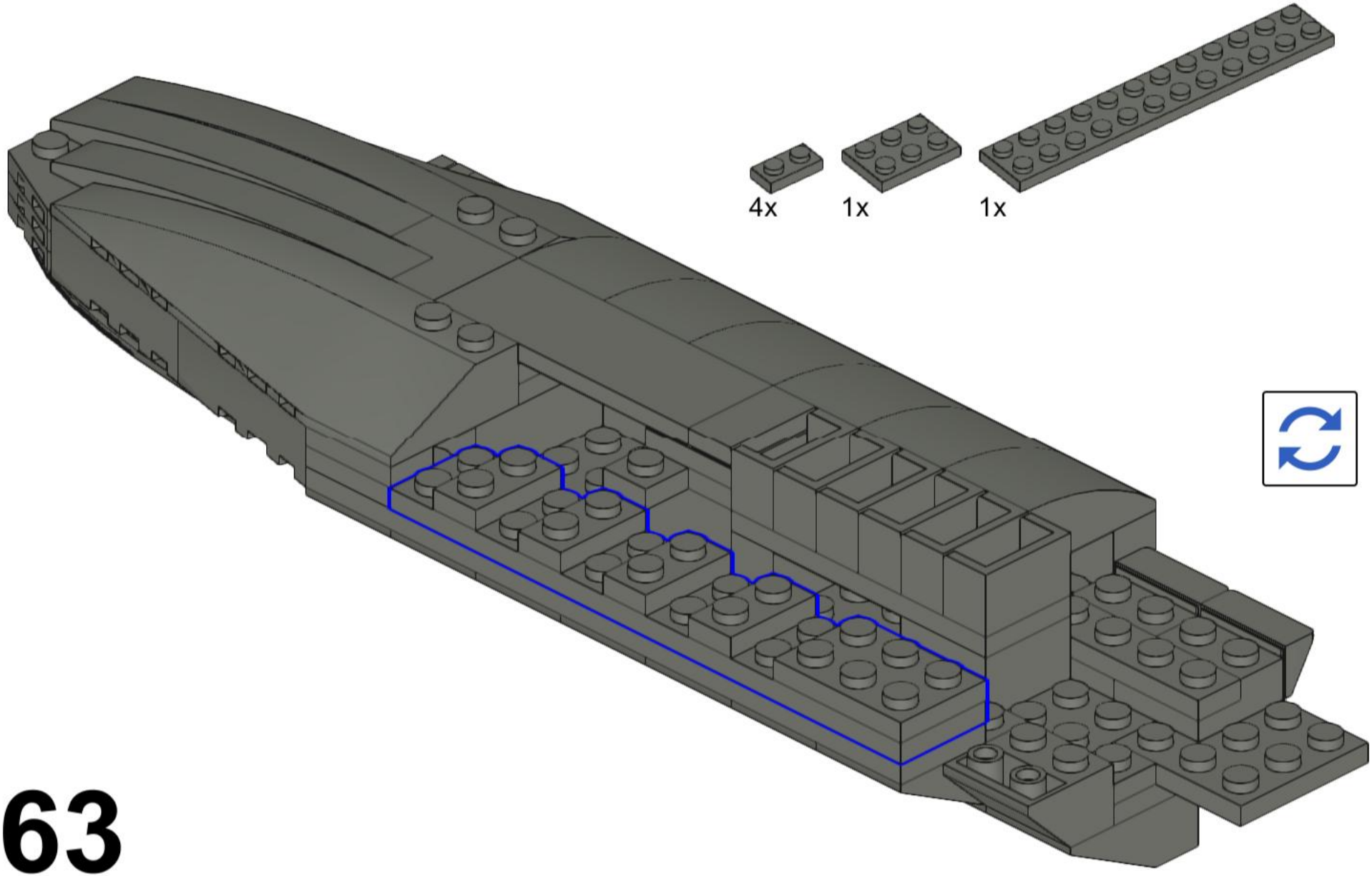

563

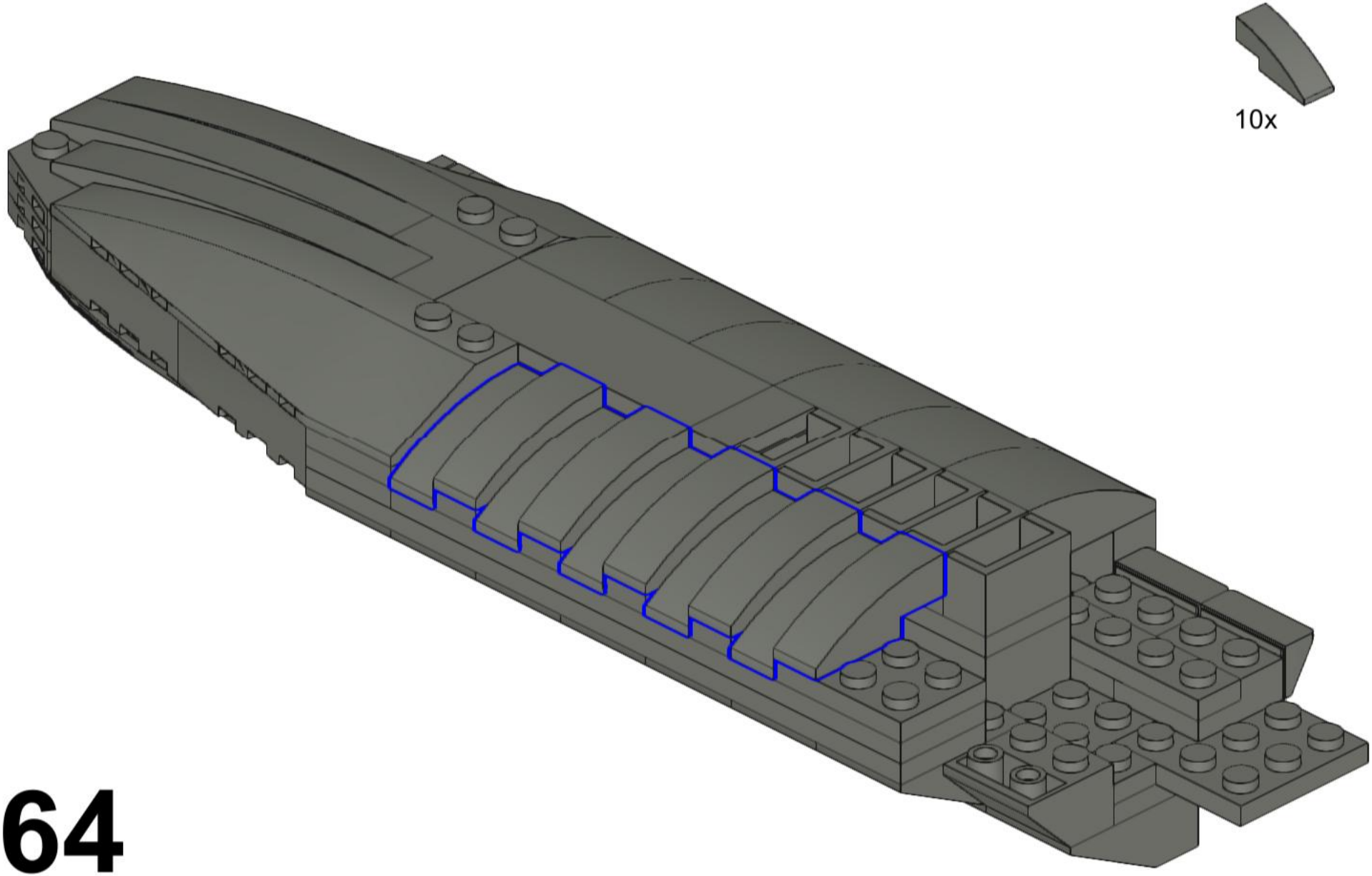

564

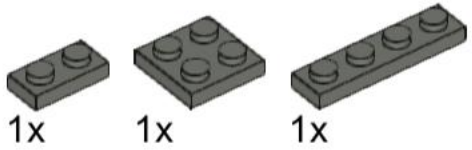

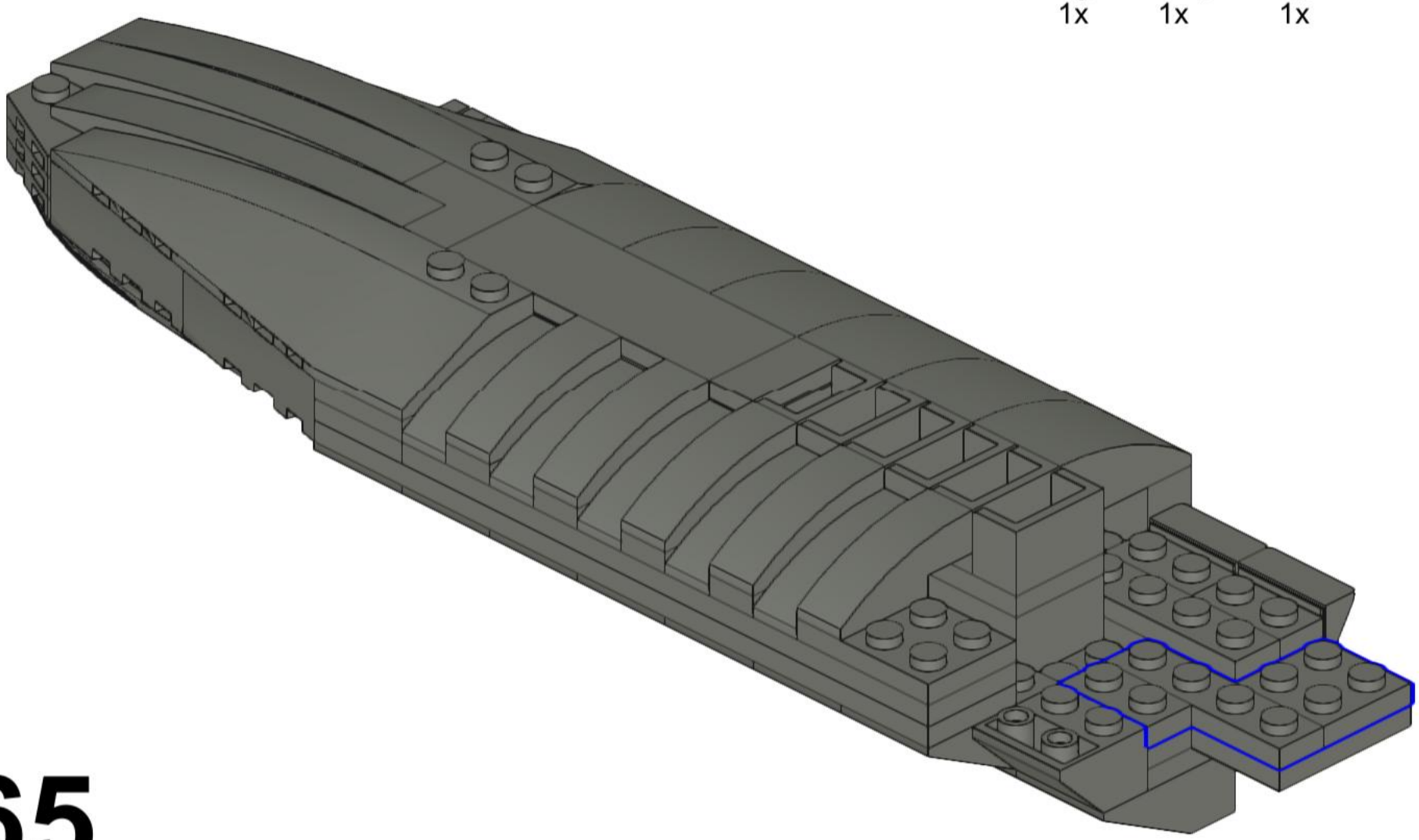

565

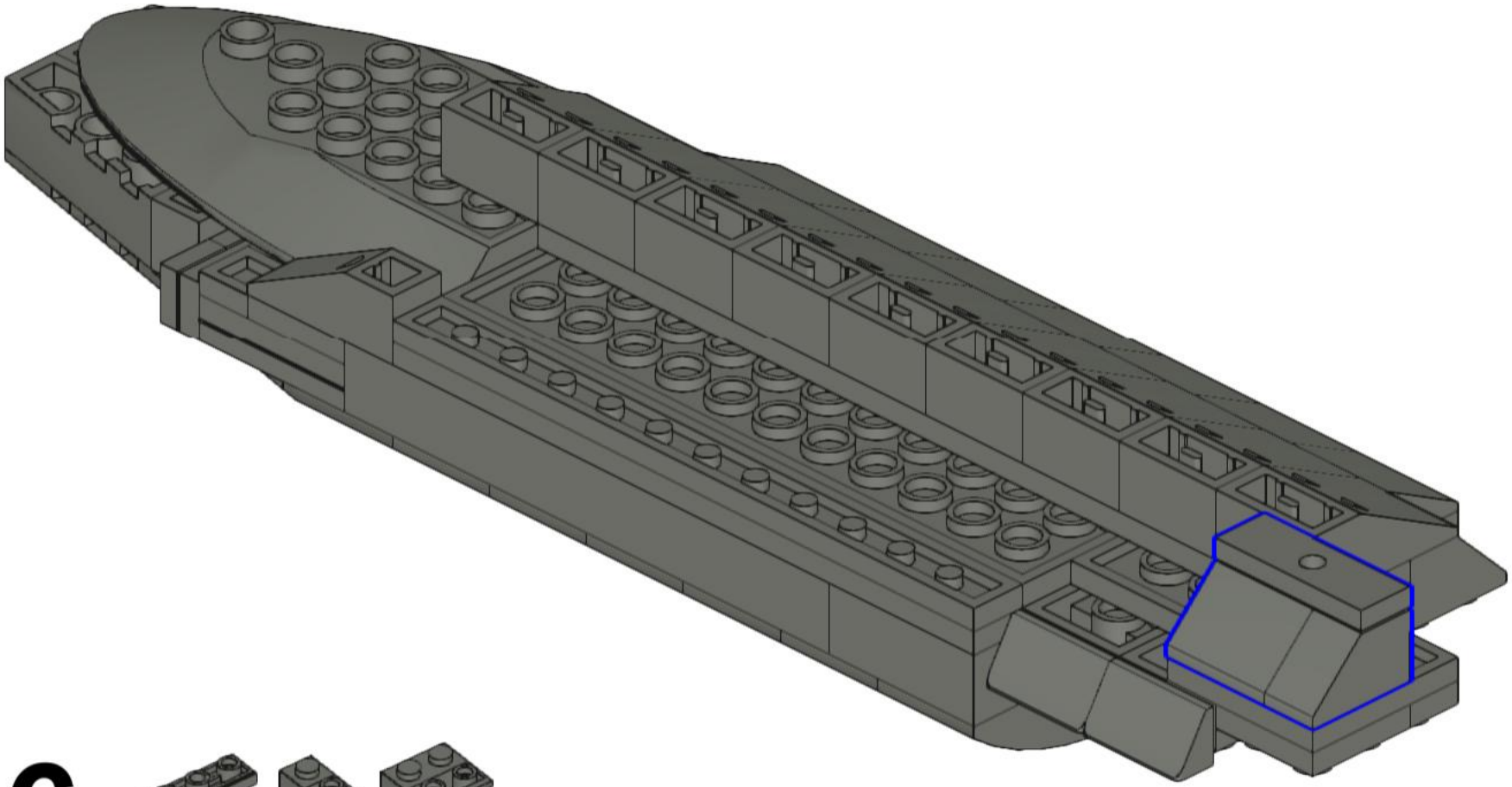

566

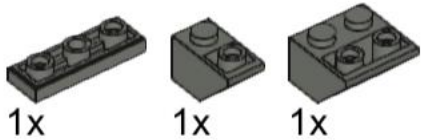

567

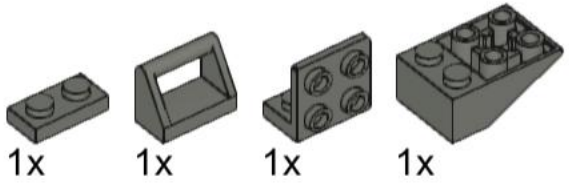

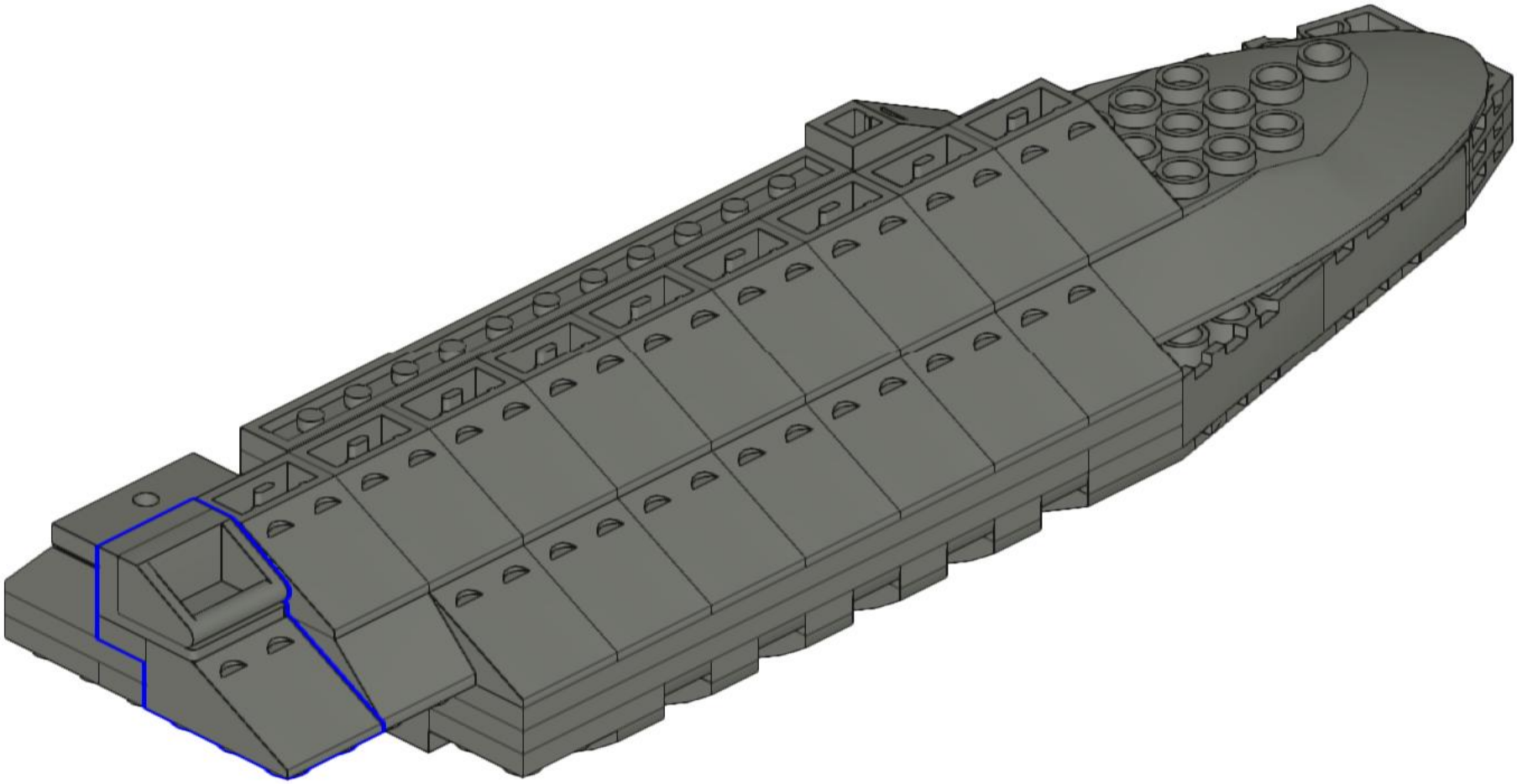

568

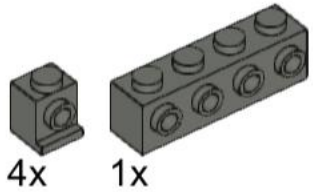

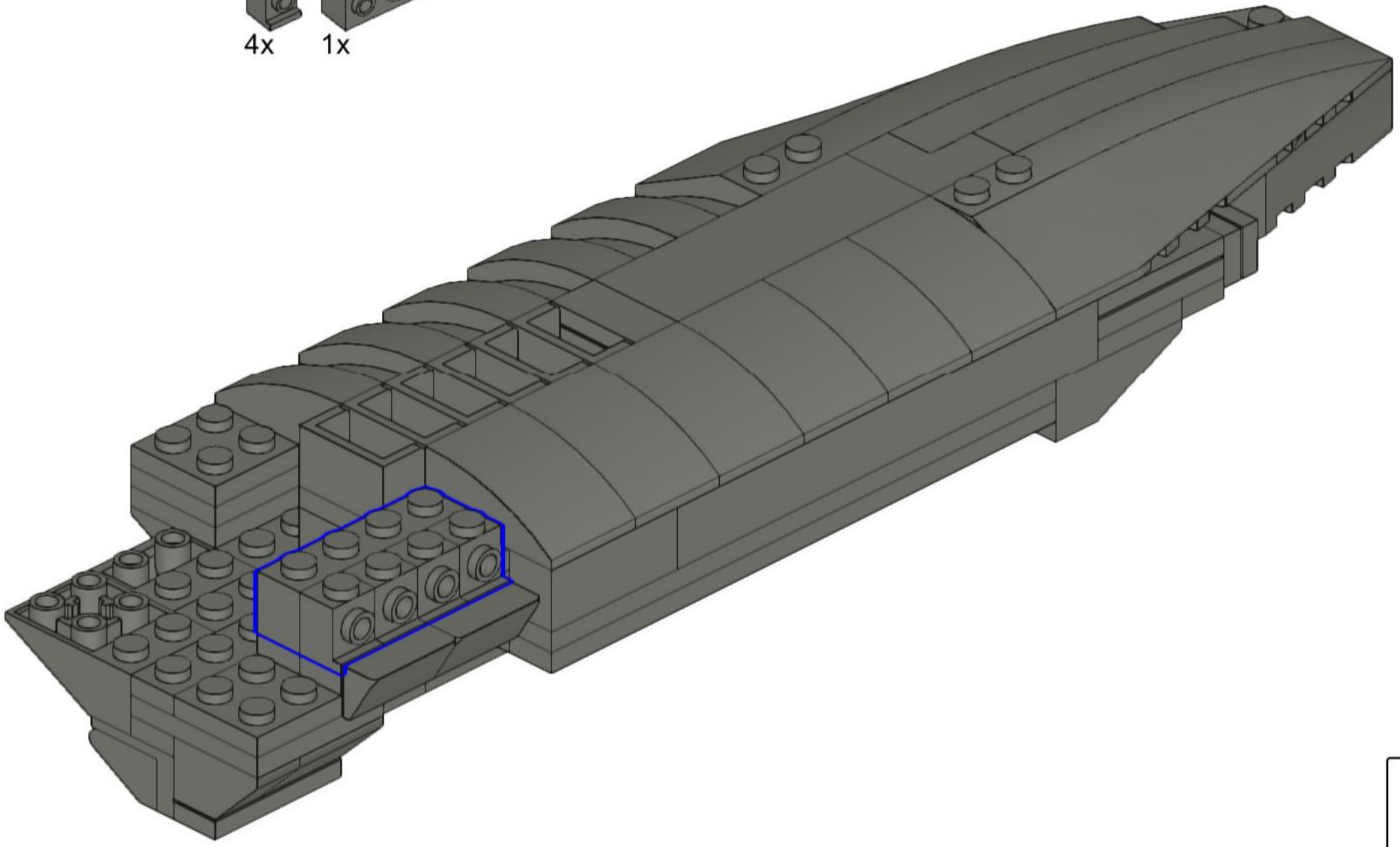

569

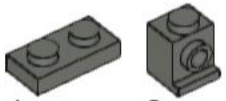

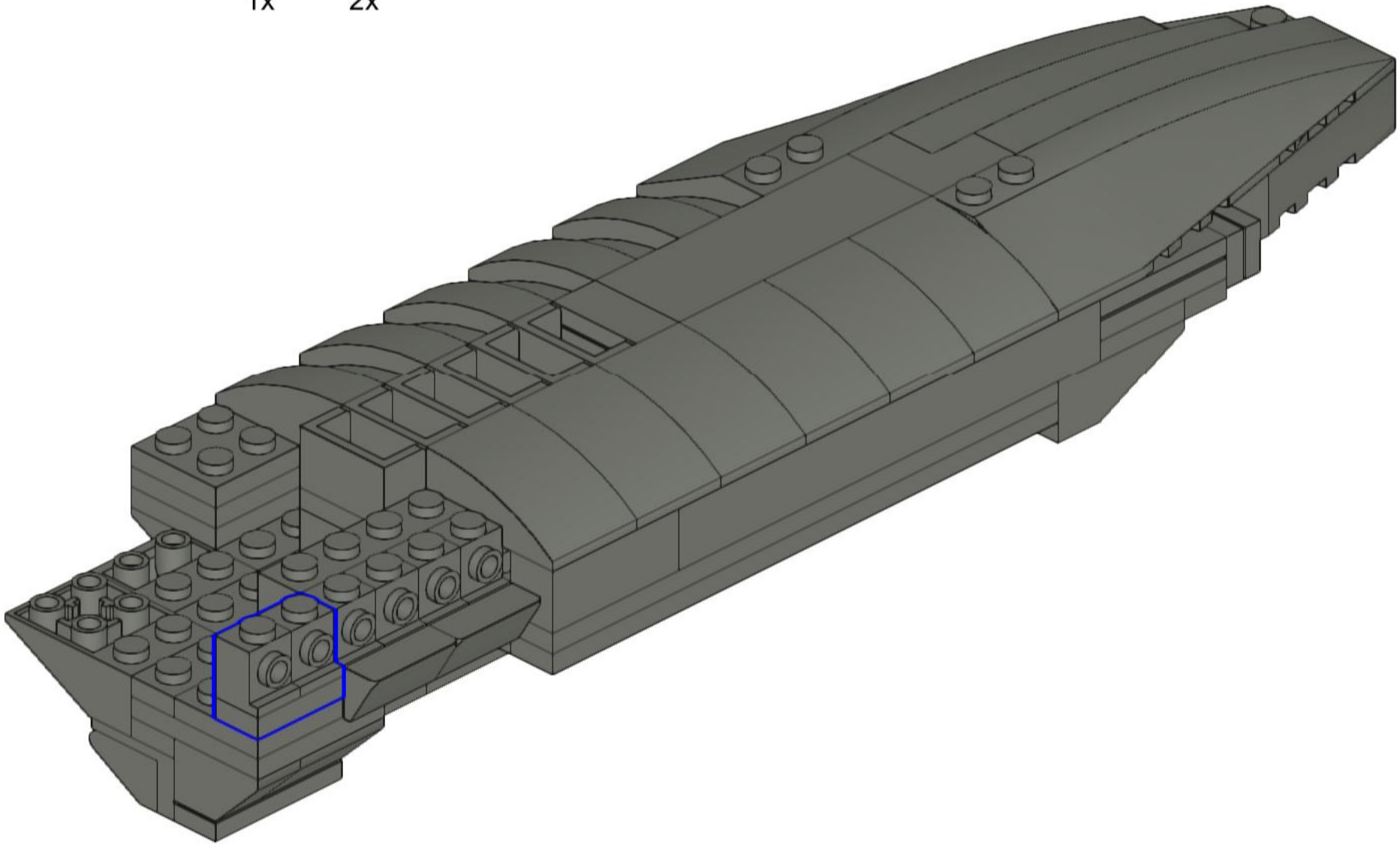

570

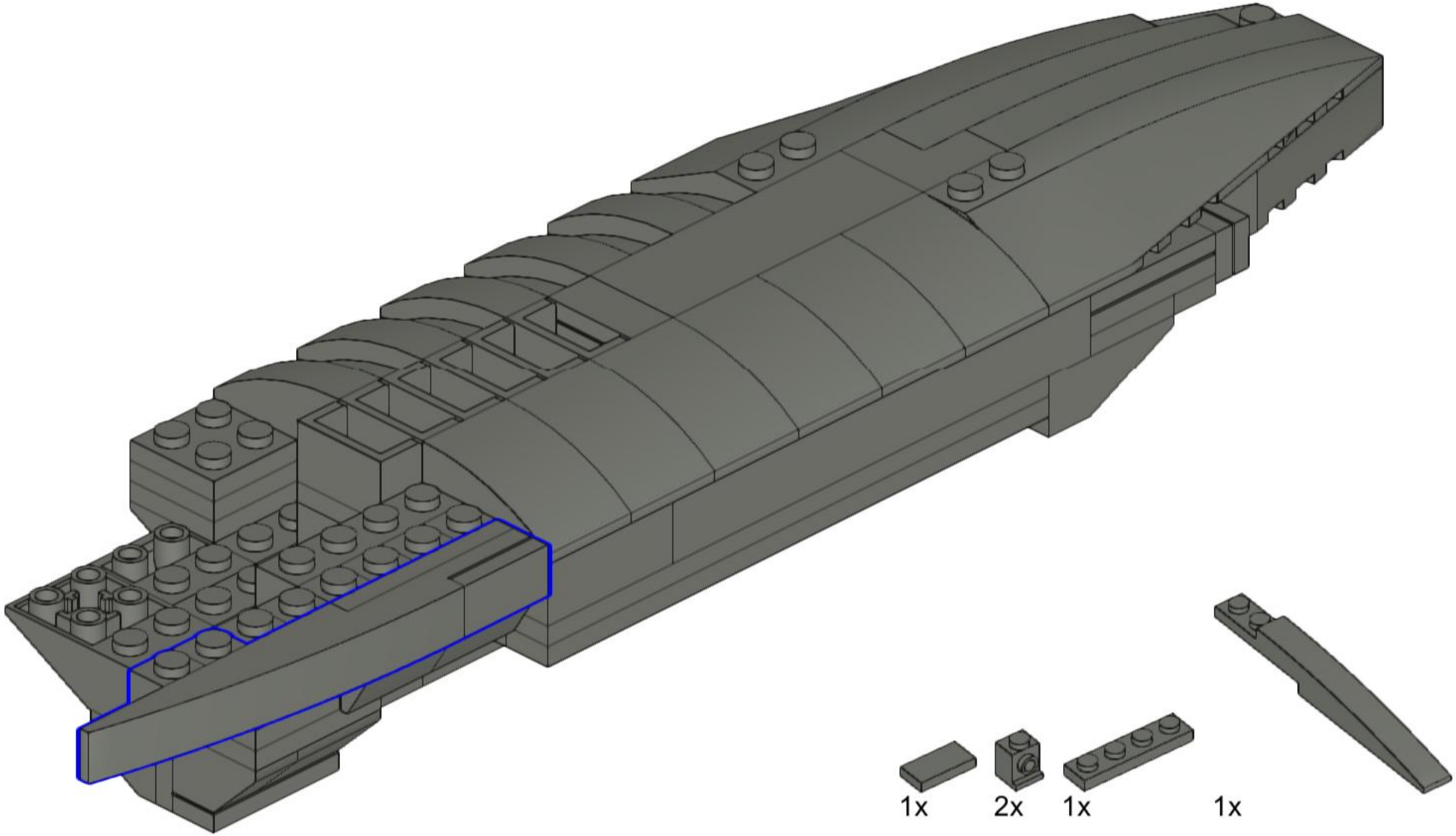

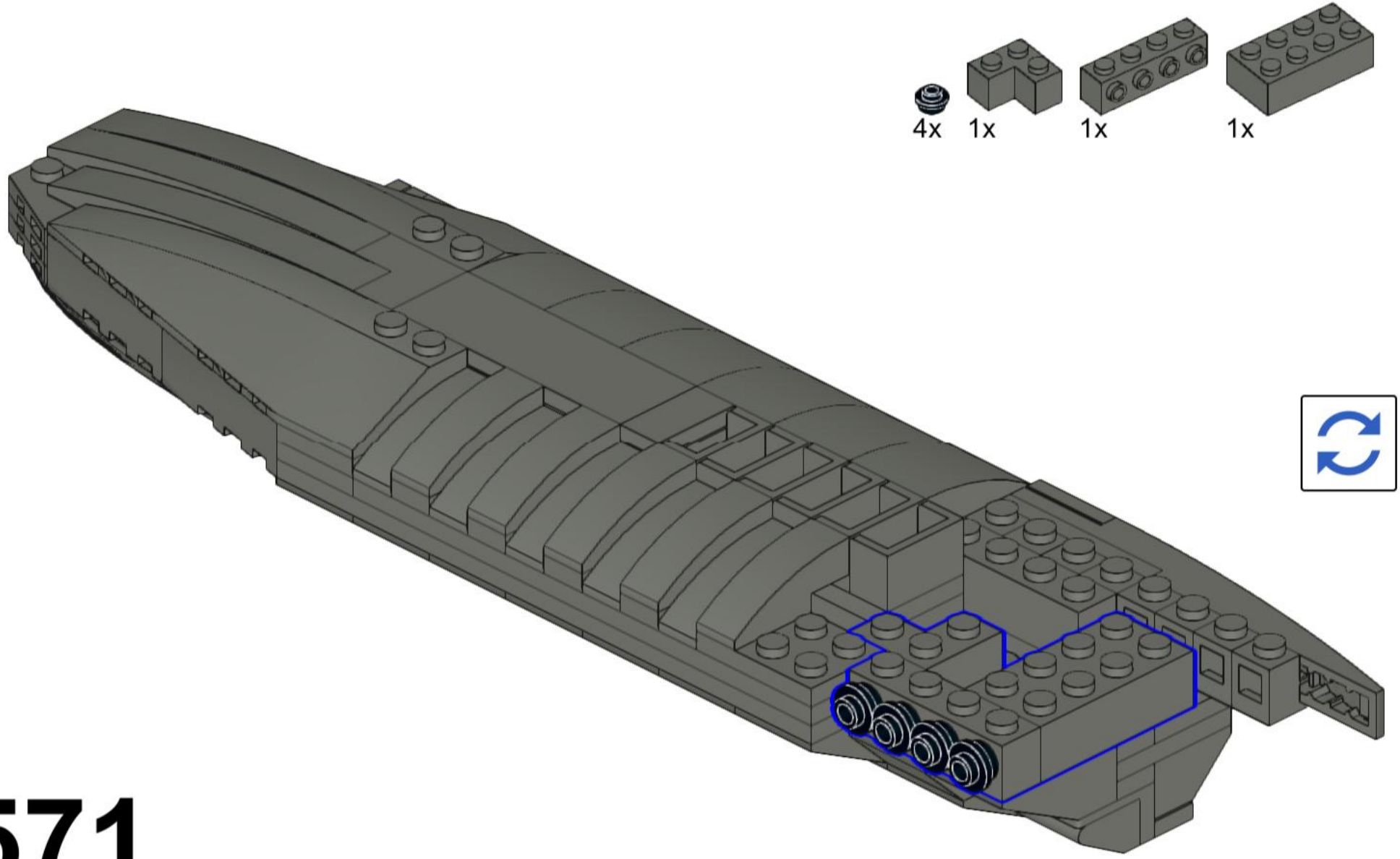

571

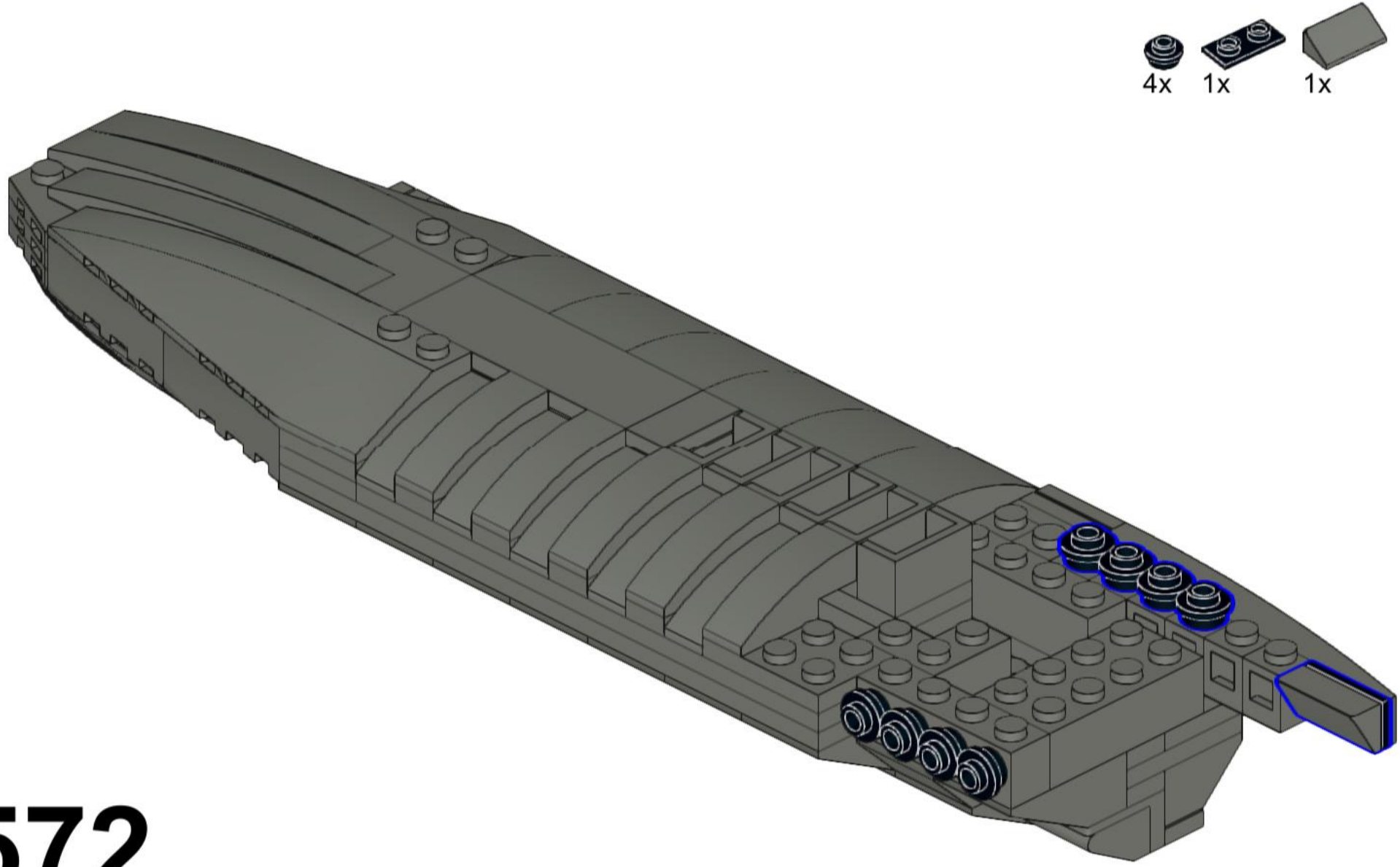

572

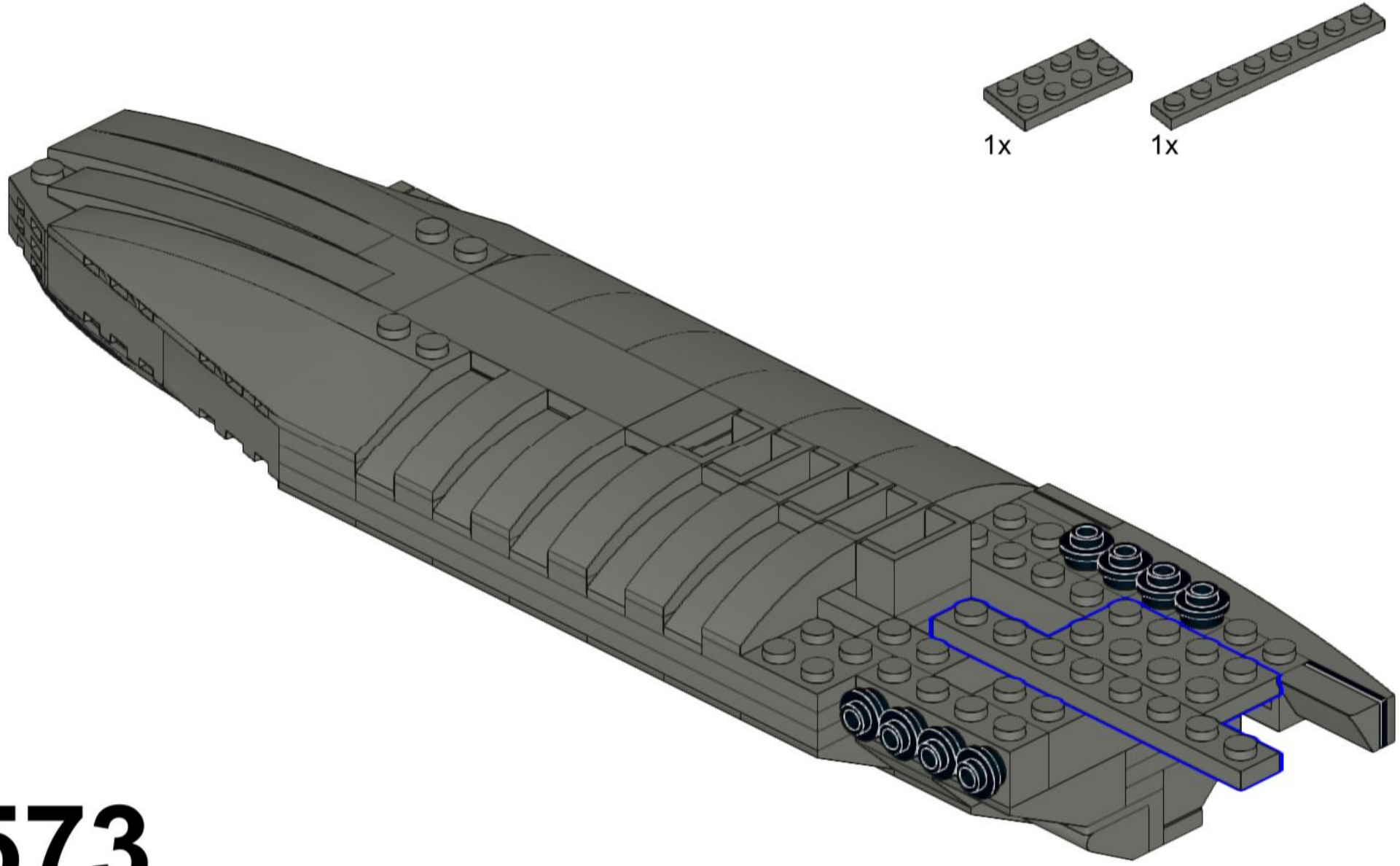

573

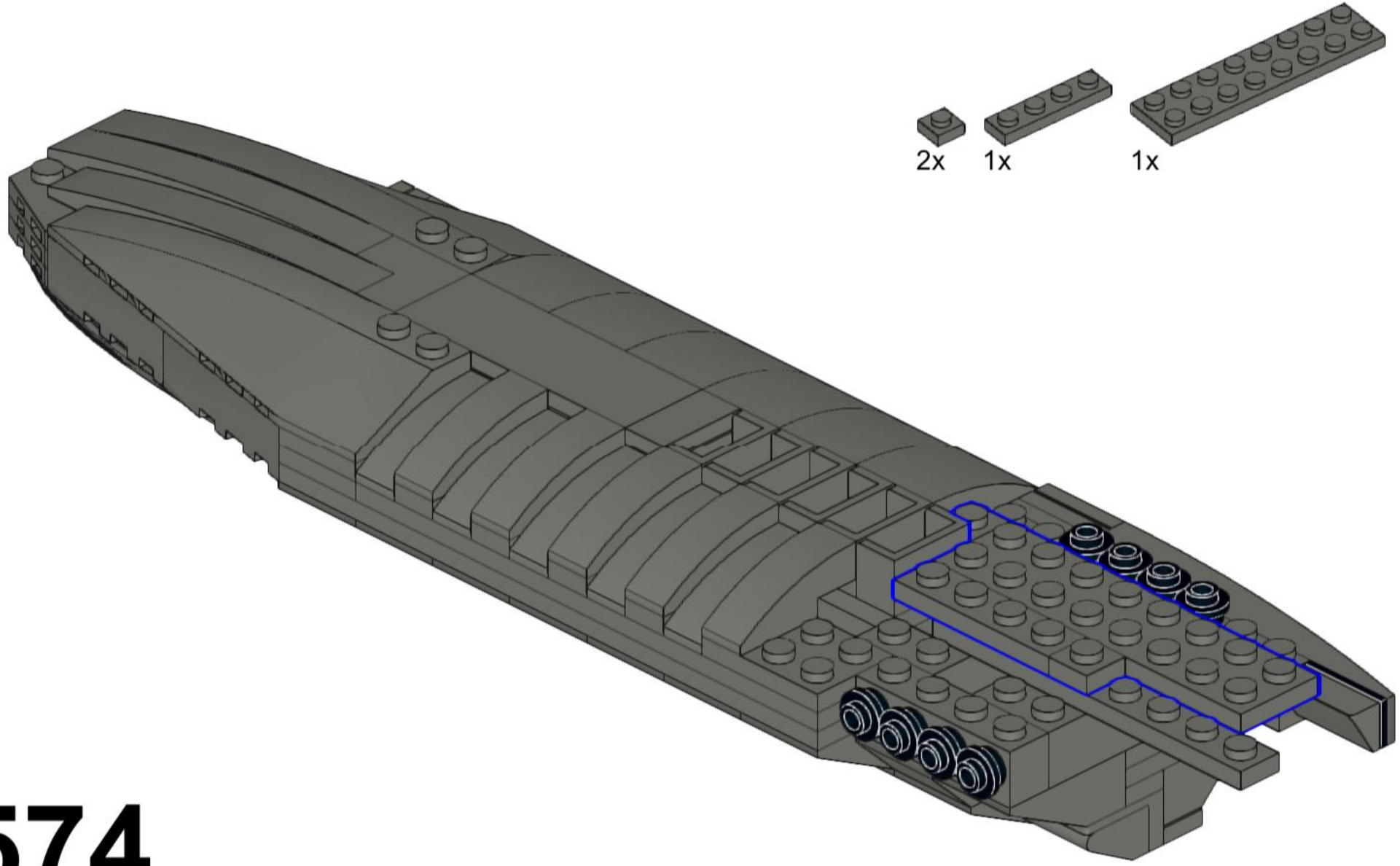

574

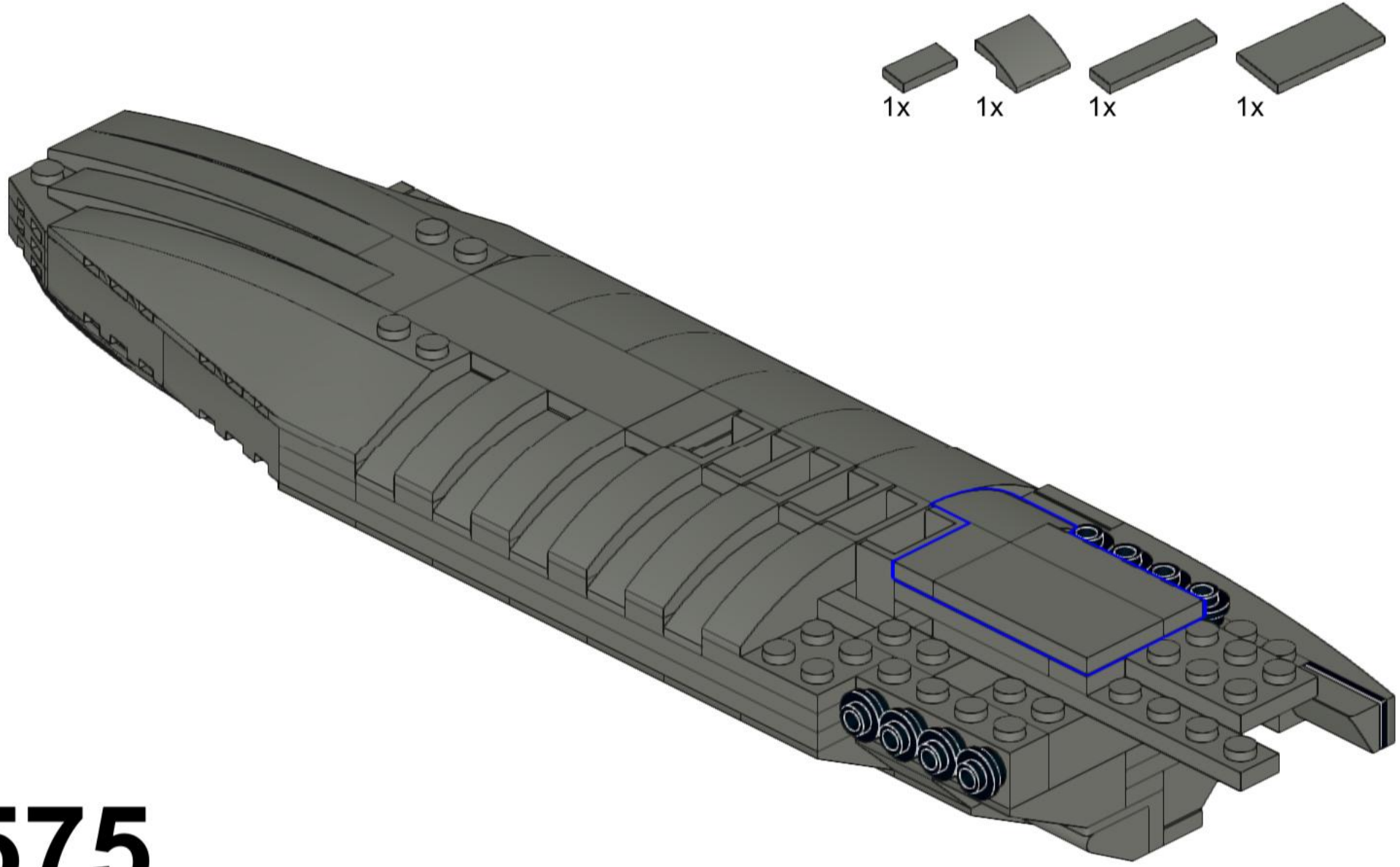

575

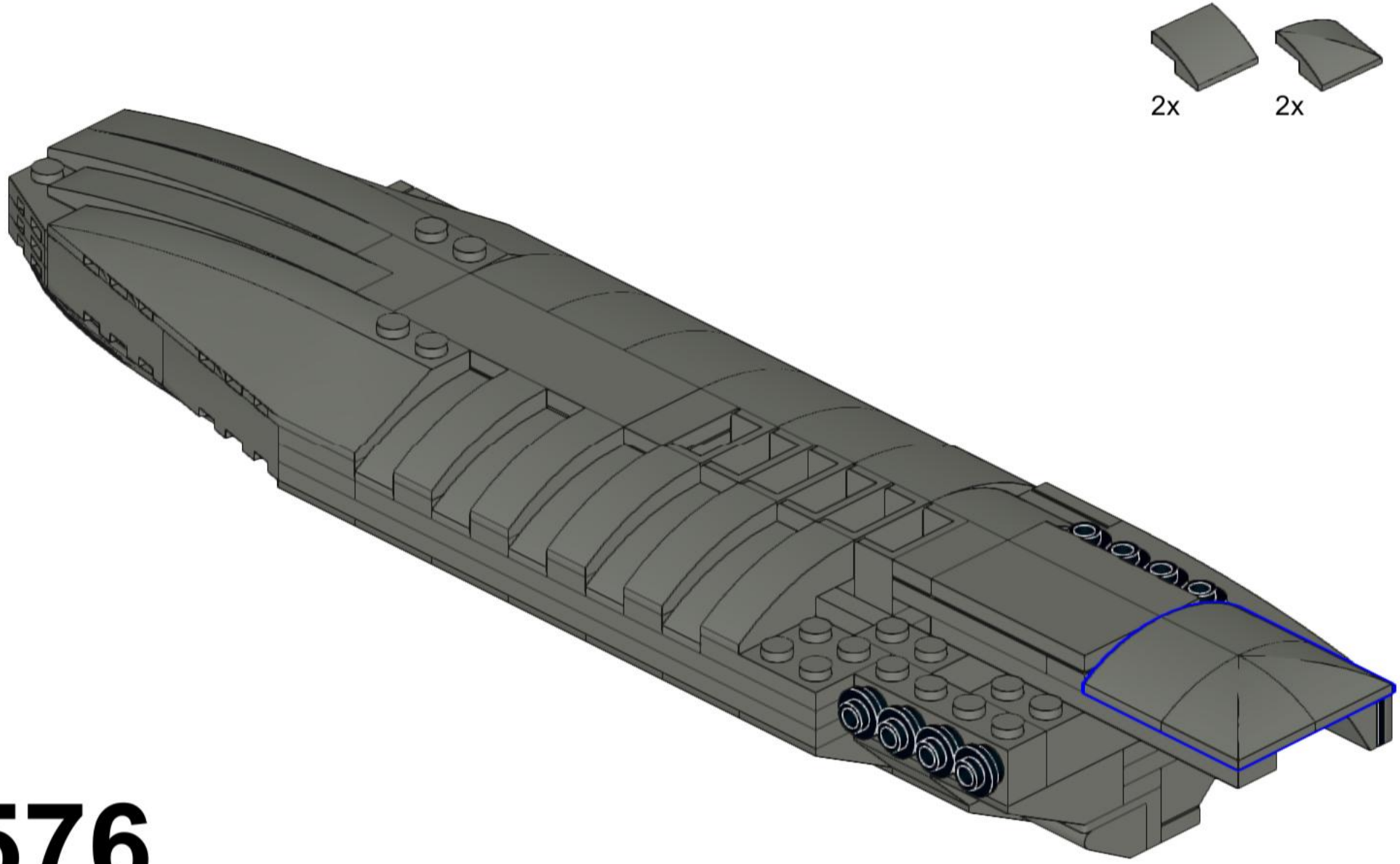

576

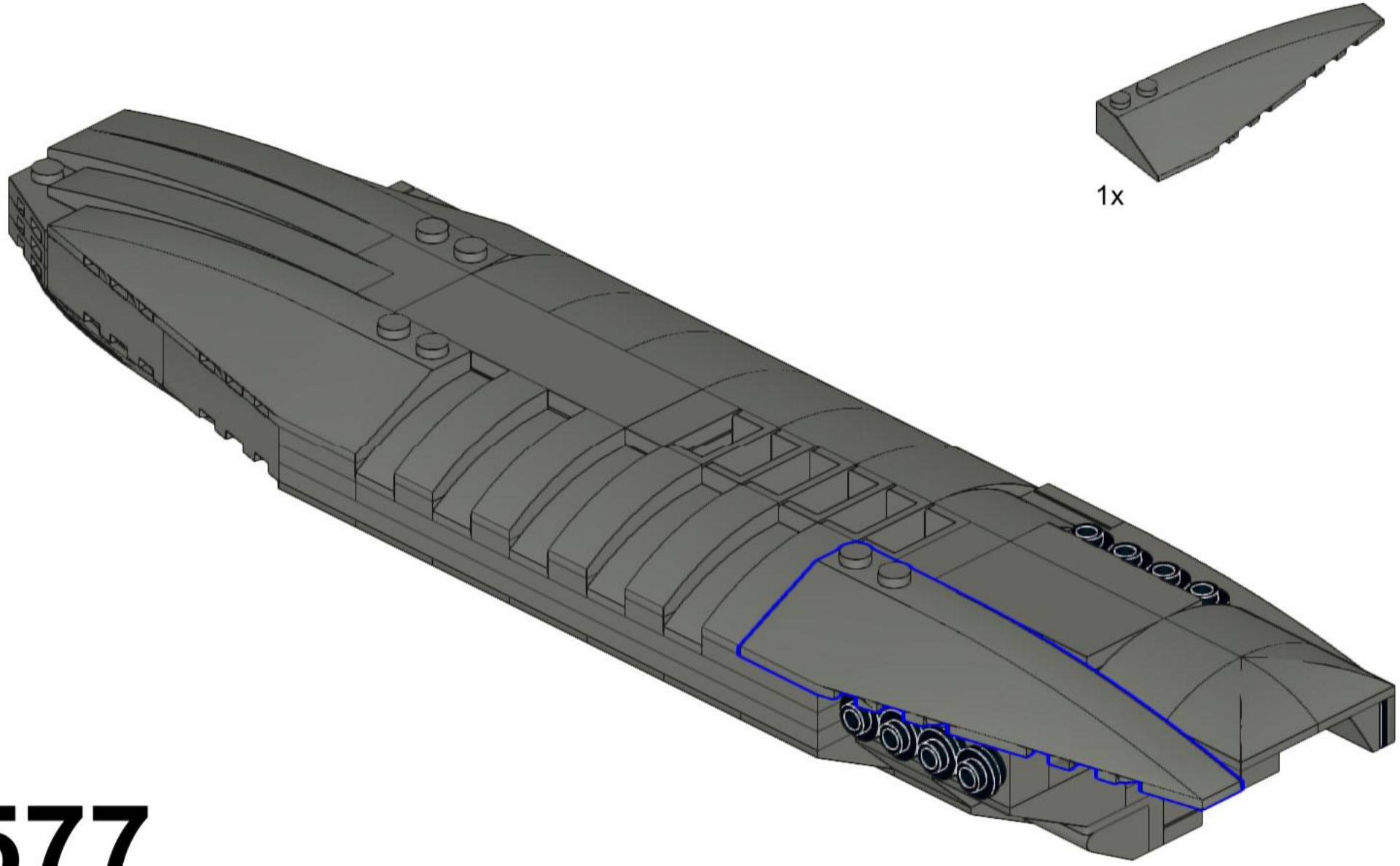

577

578

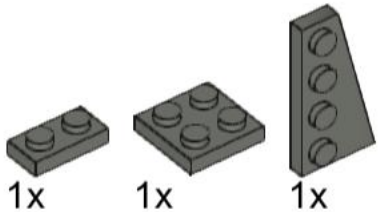

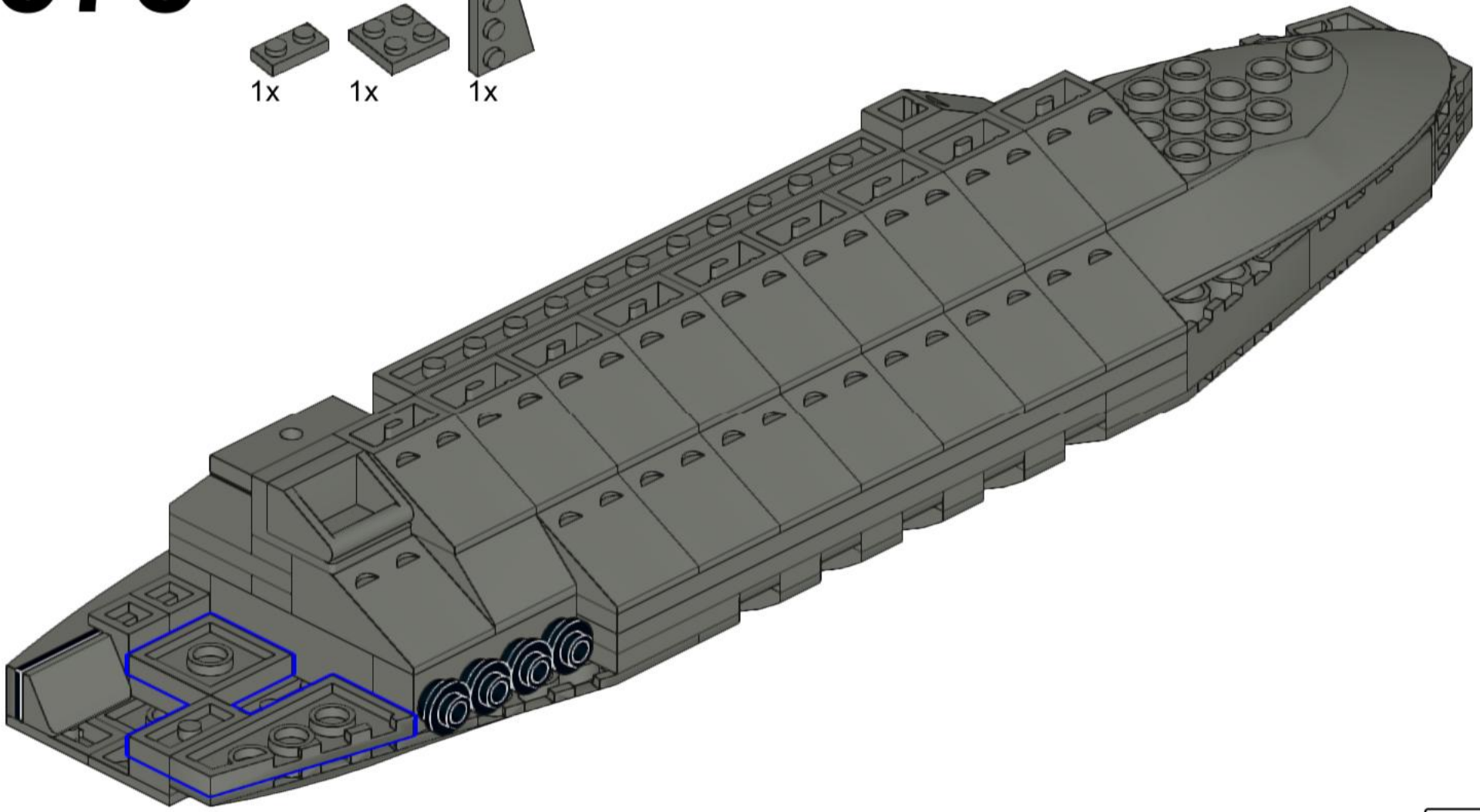

579

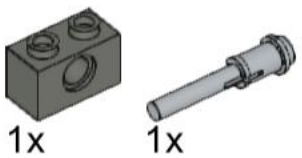

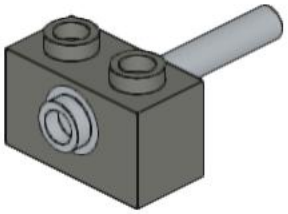

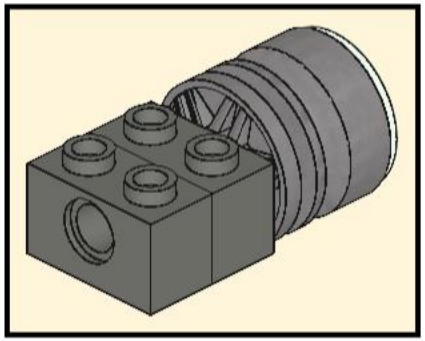

580

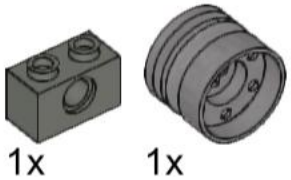

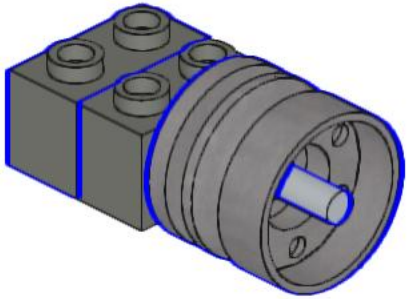

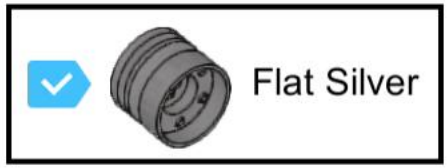

581

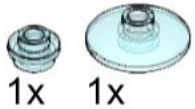

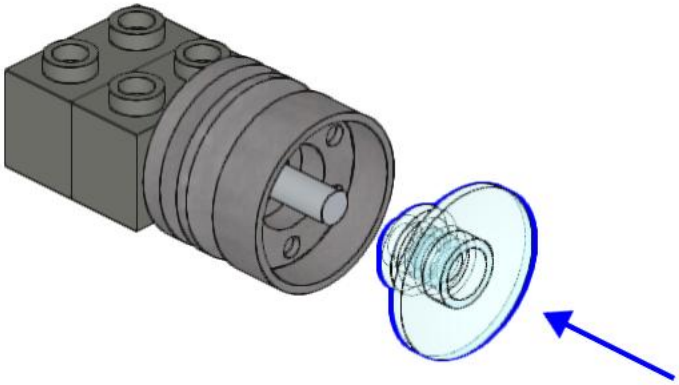

582

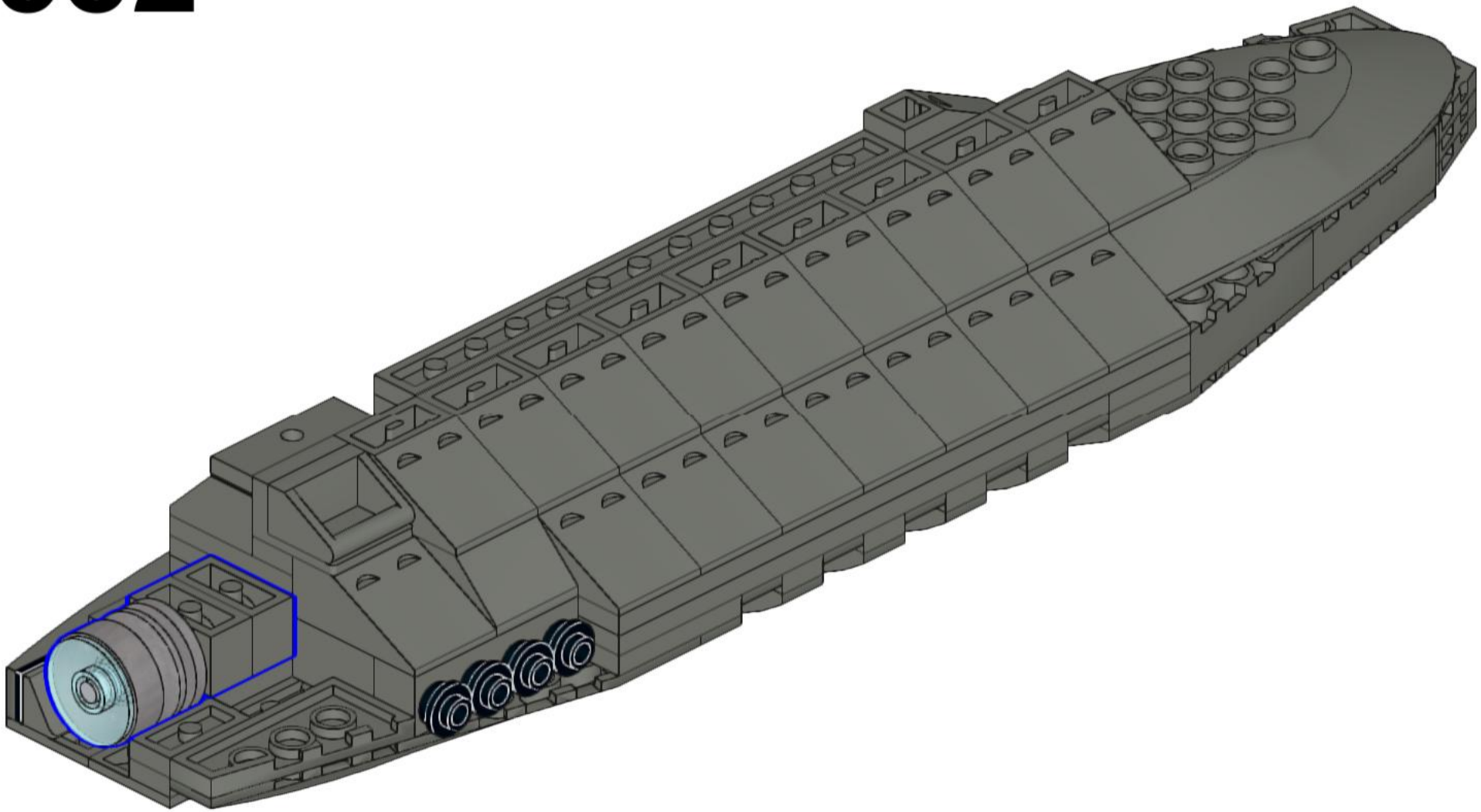

583

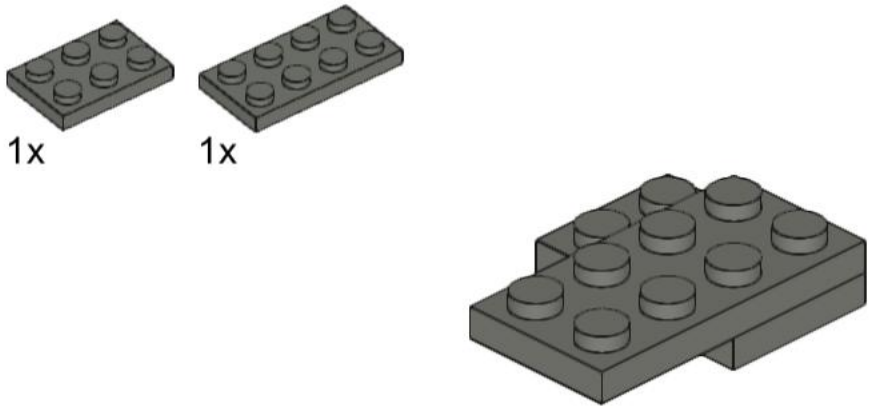

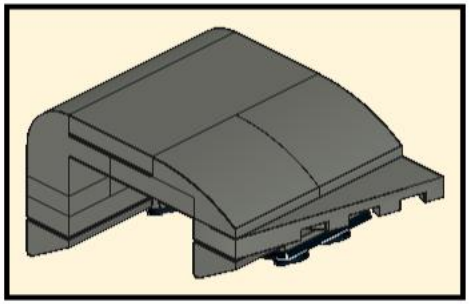

584

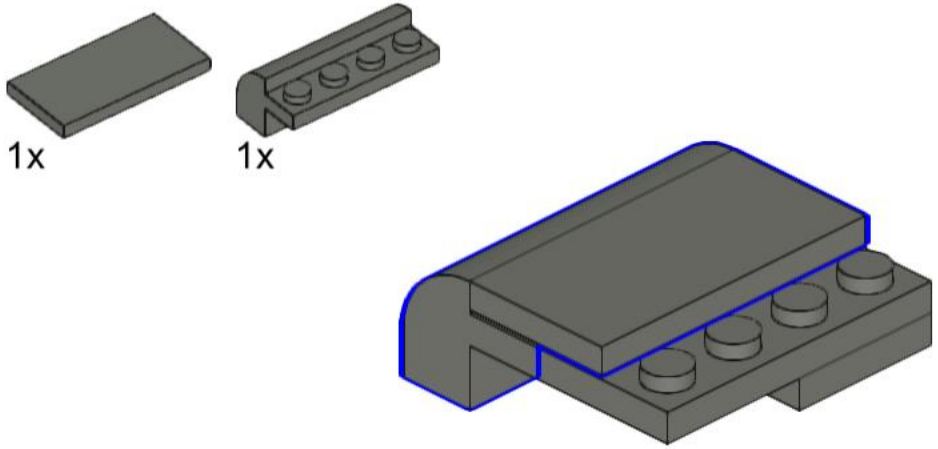

585

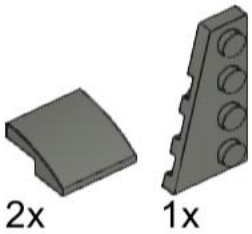

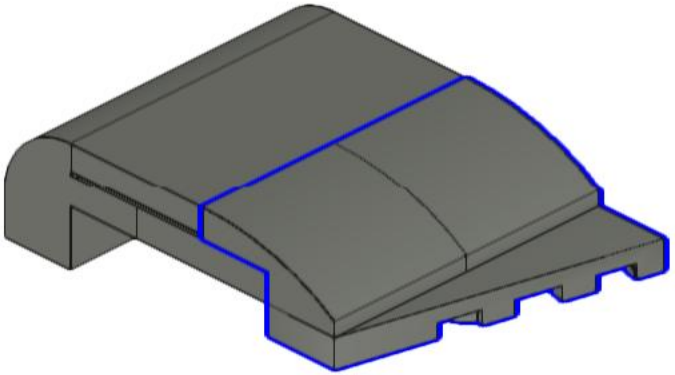

586

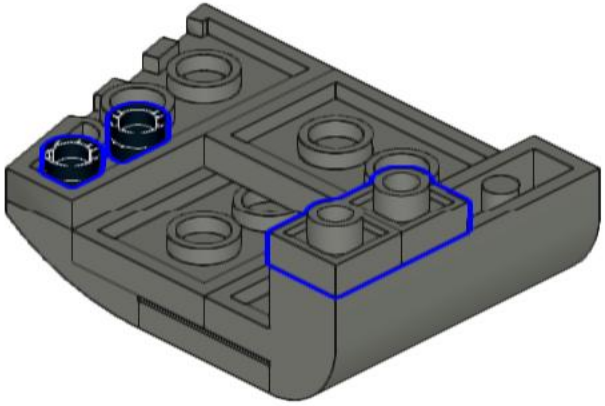

587

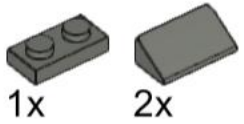

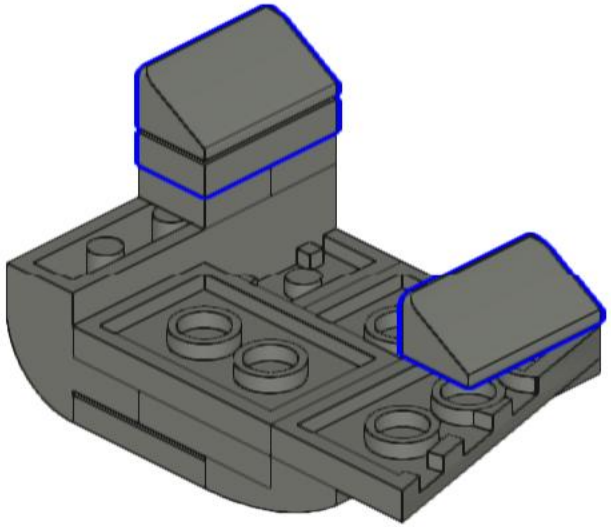

588

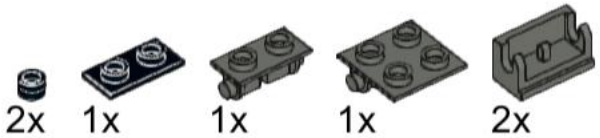

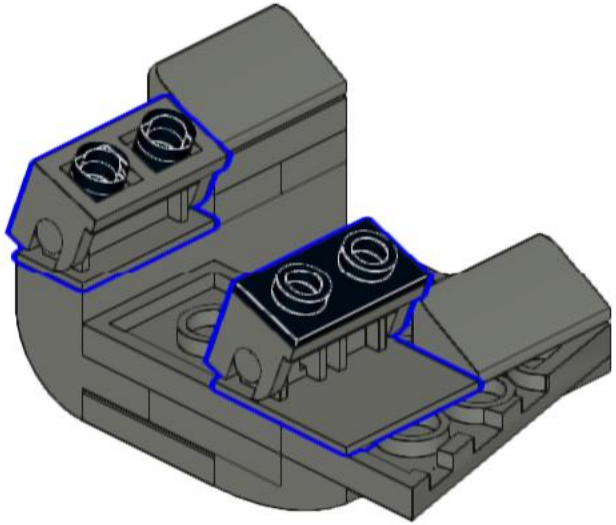

589

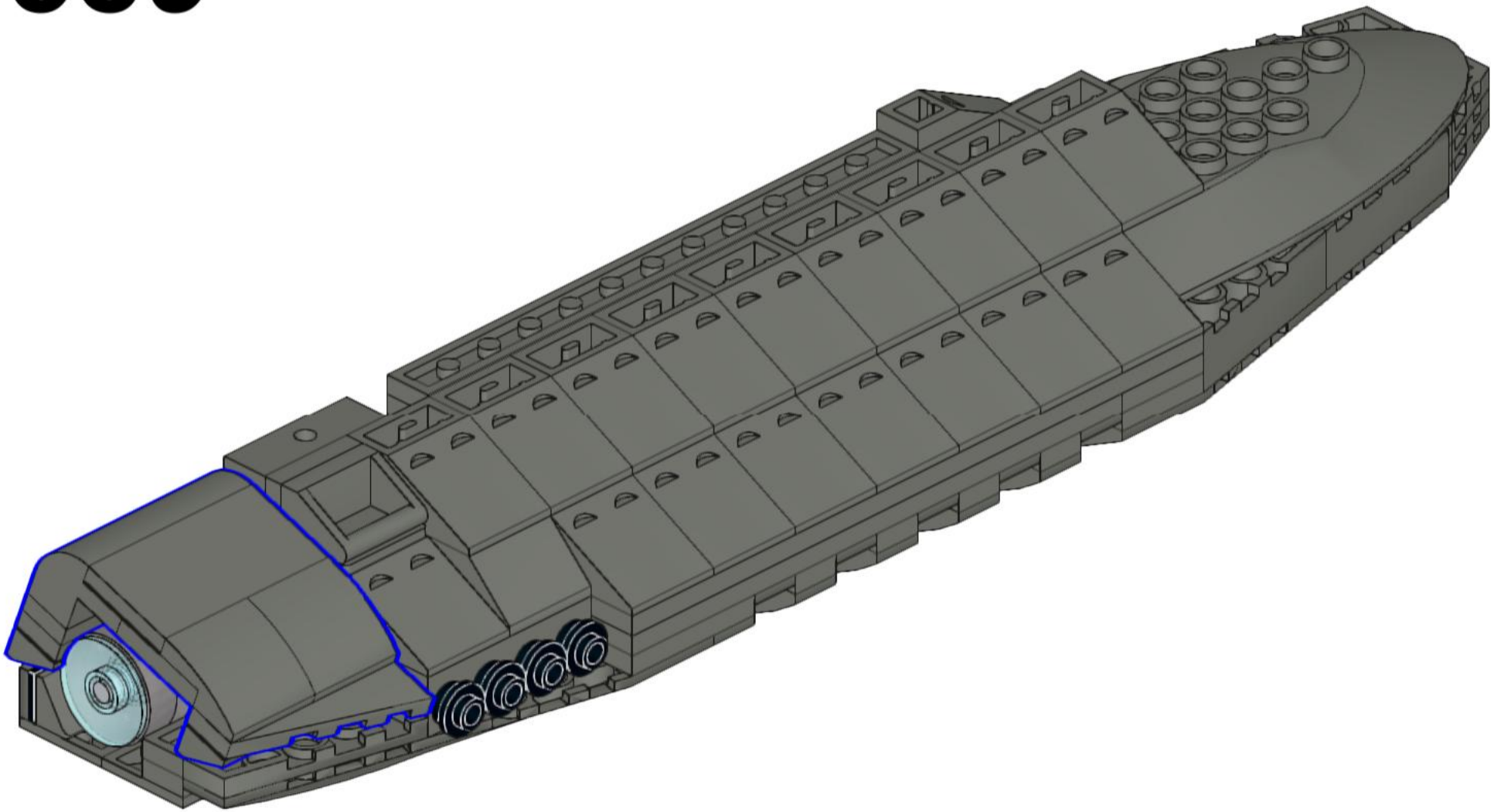

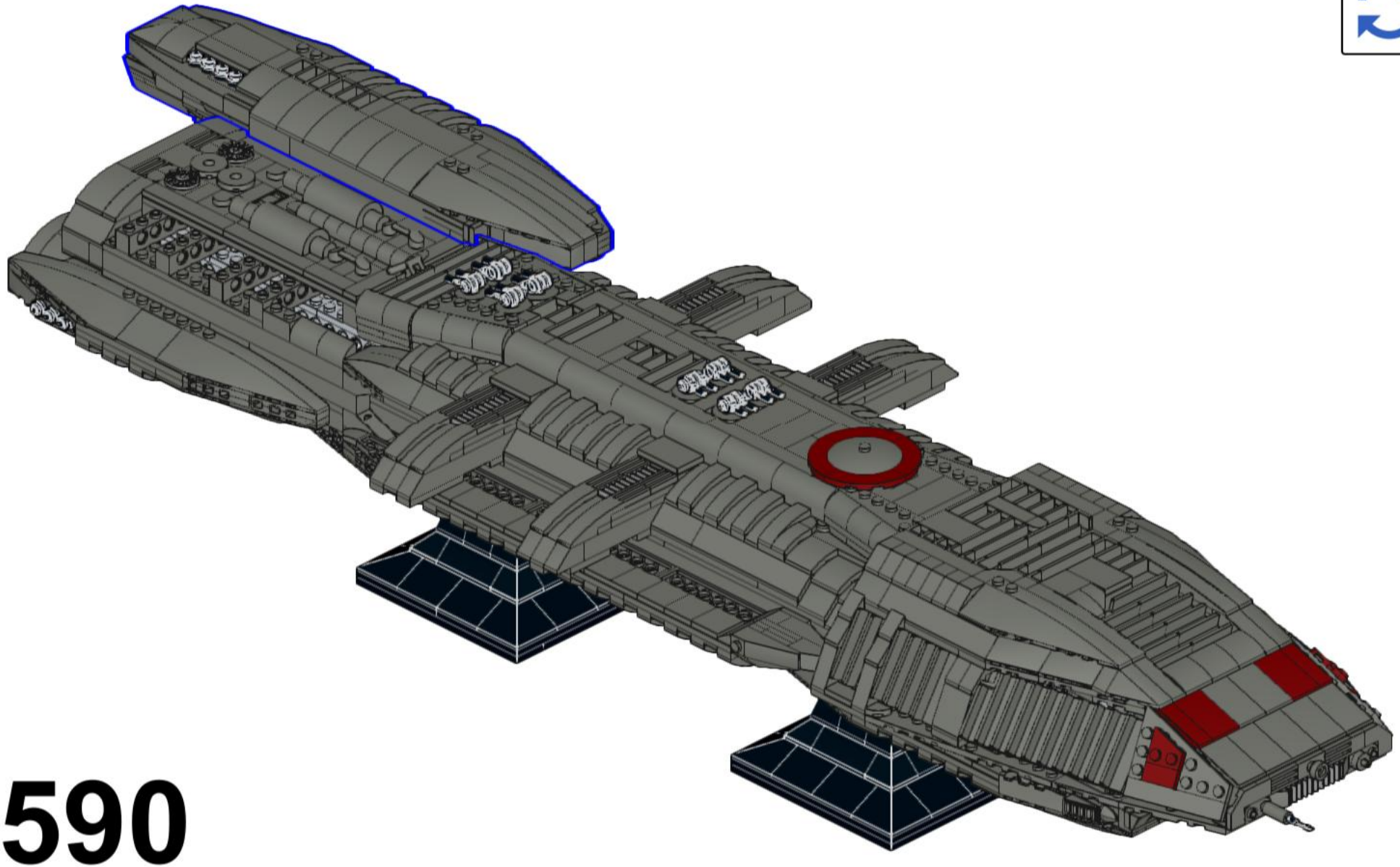

590

591

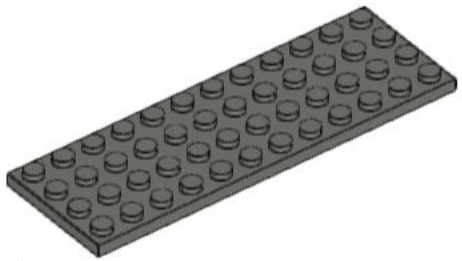

1x

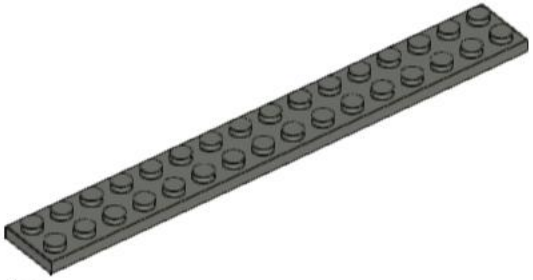

1x

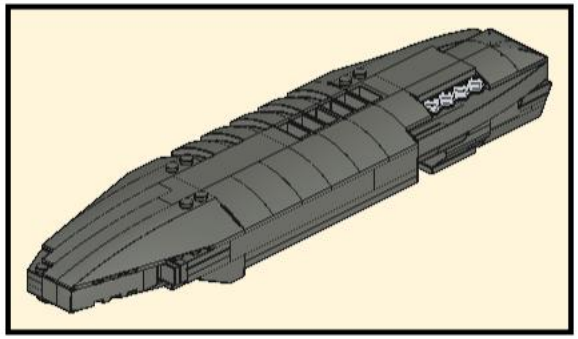

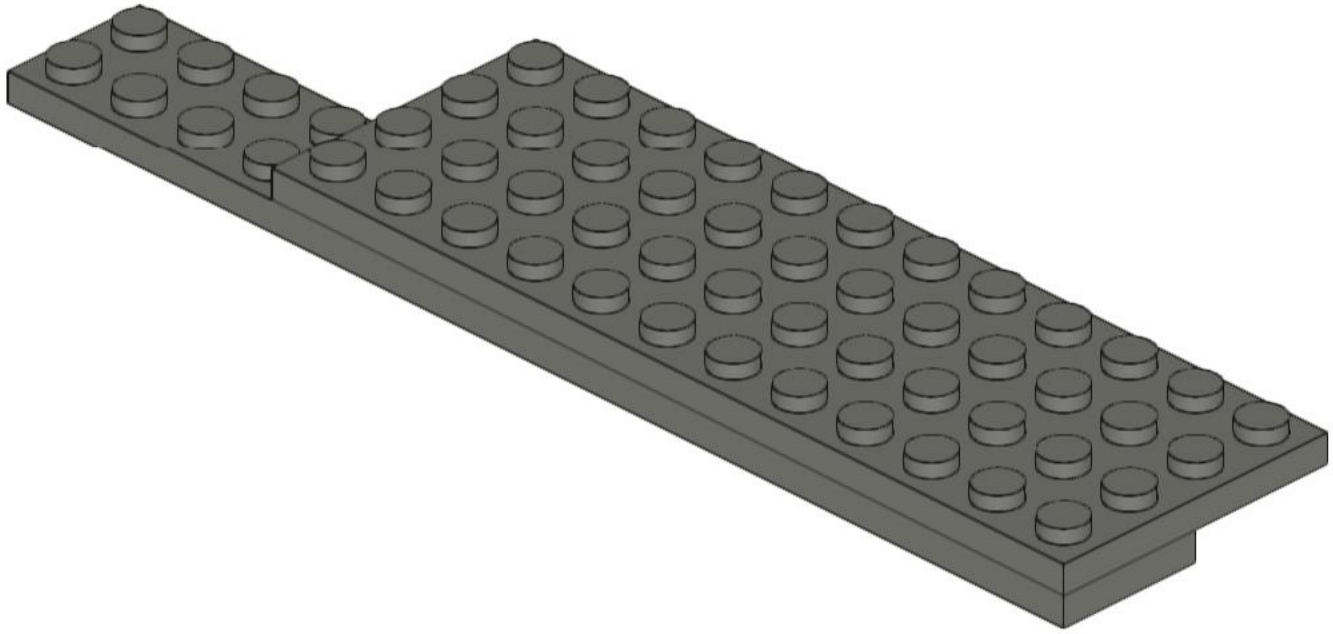

592

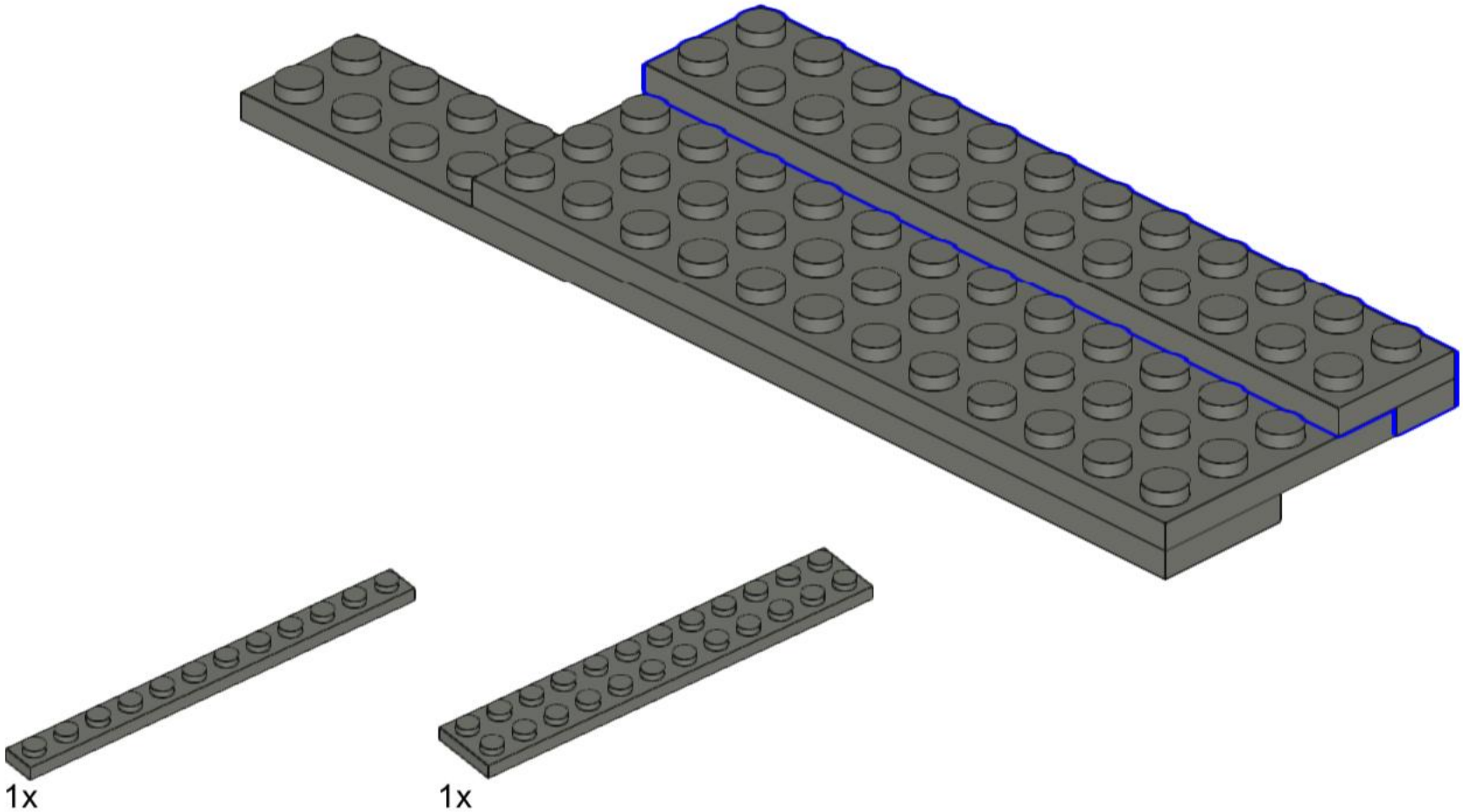

593

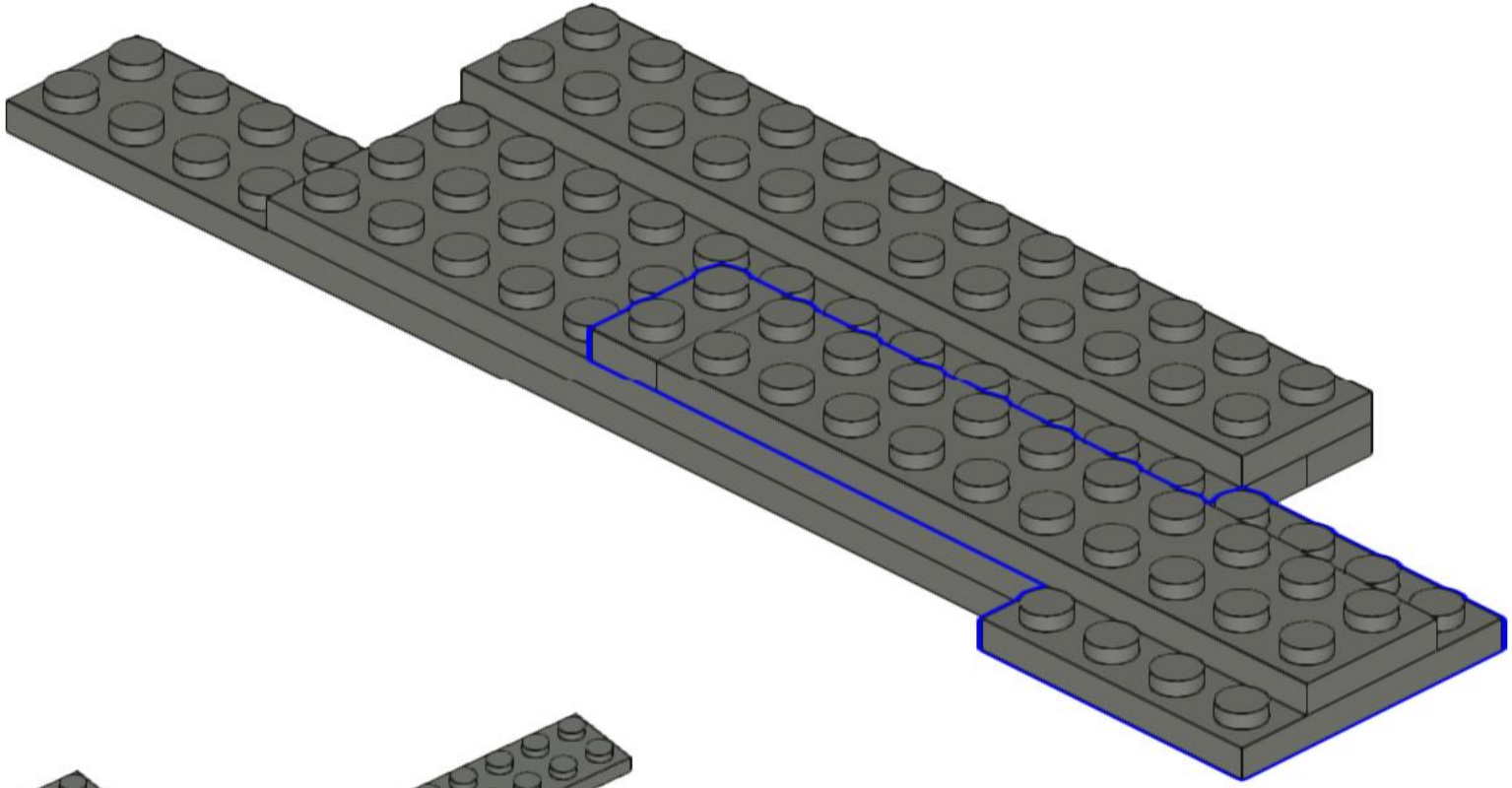

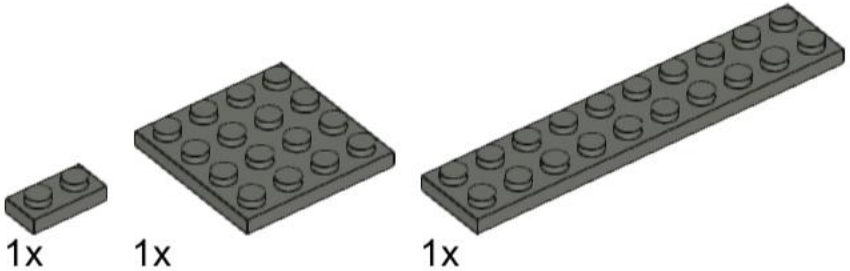

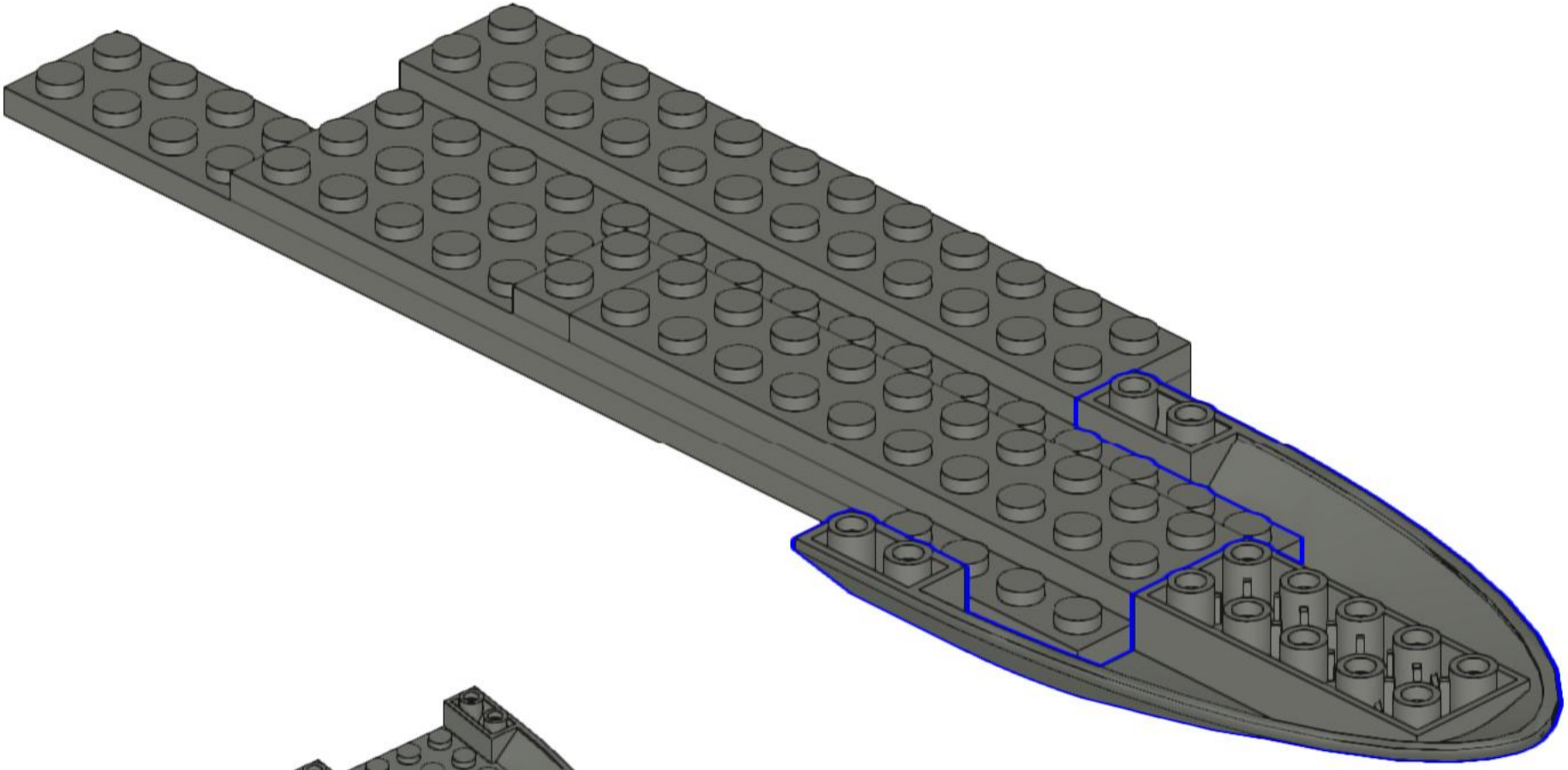

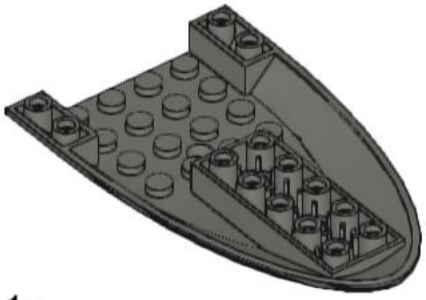

594

1x

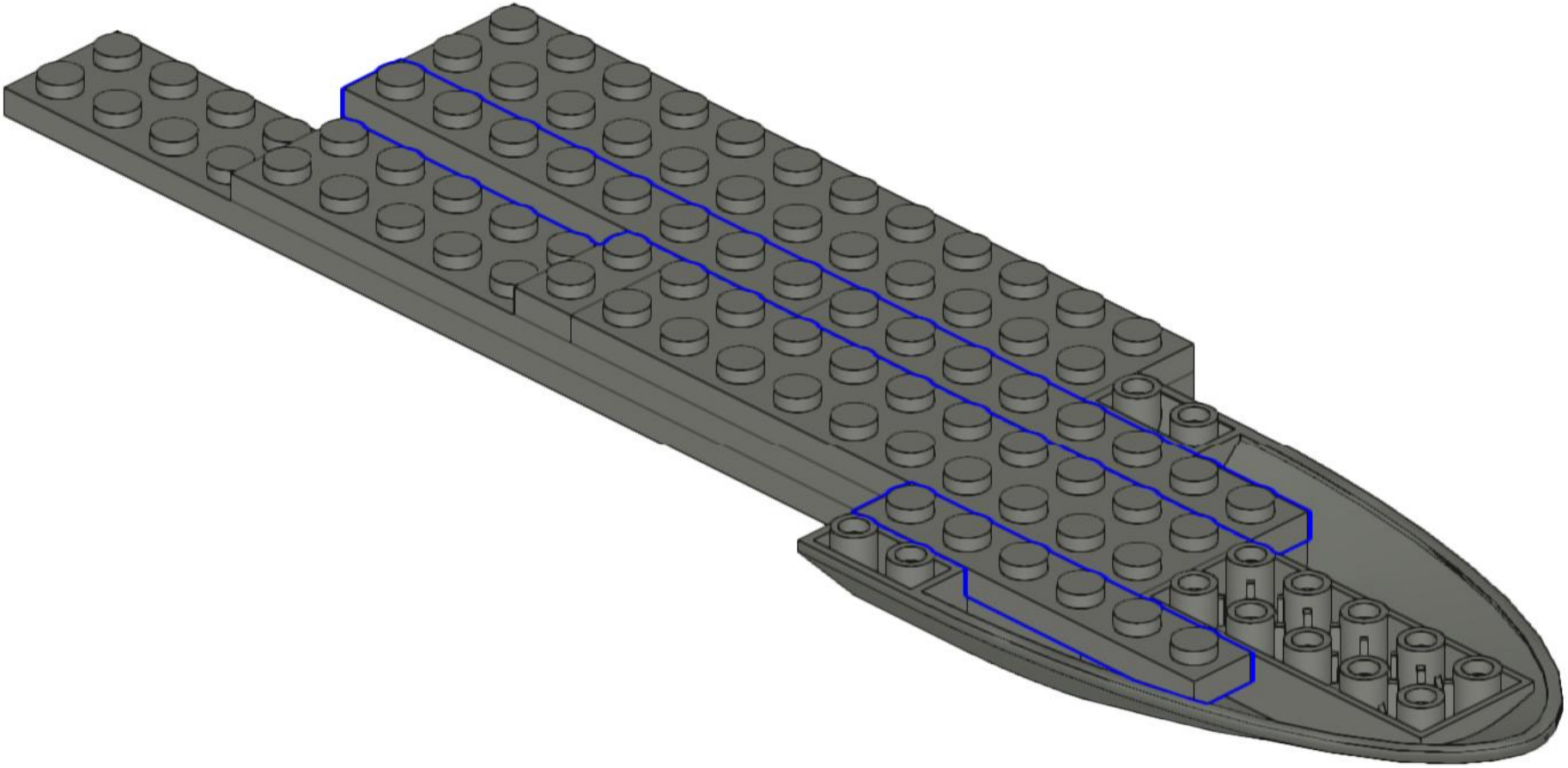

595

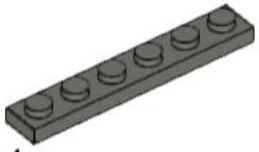

1x

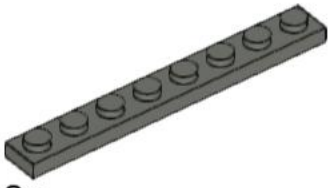

2x

596

9x

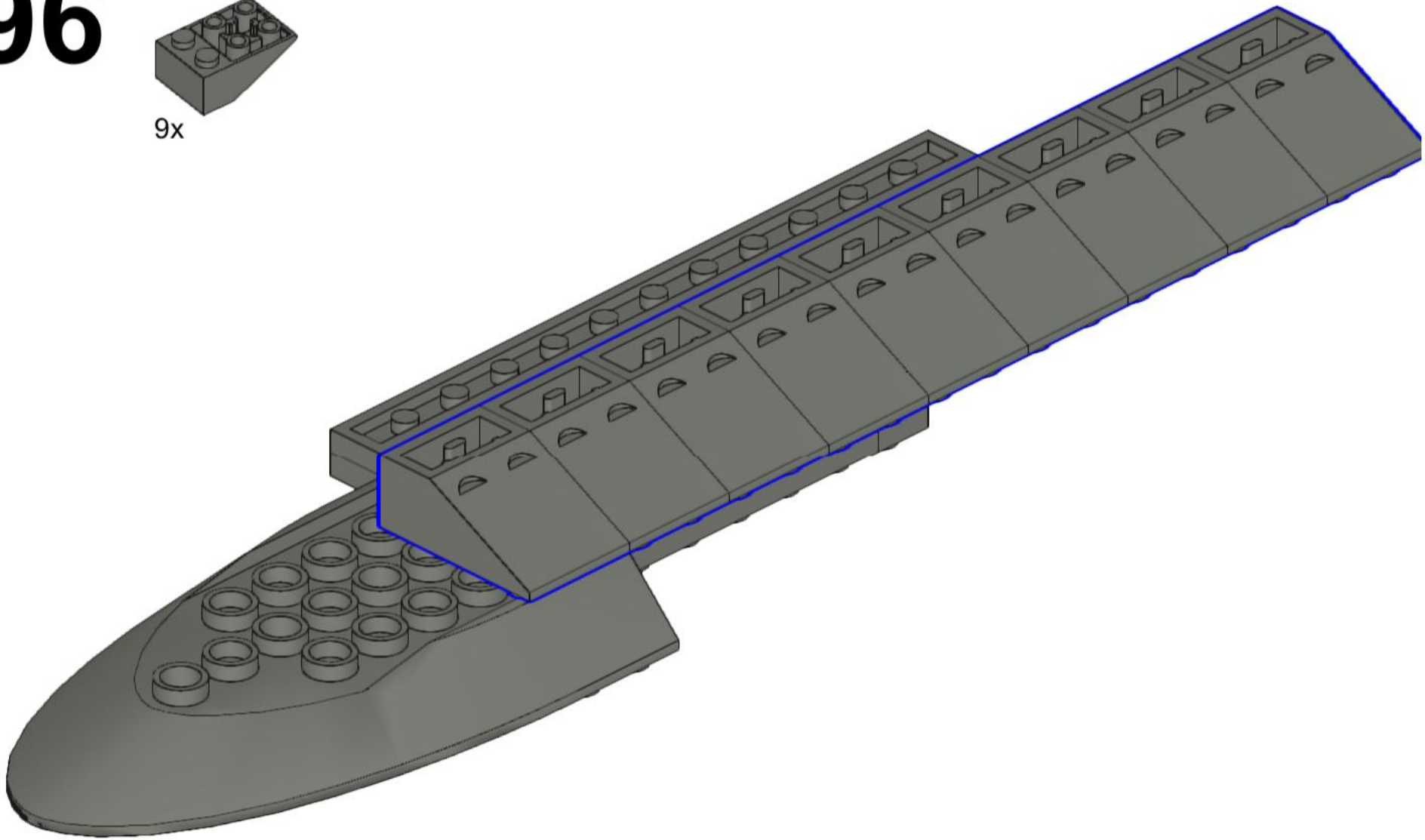

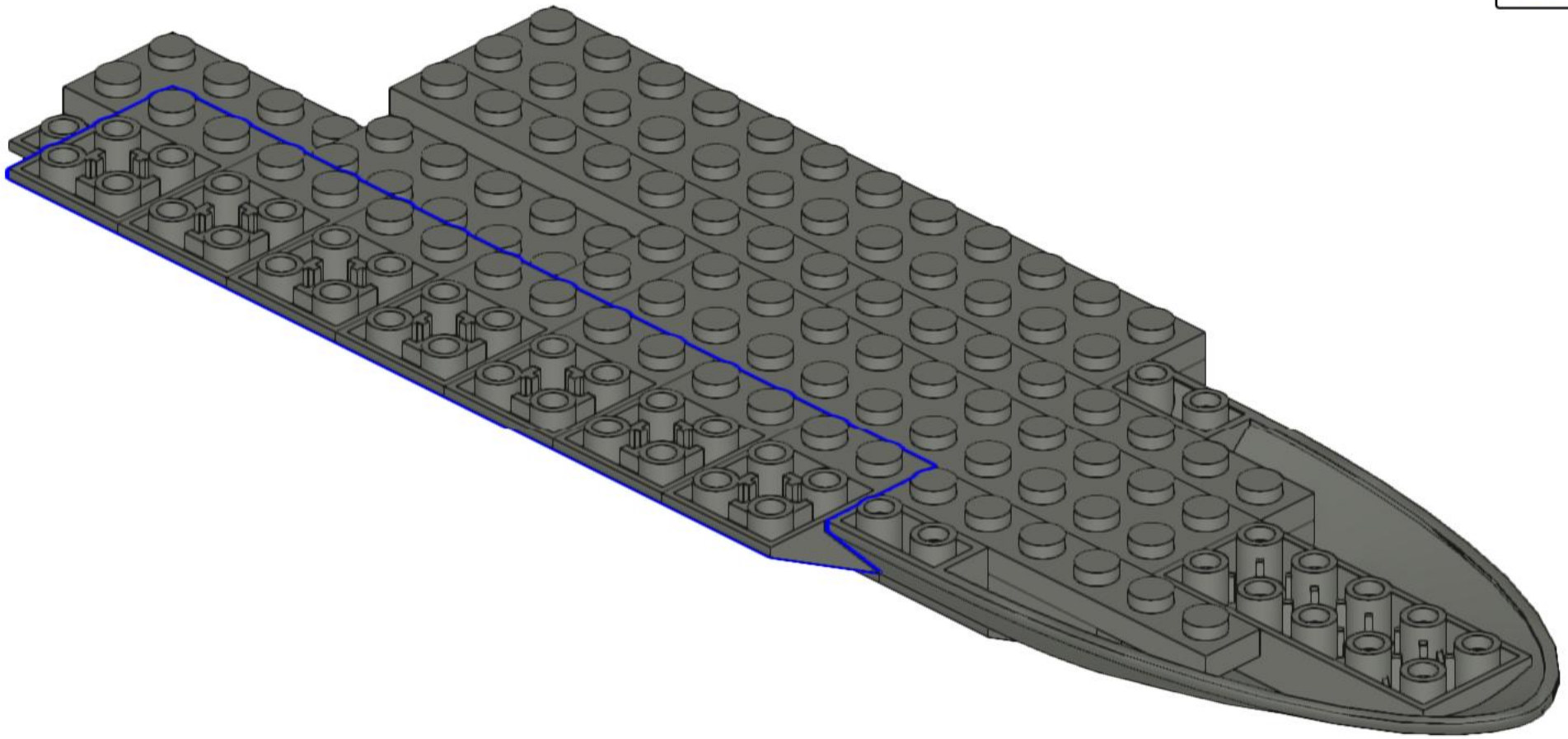

597

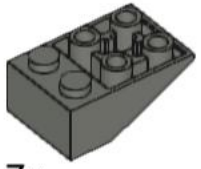

7x

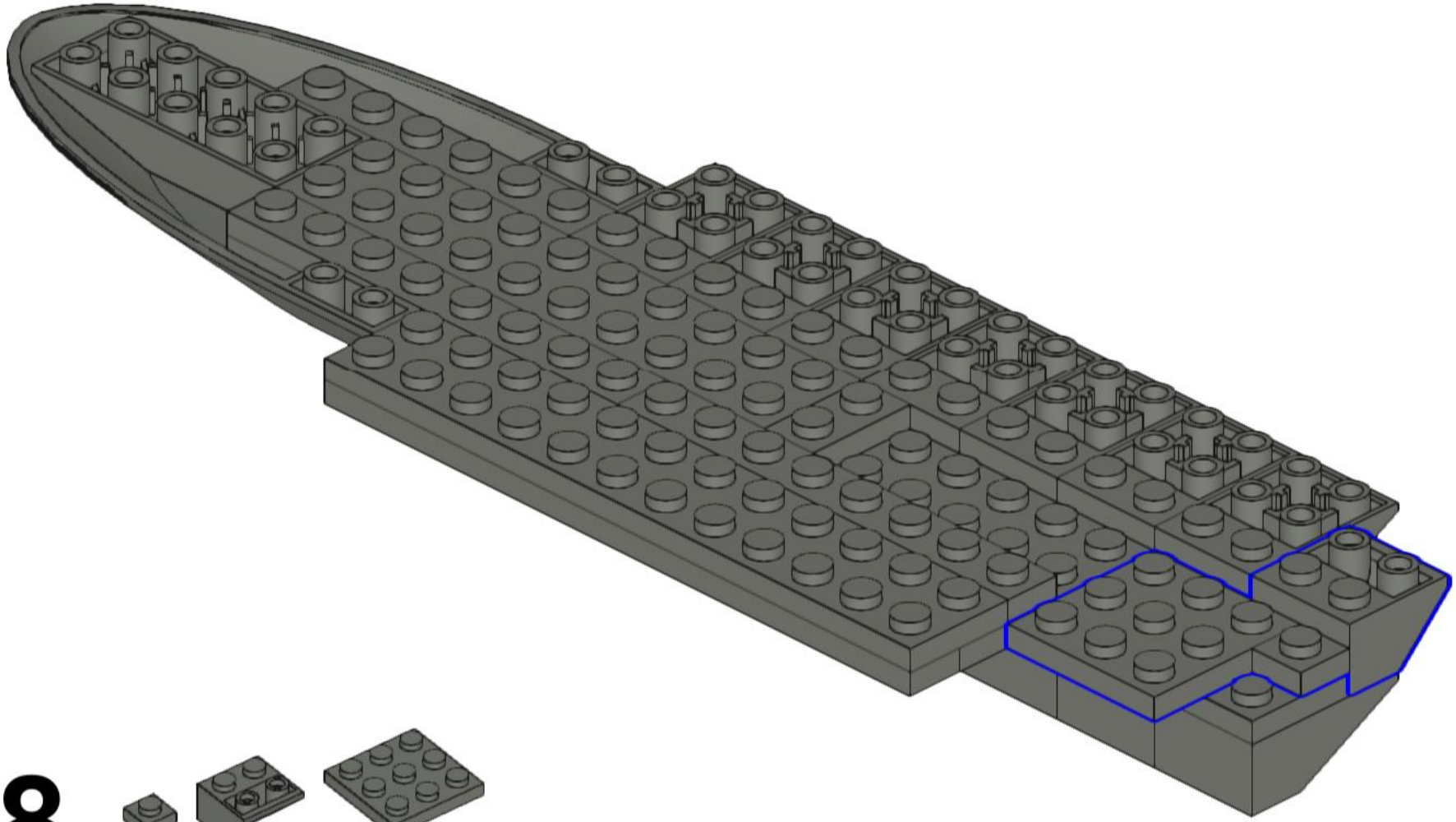

598

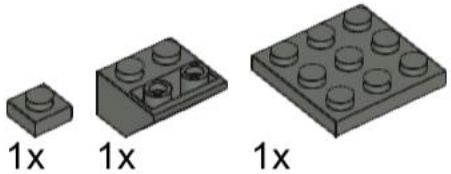

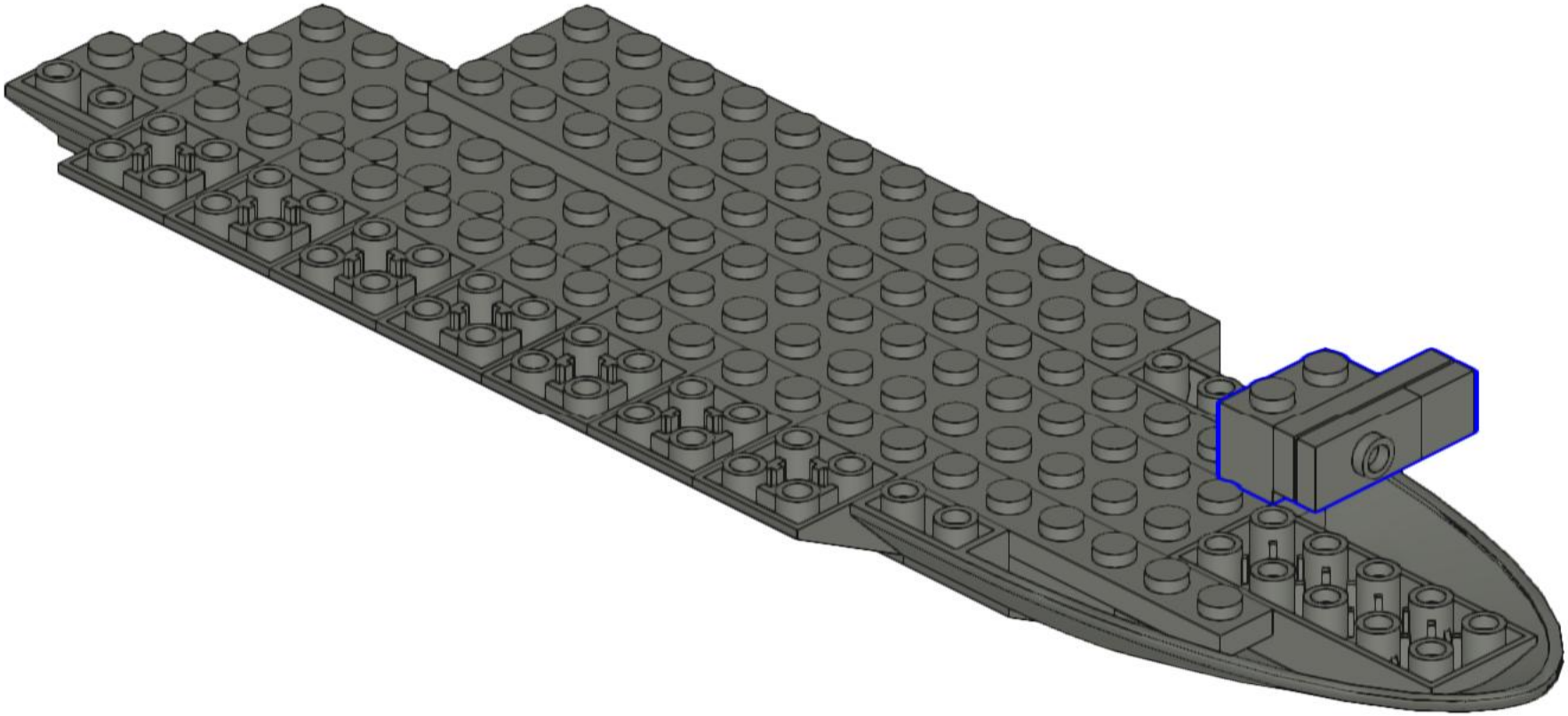

599

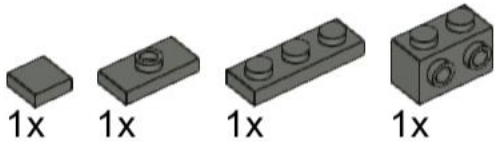

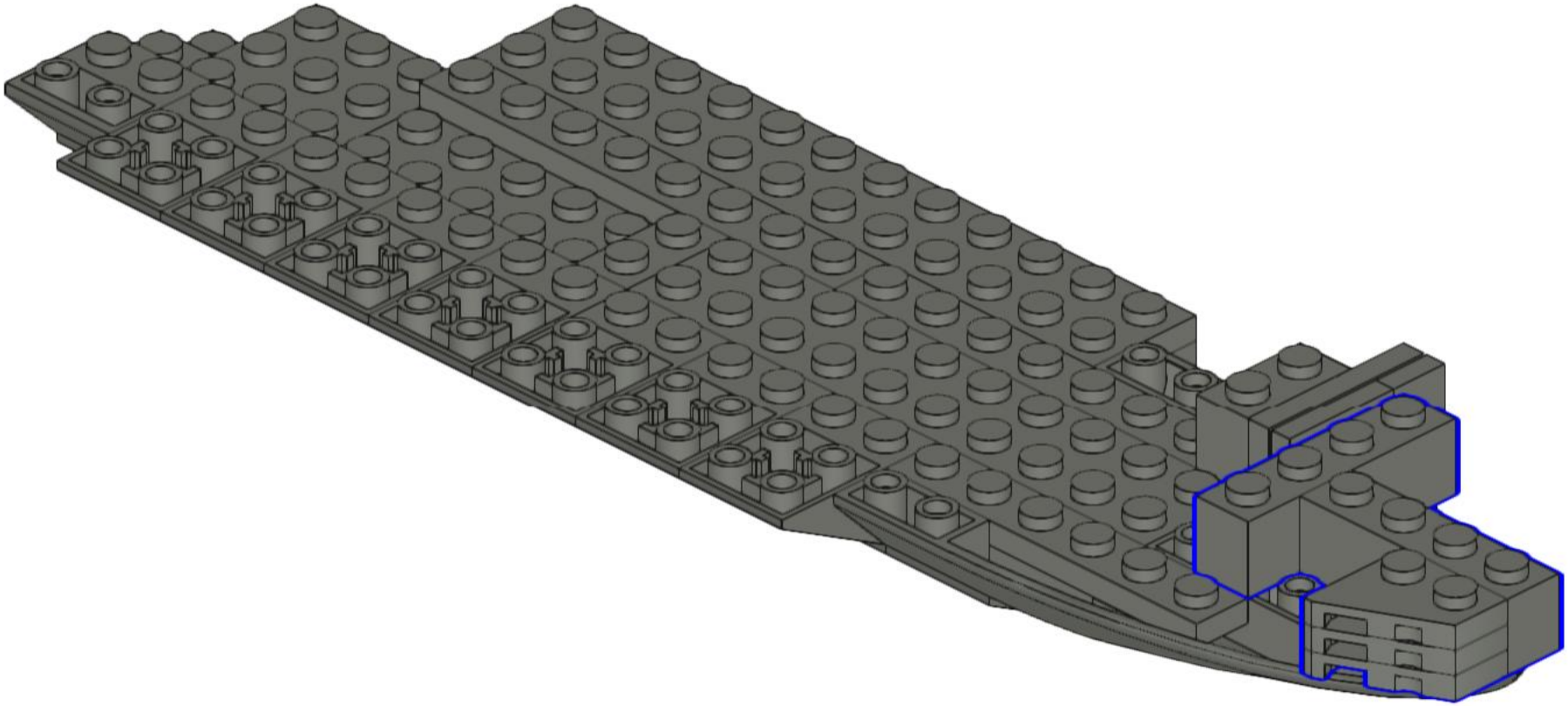

600

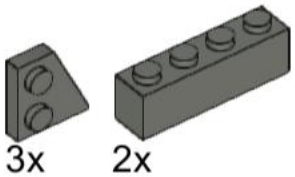

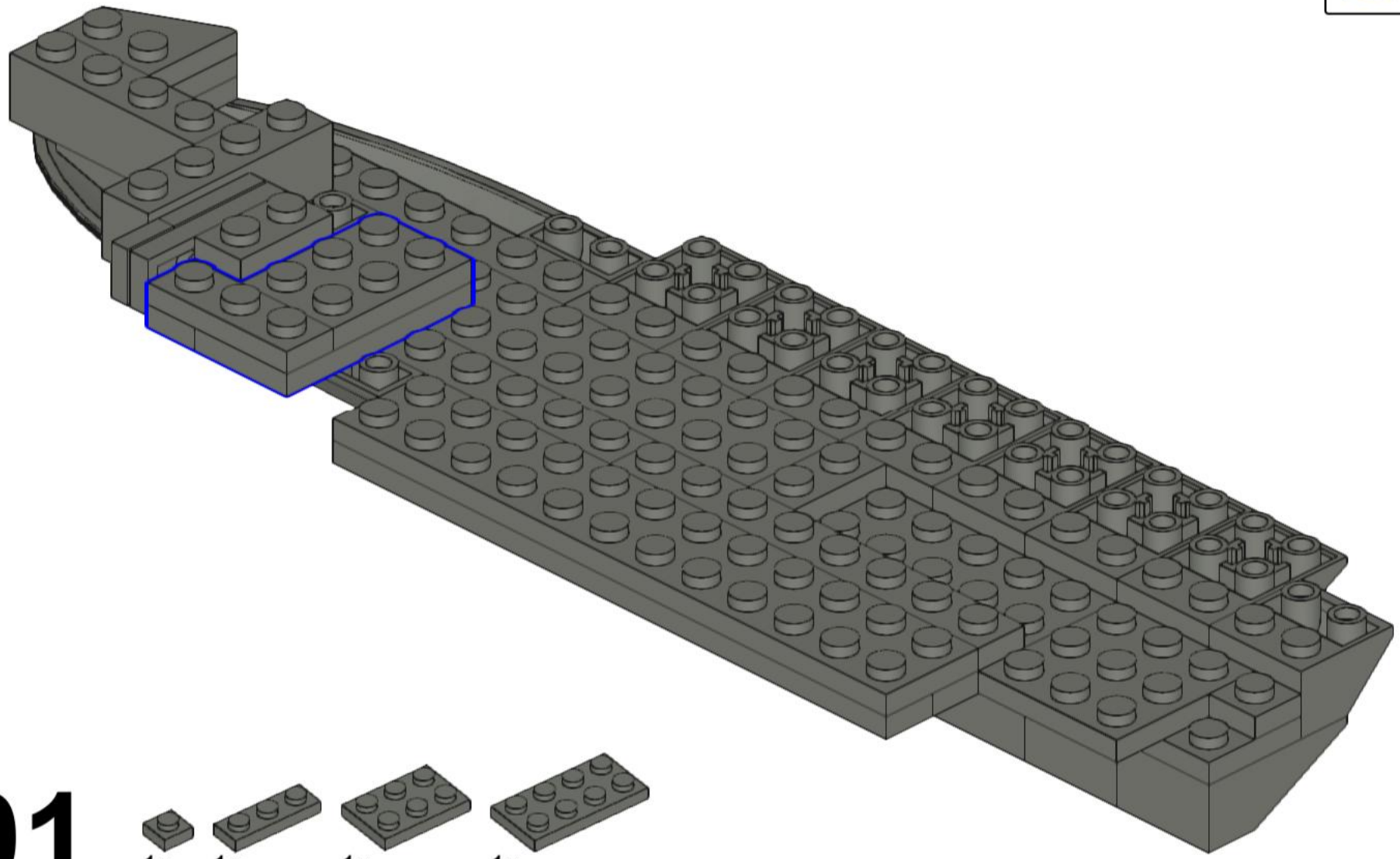

601

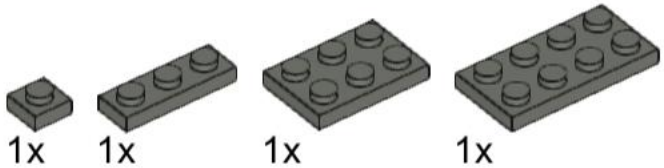

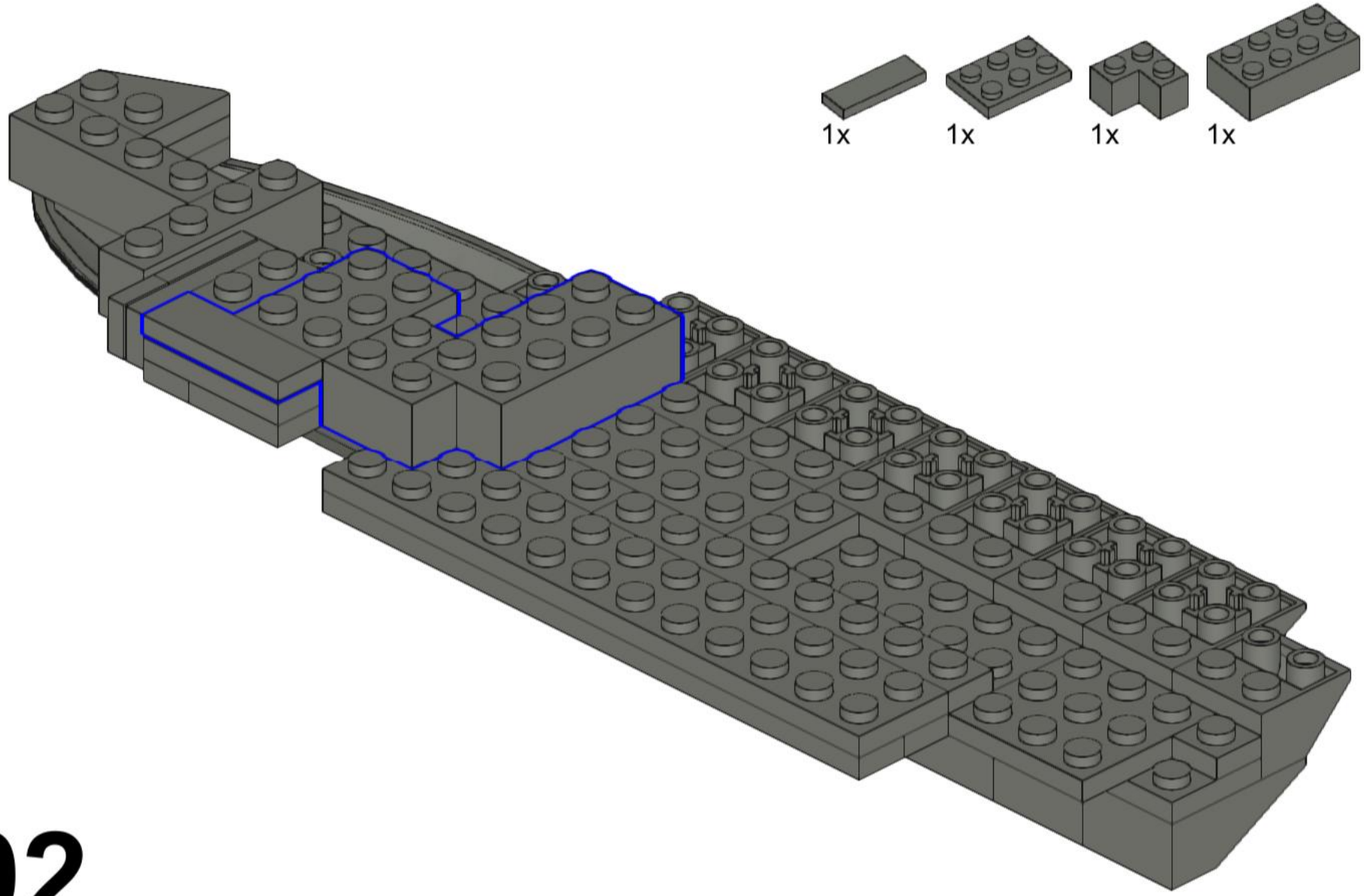

602

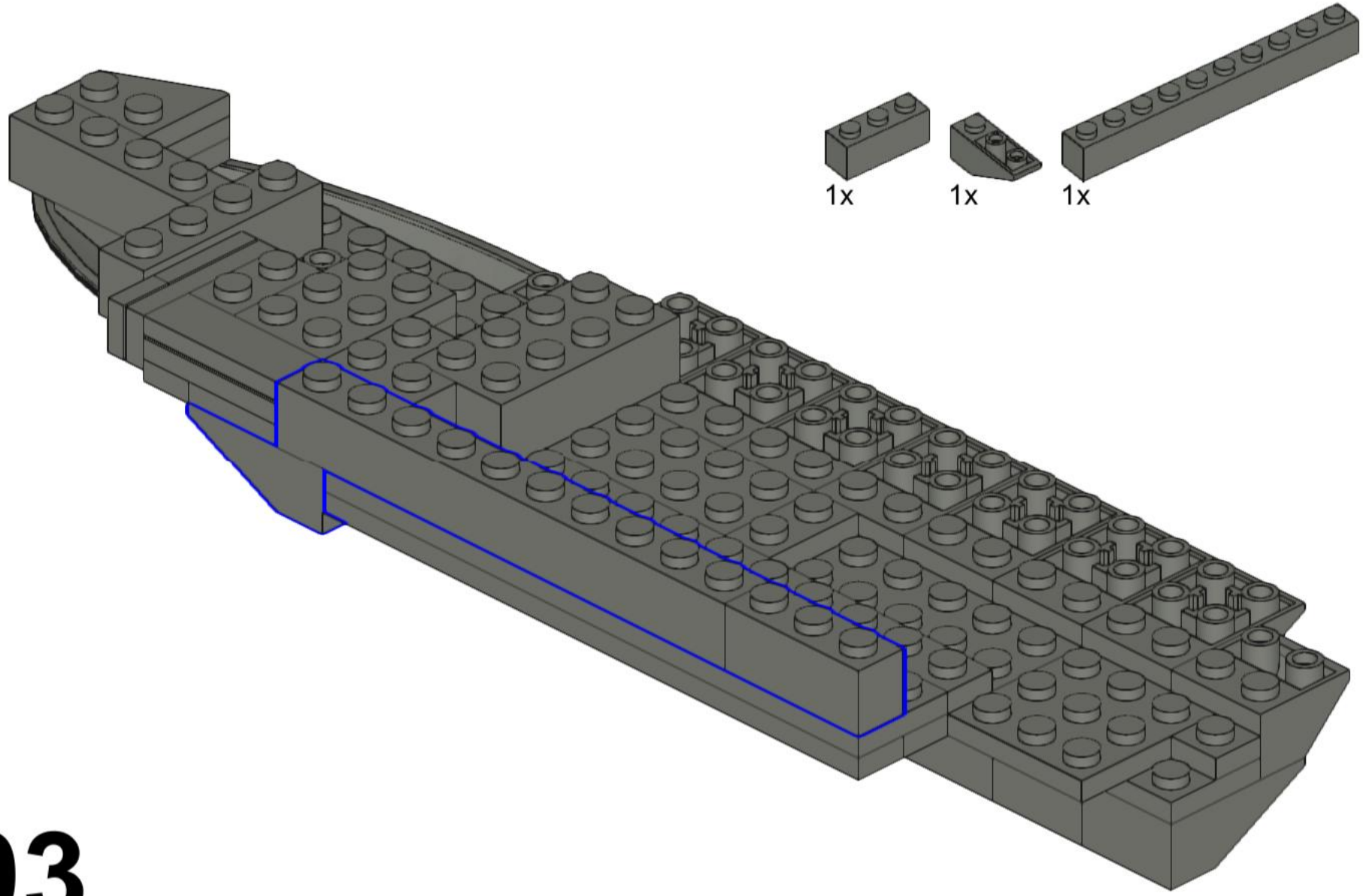

603

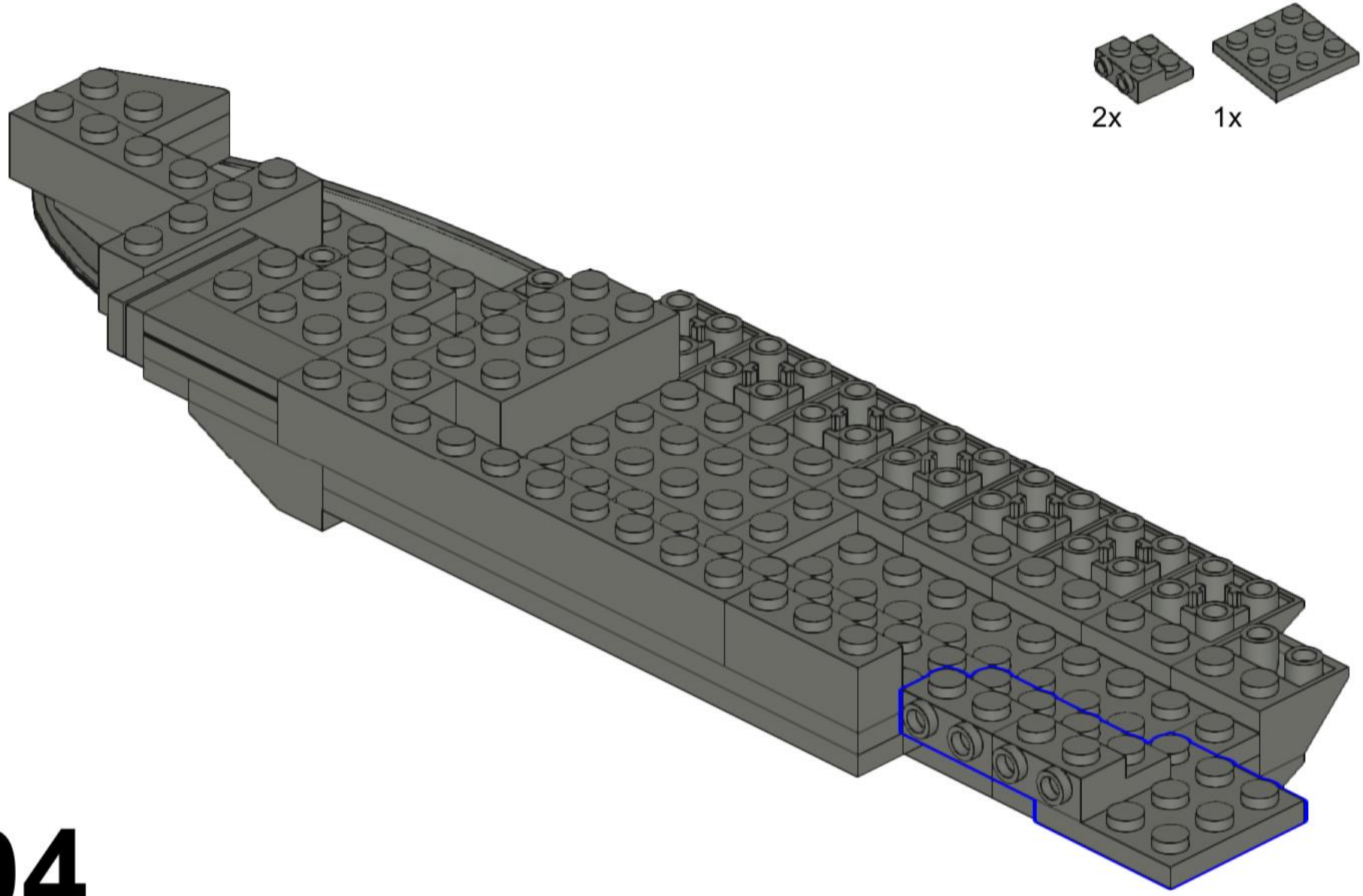

604

605

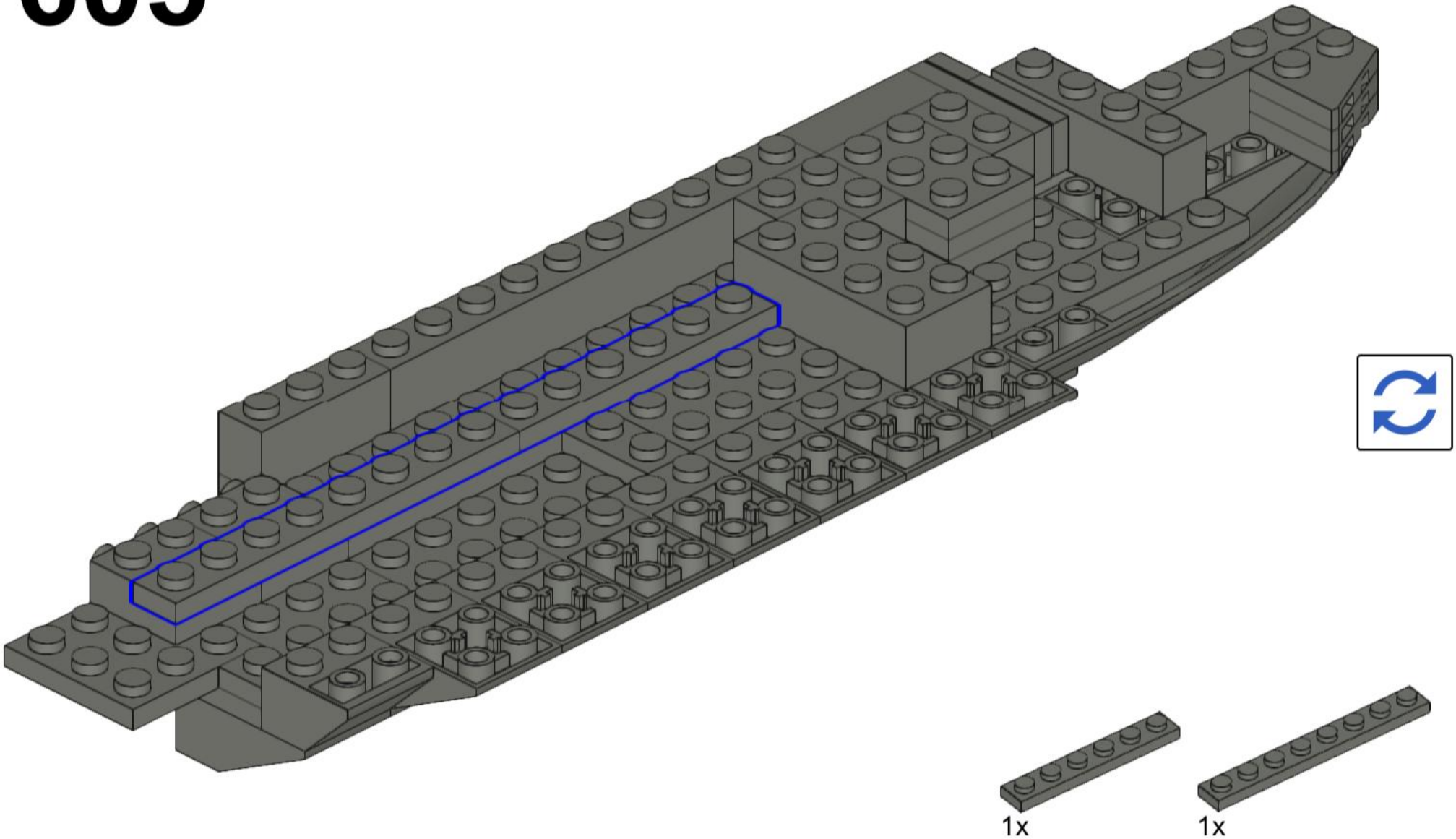

606

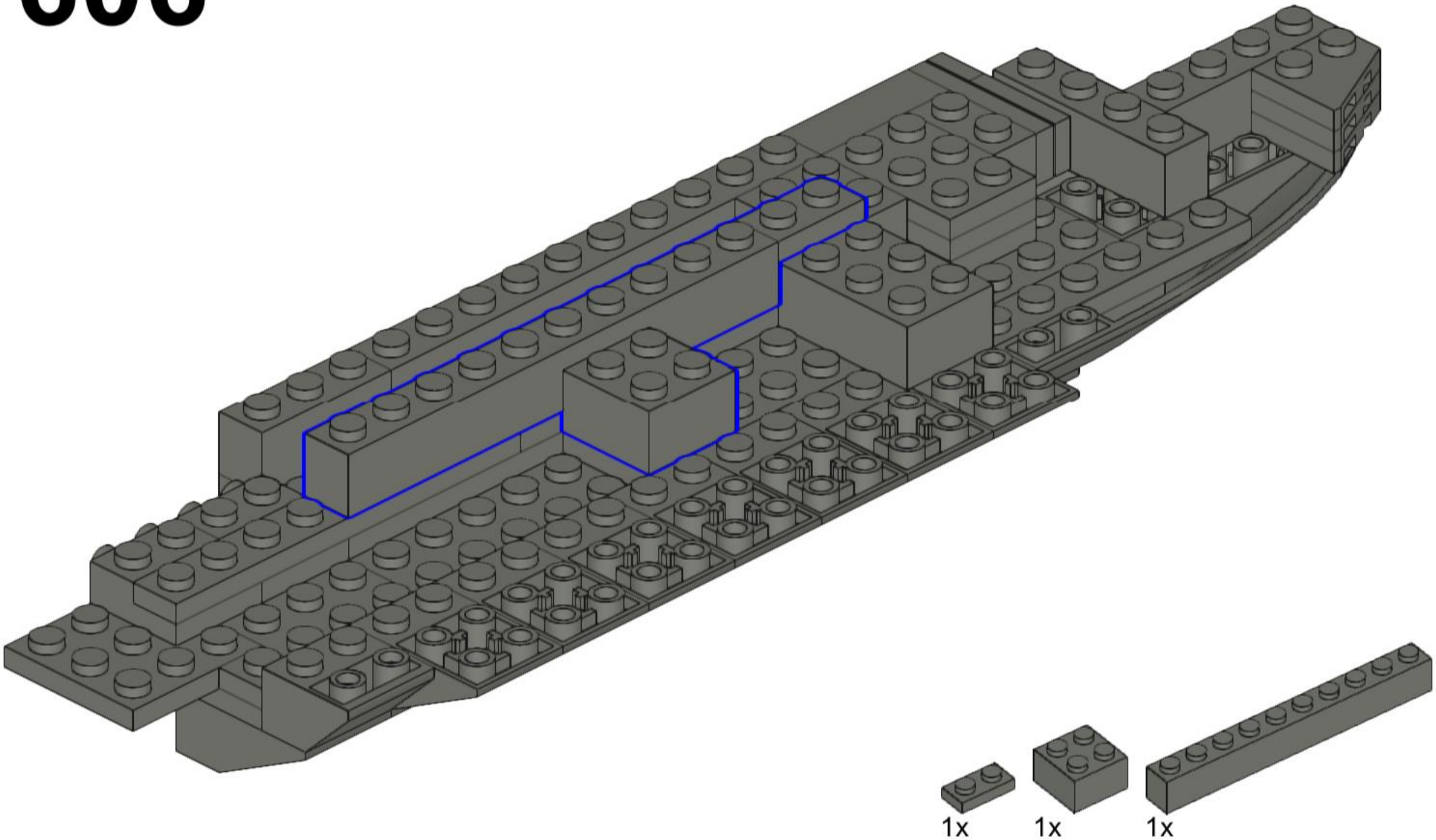

607

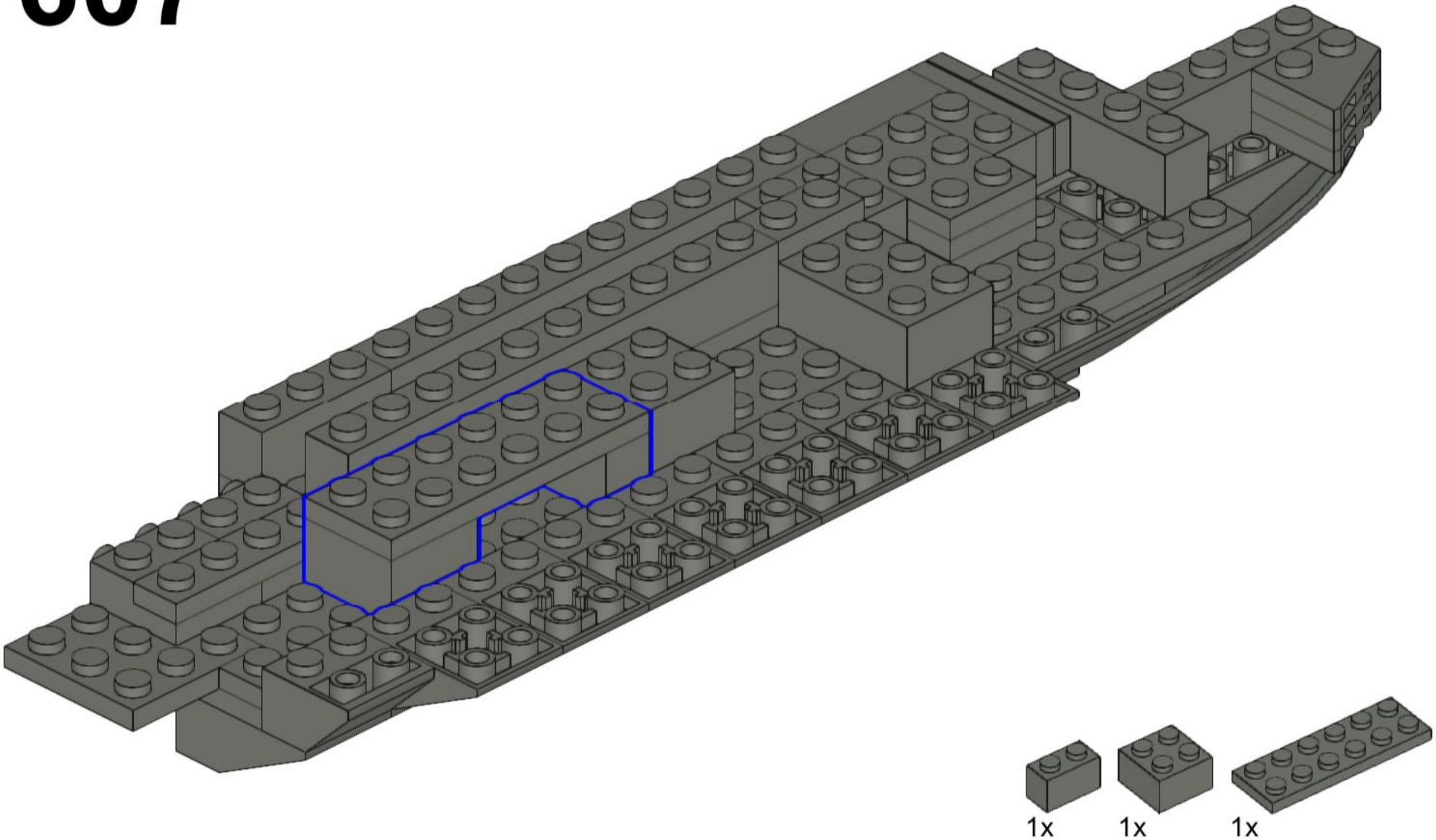

608

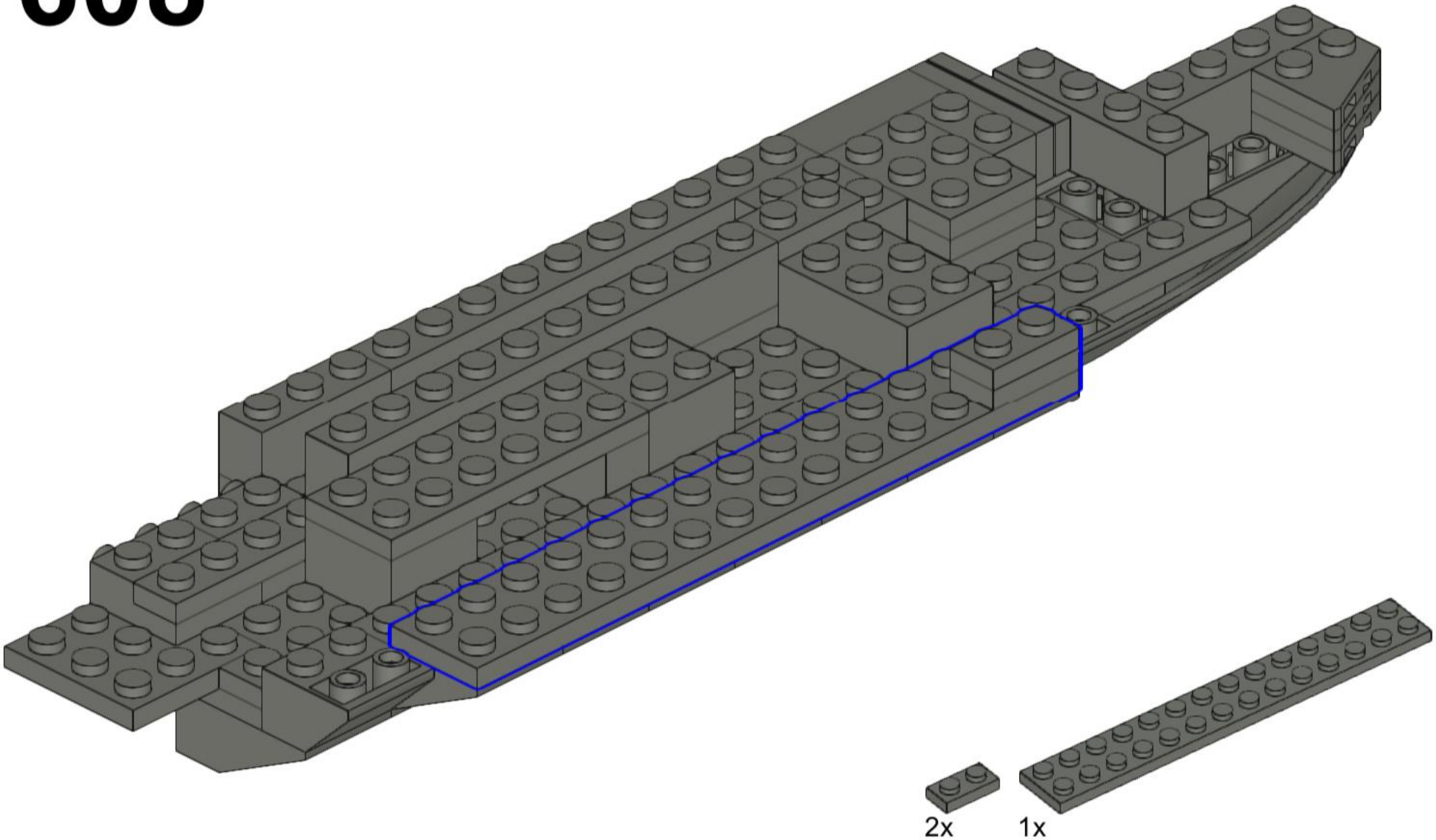

609

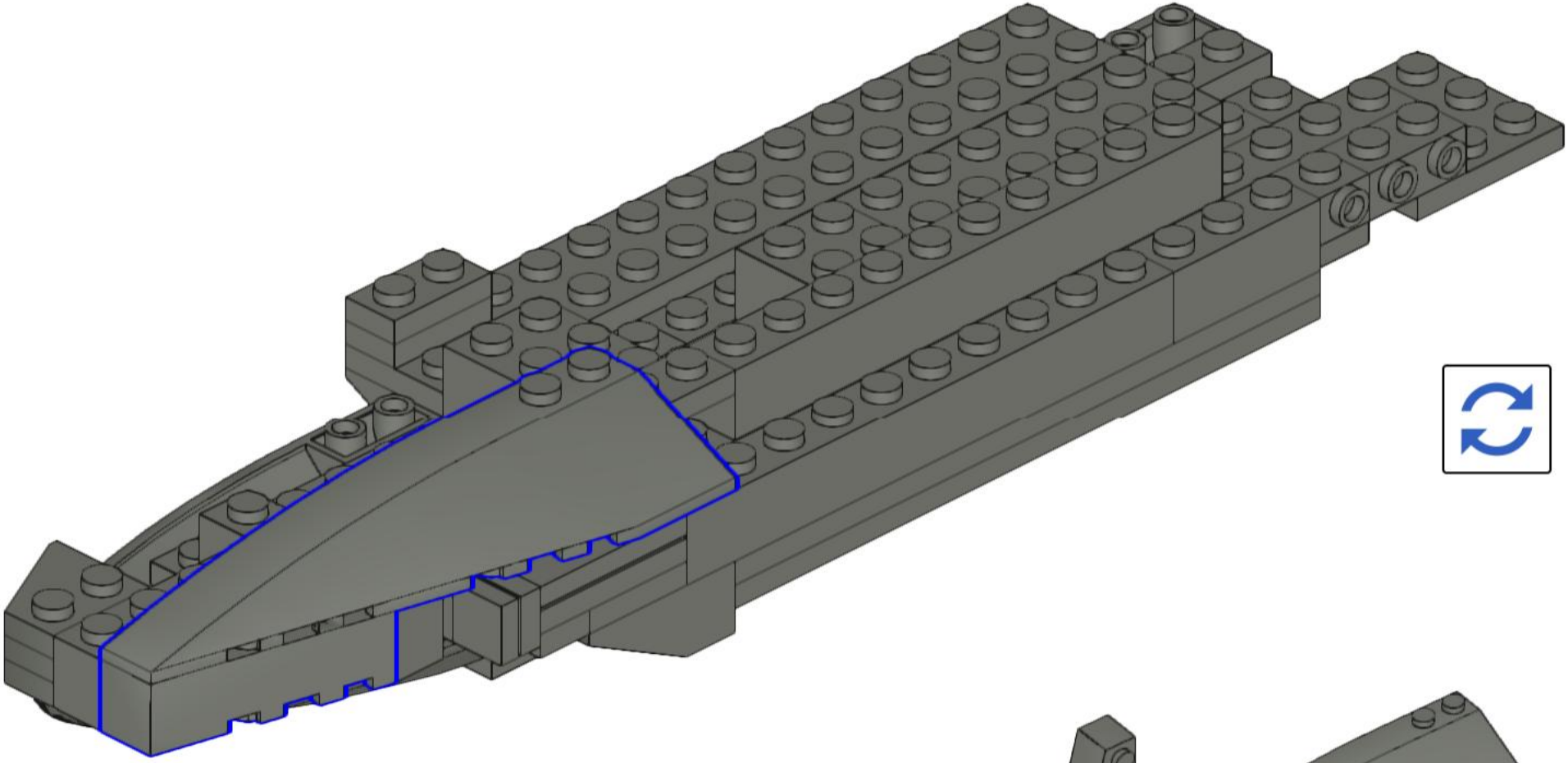

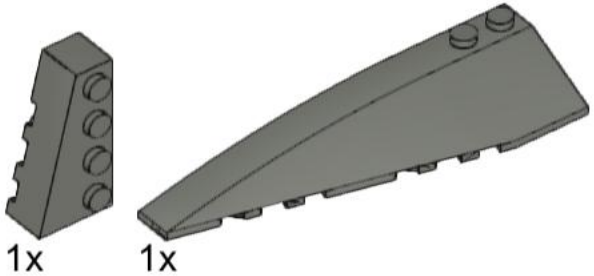

610

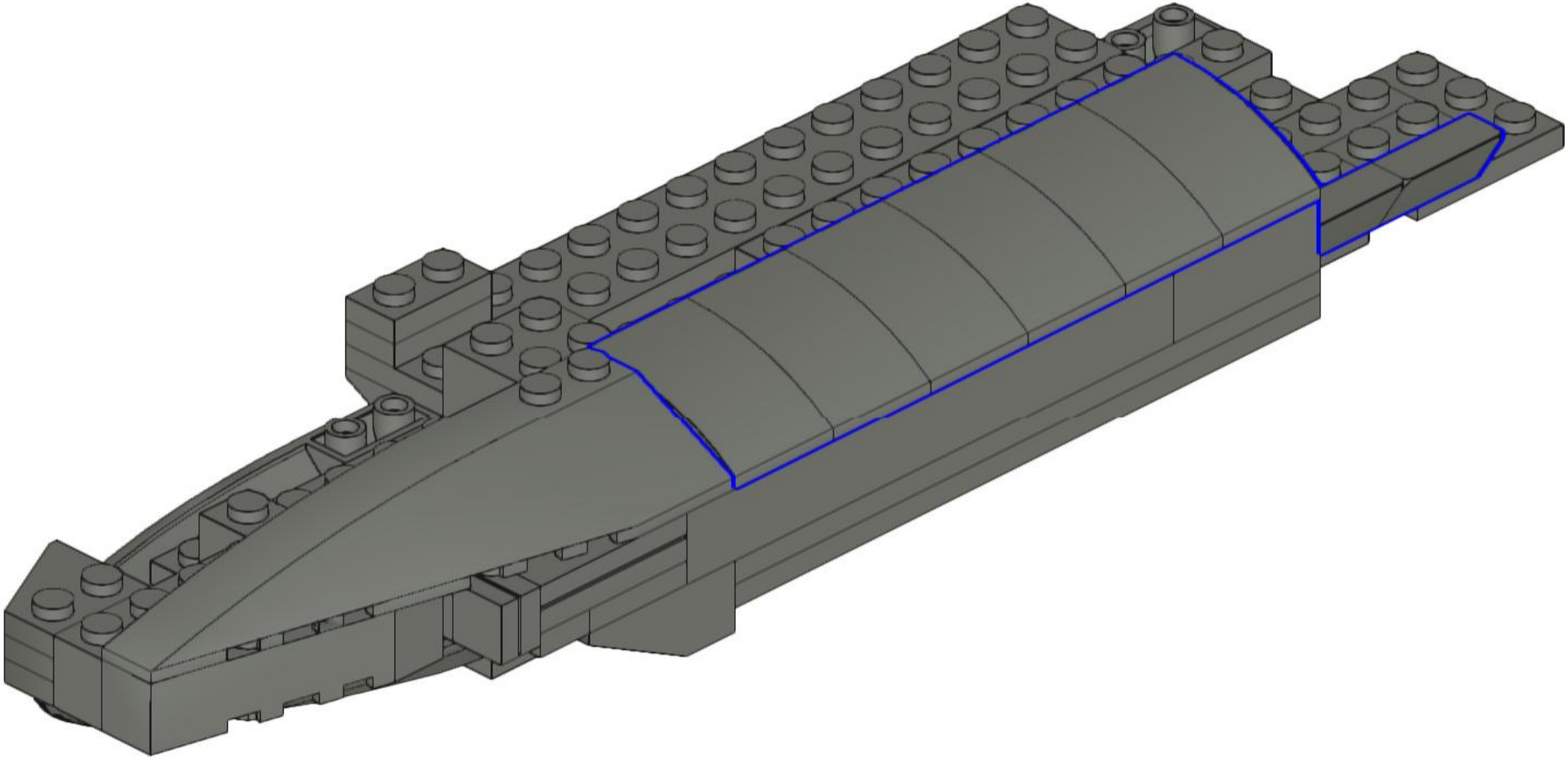

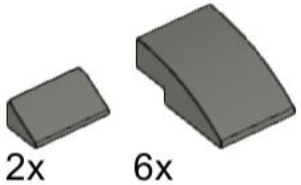

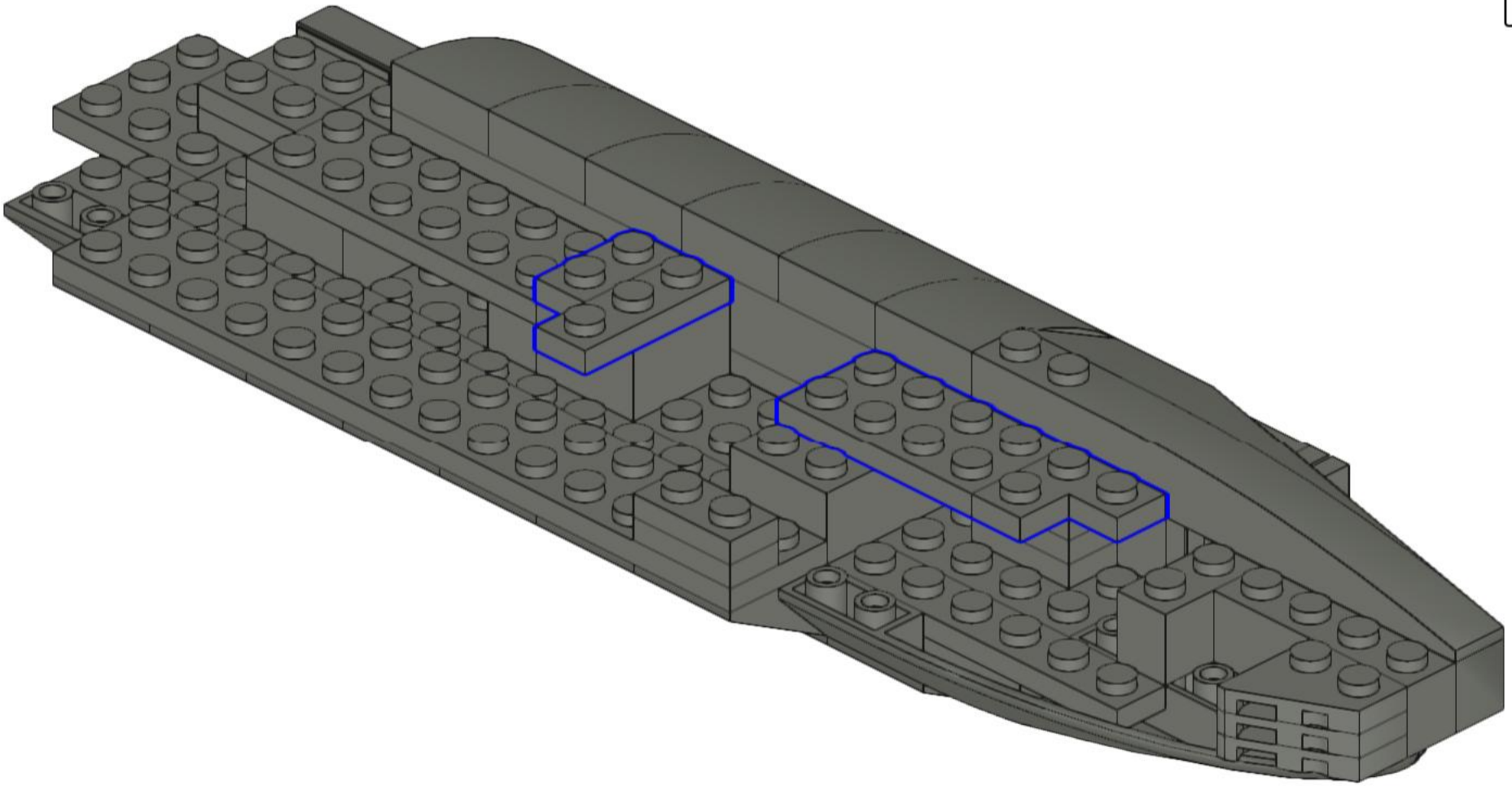

611

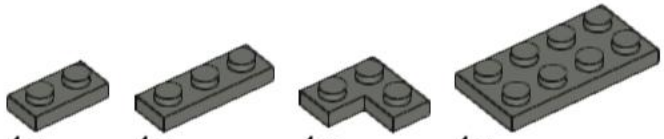

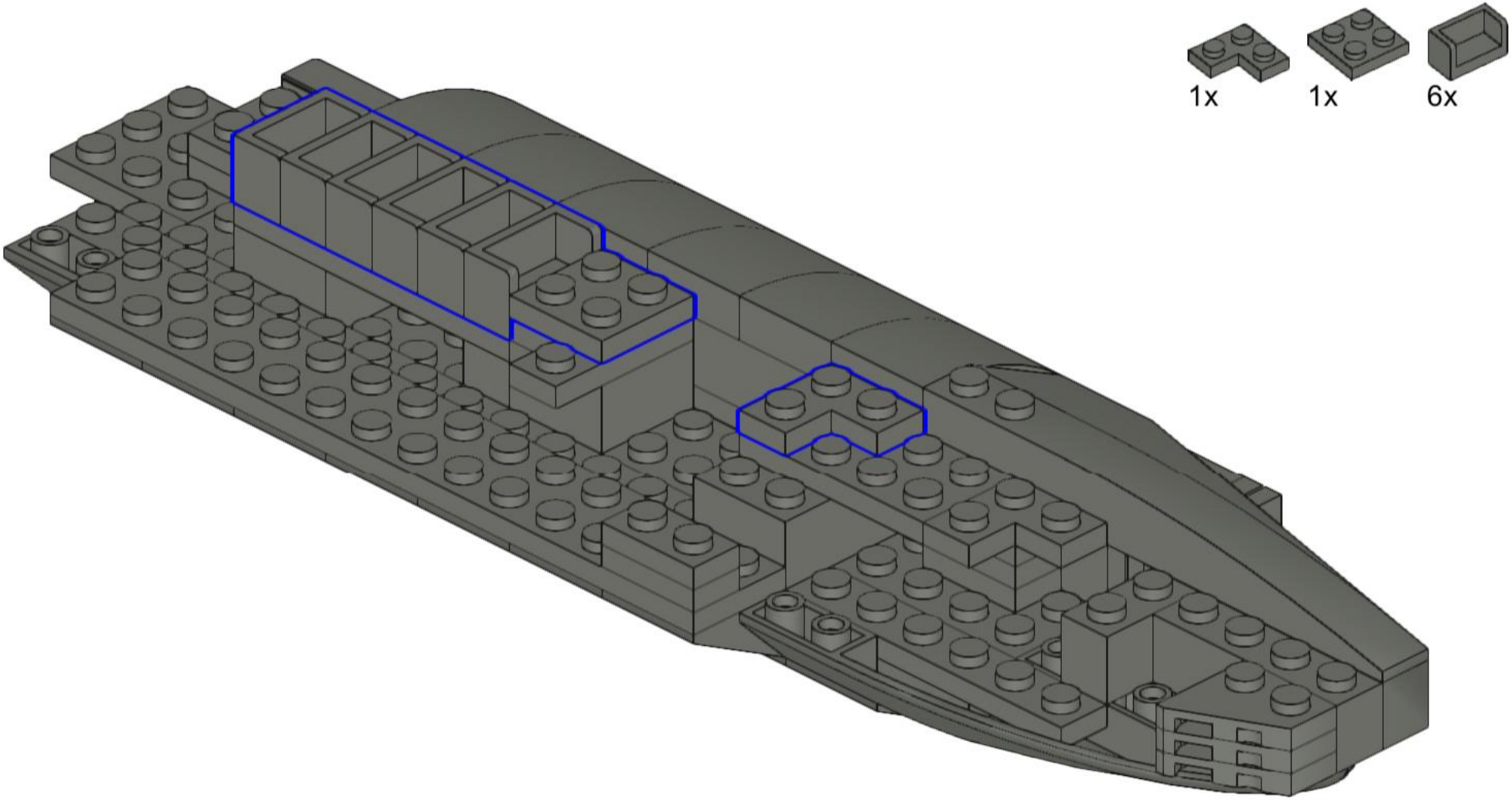

612

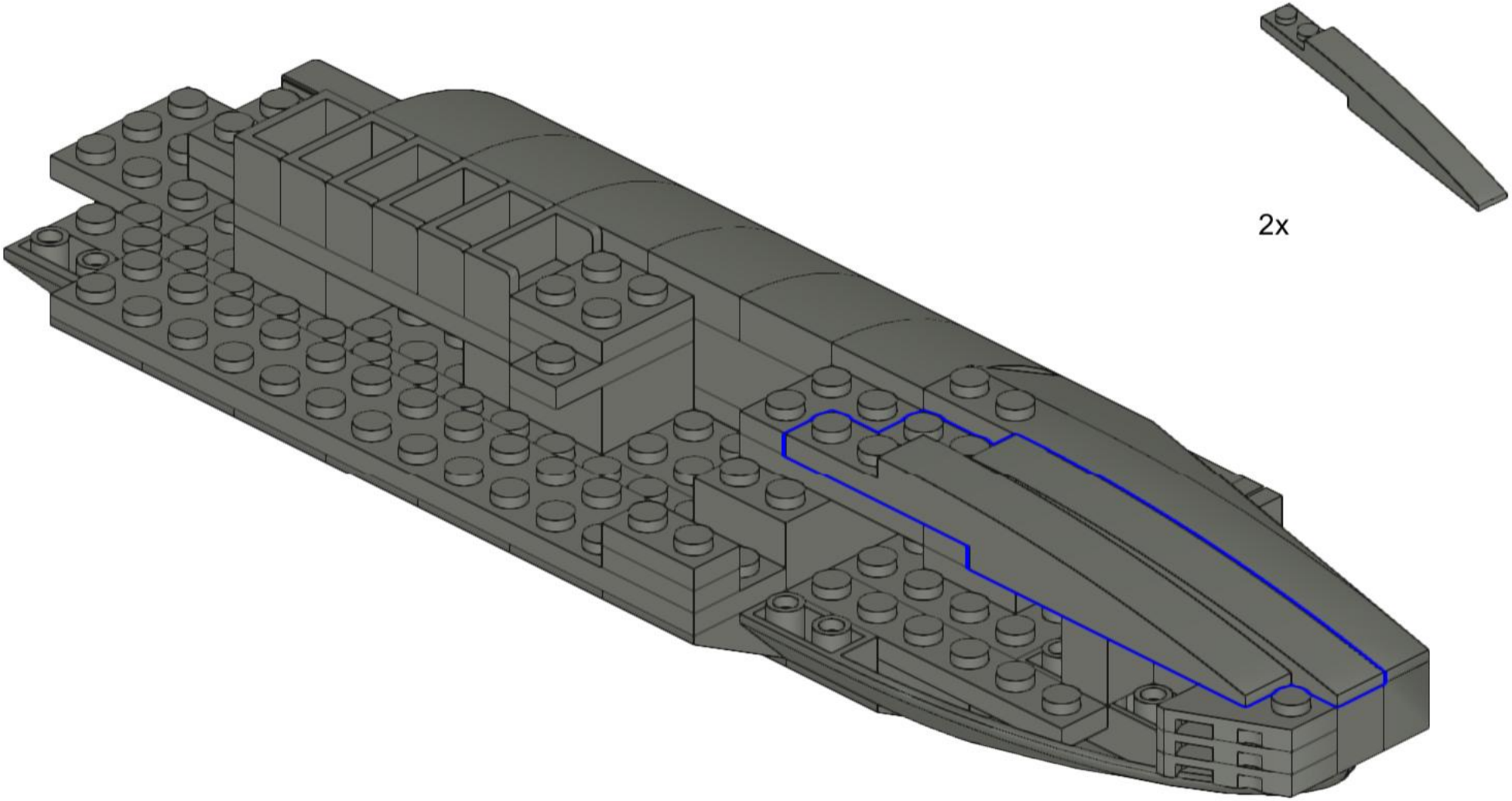

613

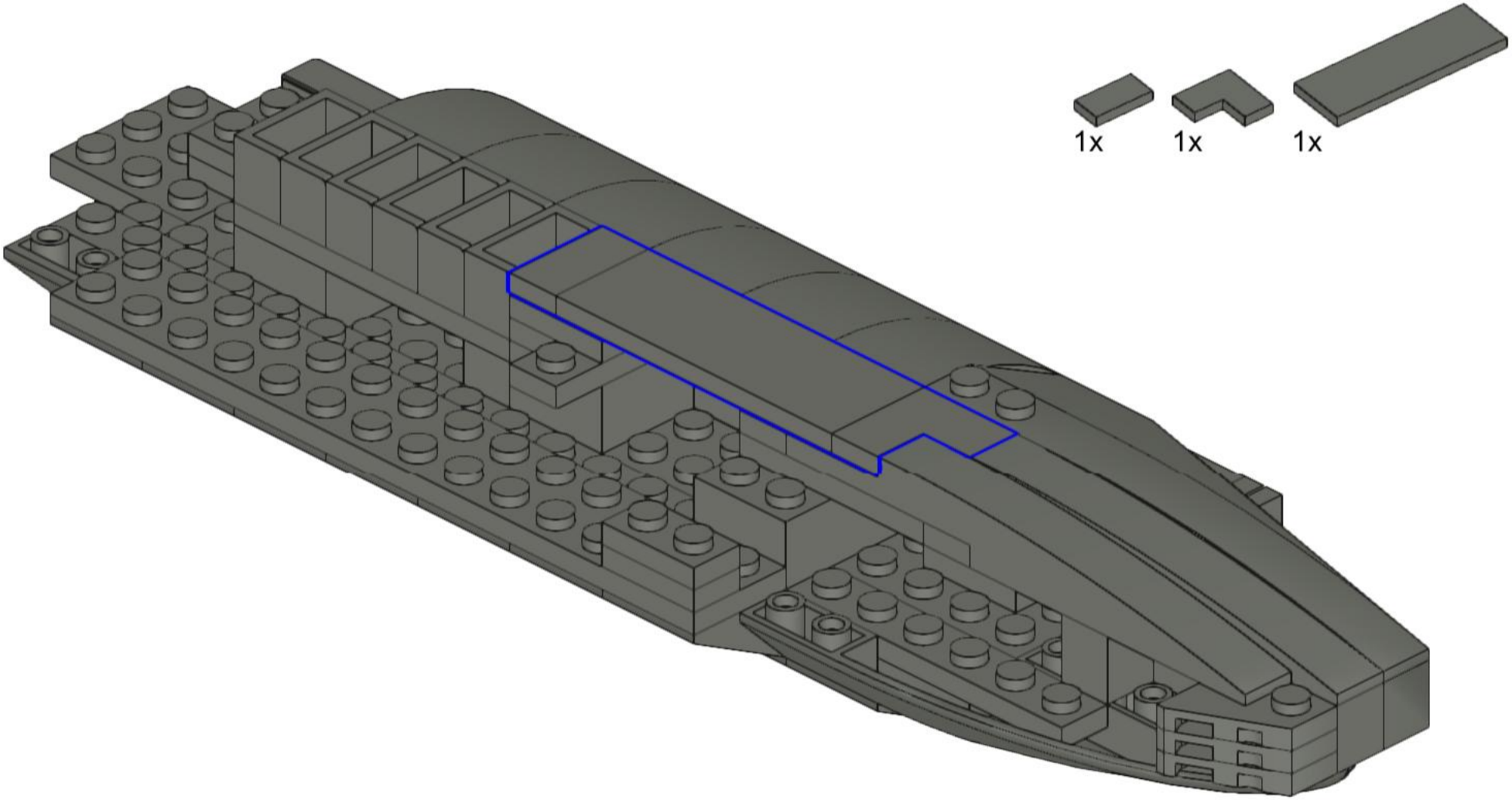

614

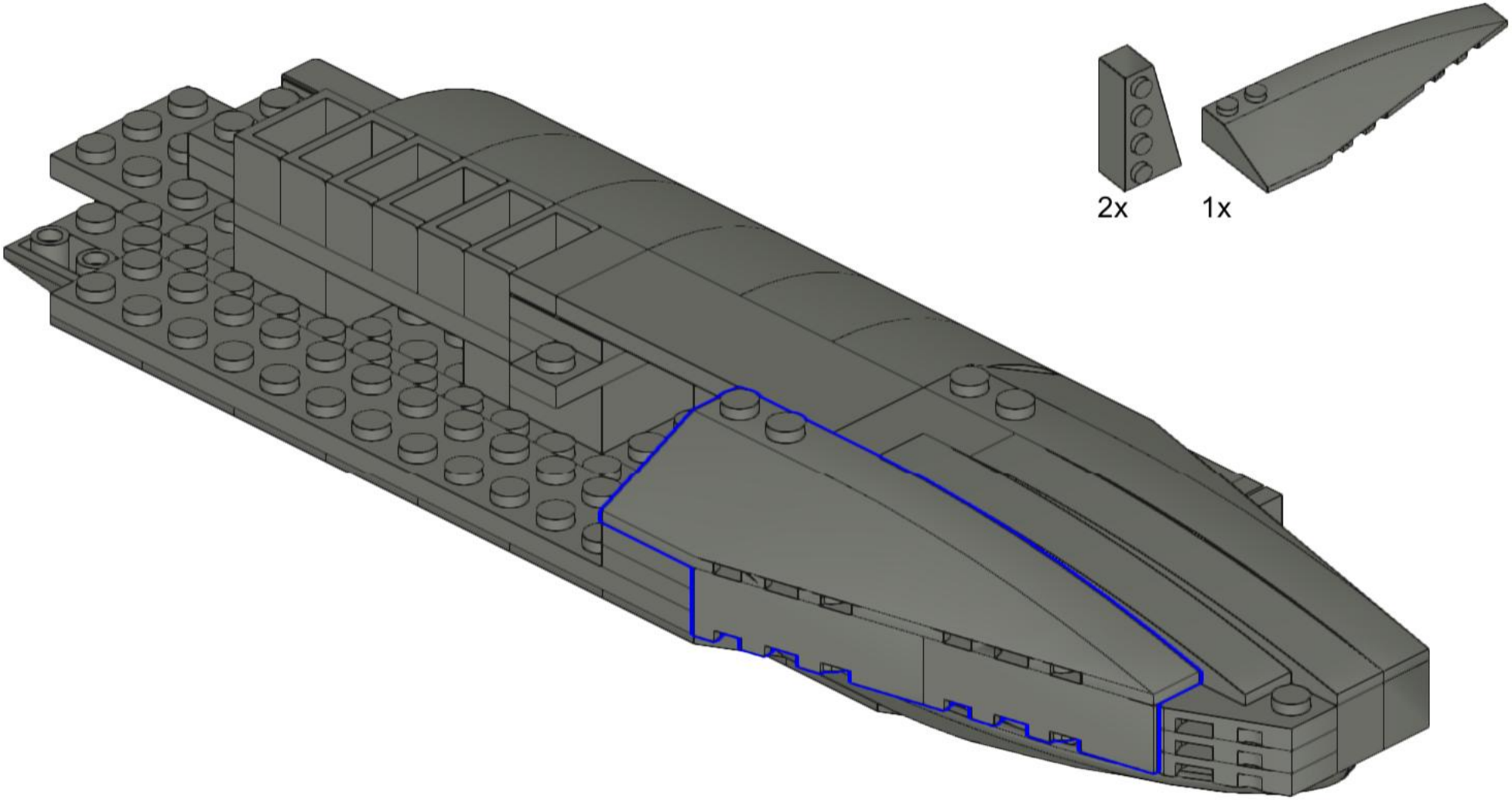

615

616

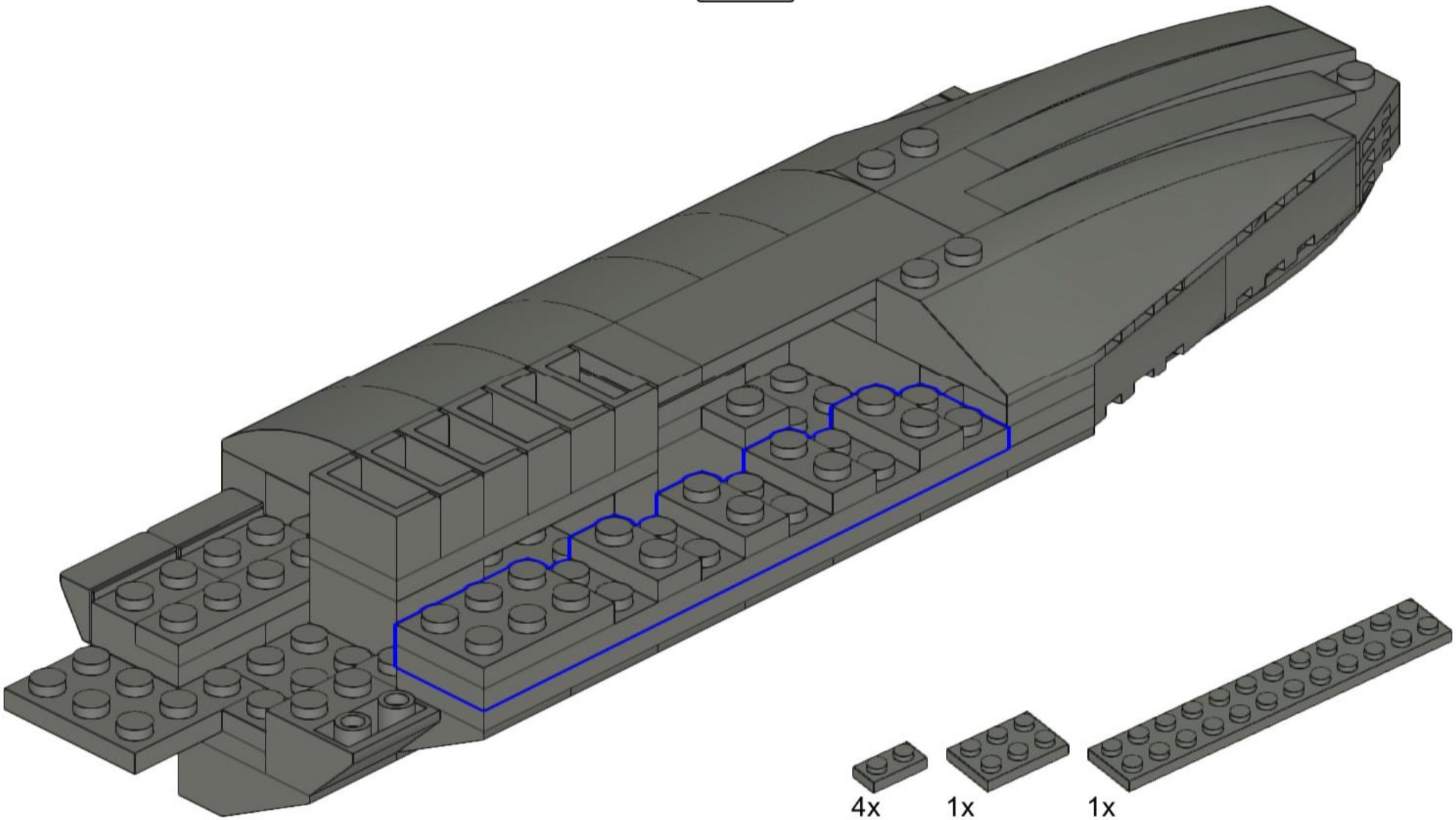

617

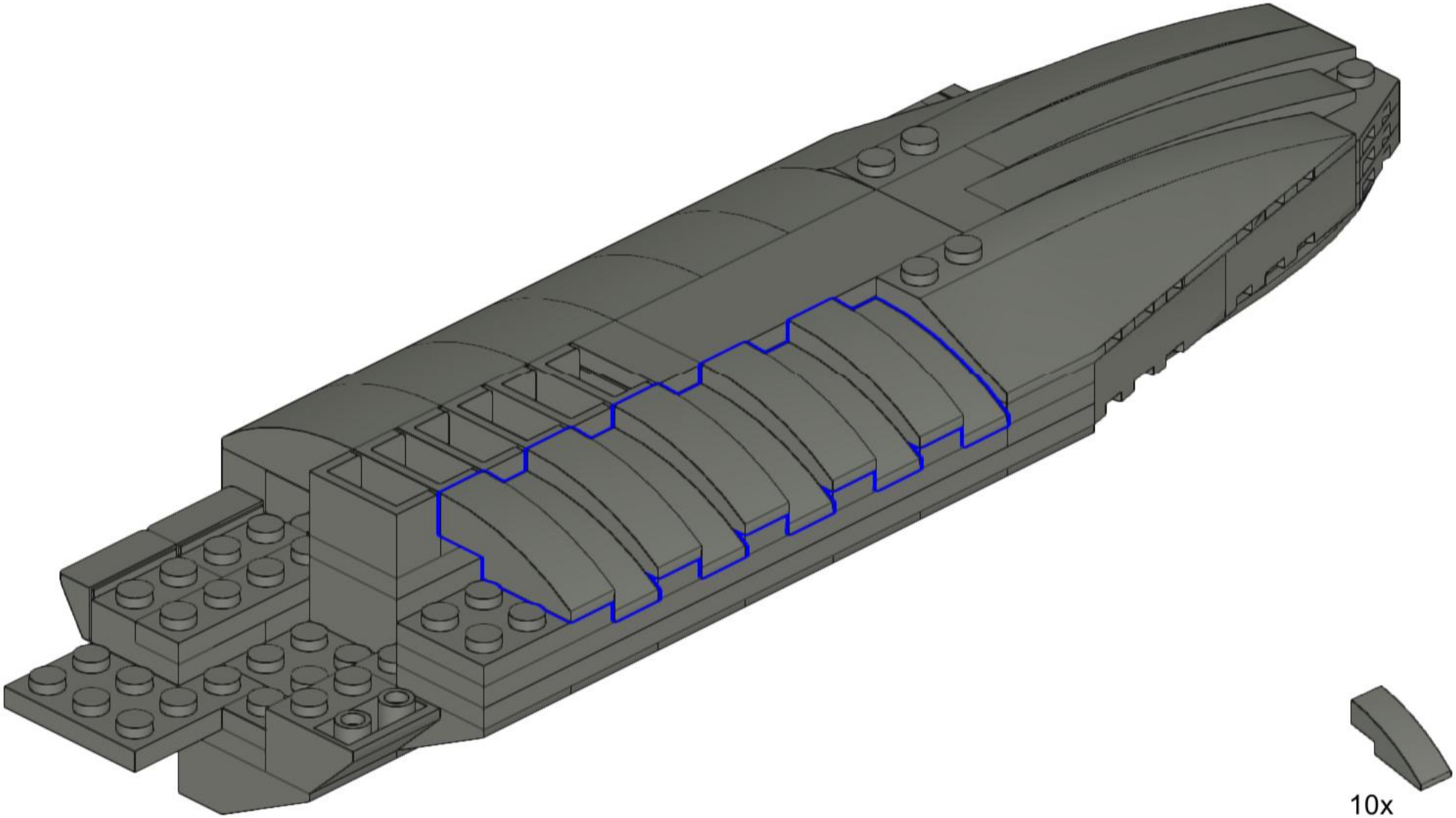

618

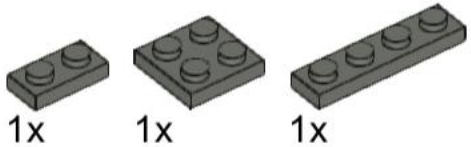

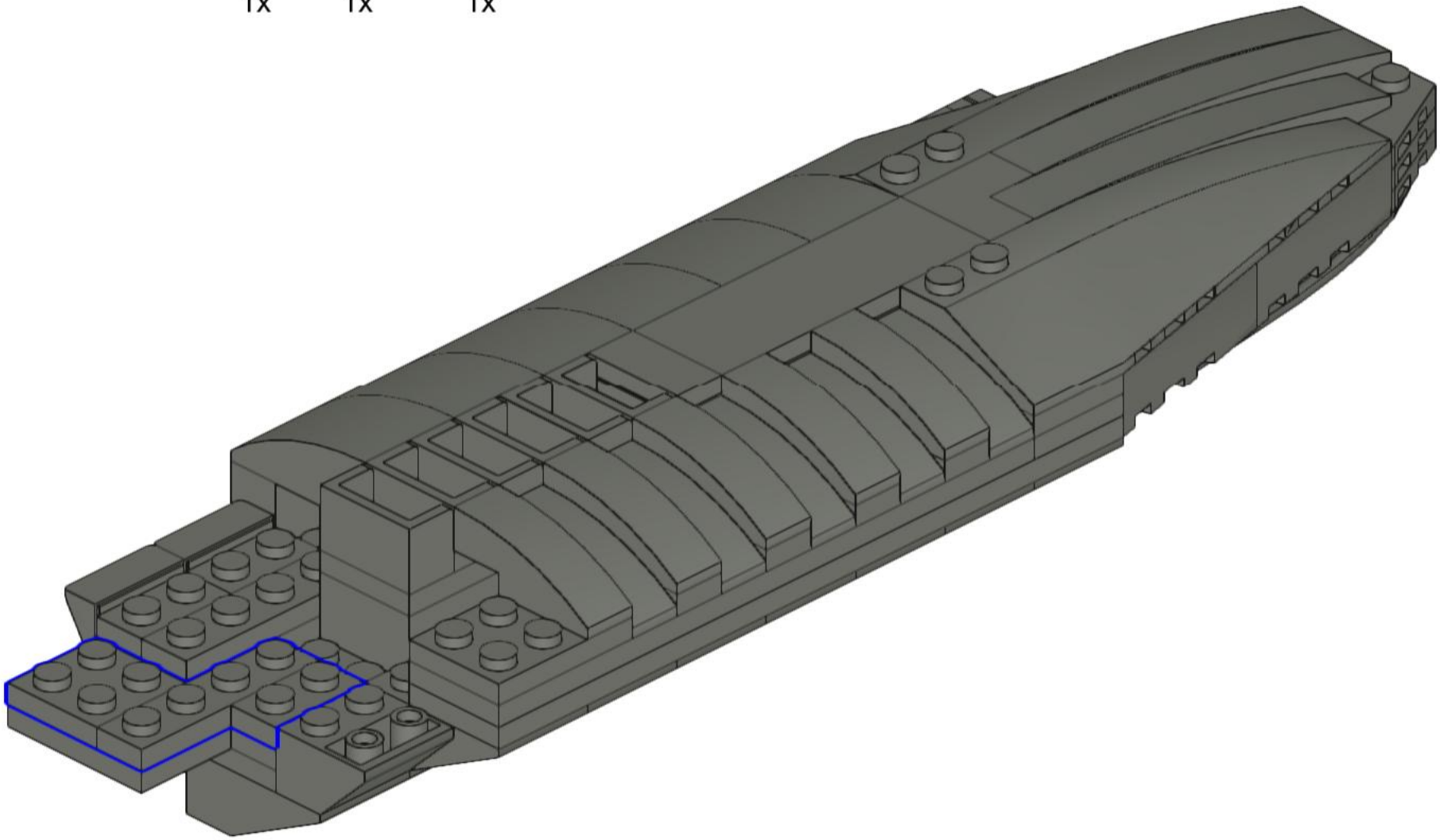

619

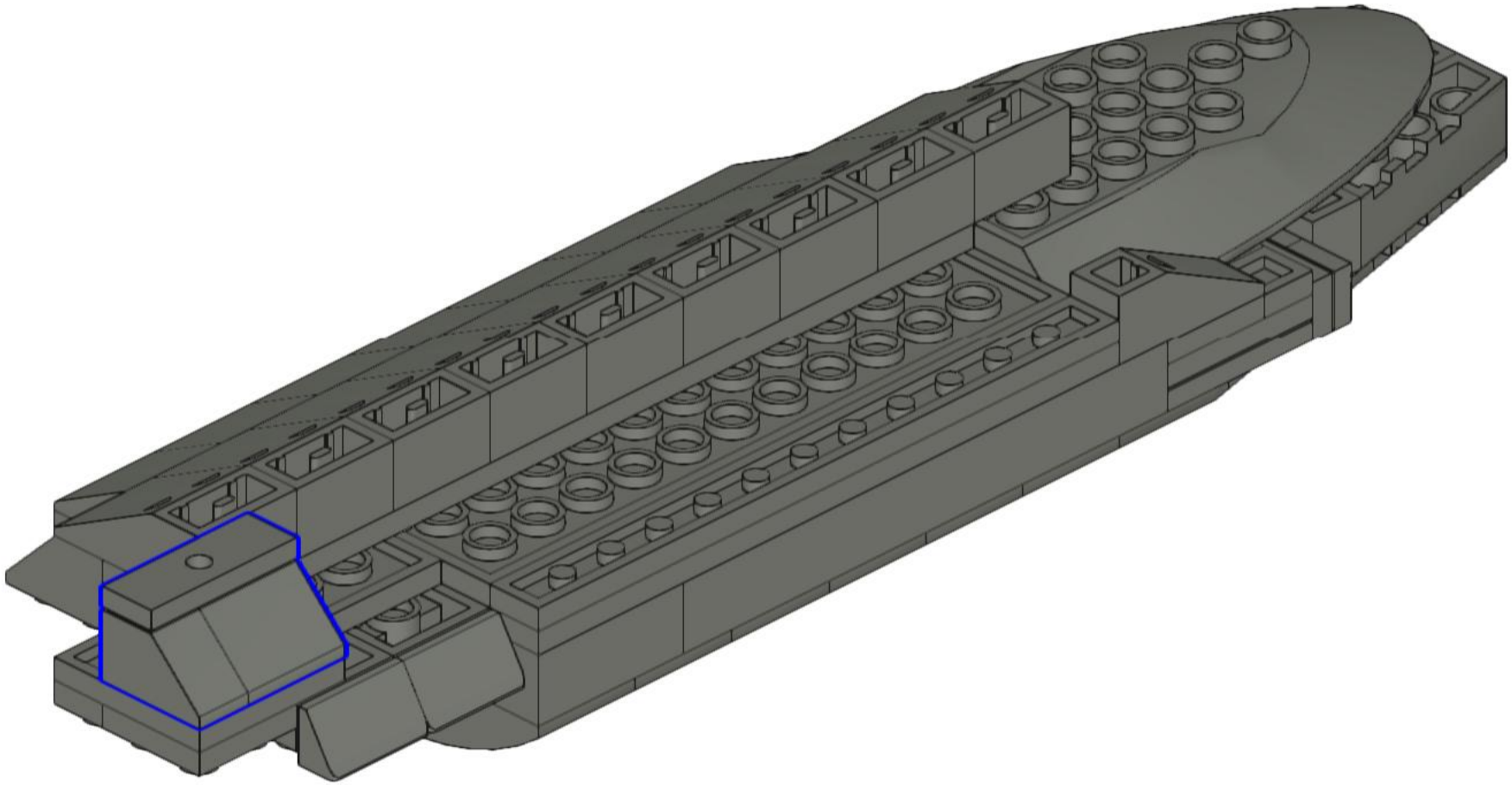

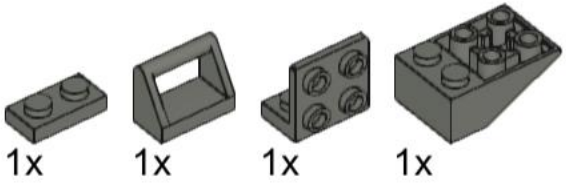

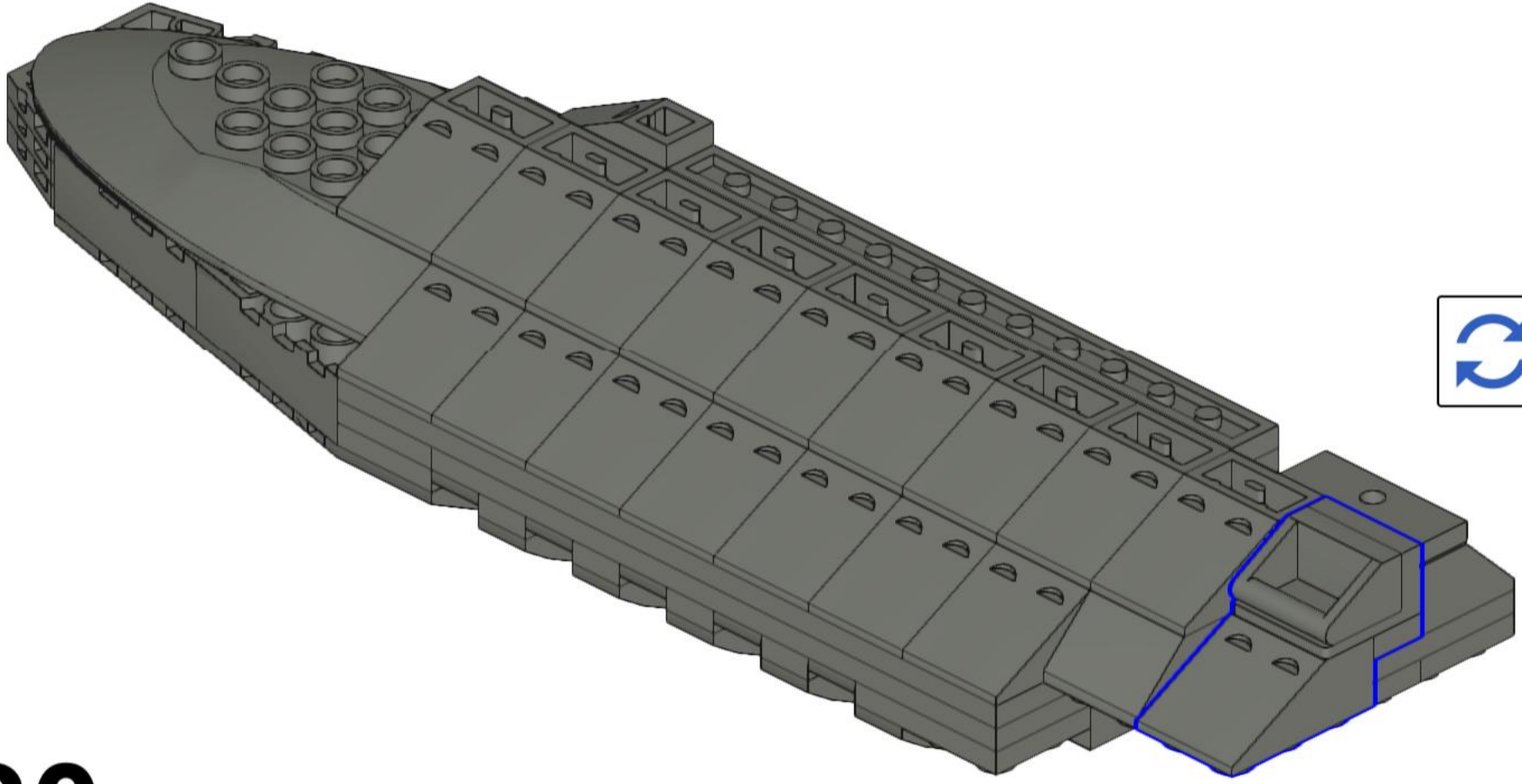

620

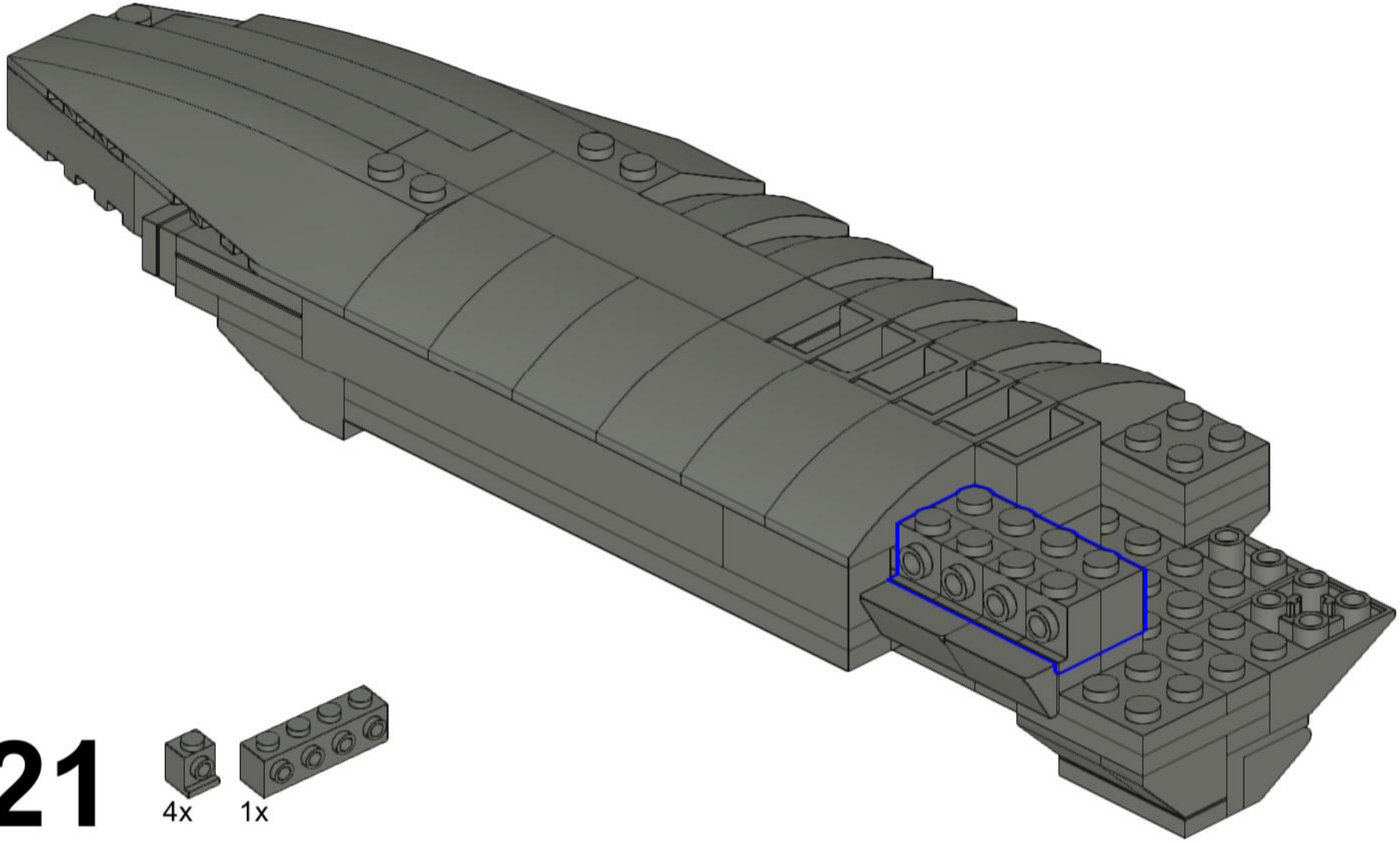

621

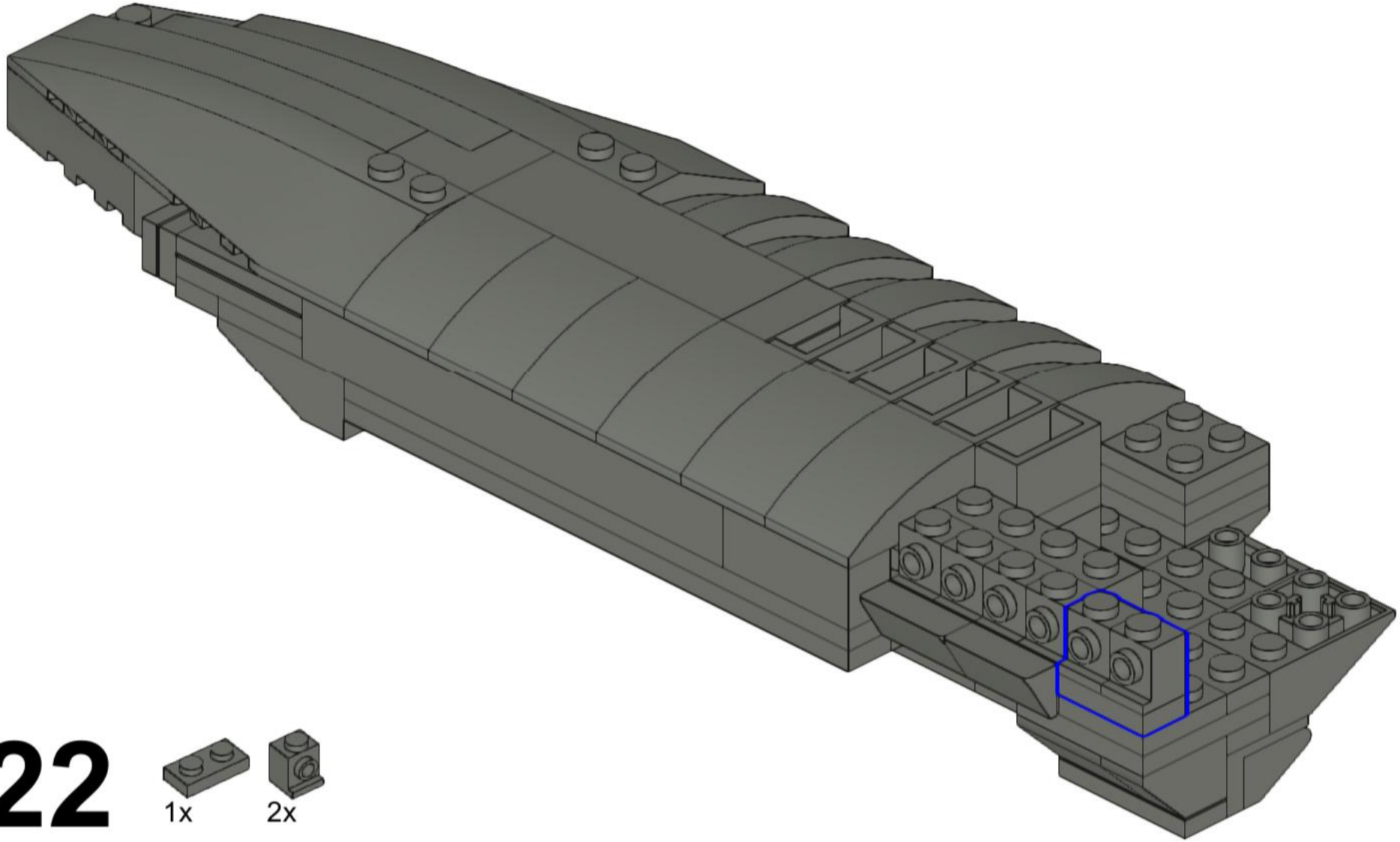

622

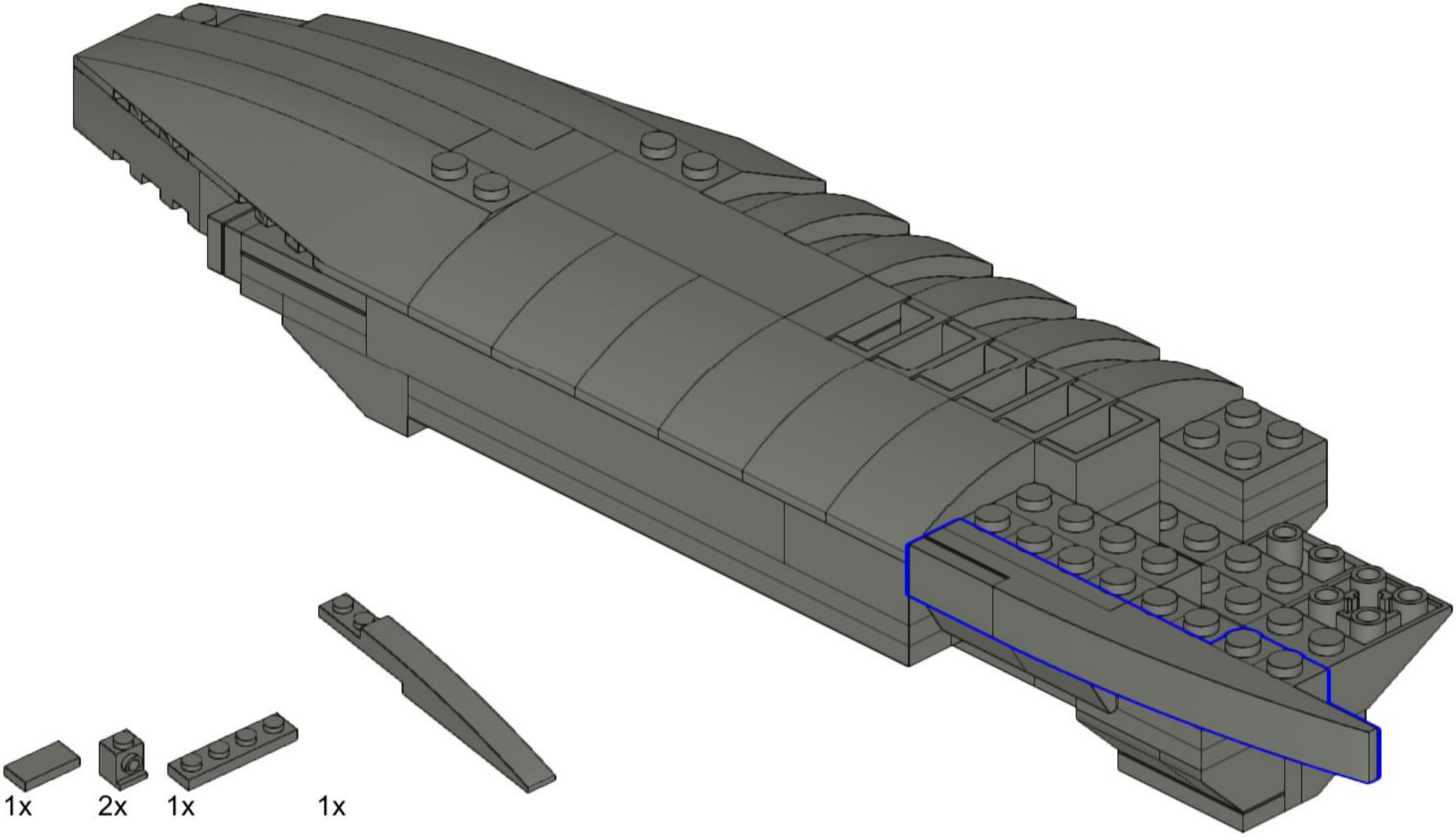
1x
2x
1x
1x

624

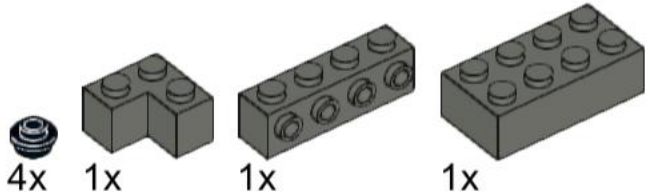

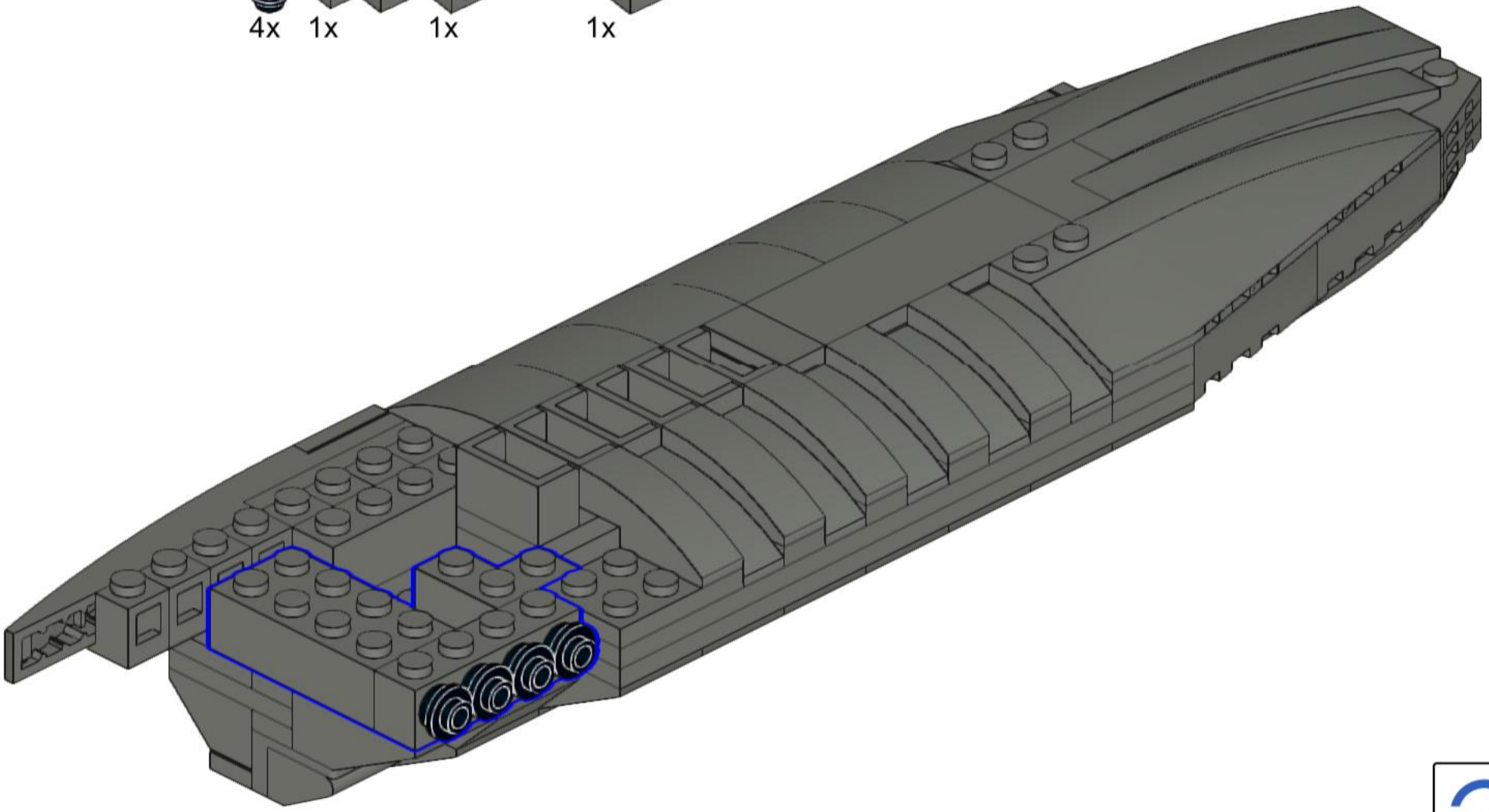

625

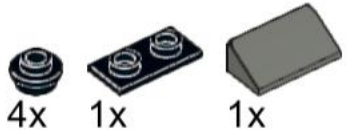

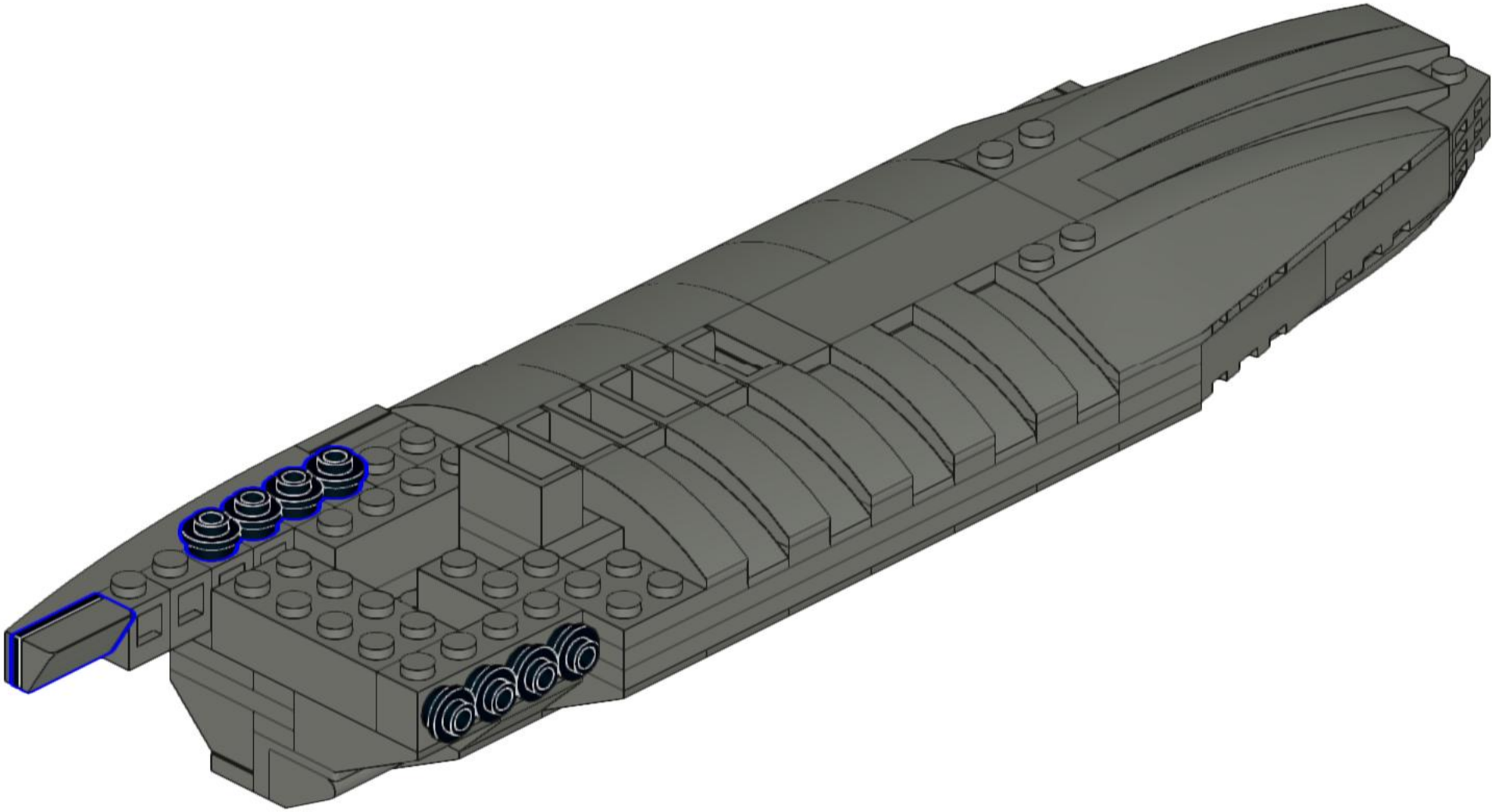

626

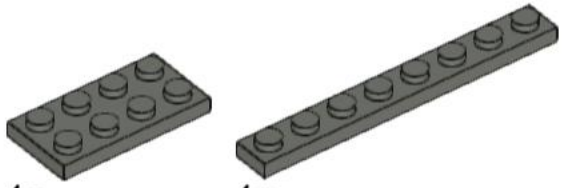

1x 1x

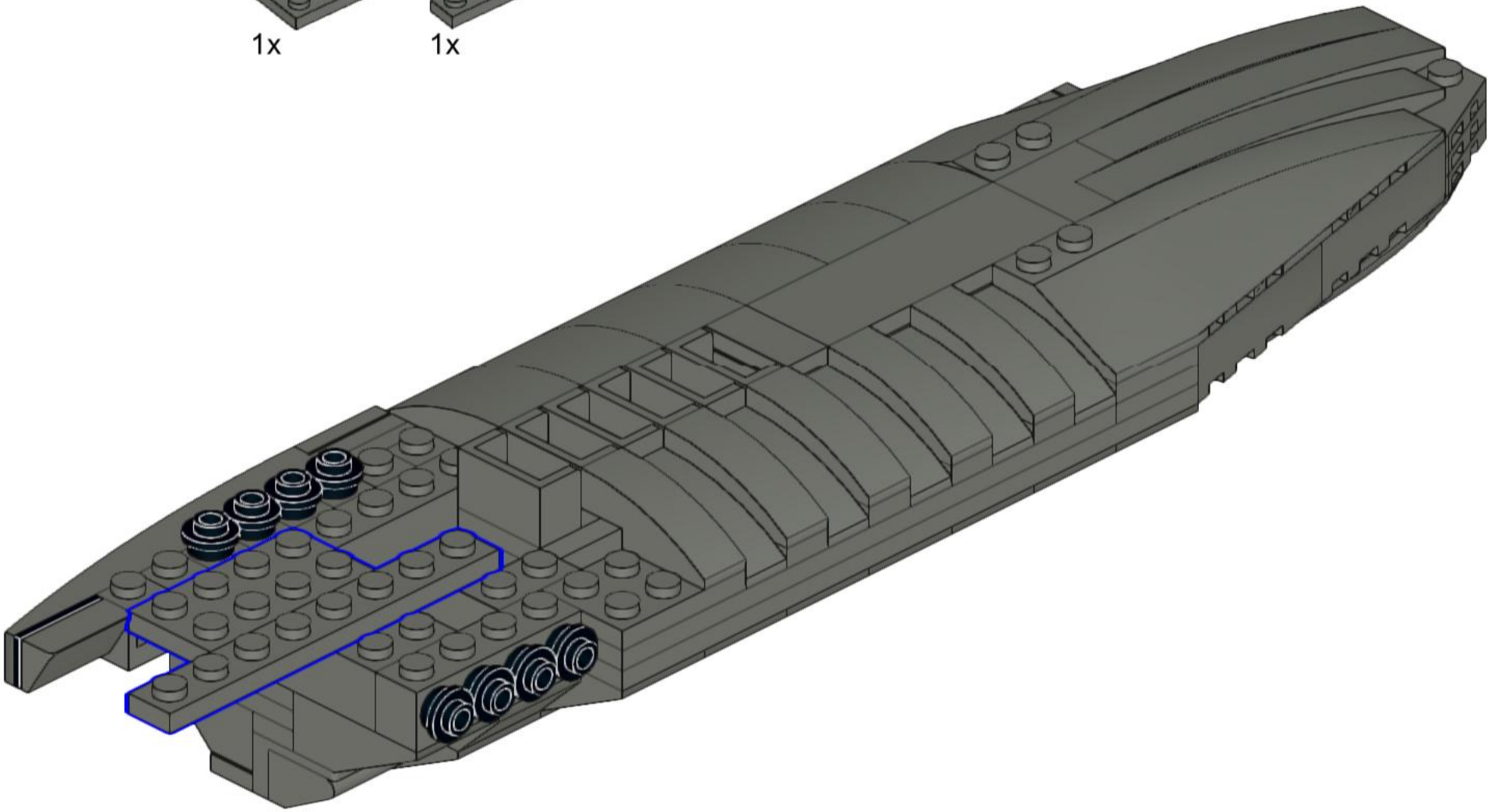

627

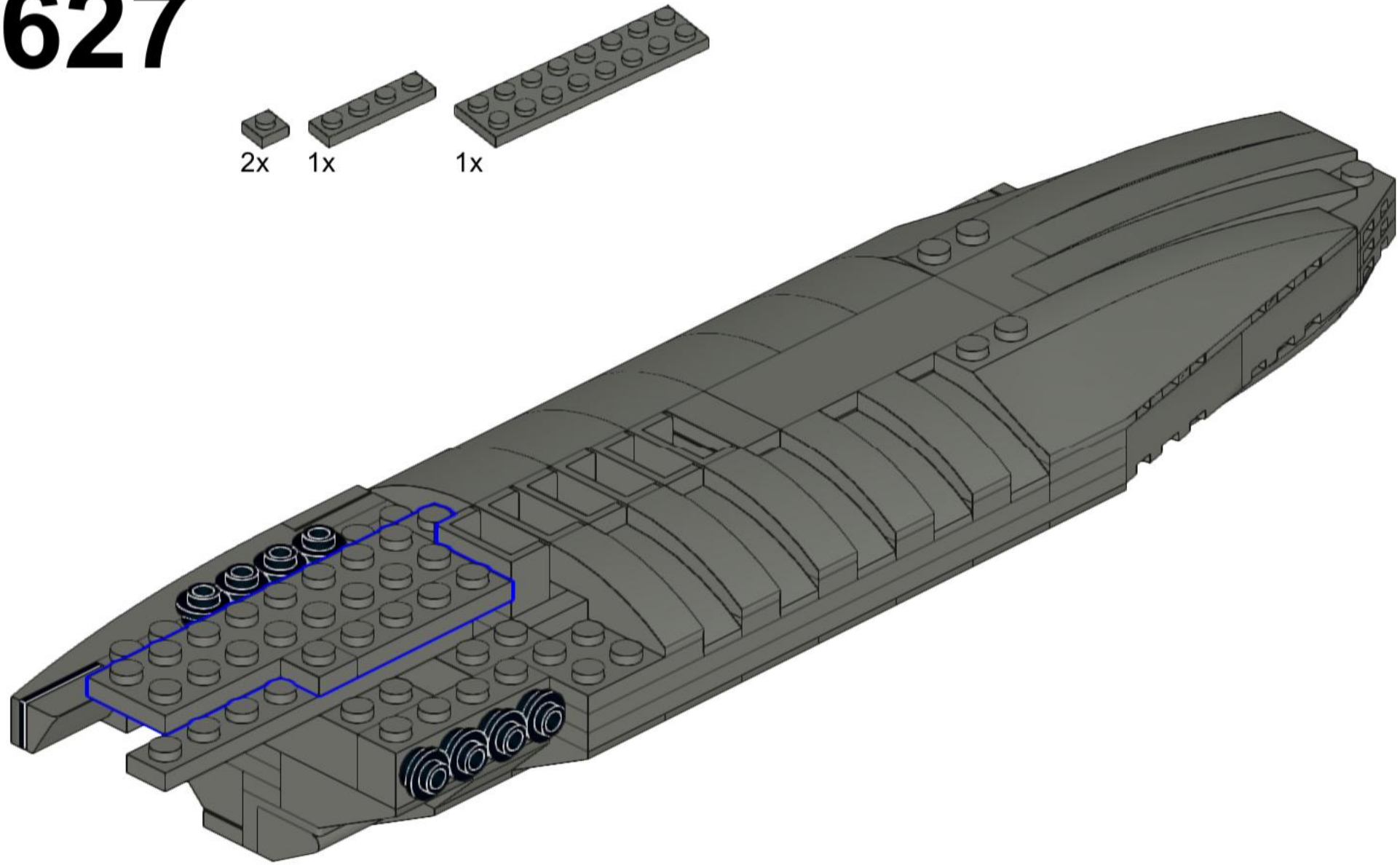

628

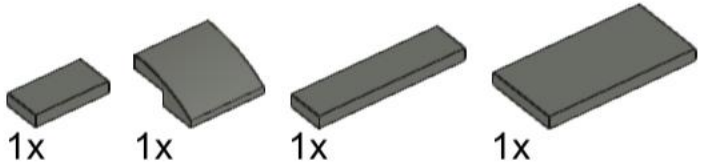

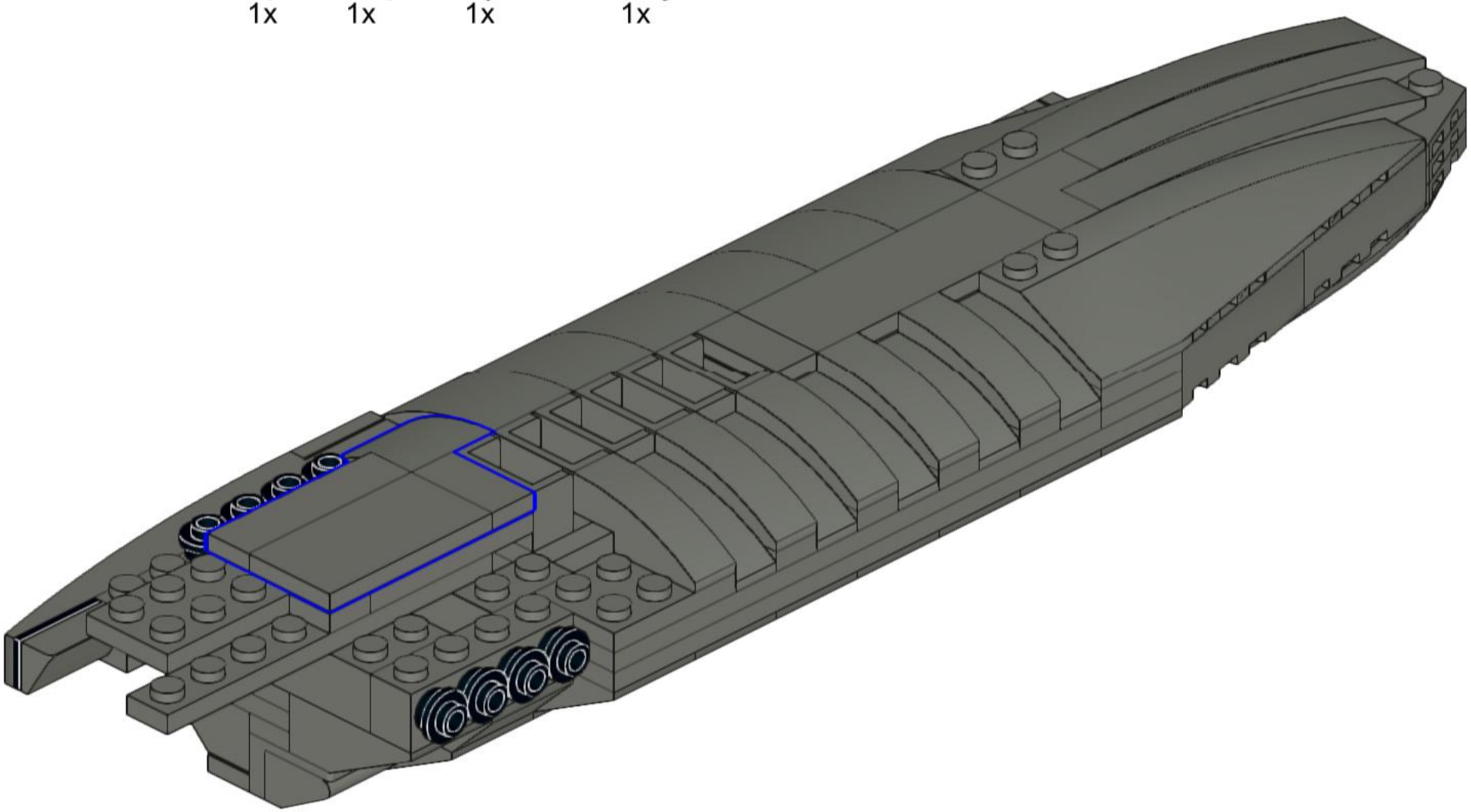

629

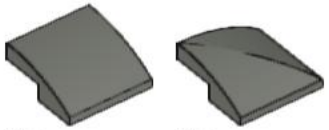

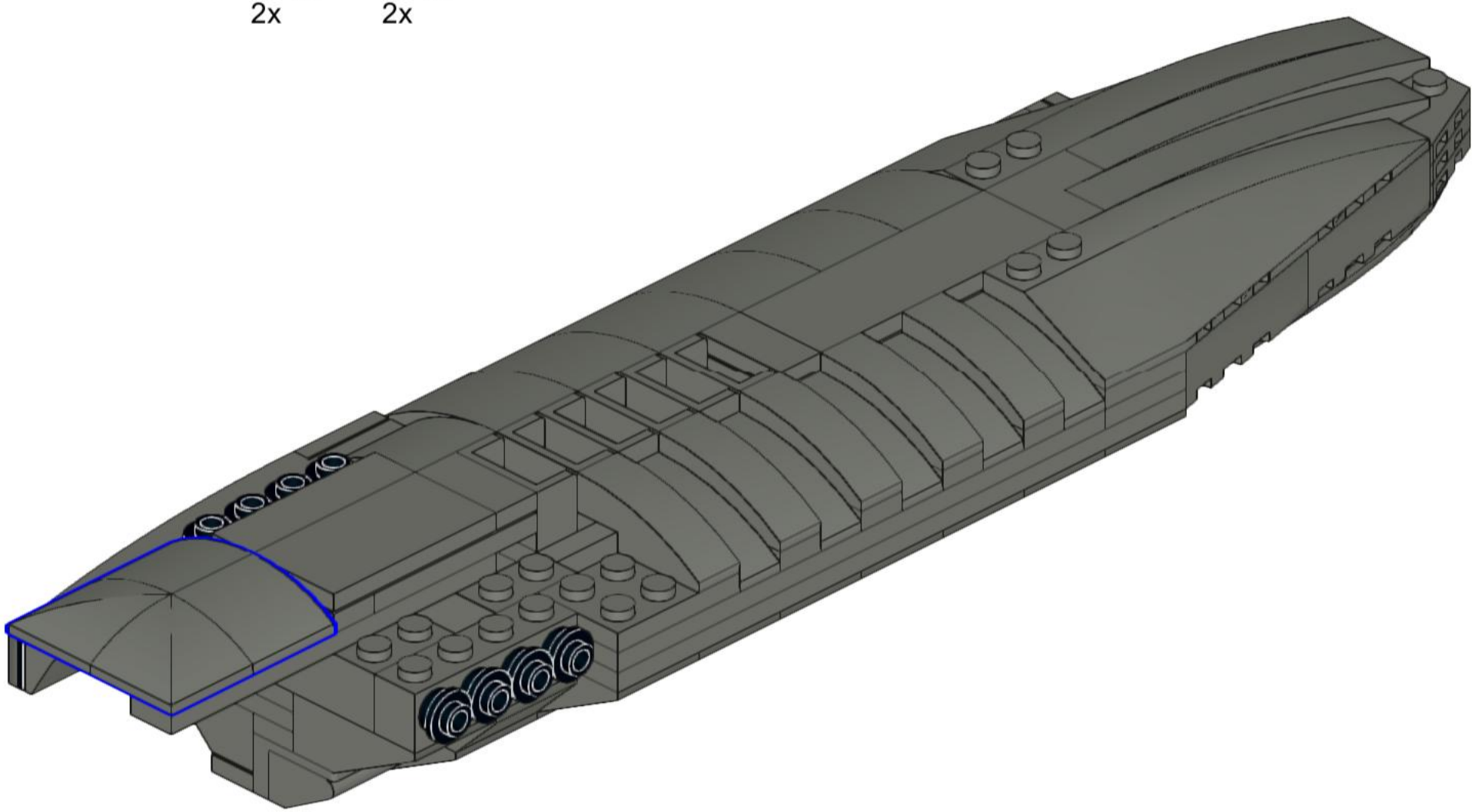

630

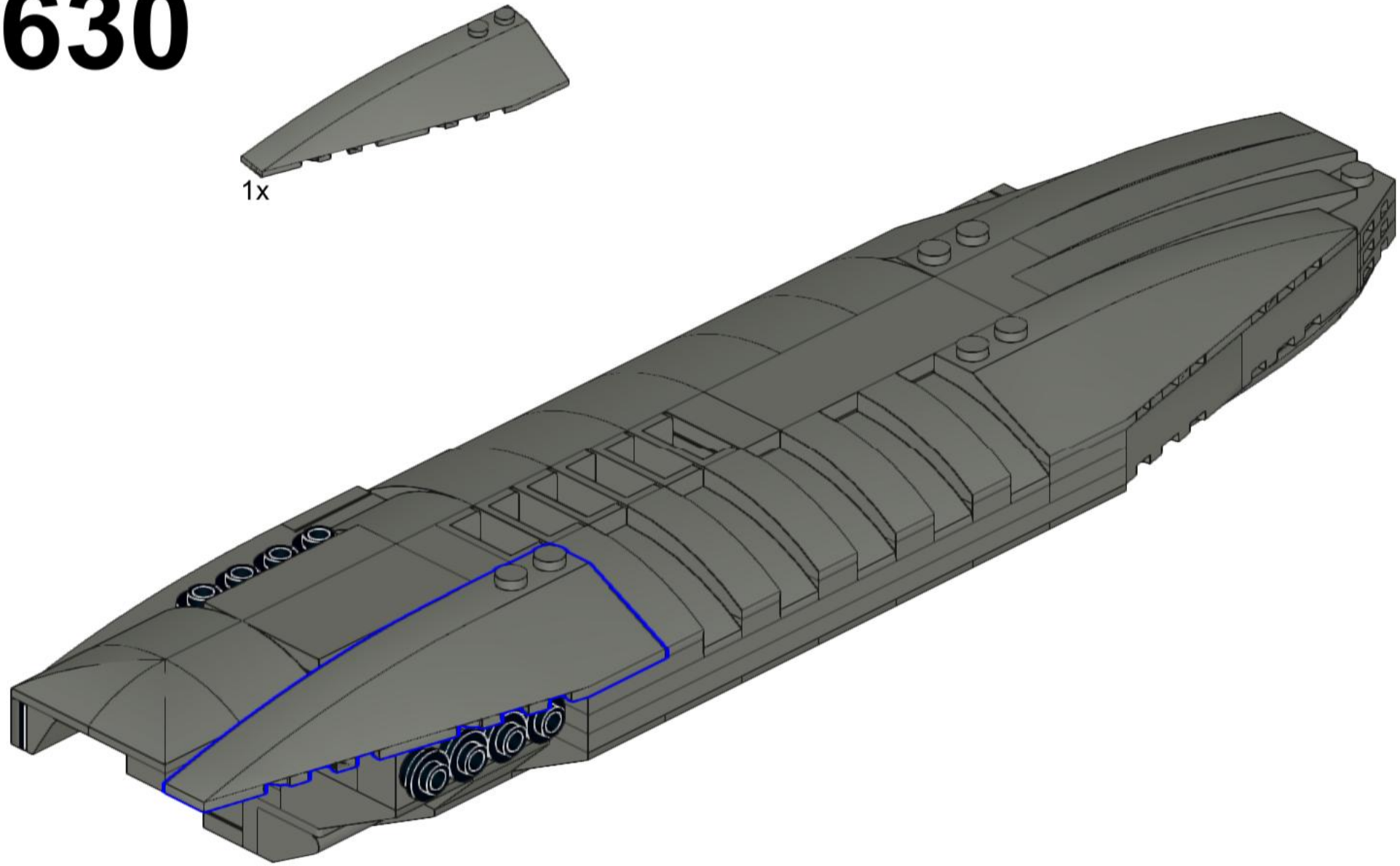

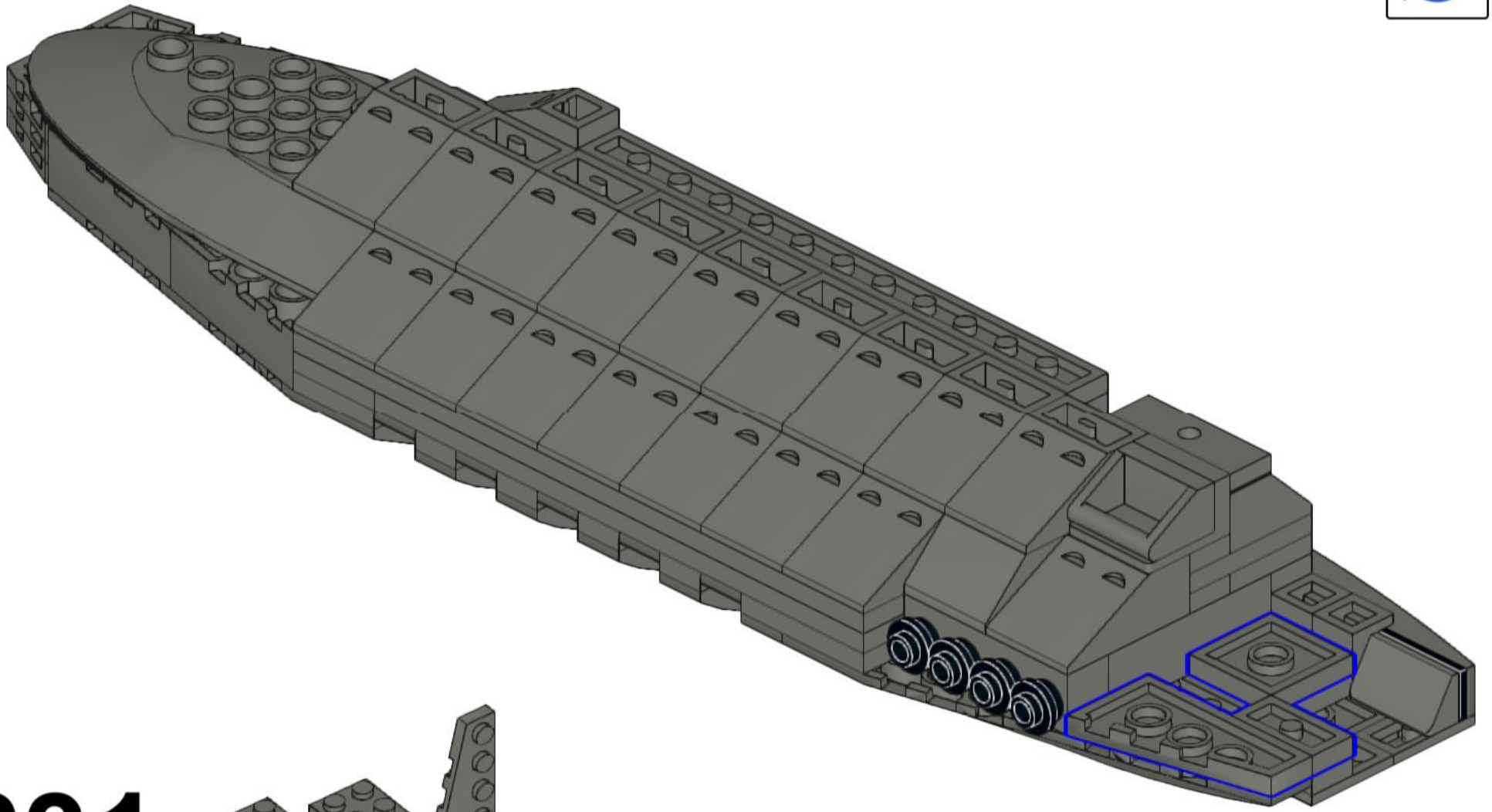

631

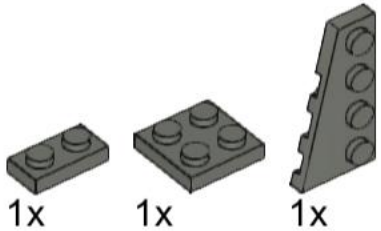

632

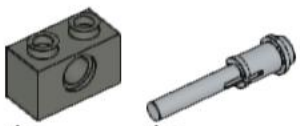

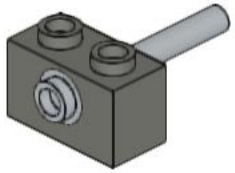

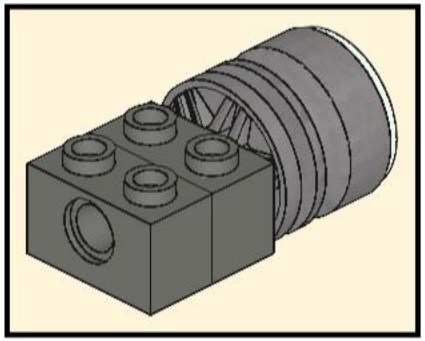

633

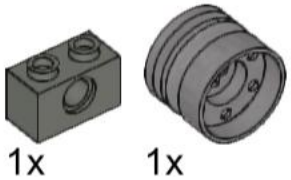

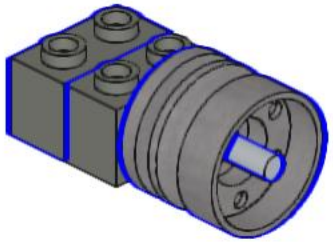

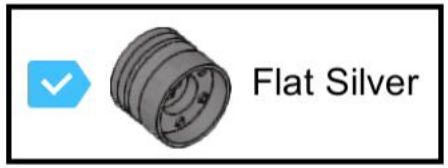

634

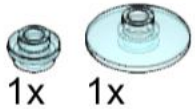

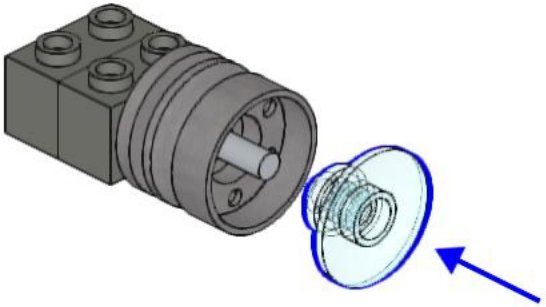

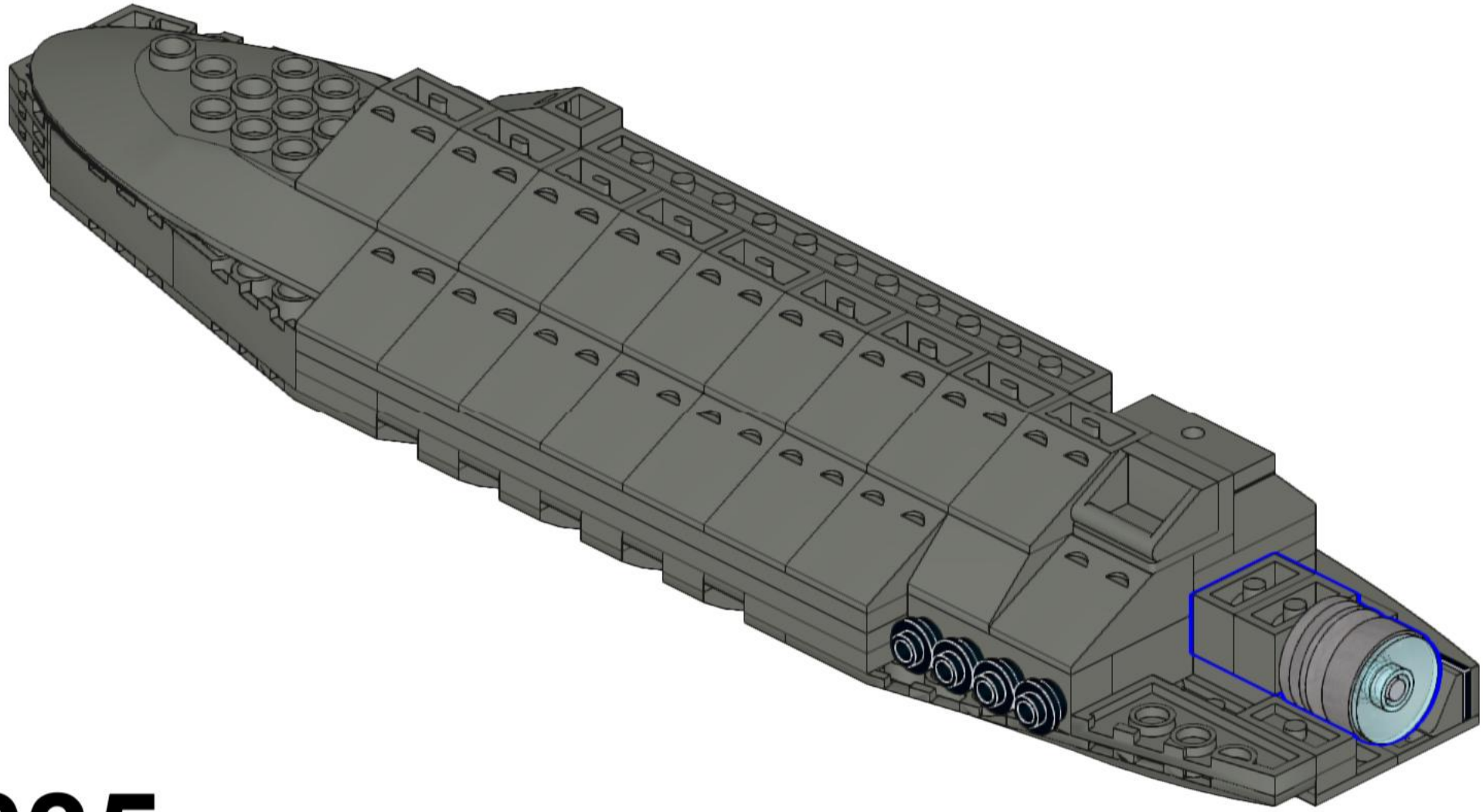

635

636

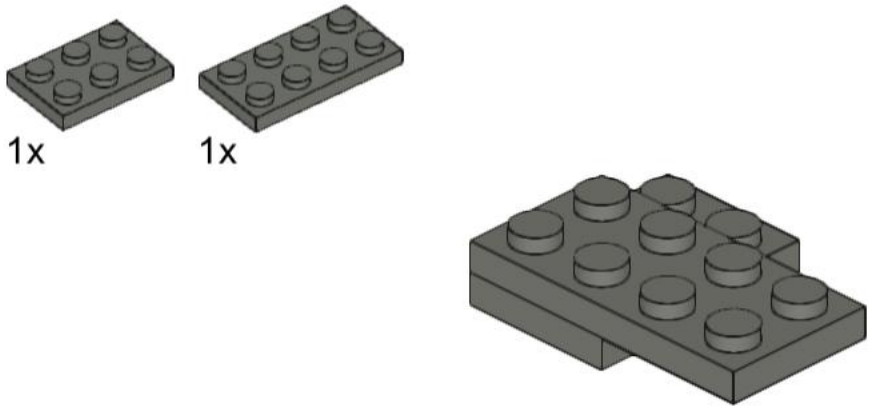

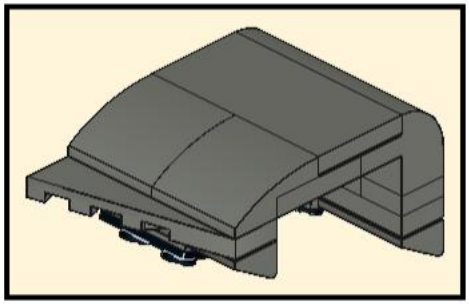

637

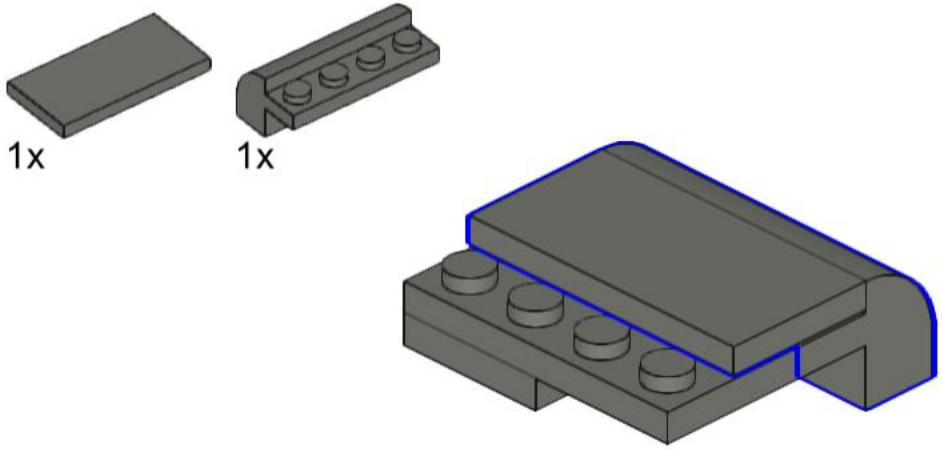

638

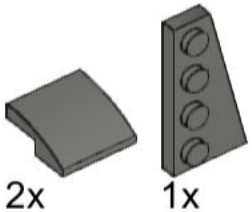

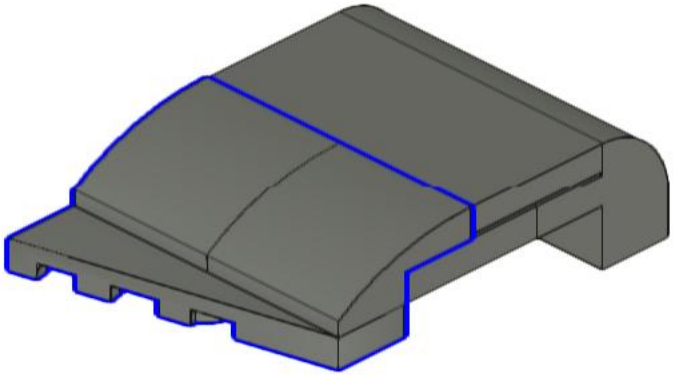

639

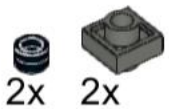

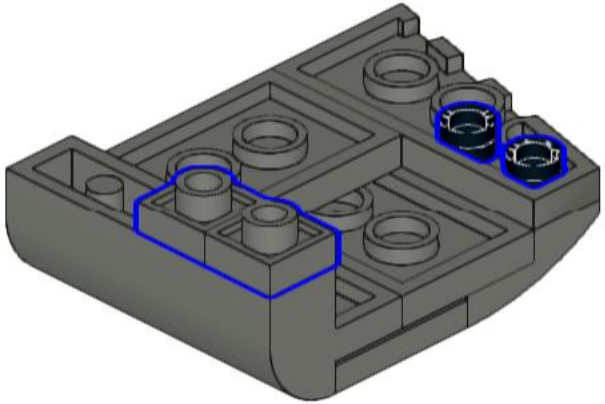

640

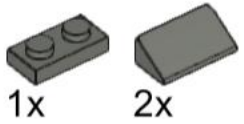

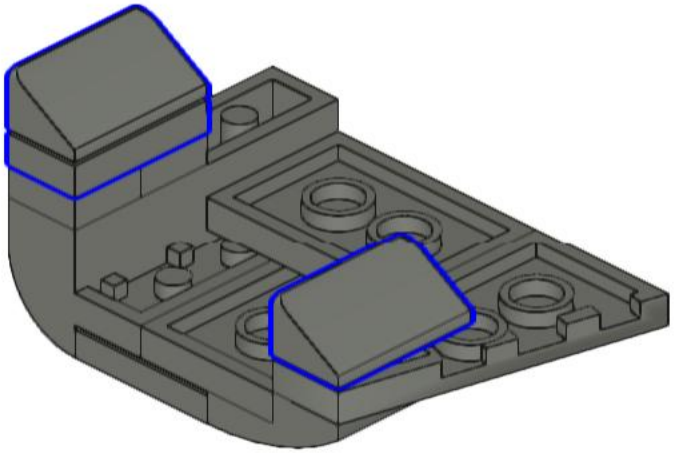

641

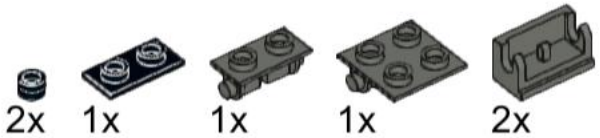

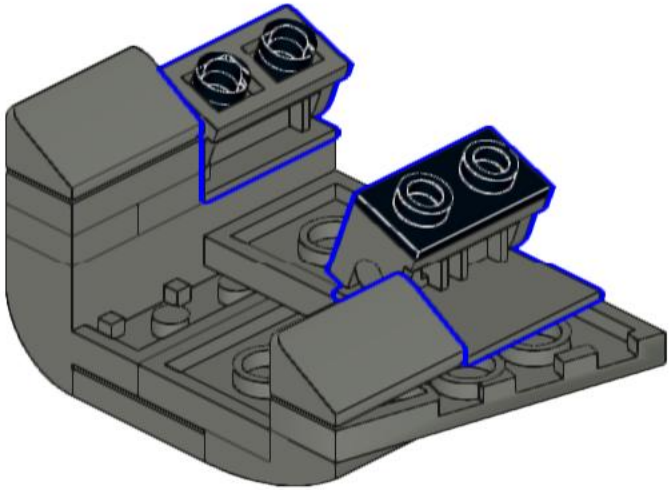

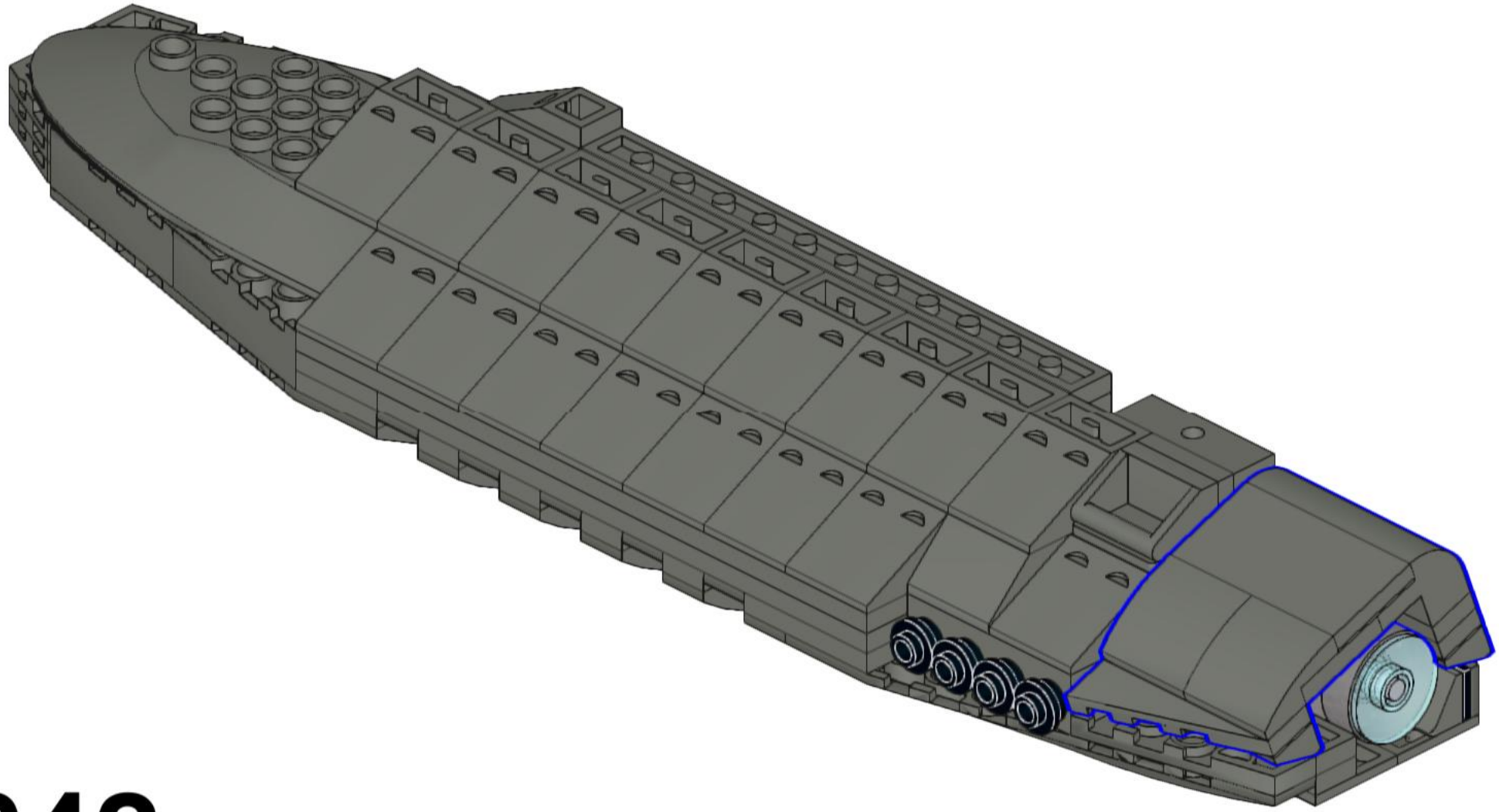

642

643

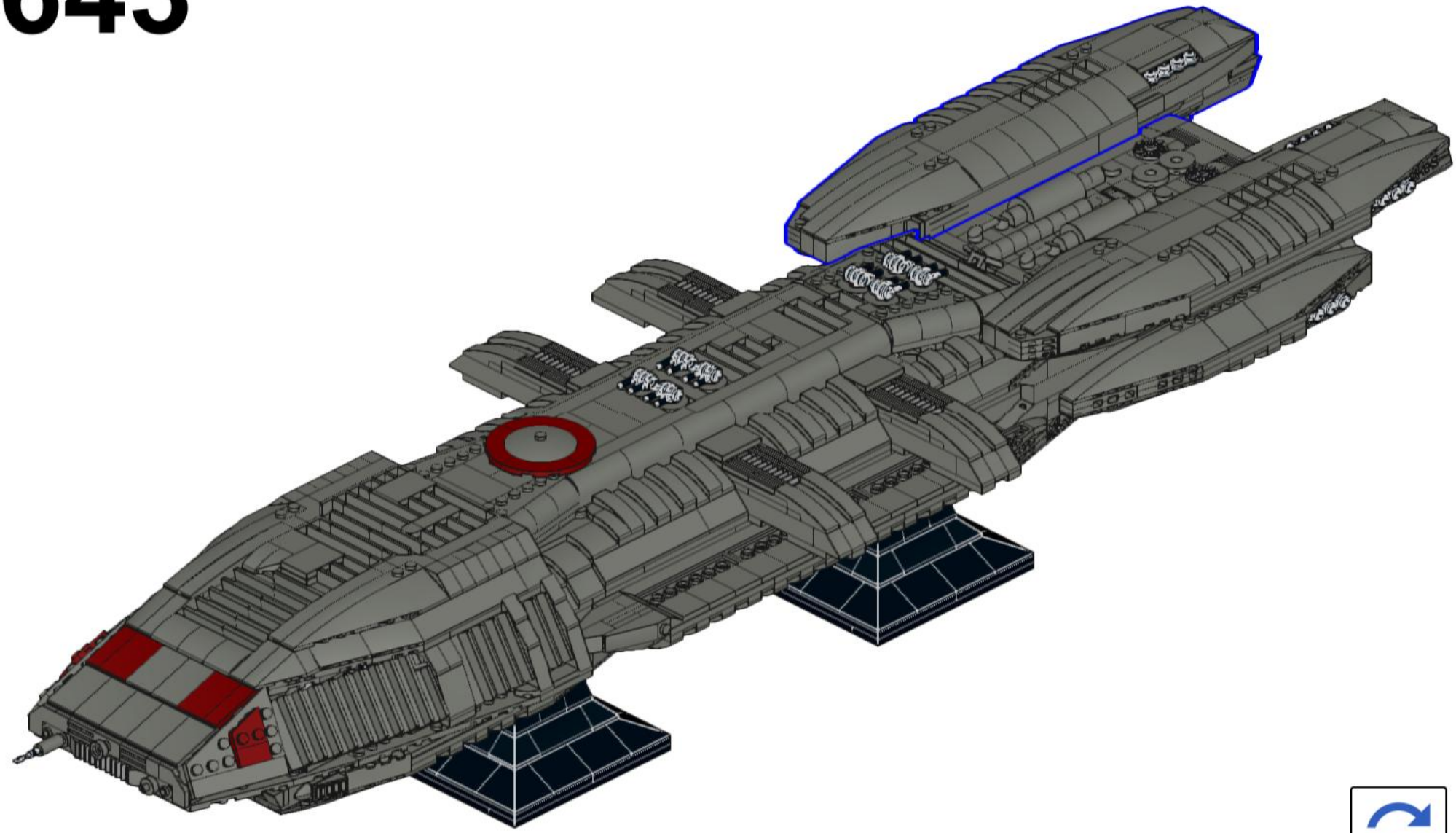

644

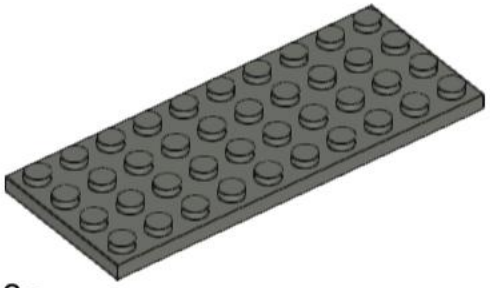

3x

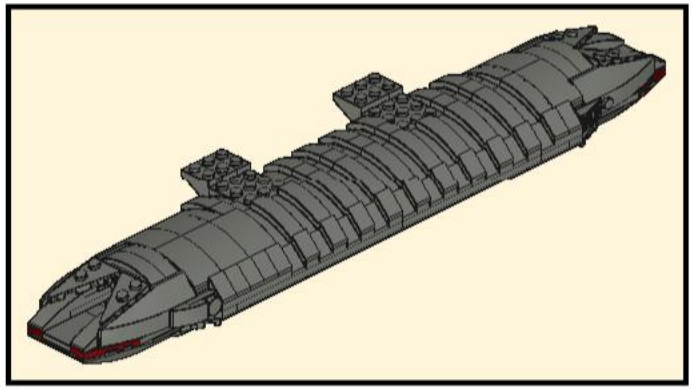

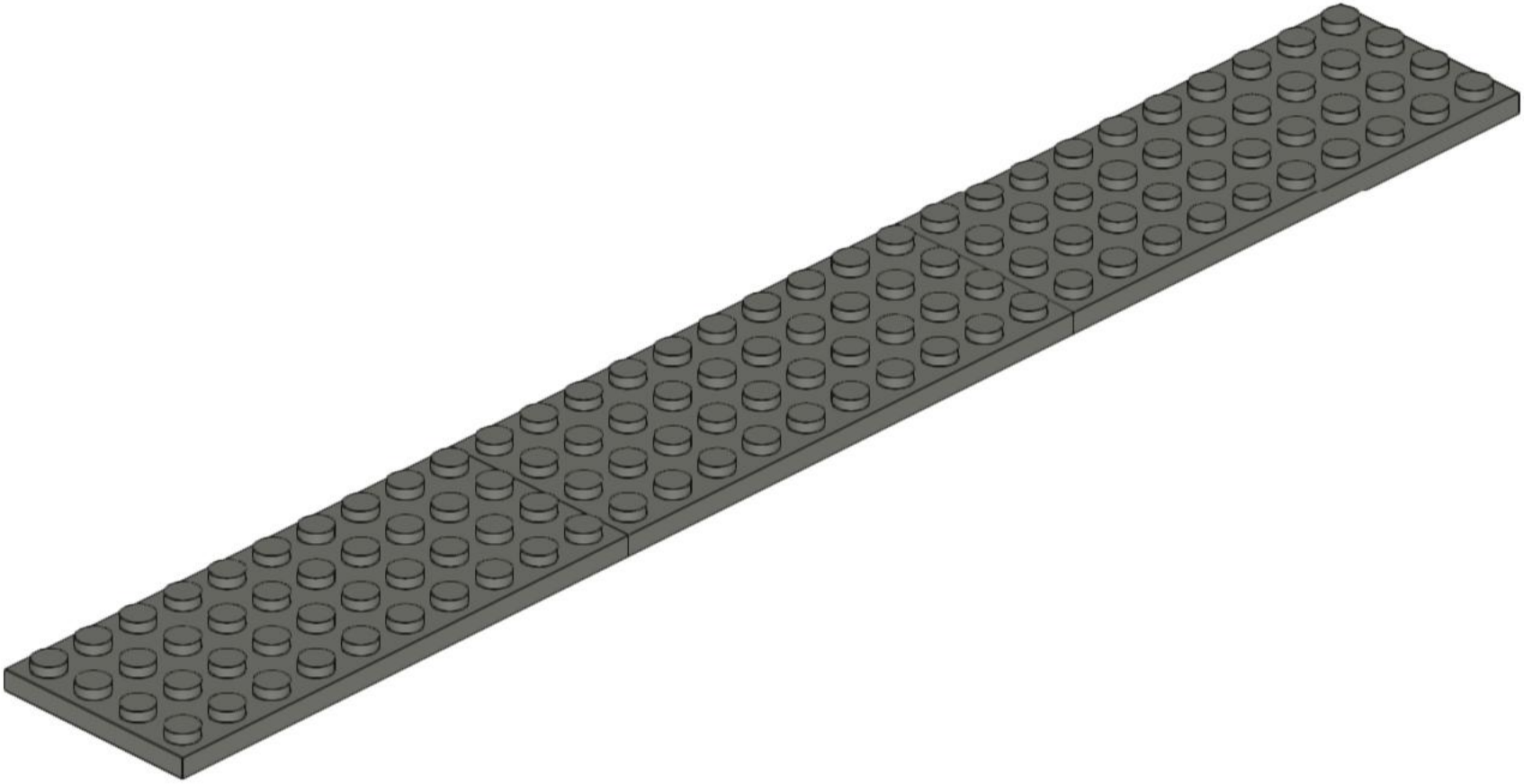

645

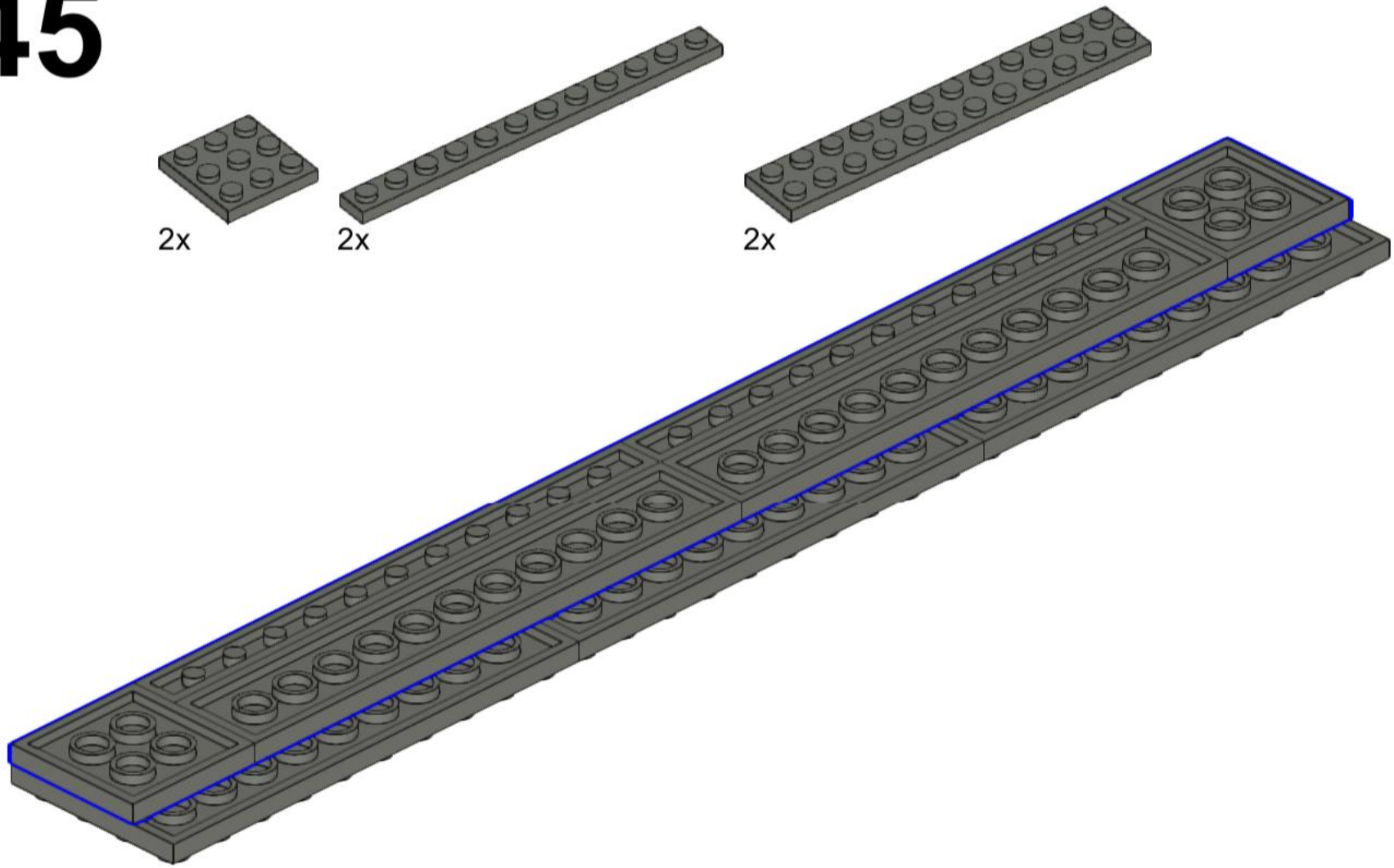

646

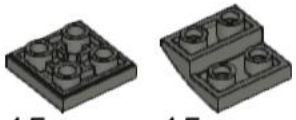

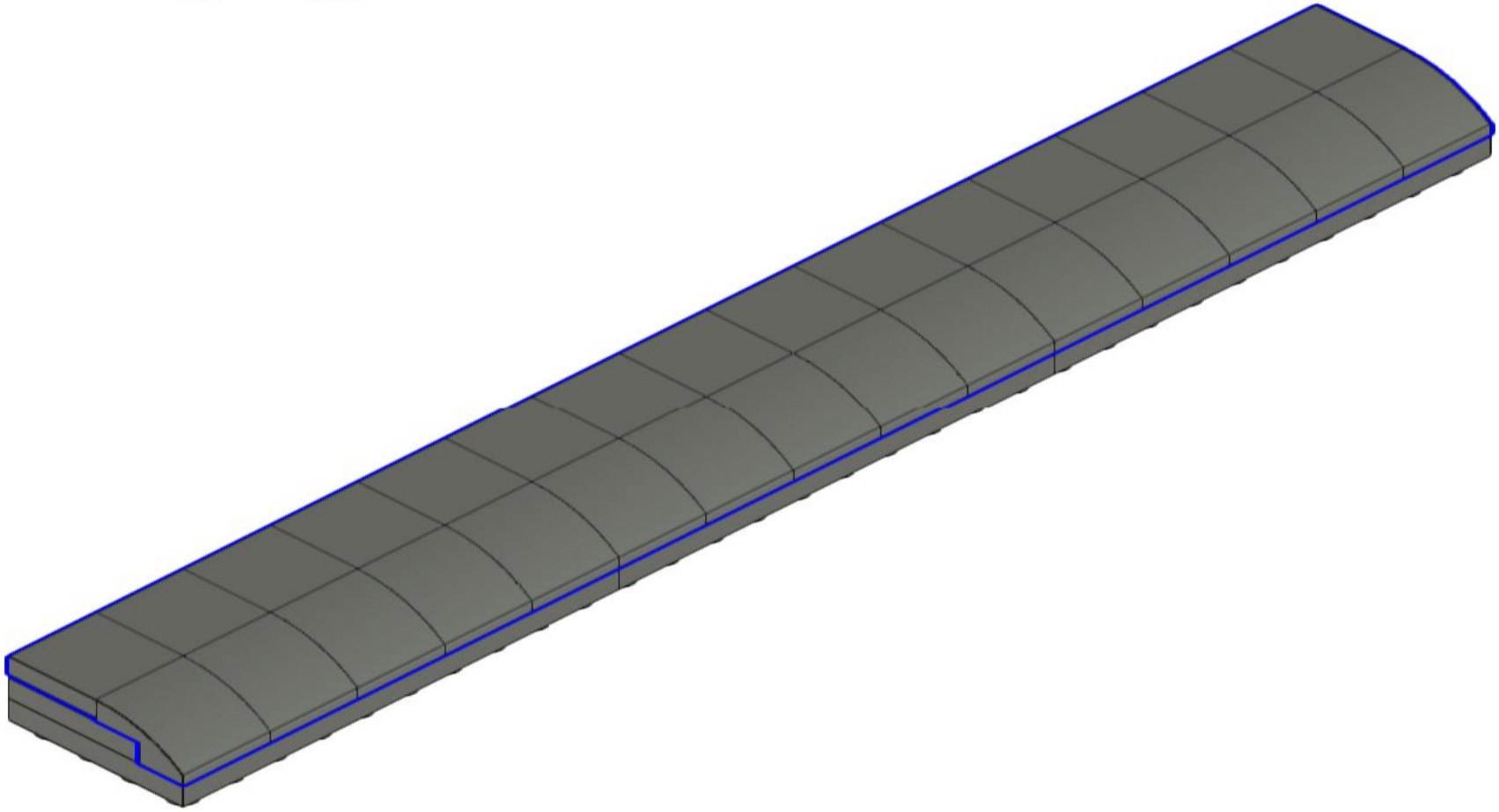

647

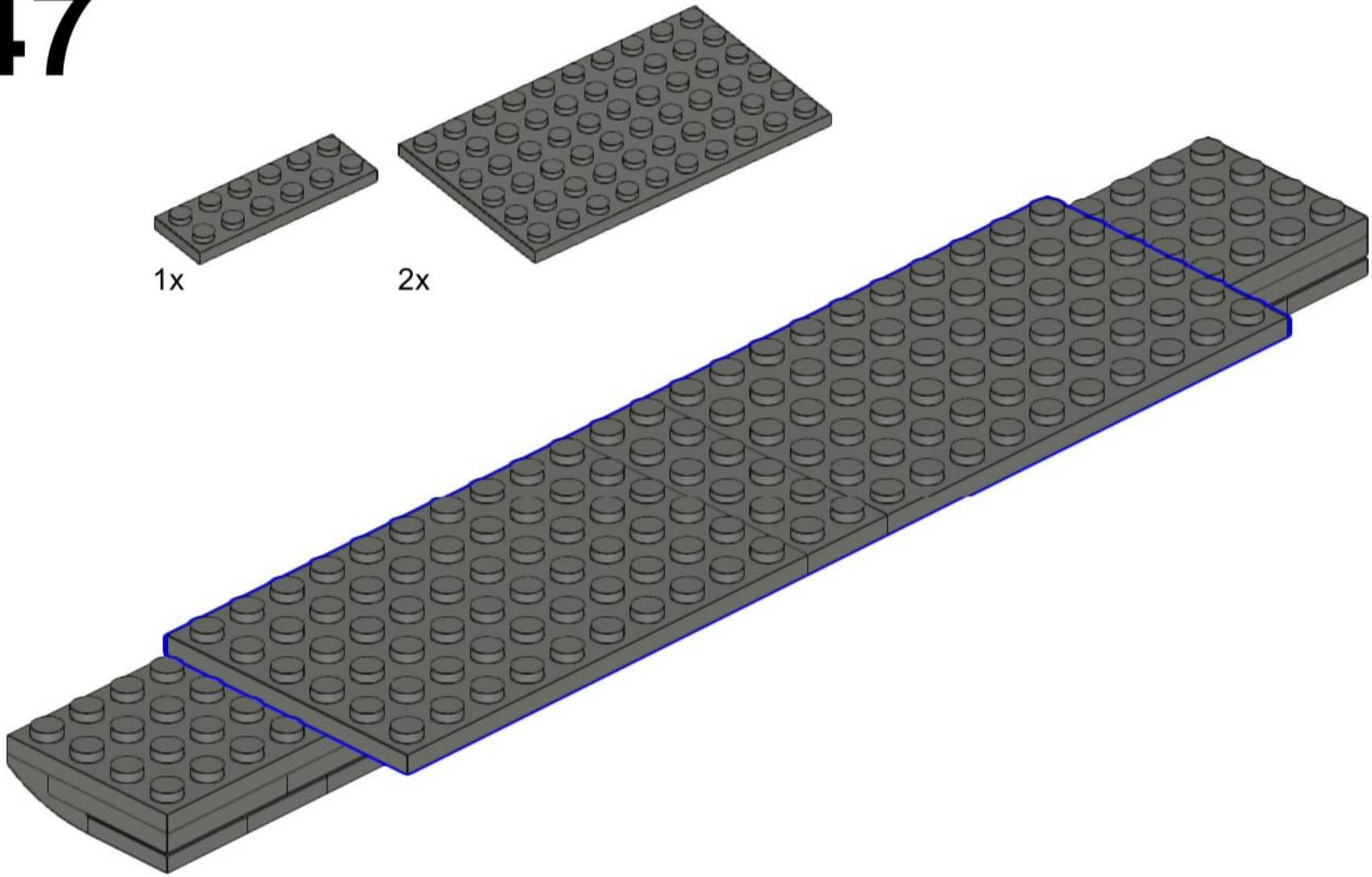

648

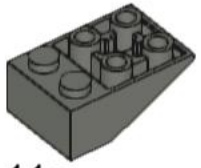

11x

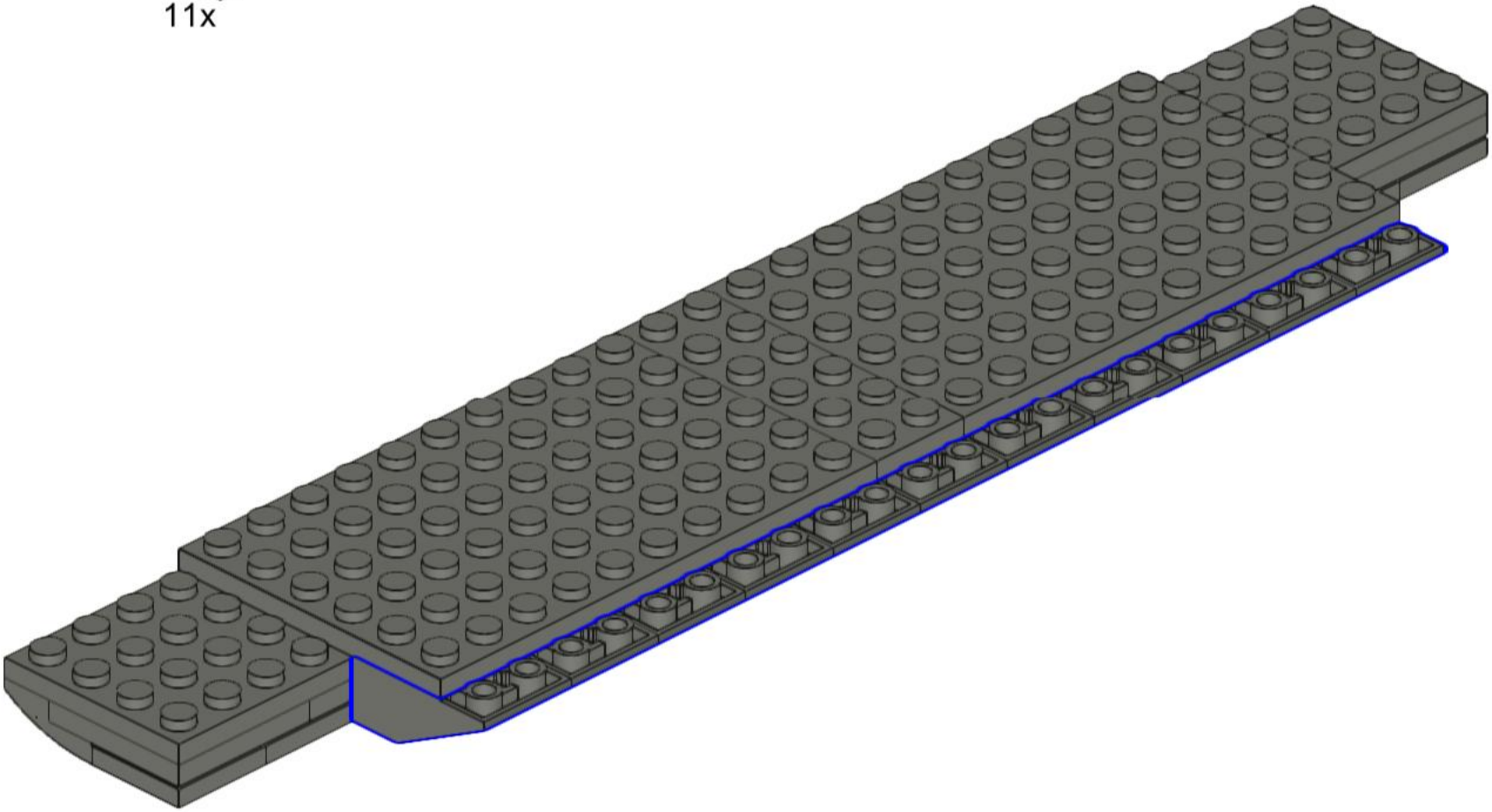

649

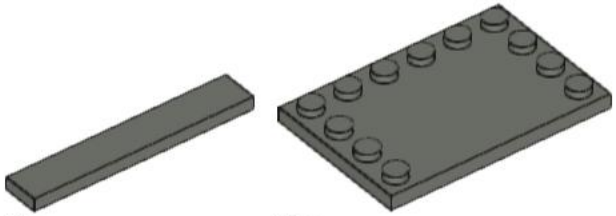

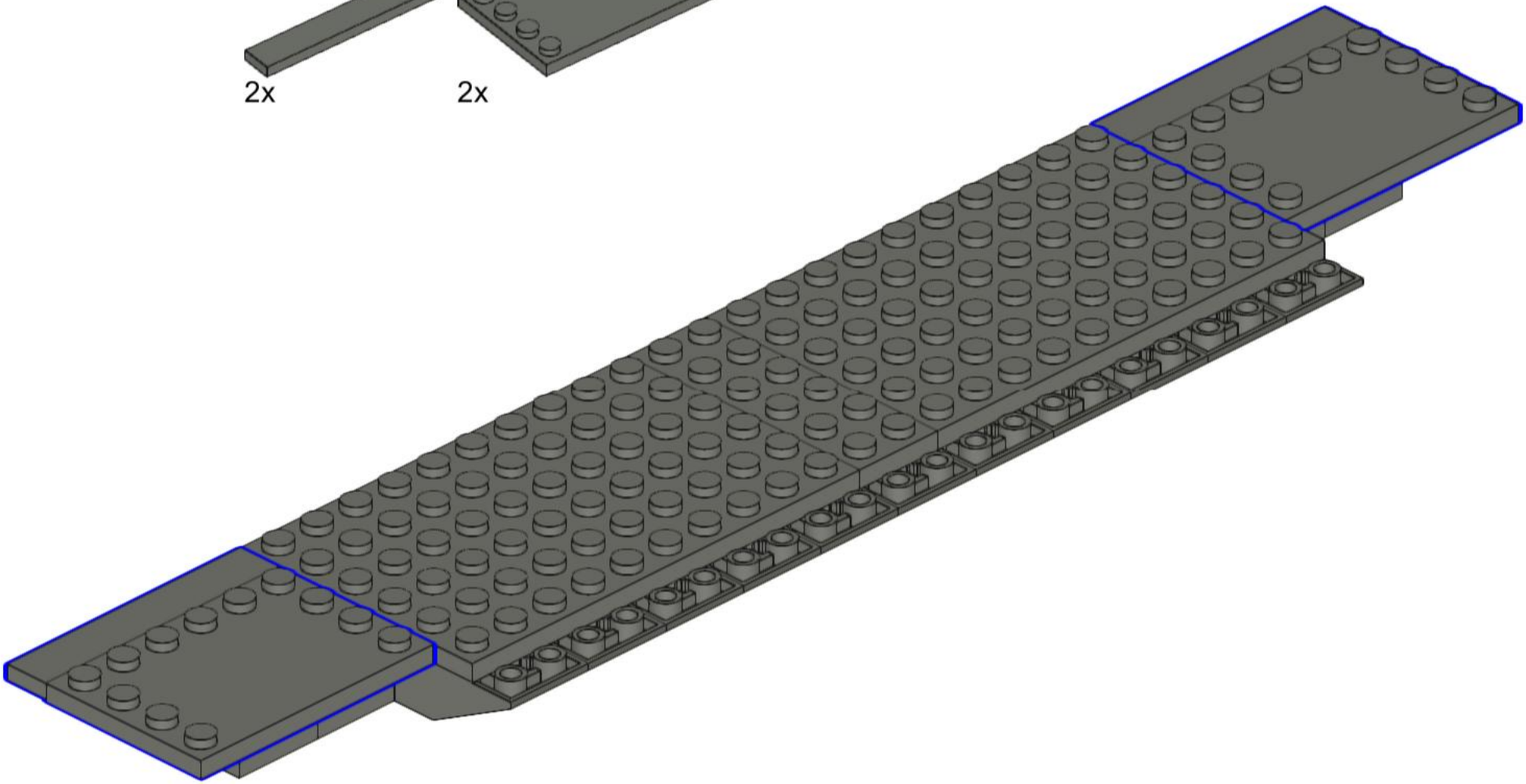

650

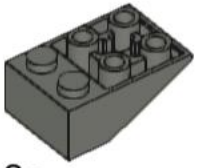

2x

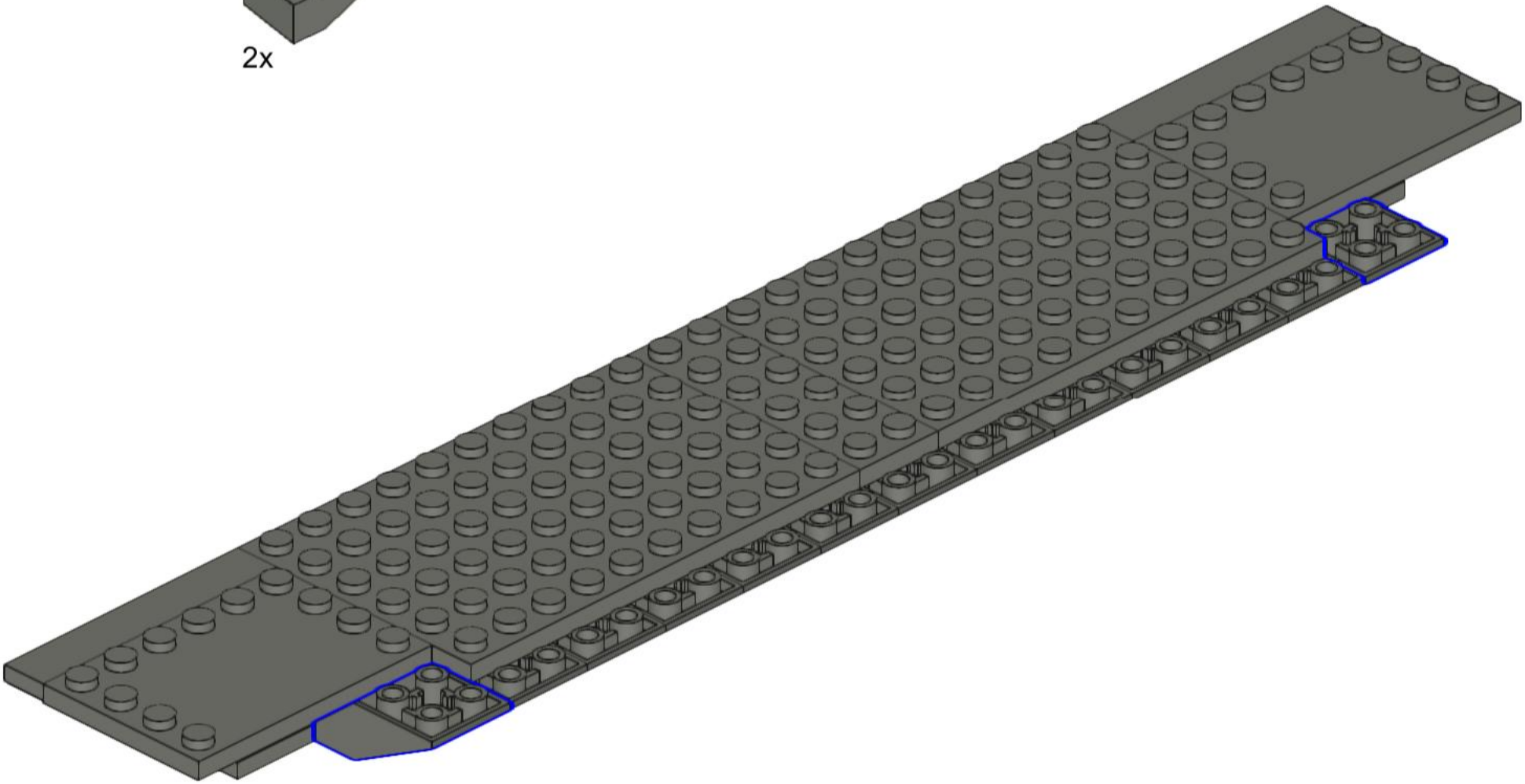

651

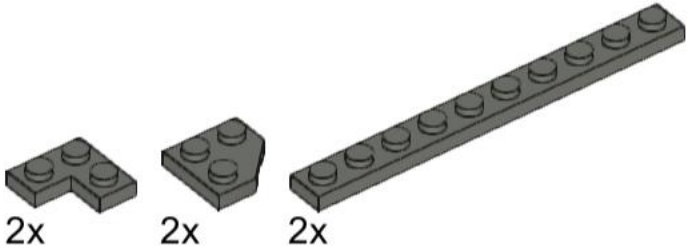

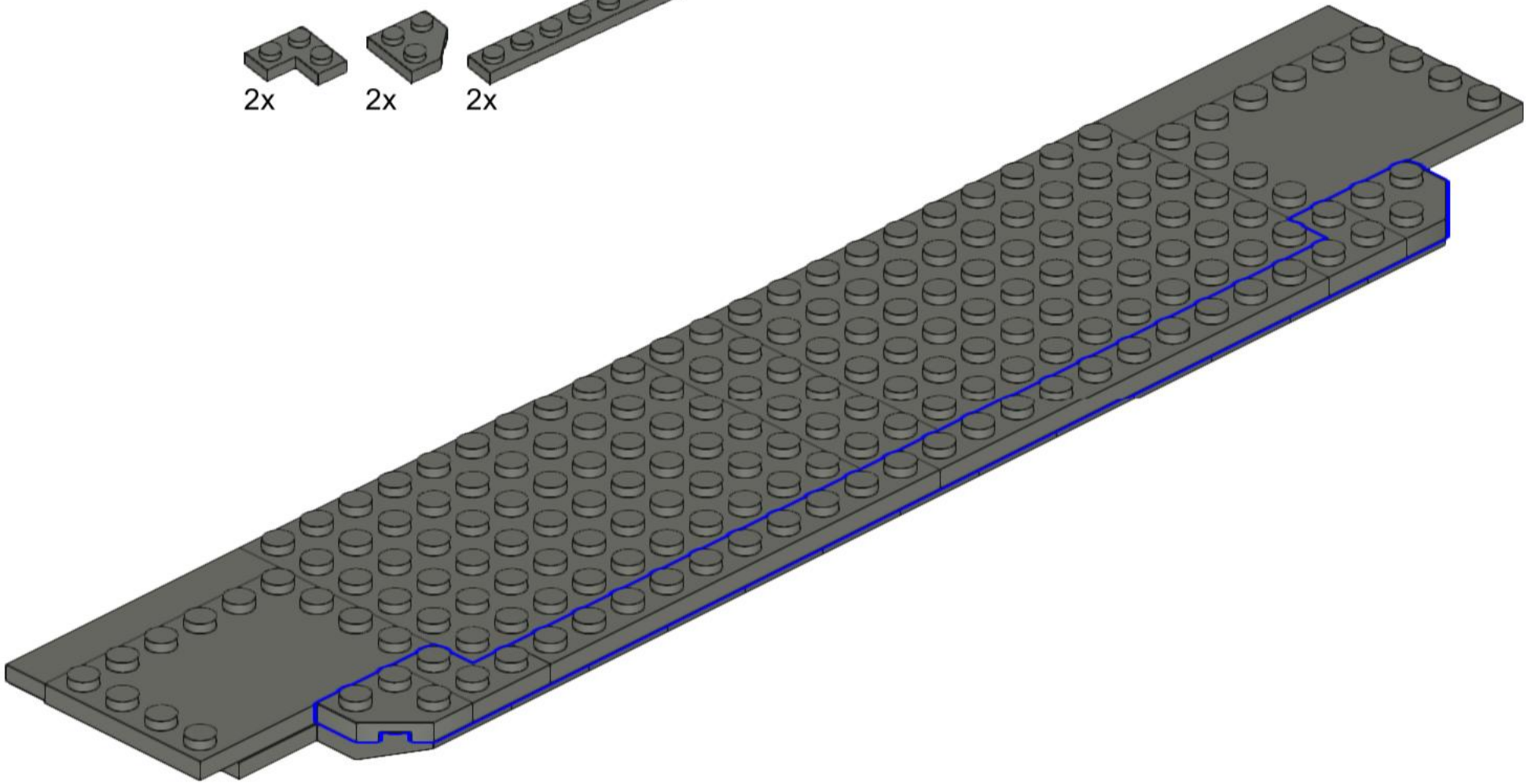

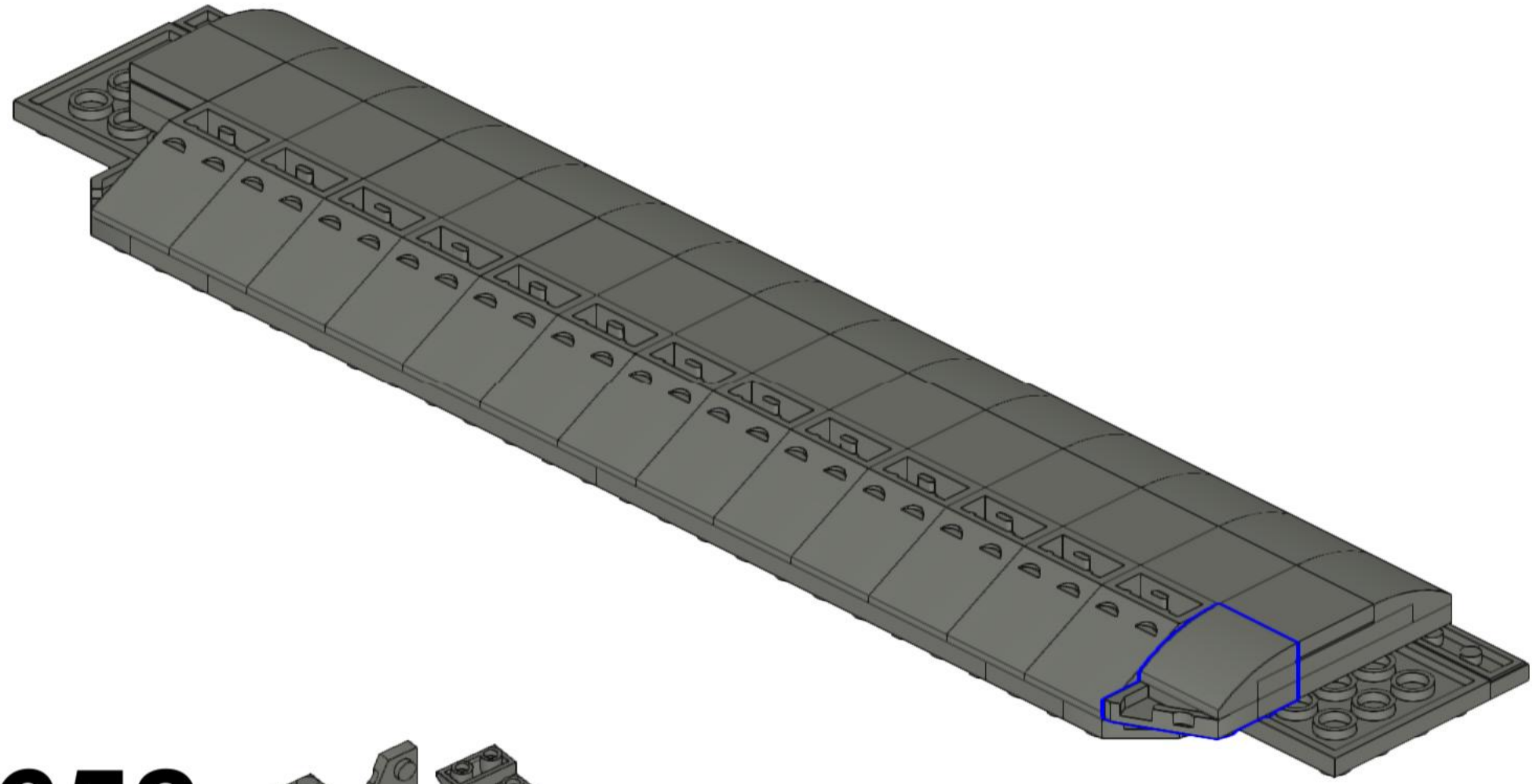

652

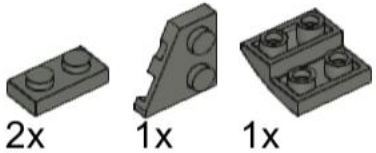

653

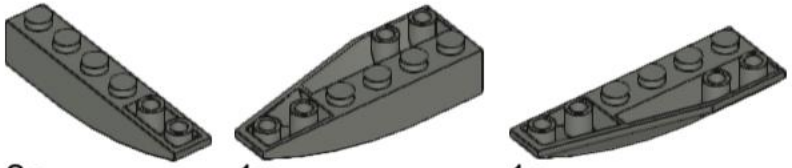

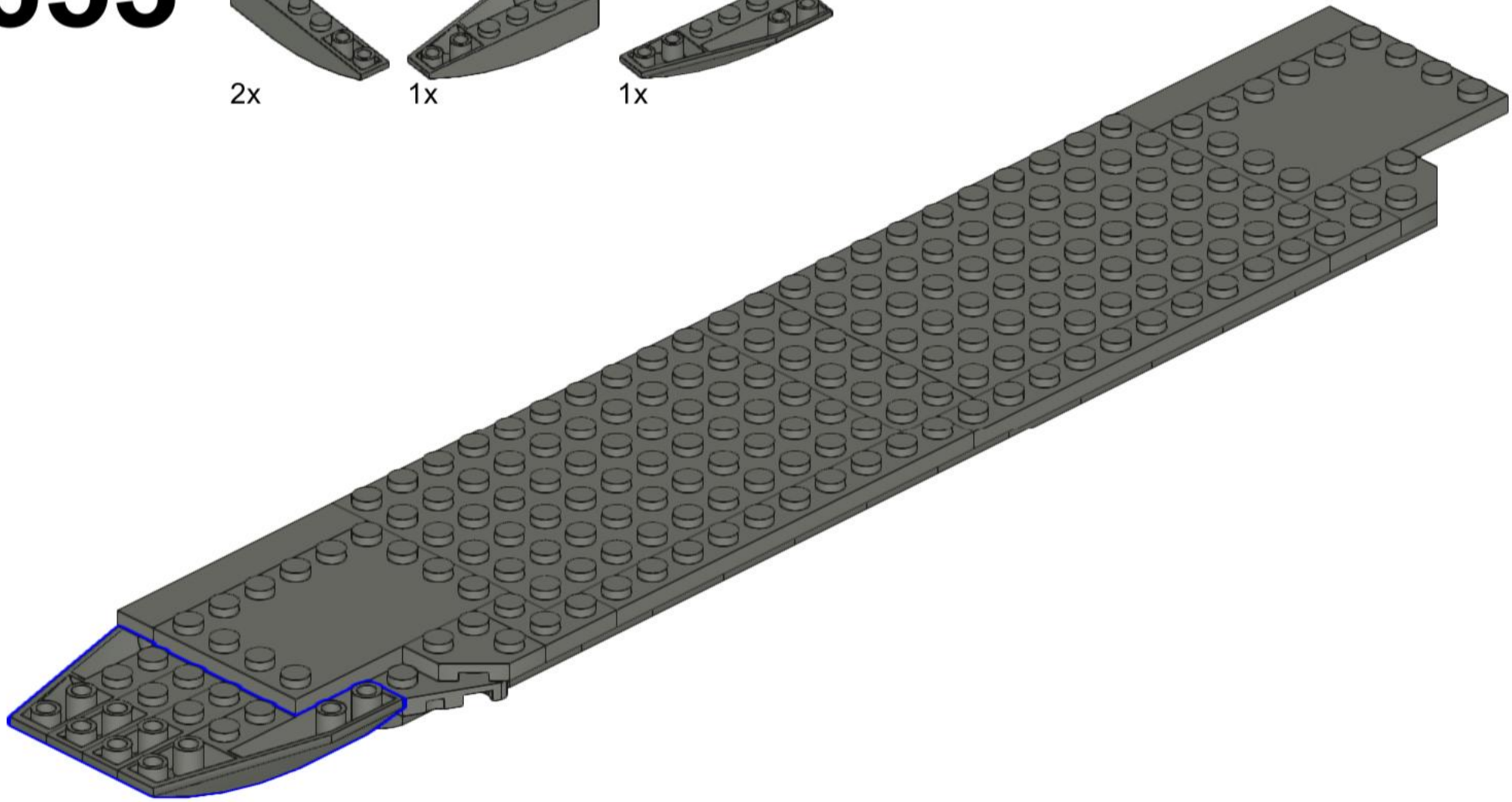

654

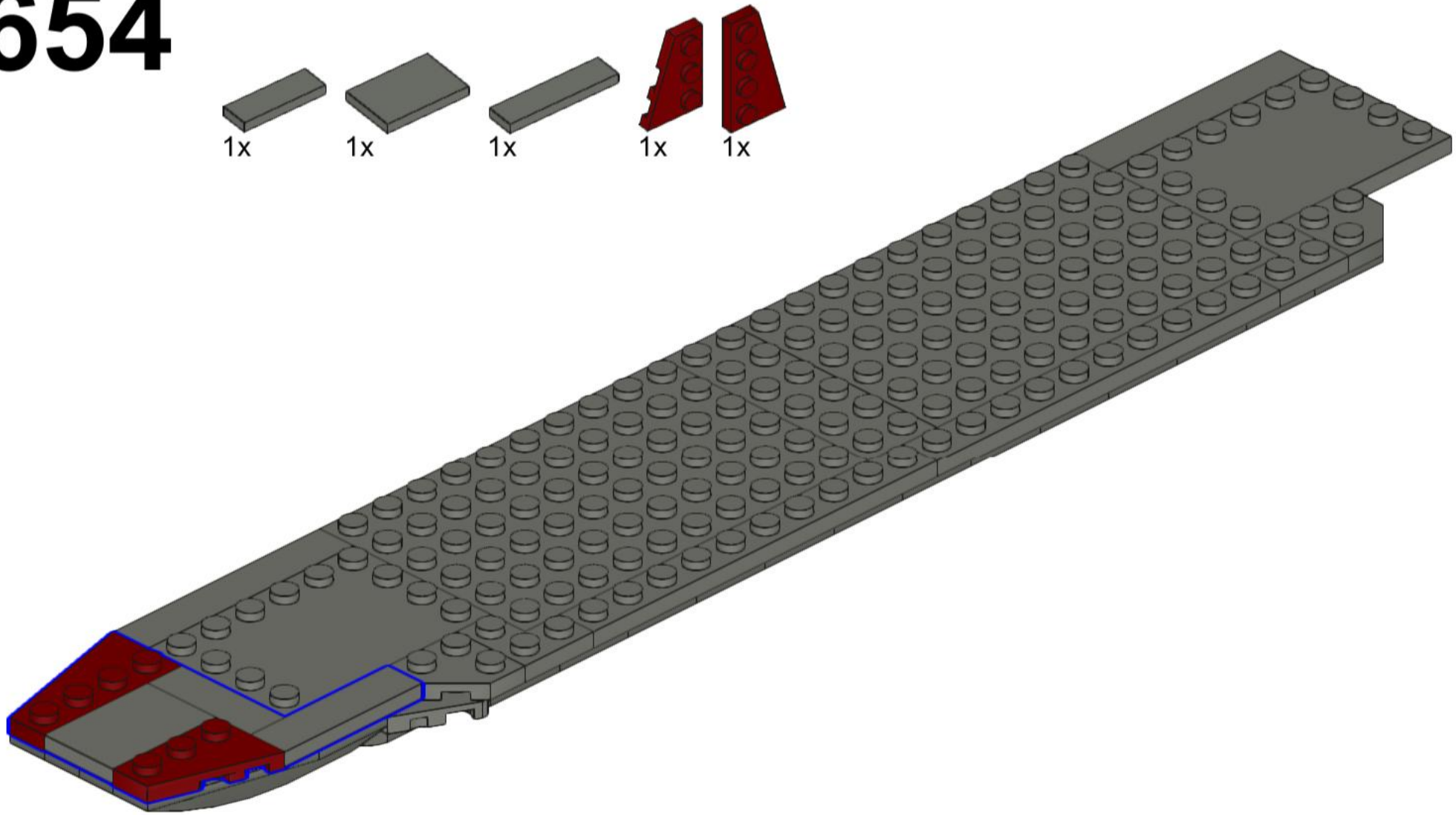

655

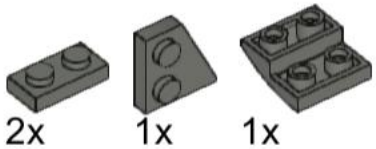

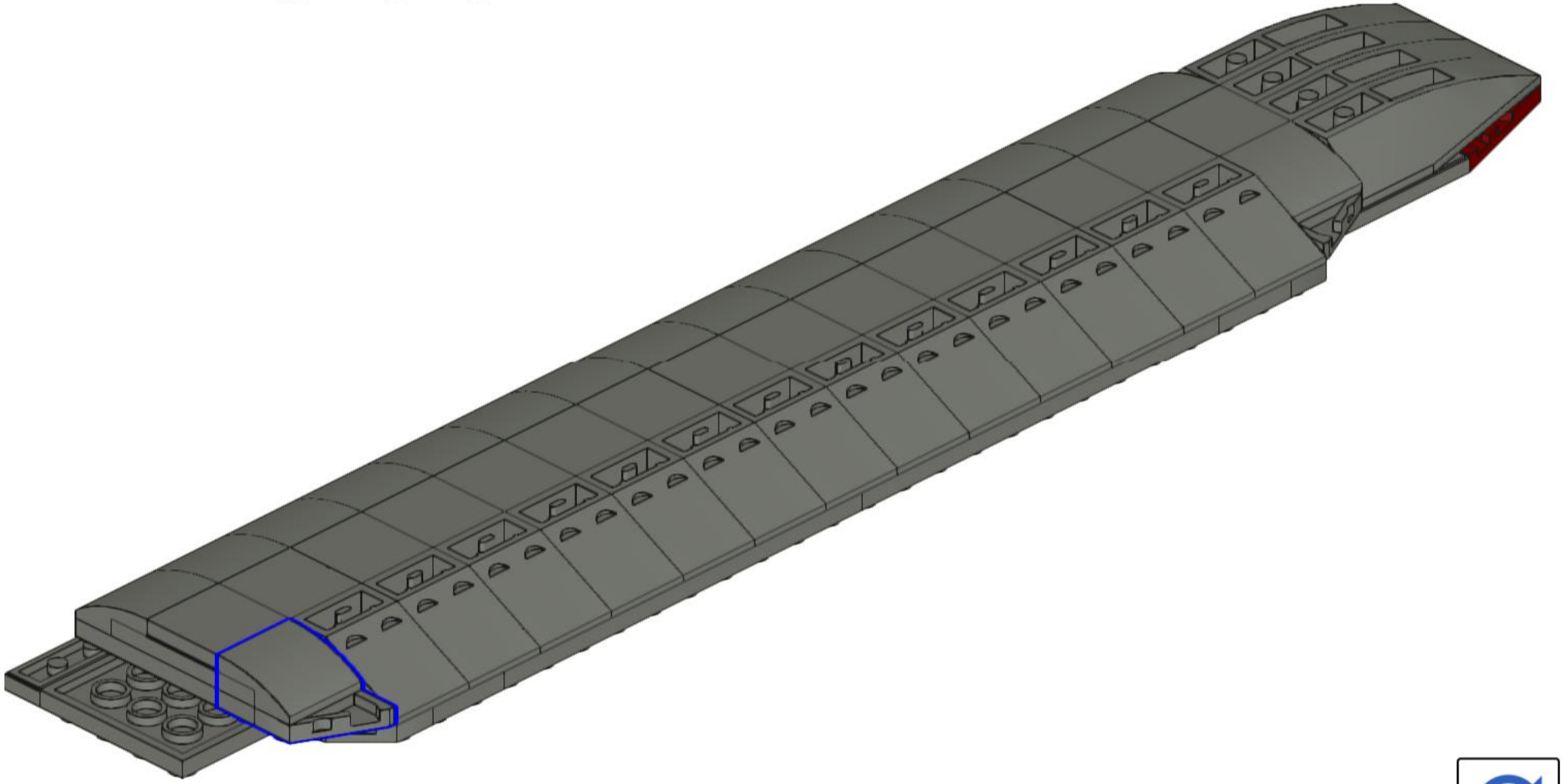

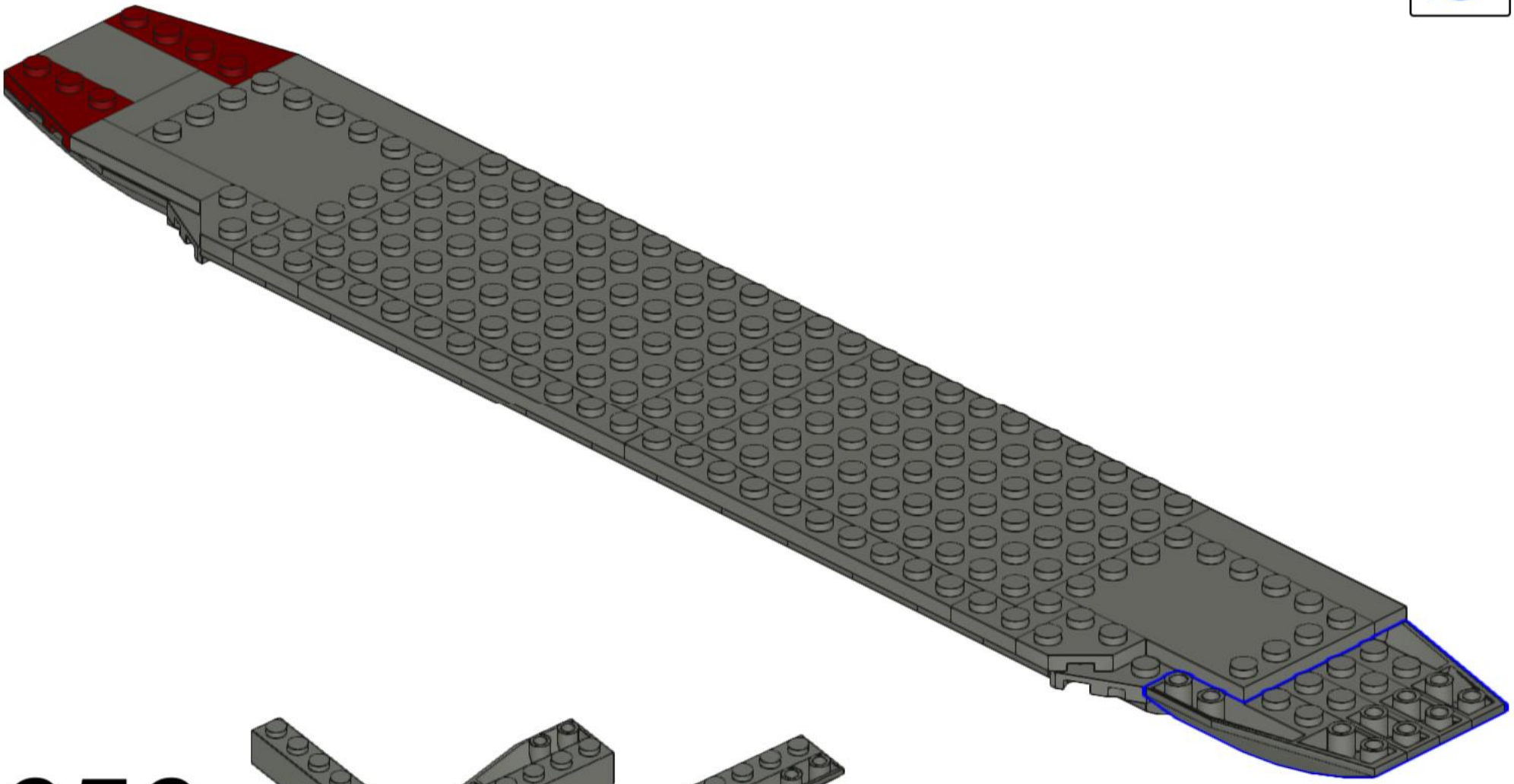

656

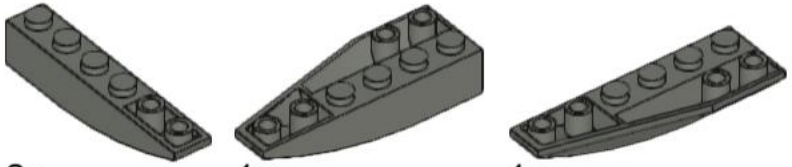

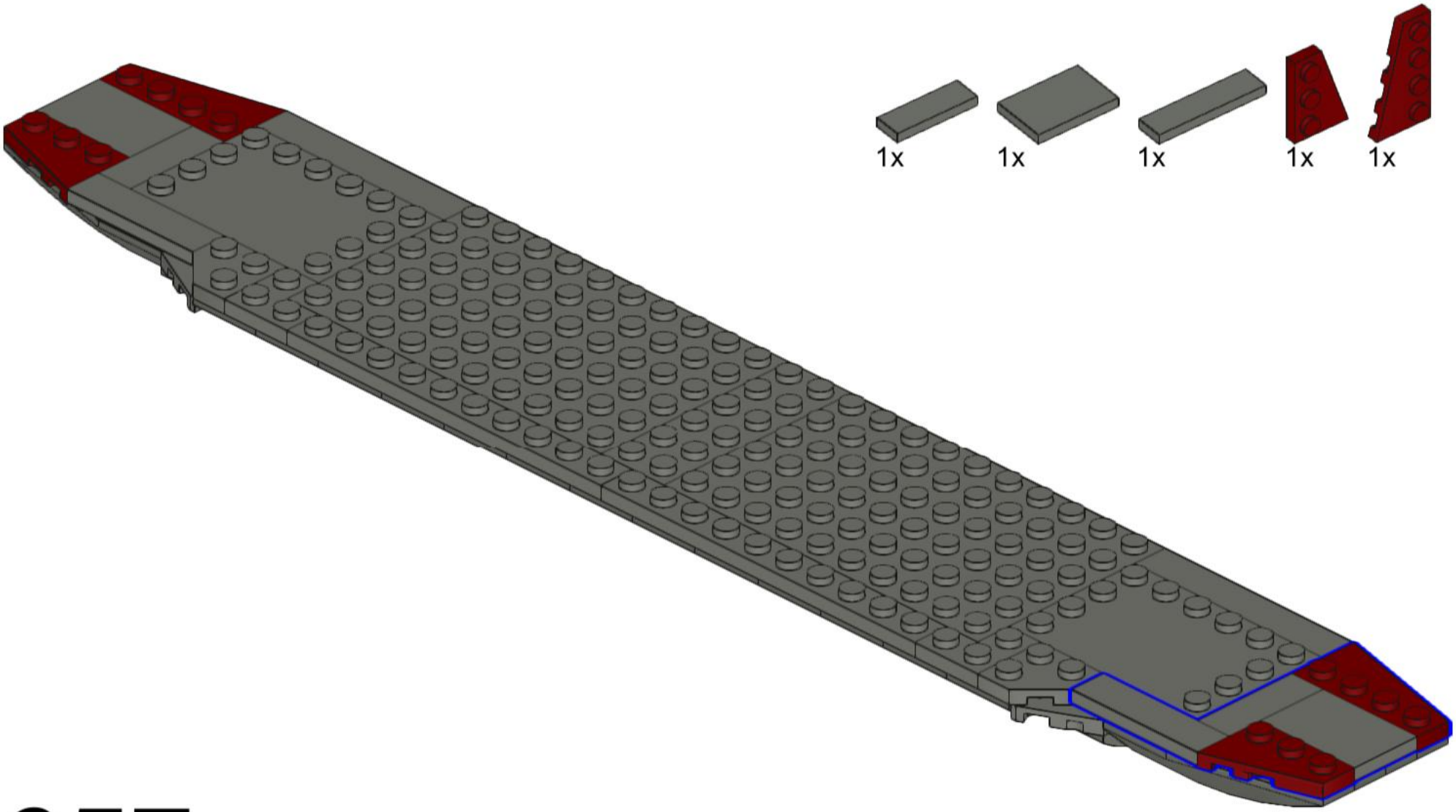

657

658

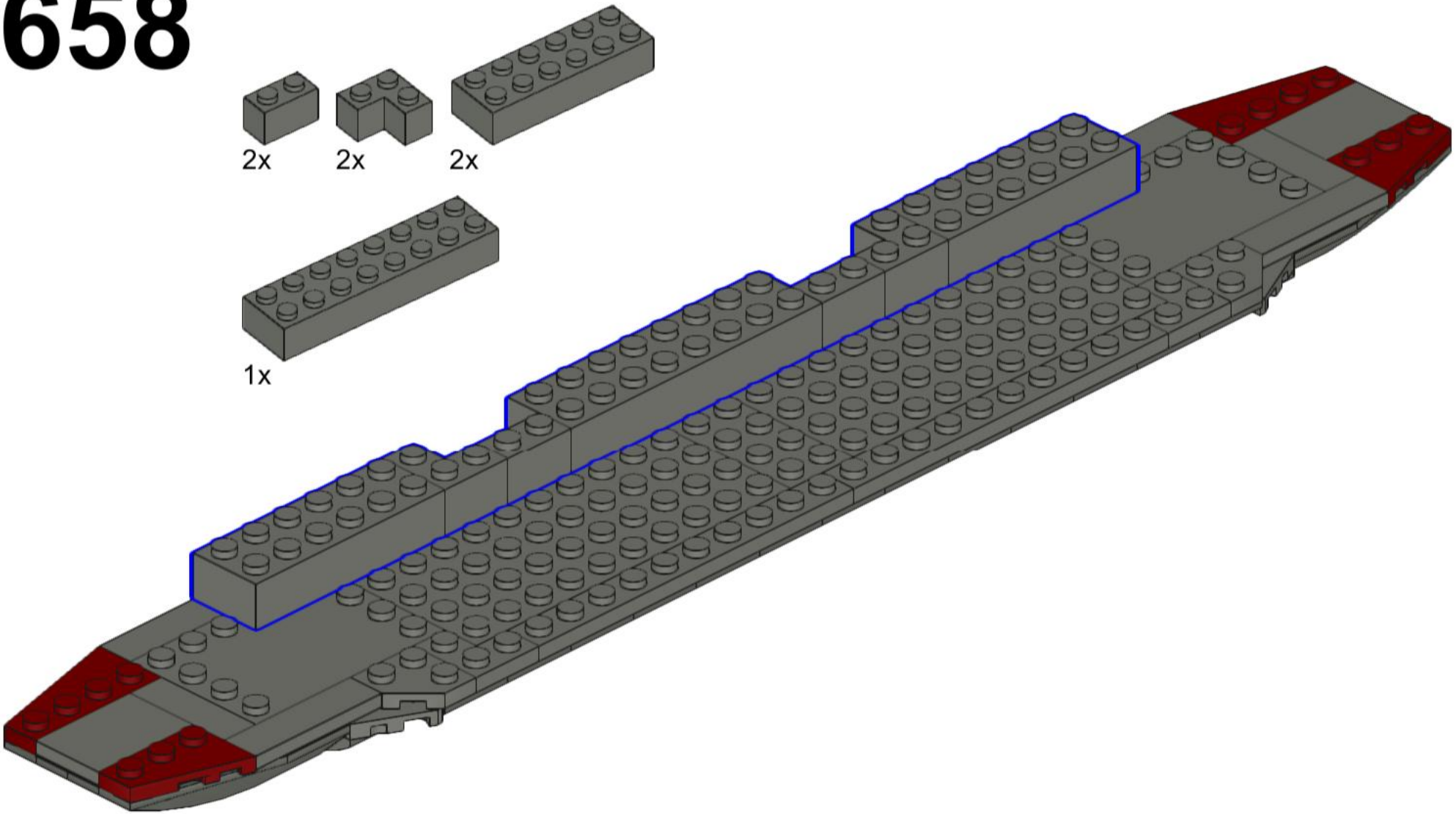

659

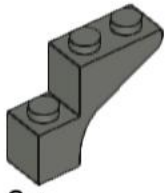

6x

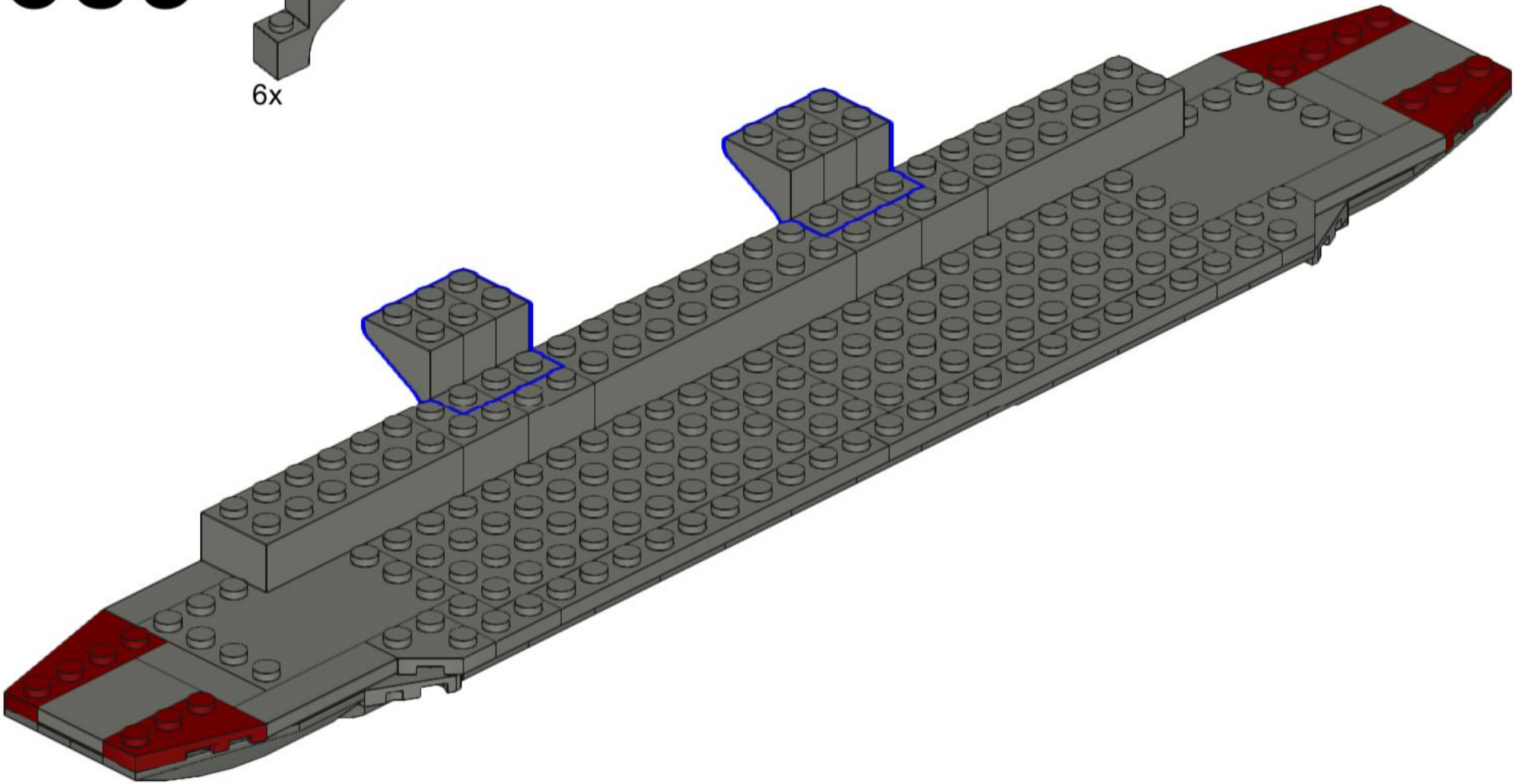

660

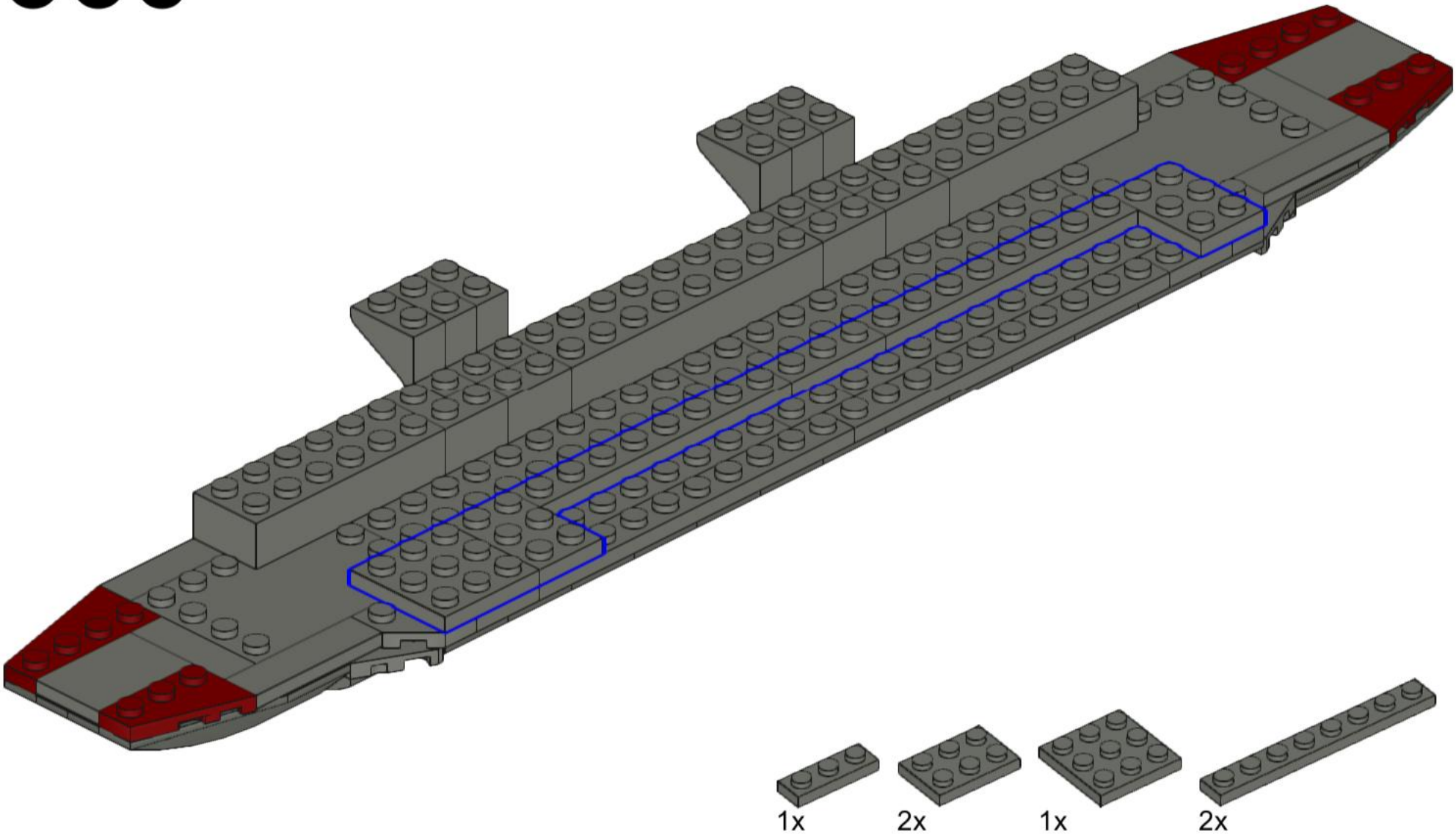

661

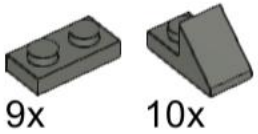

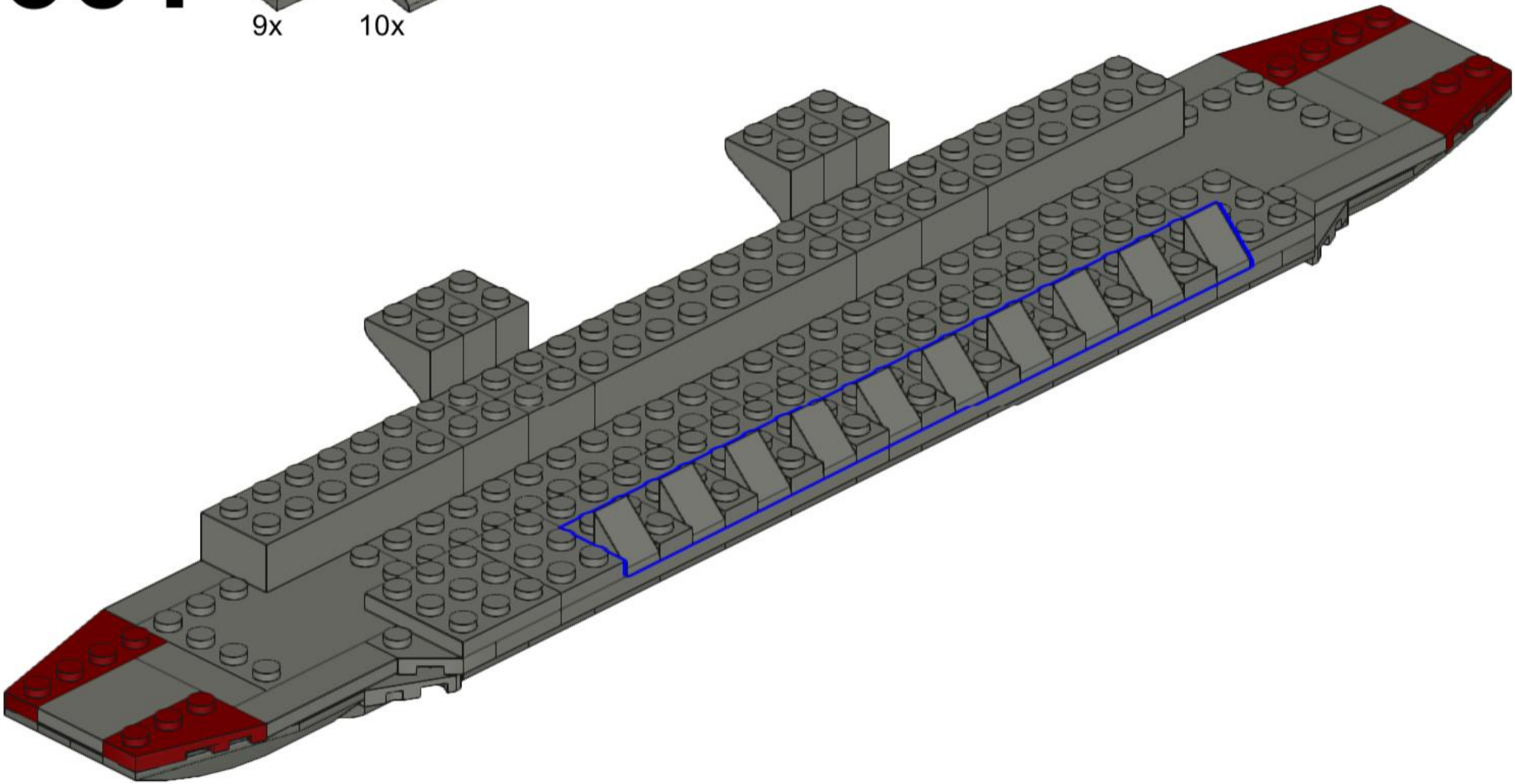

662

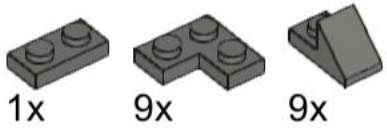

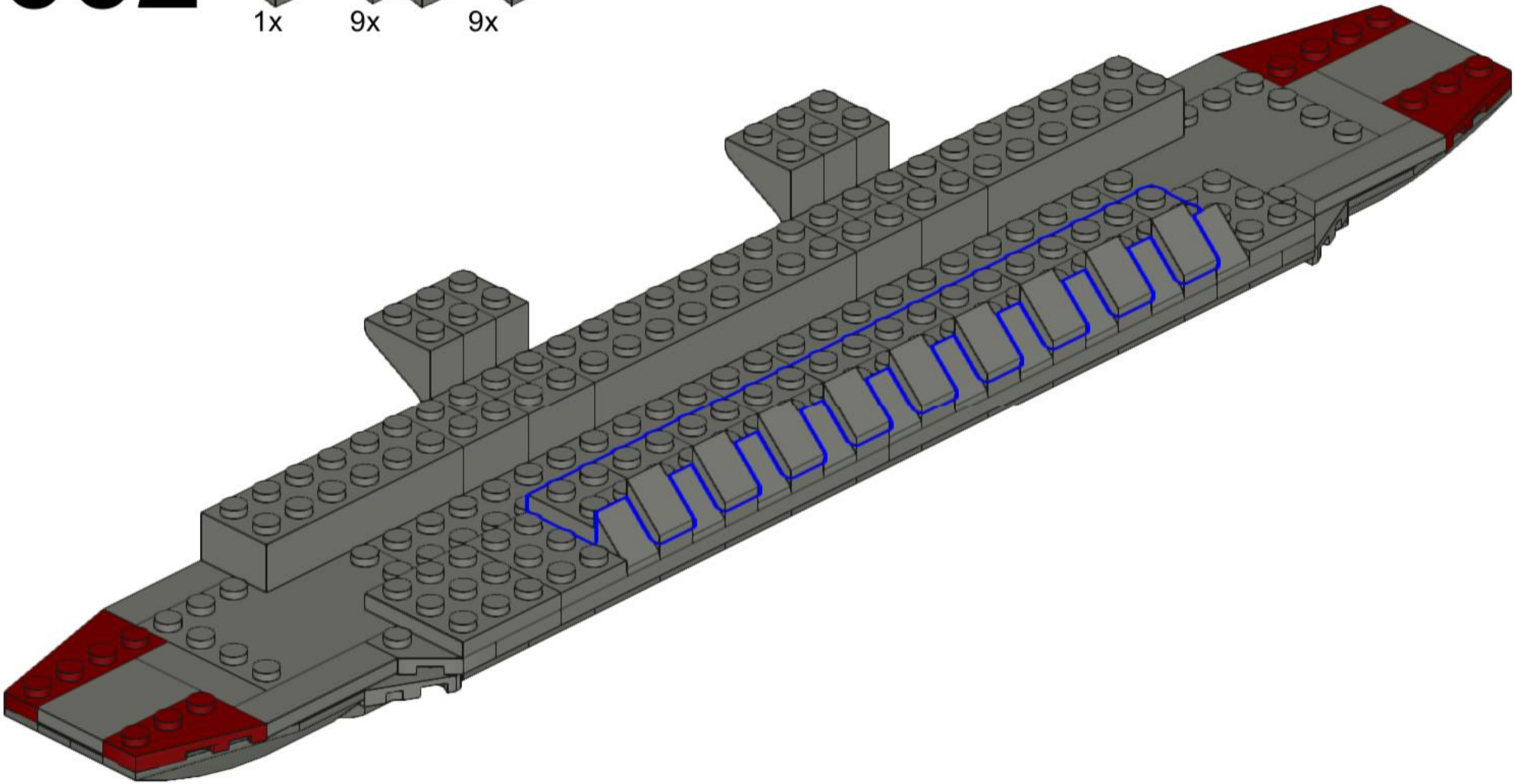

663

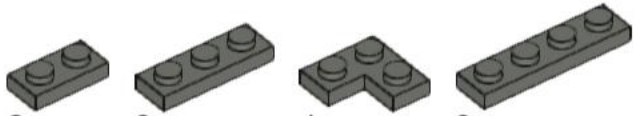

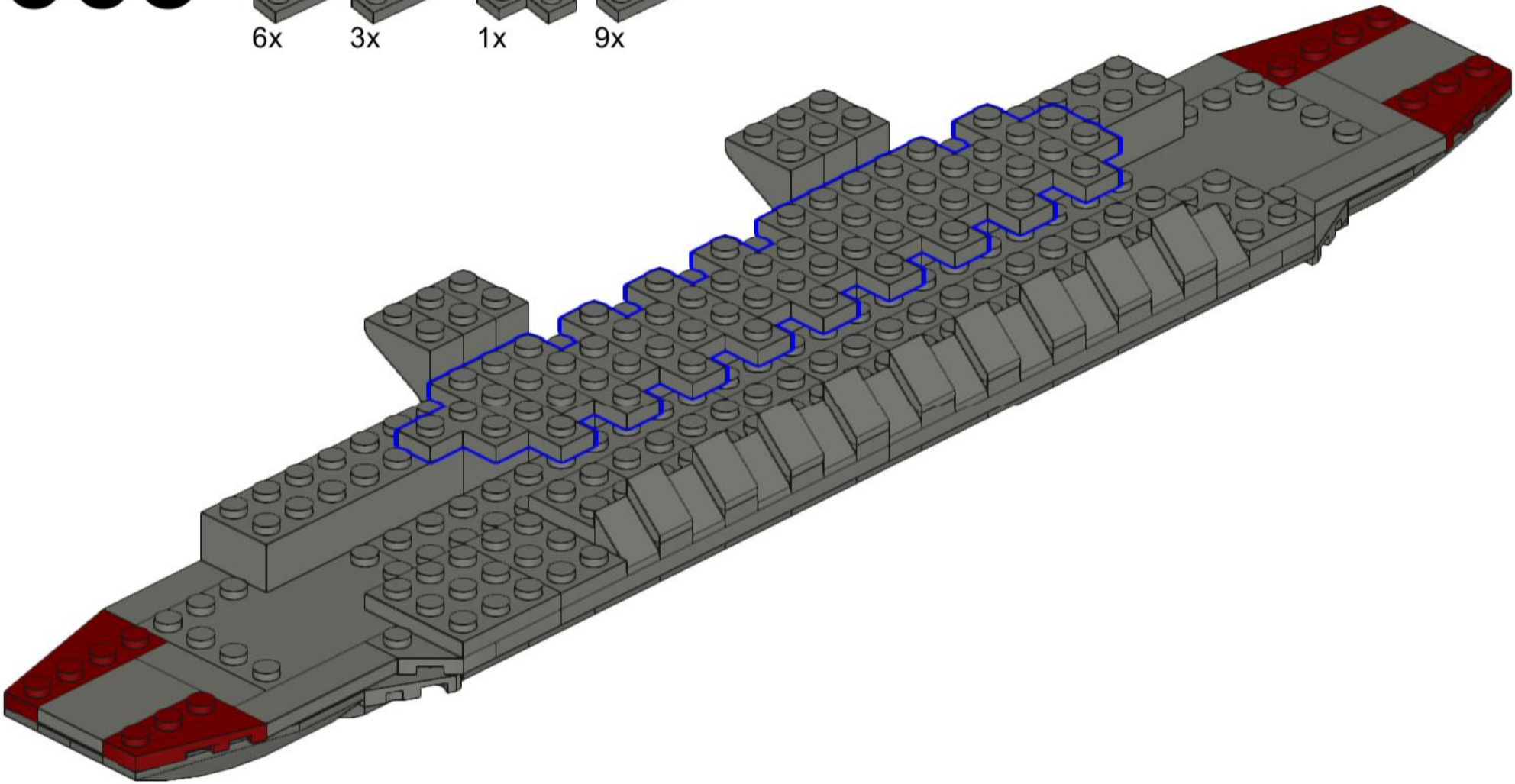

664

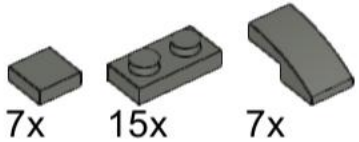

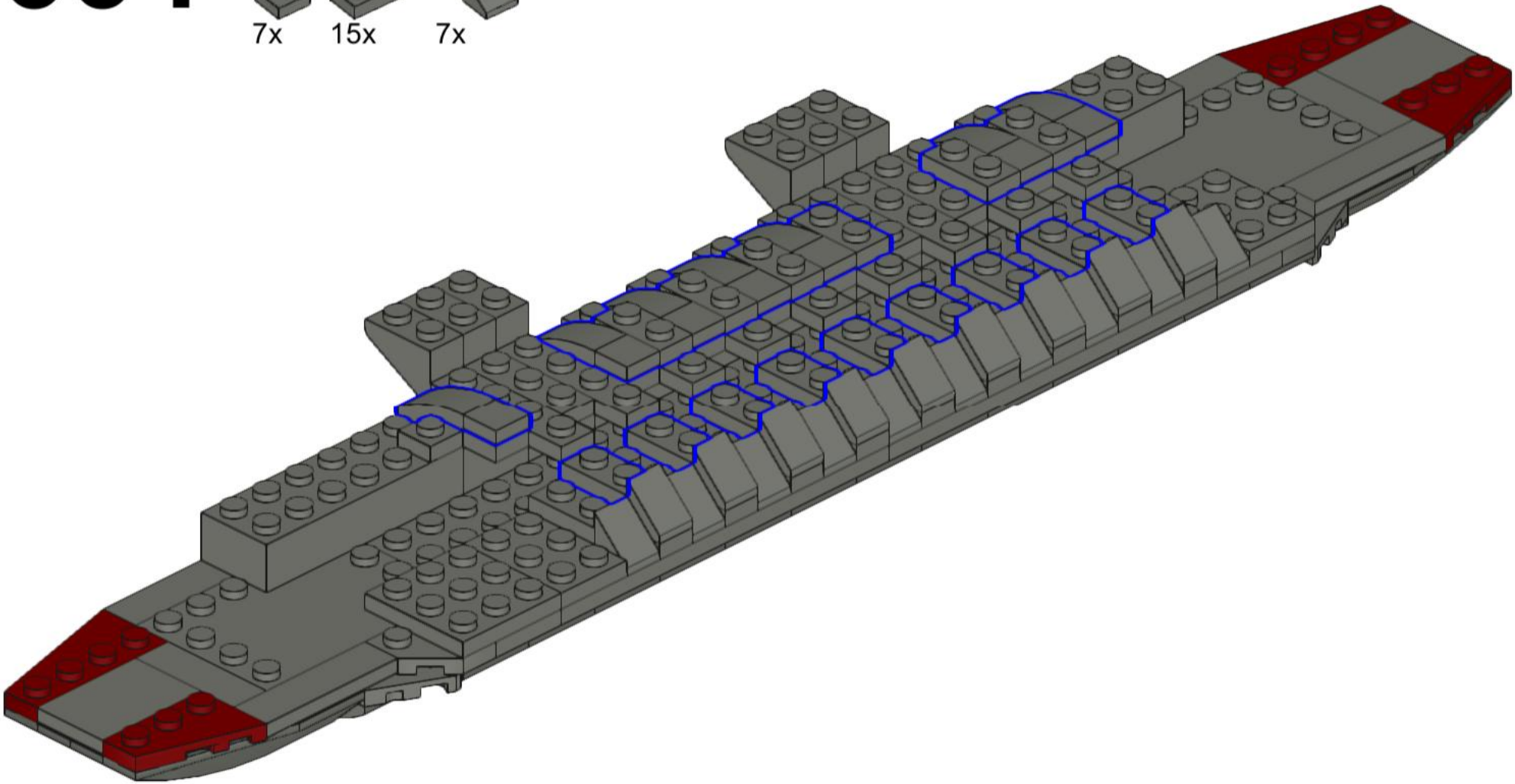

665

2x

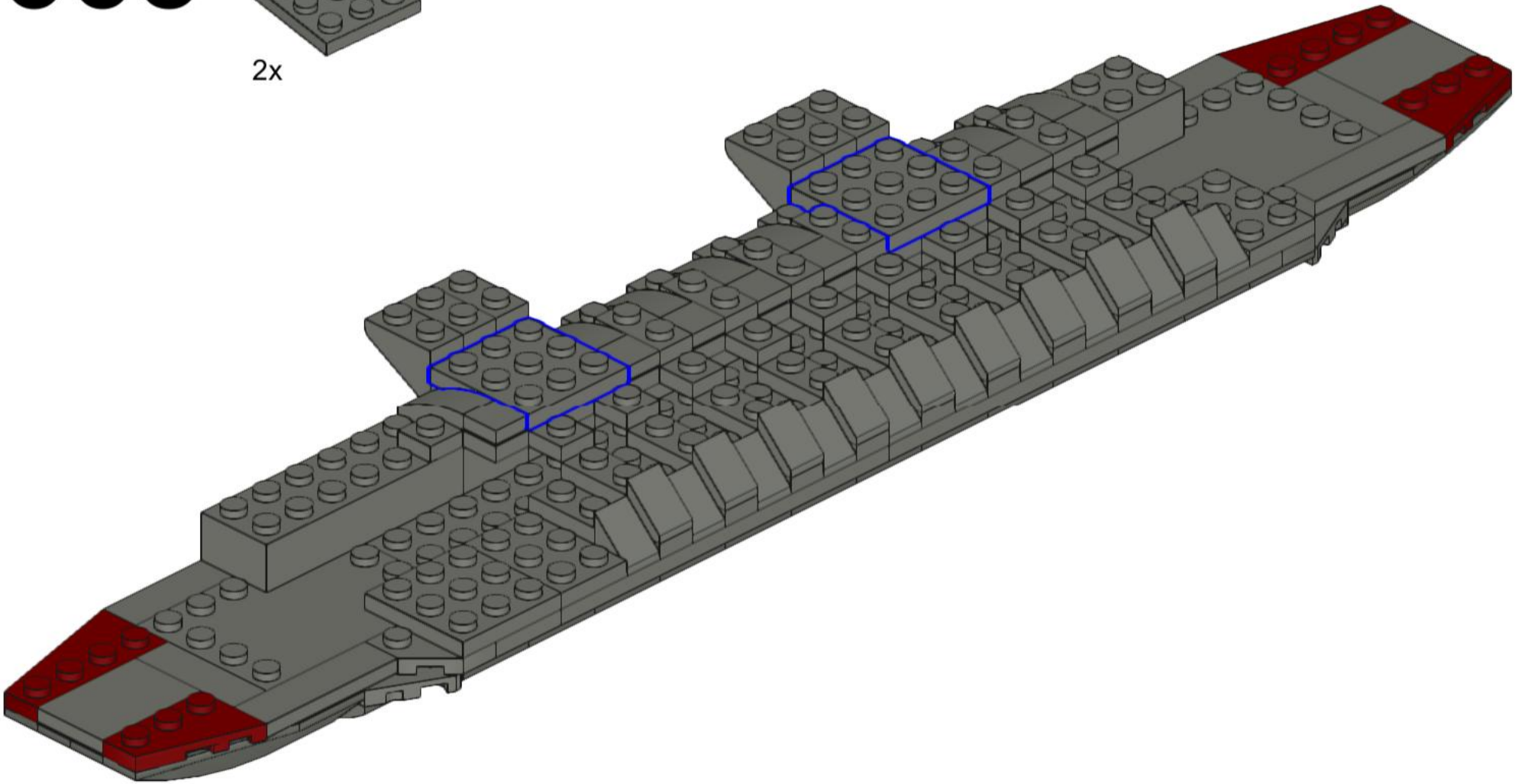

666

19x

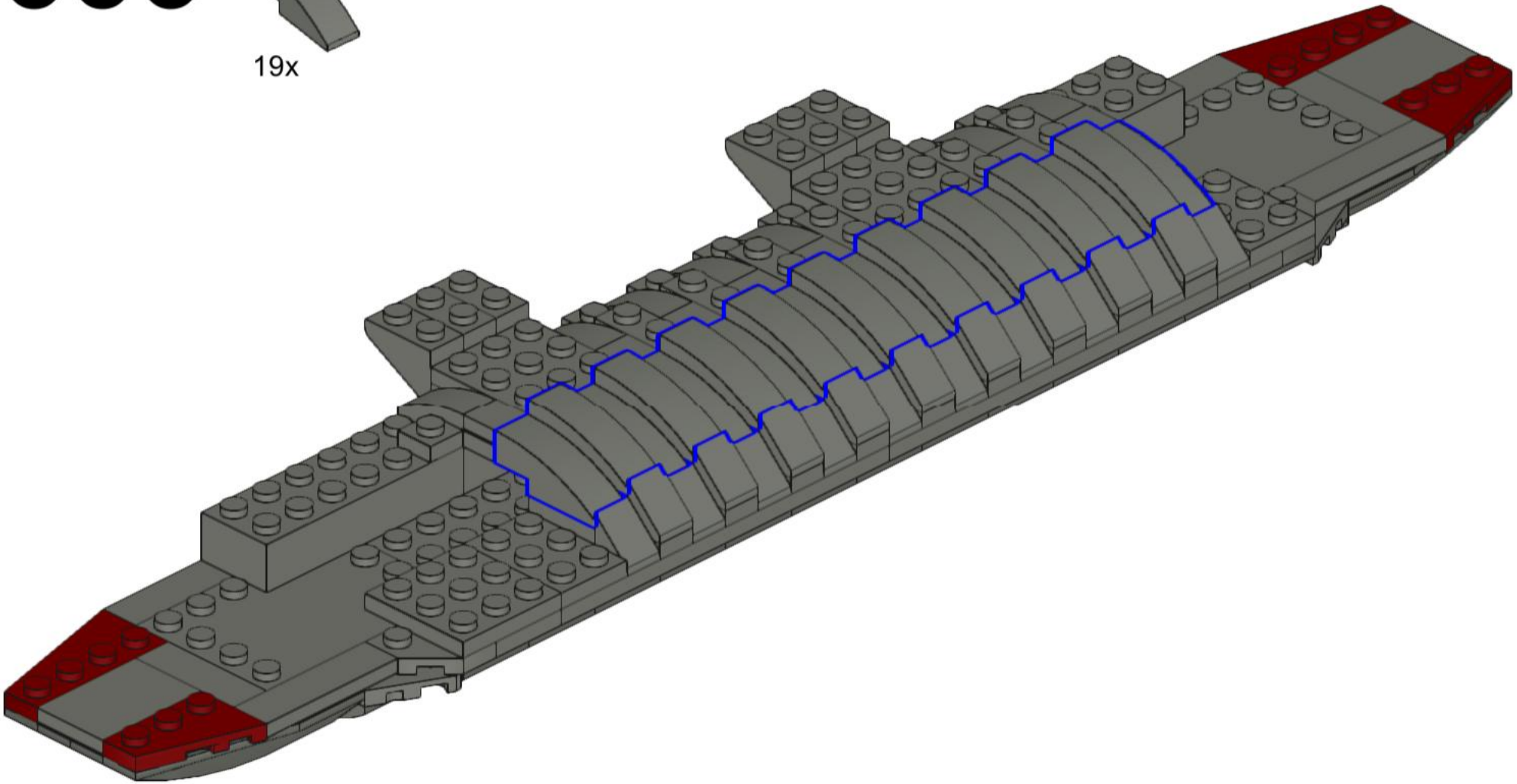

667

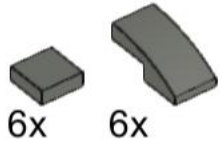

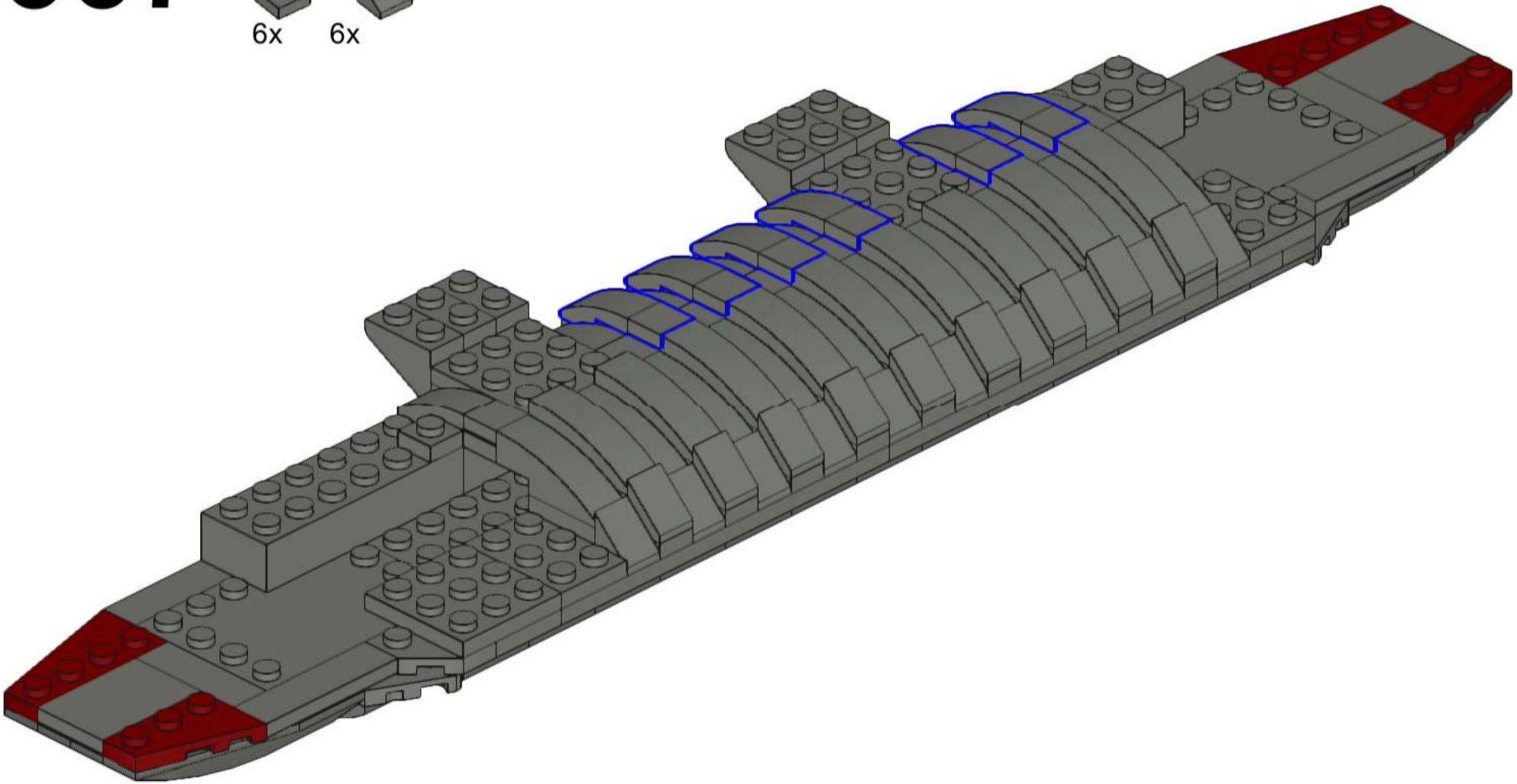

668

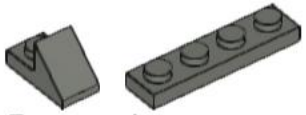

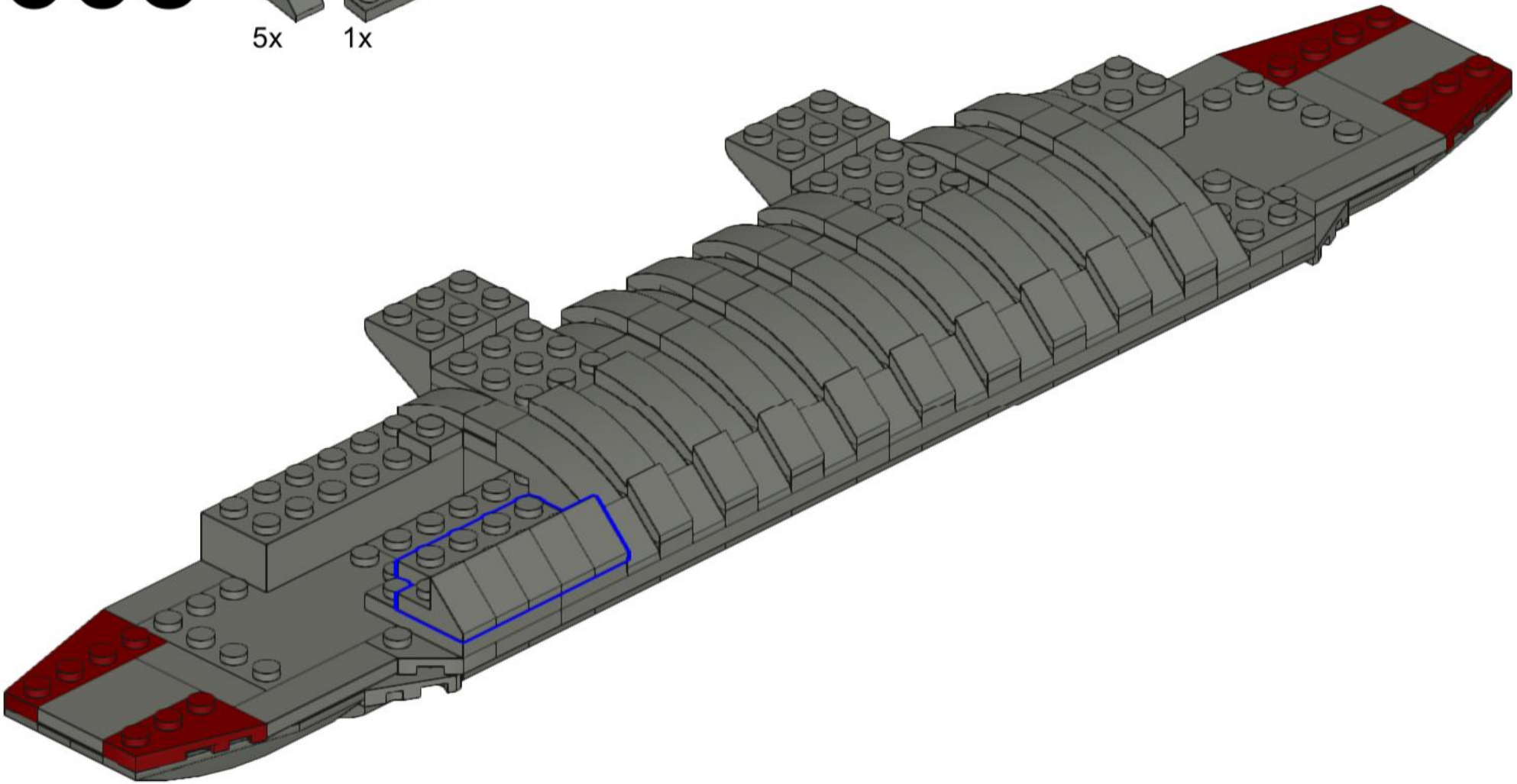

669

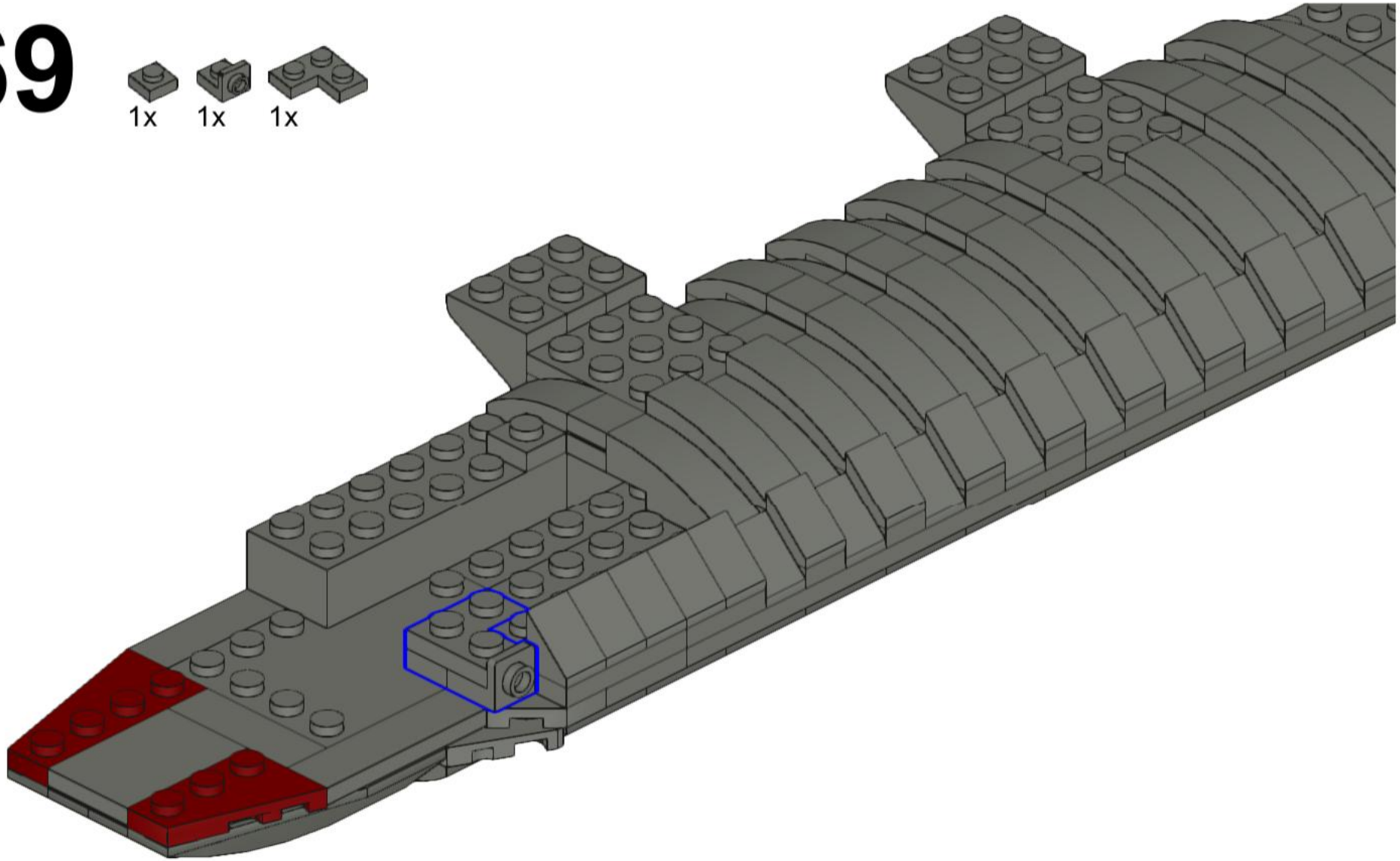

670

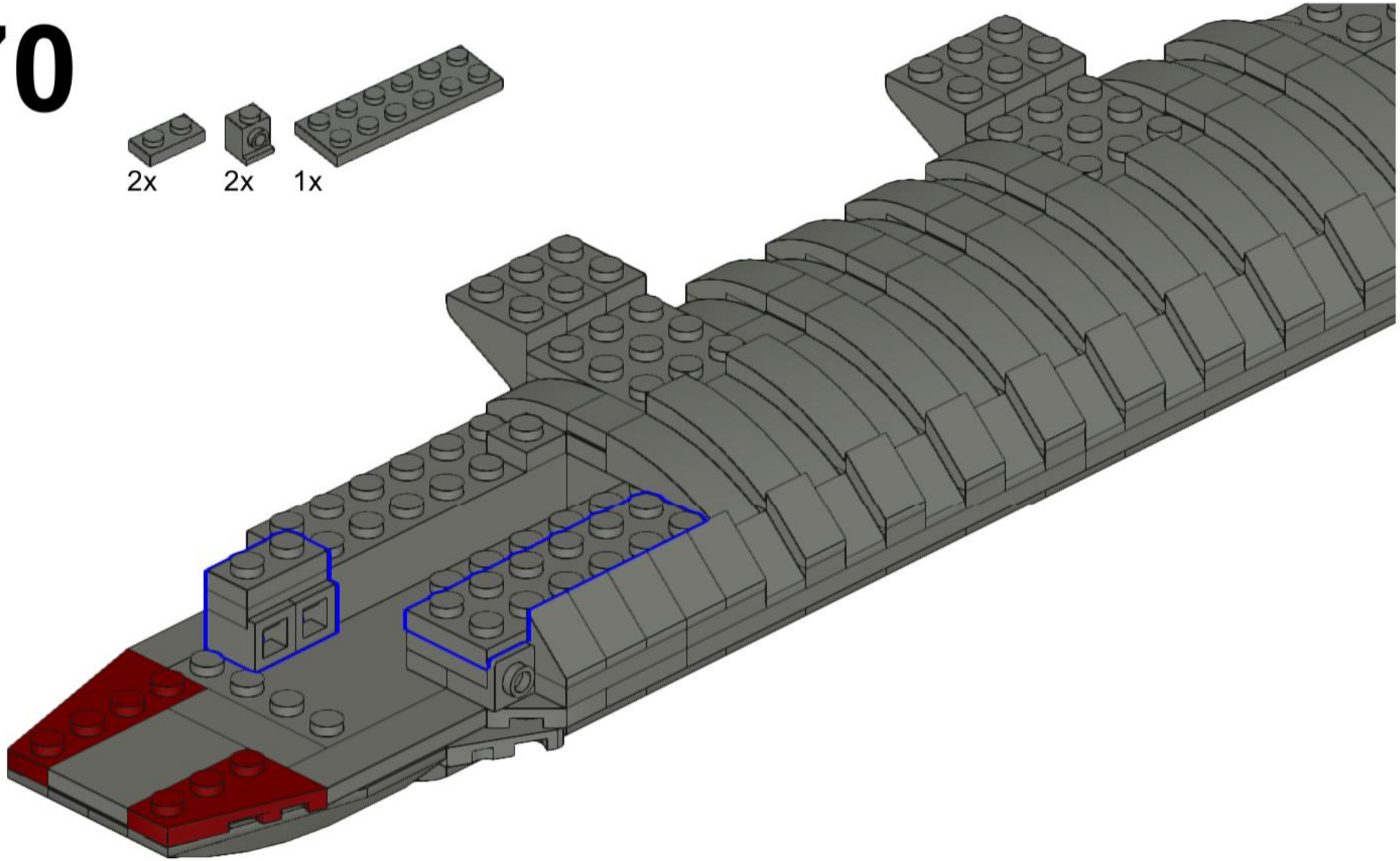

671

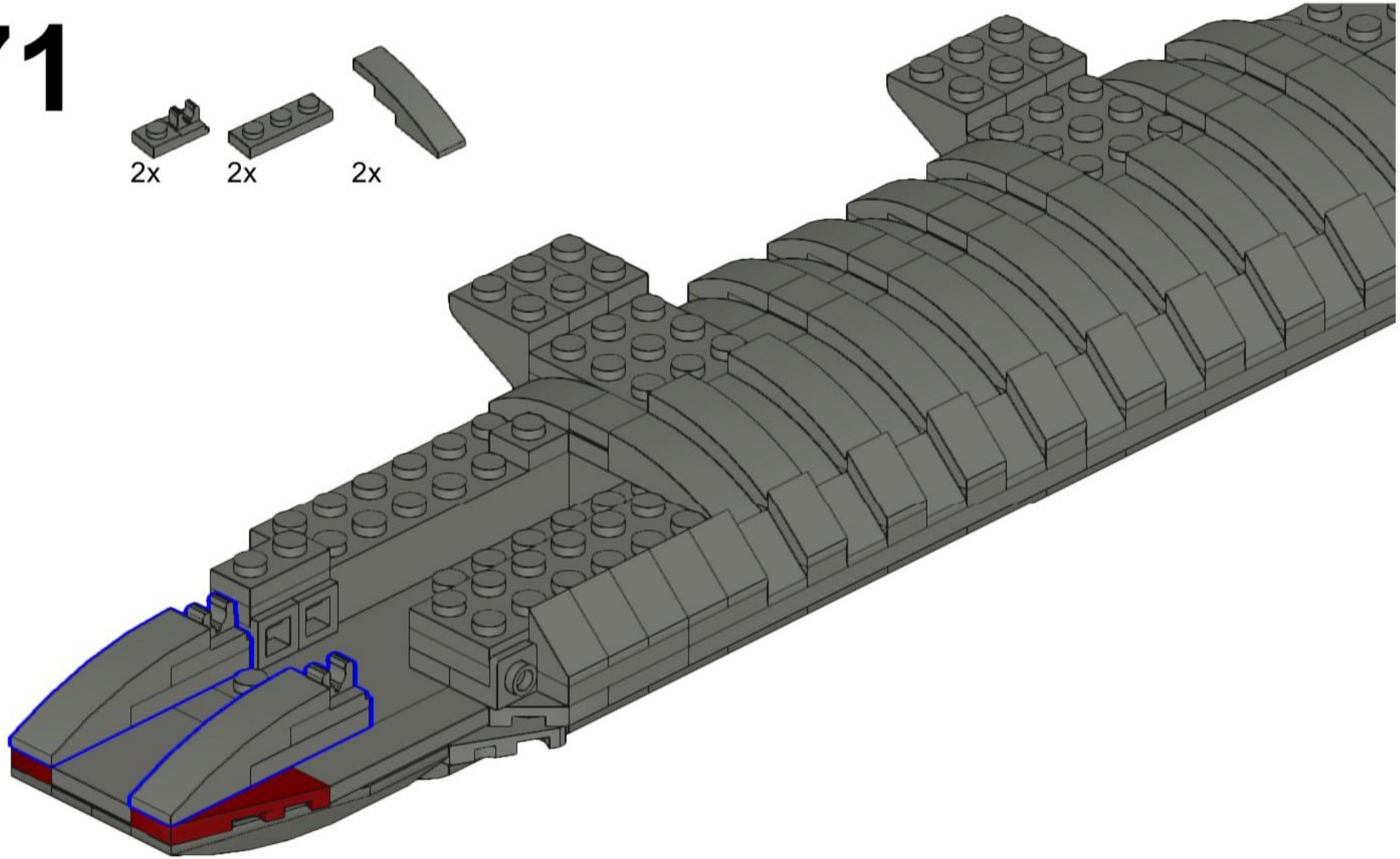

672

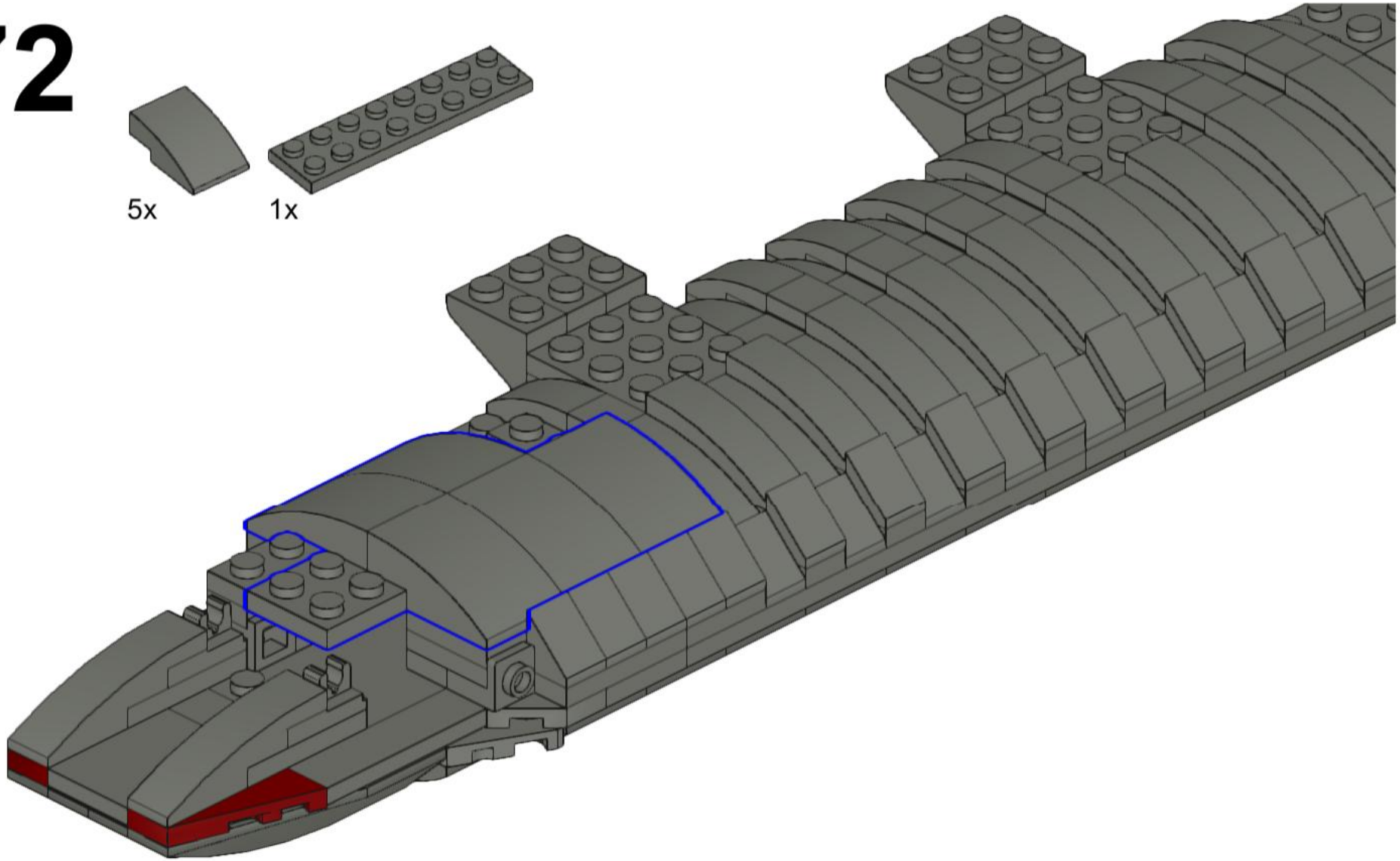

673

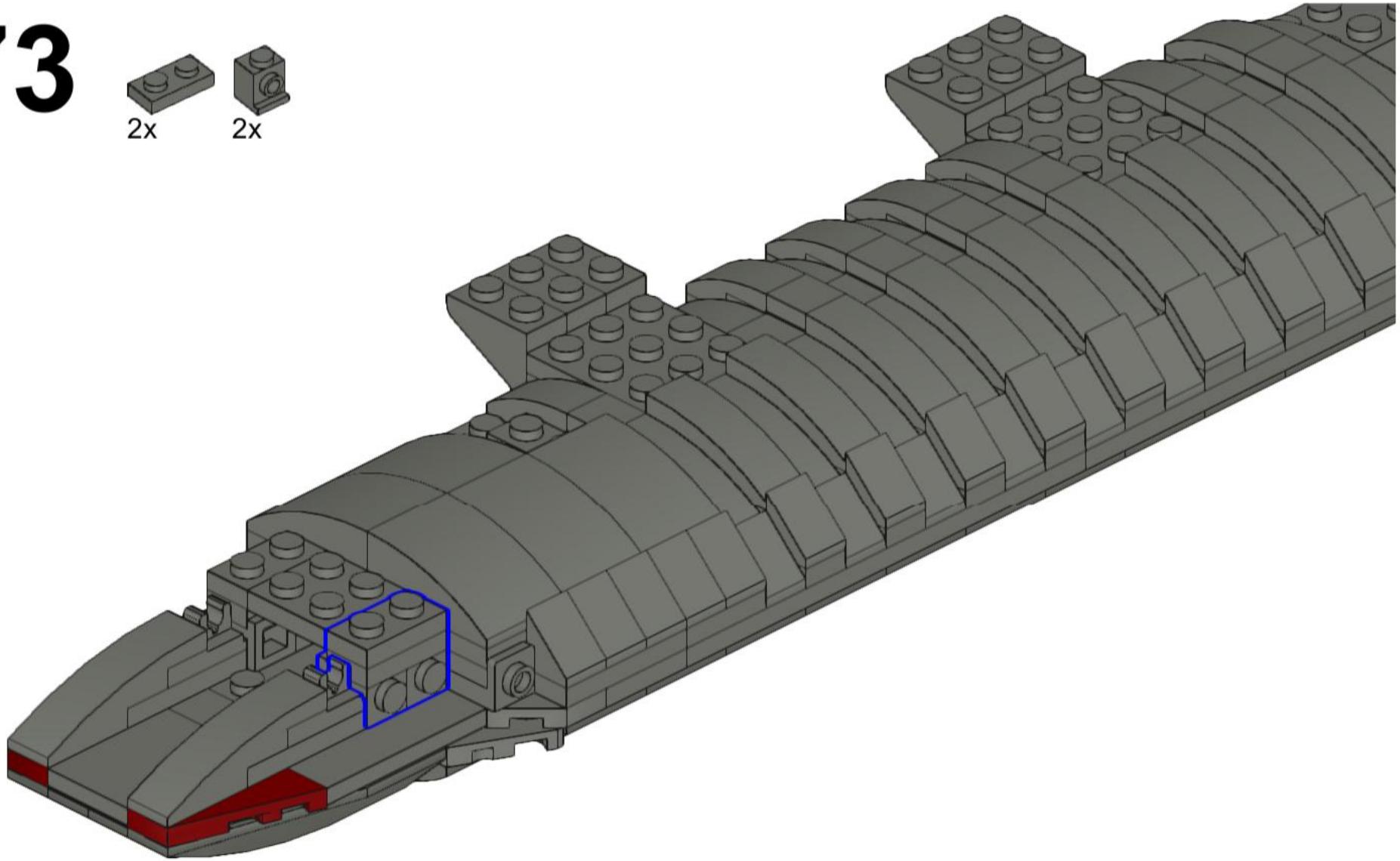

674

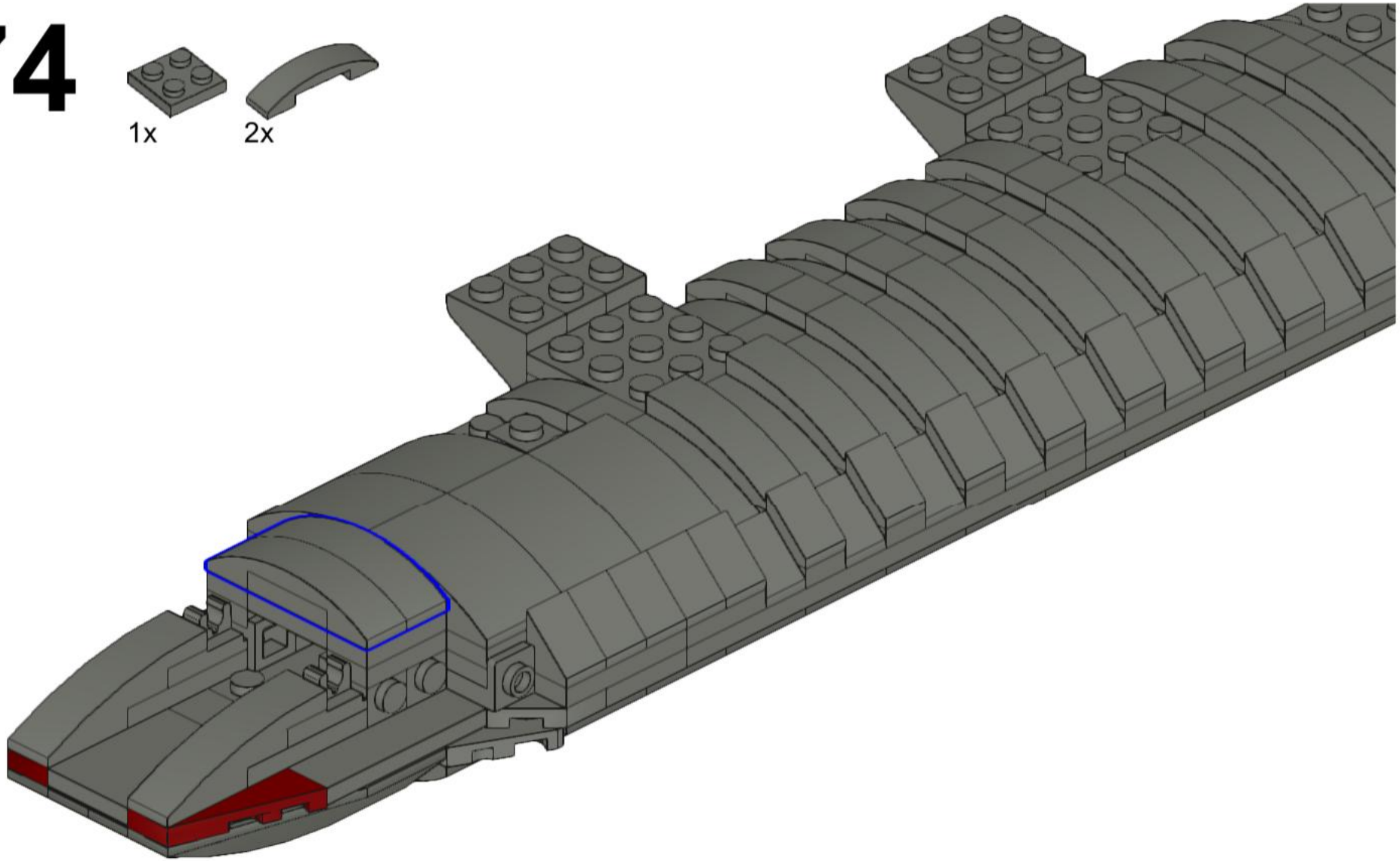

675

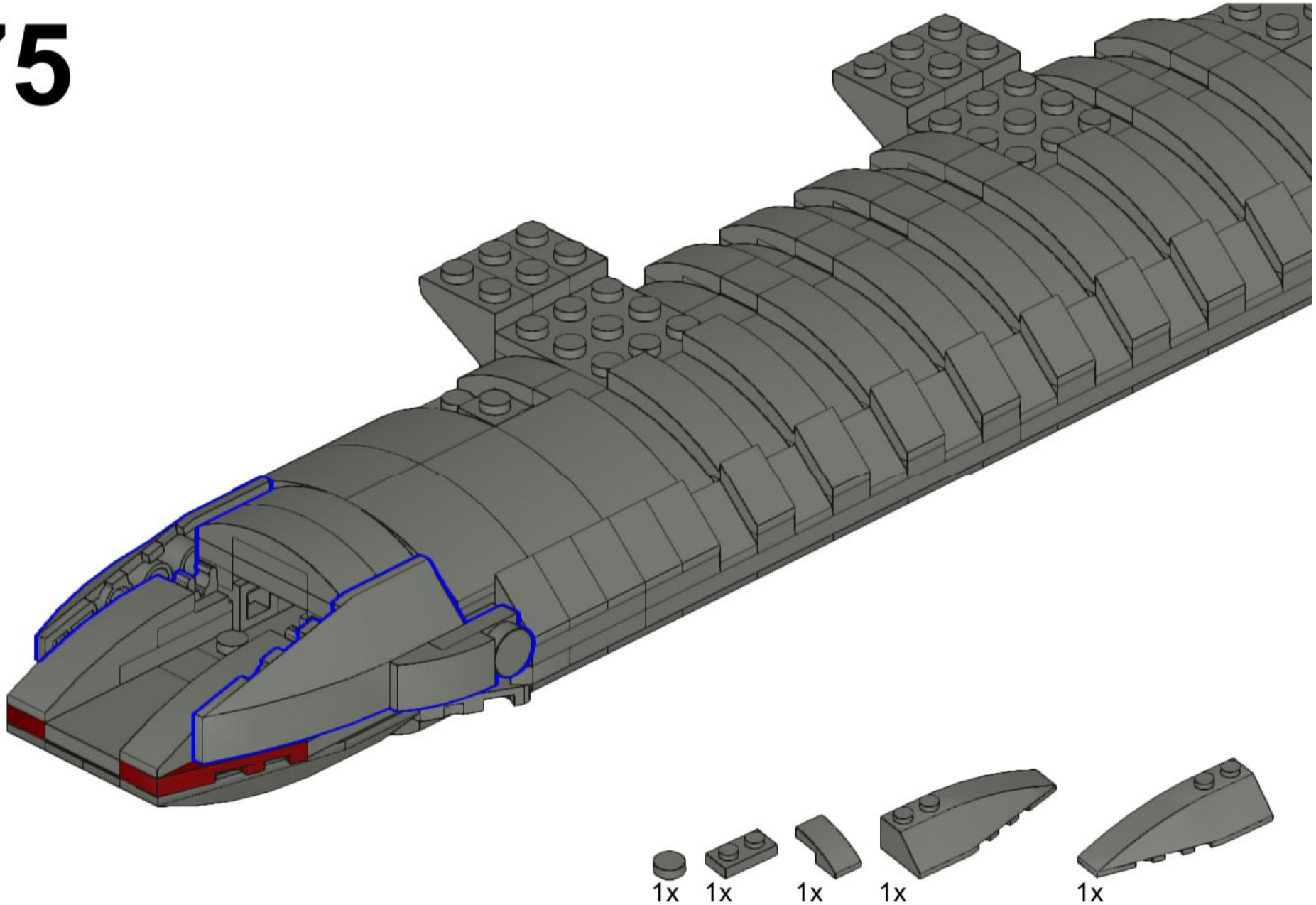

676

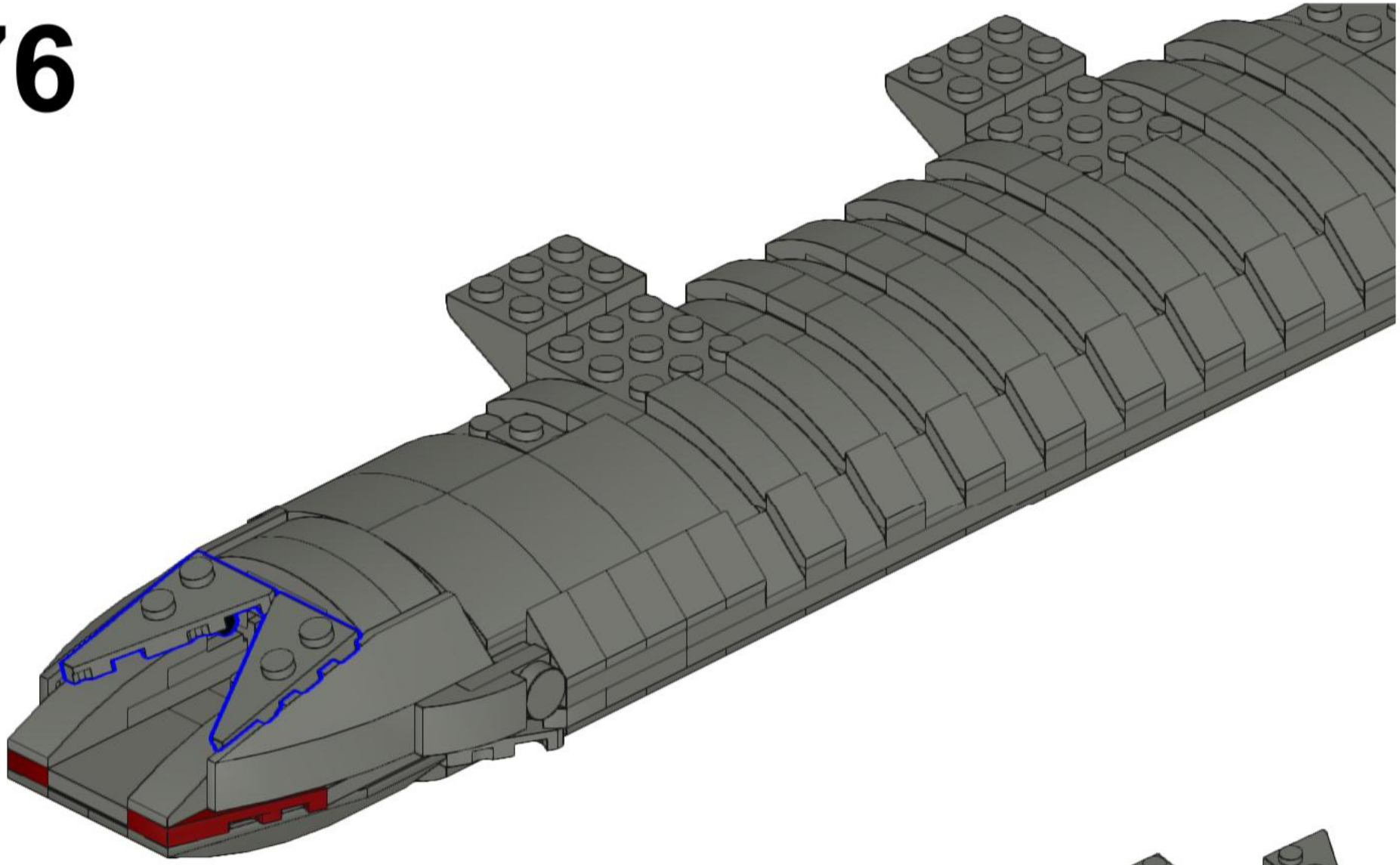

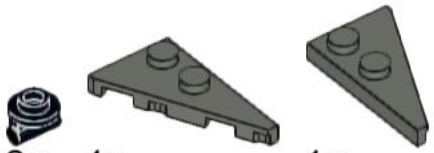

2x 1x 1x

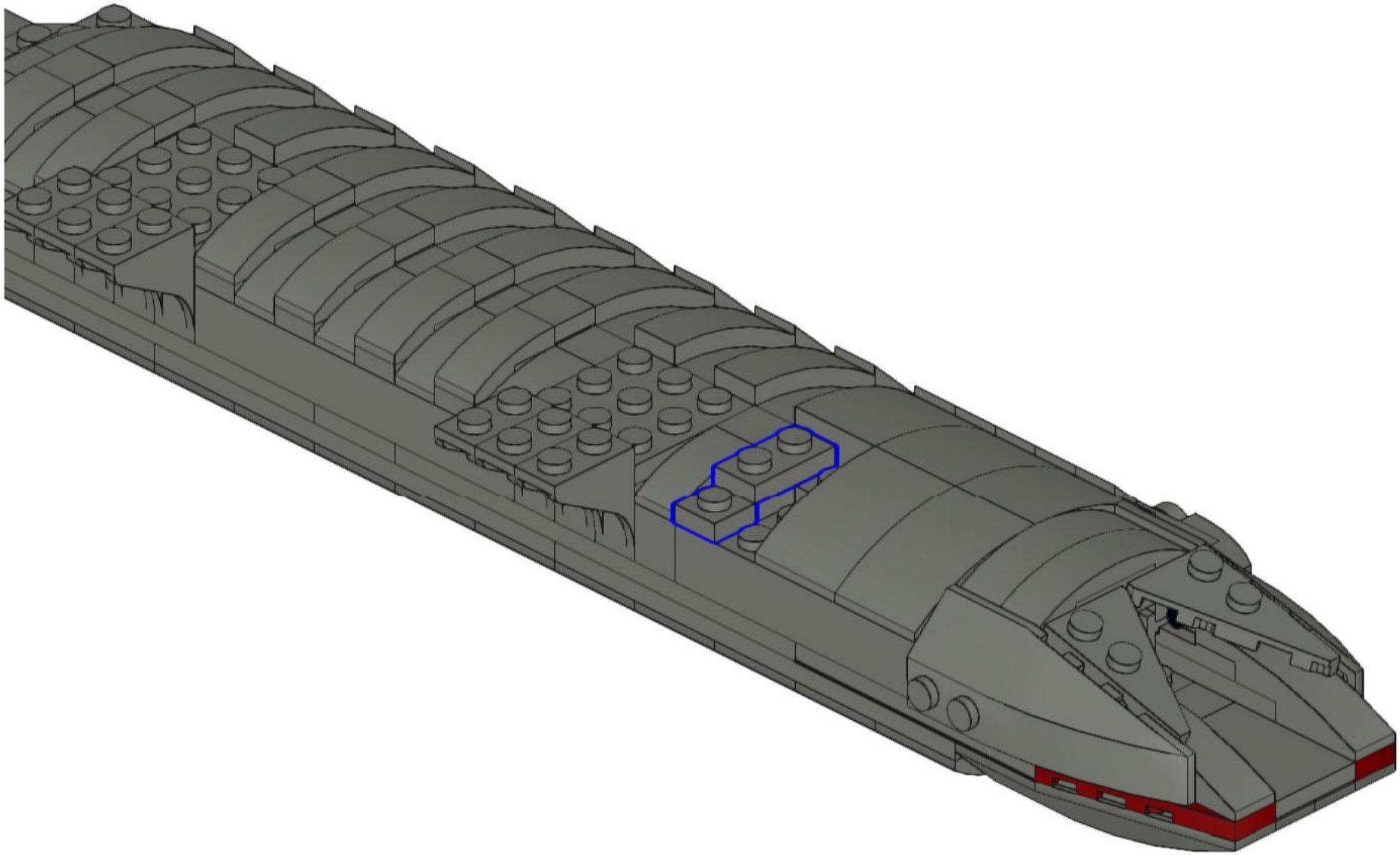

677

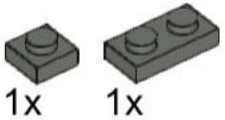

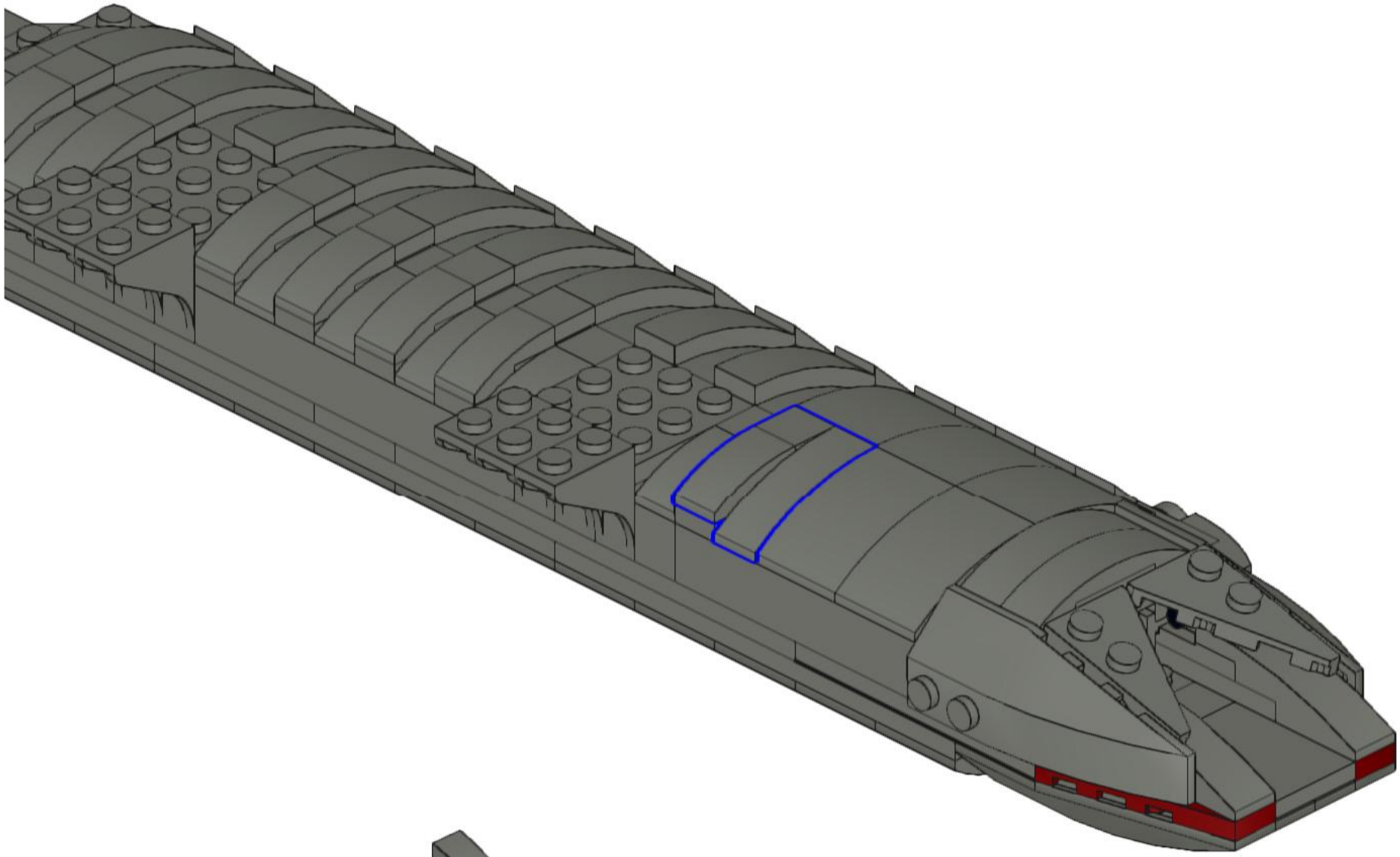

678

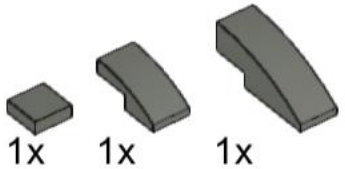

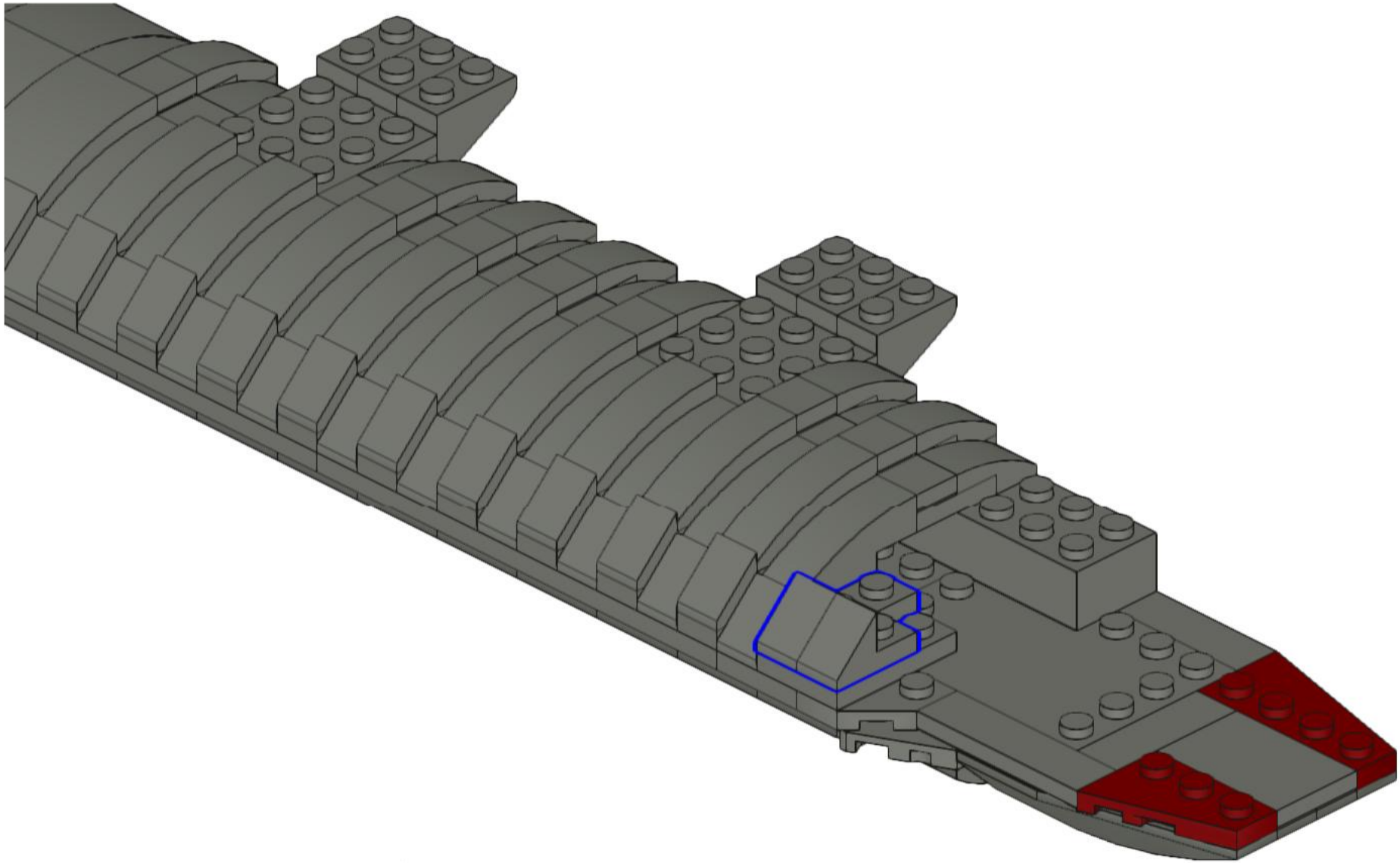

679

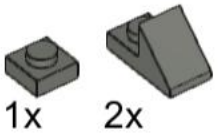

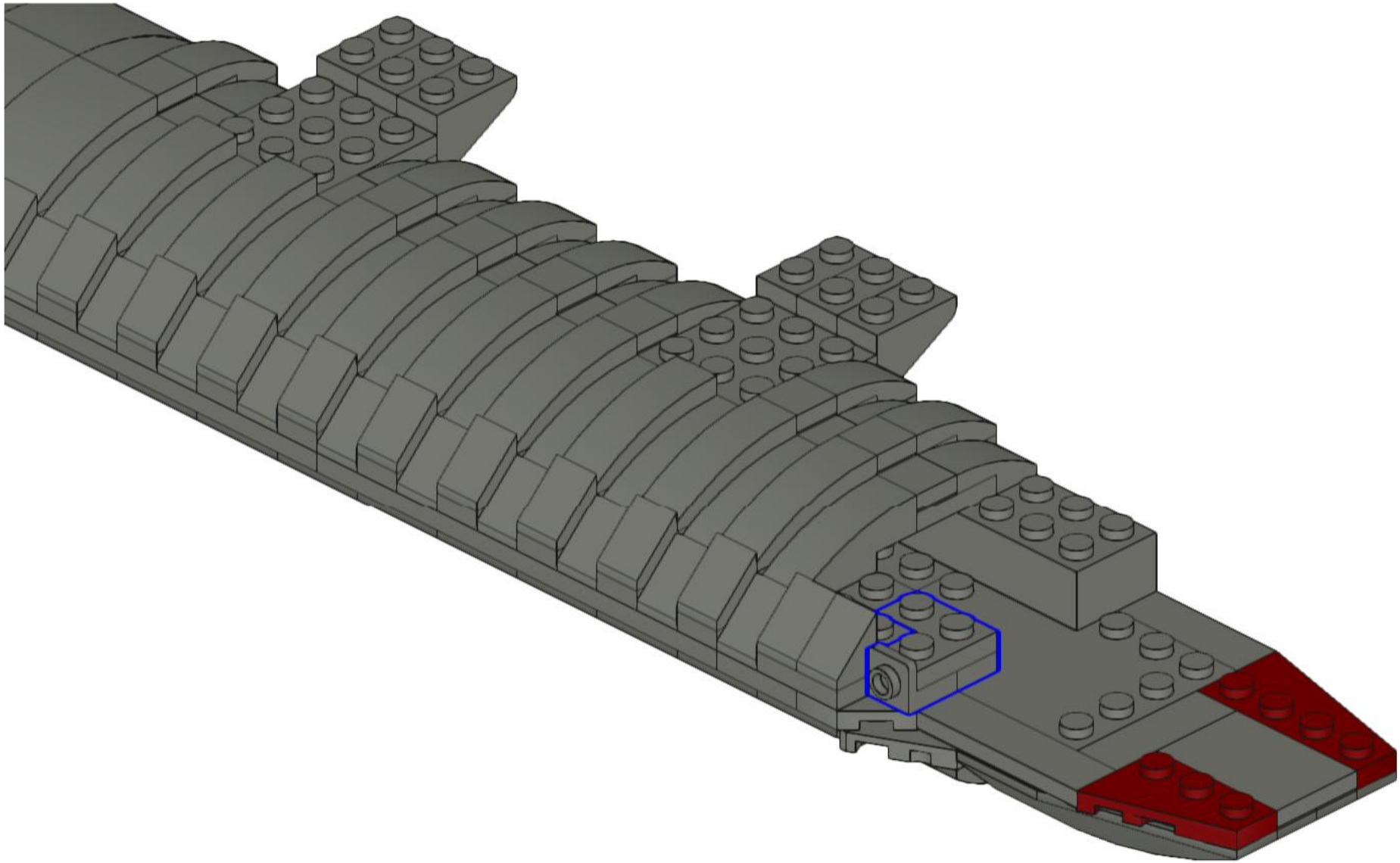

680

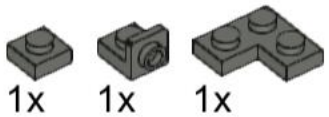

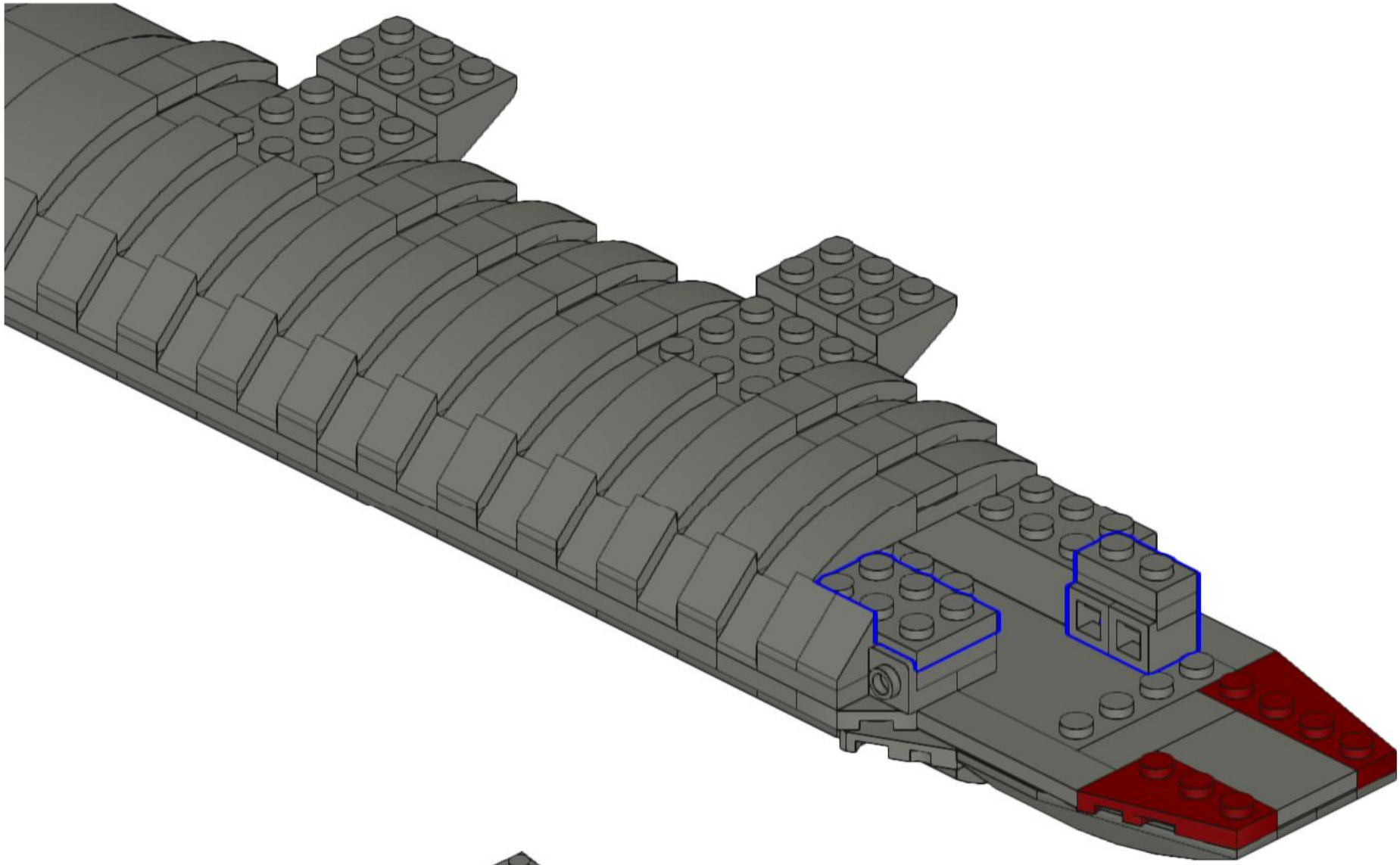

681

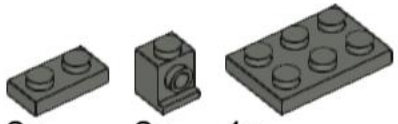

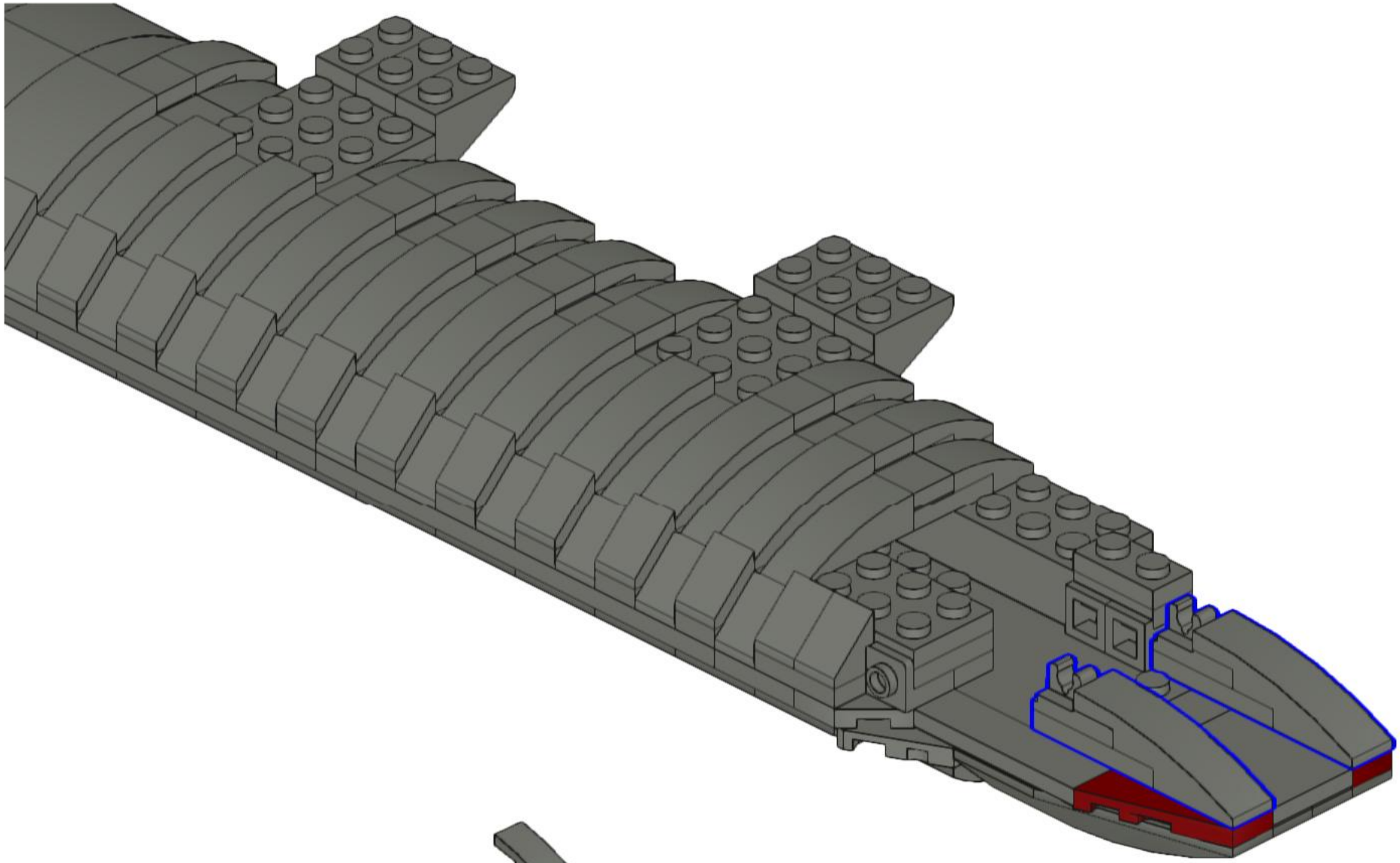

682

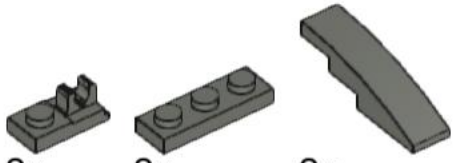

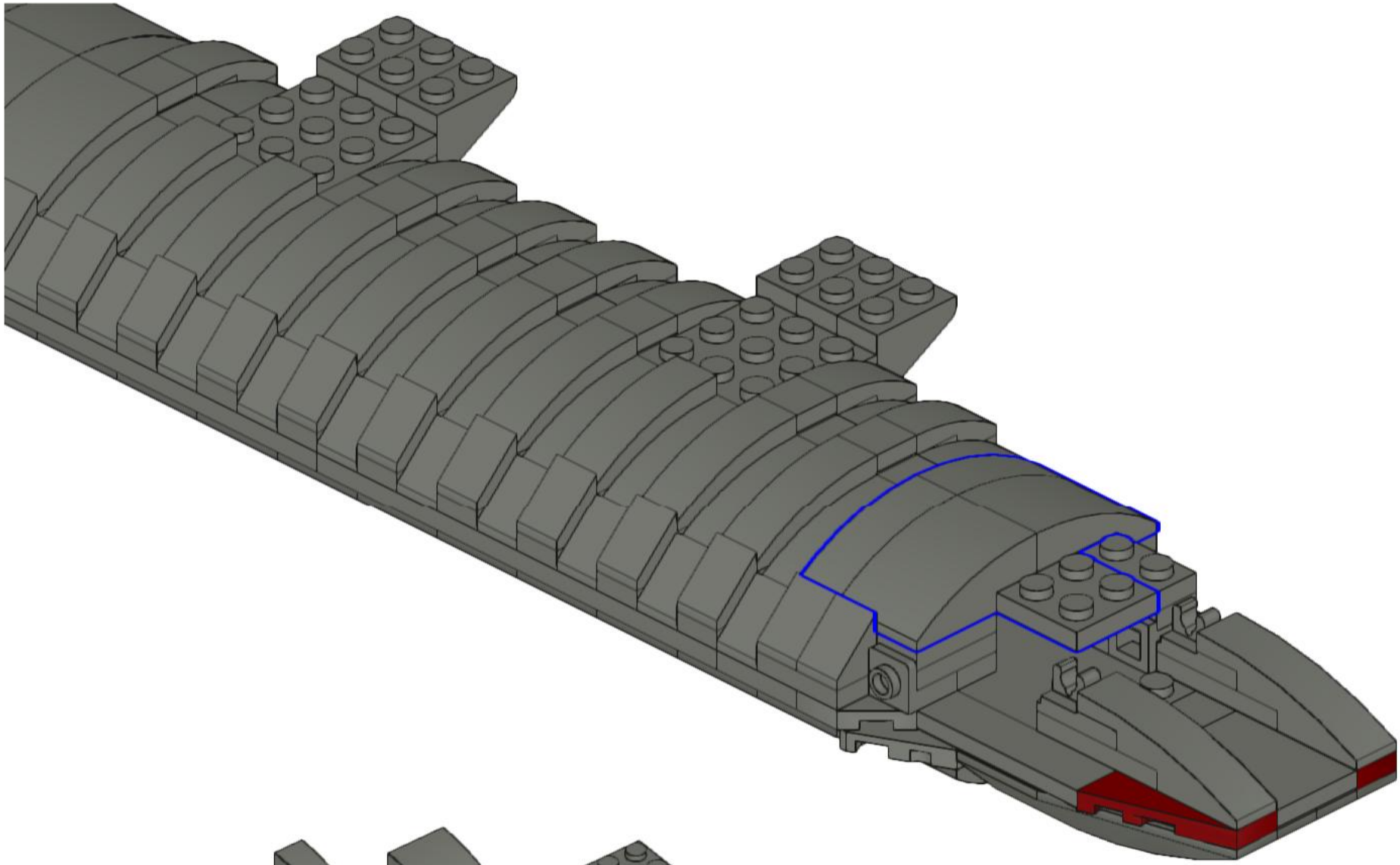

683

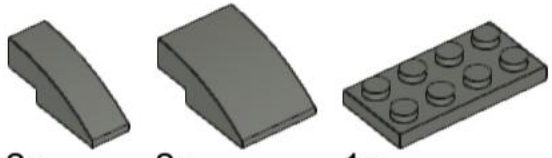

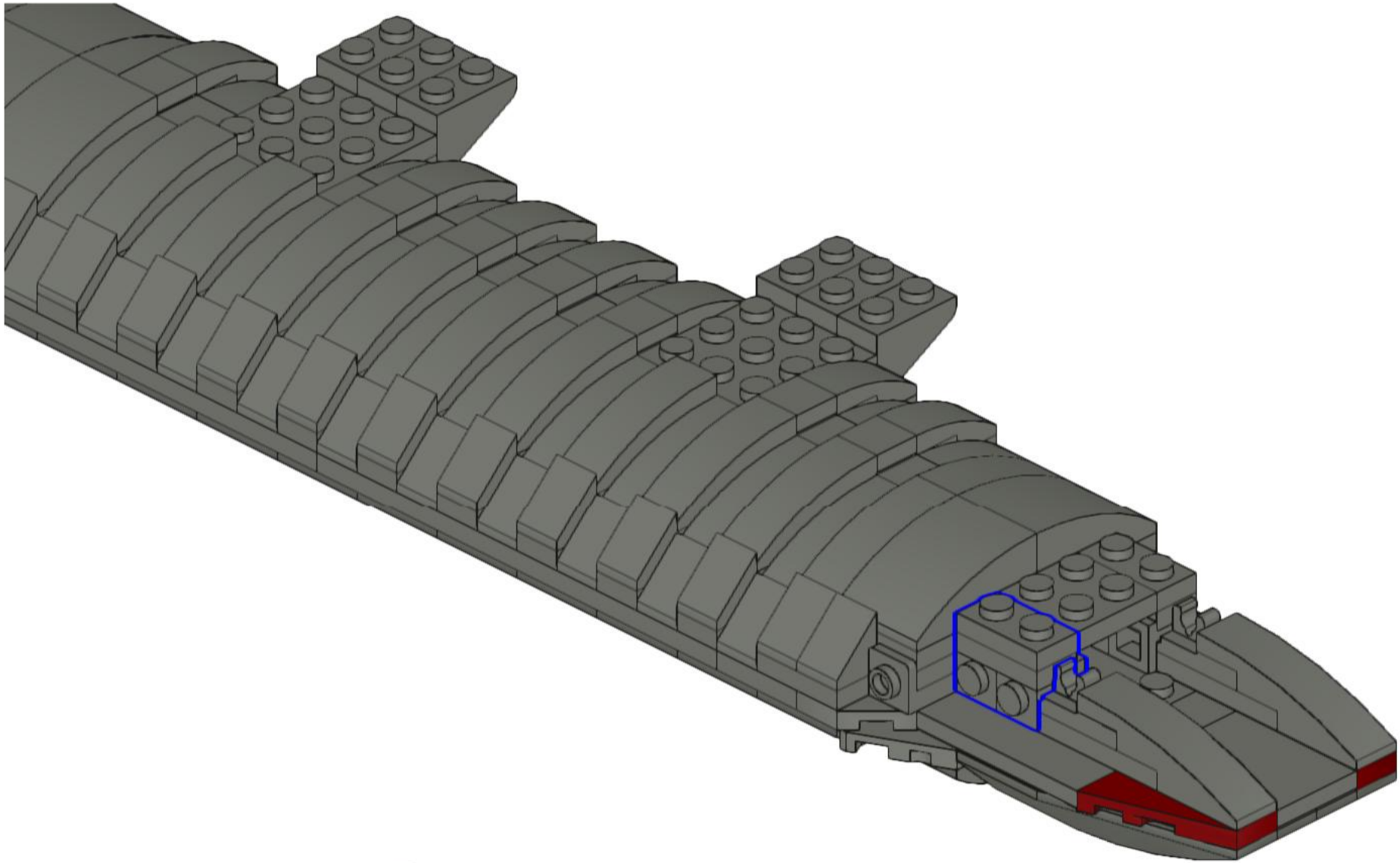

684

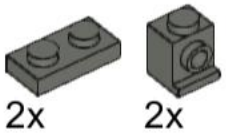

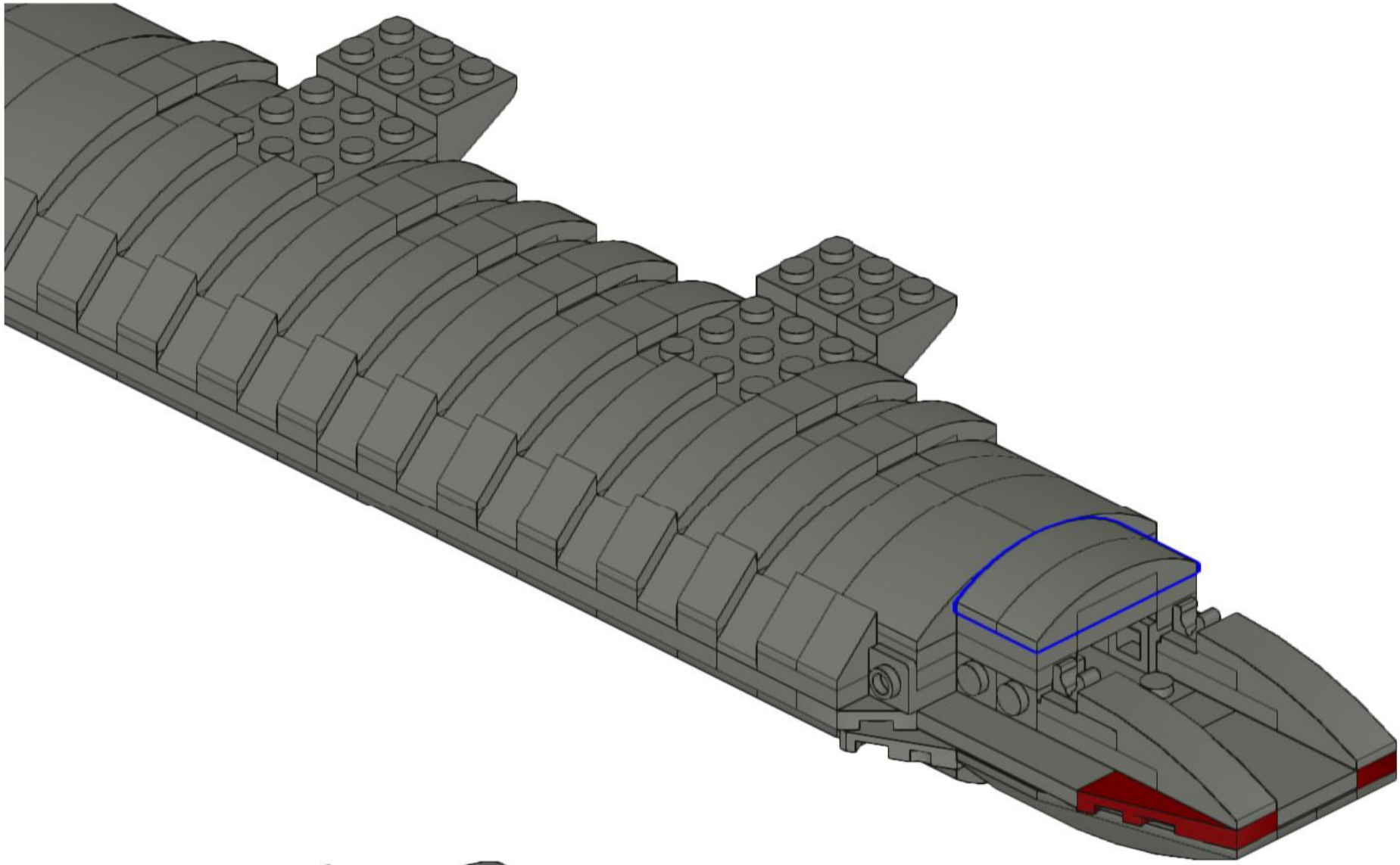

685

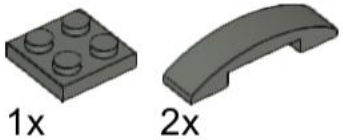

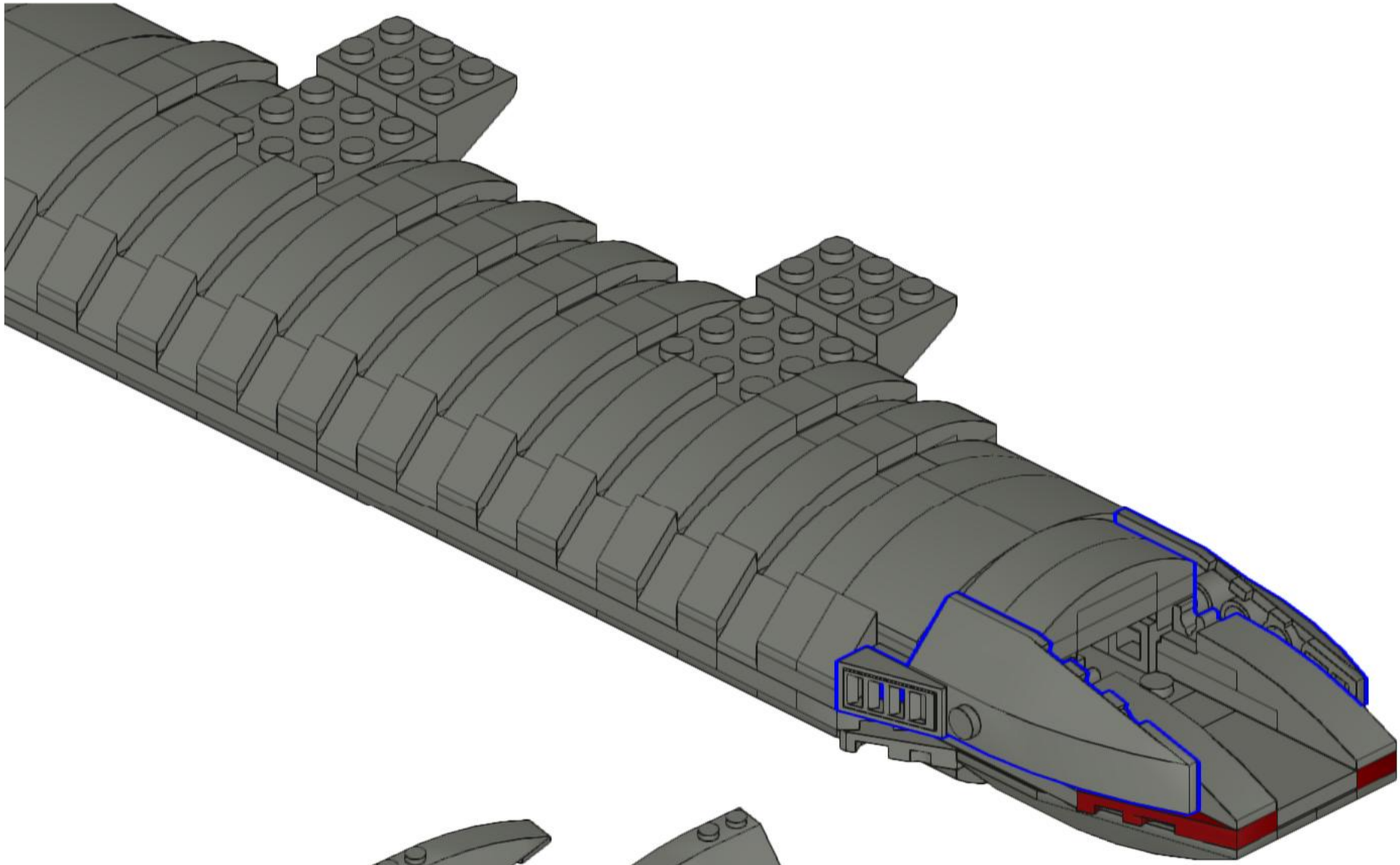

686

1x

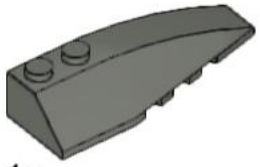

1x

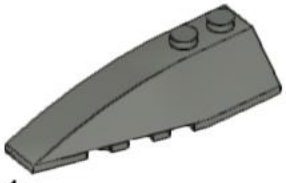

1x

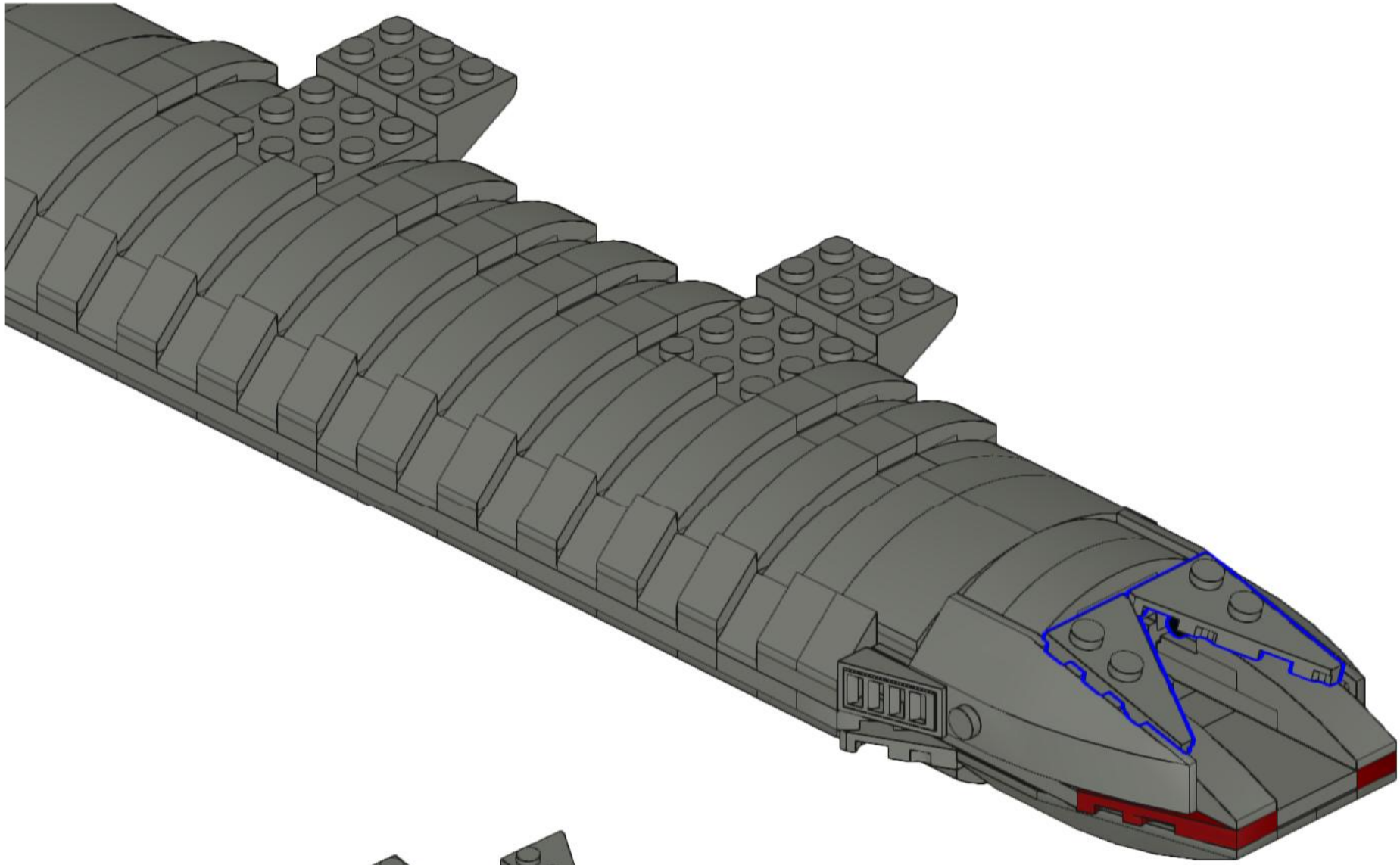

687

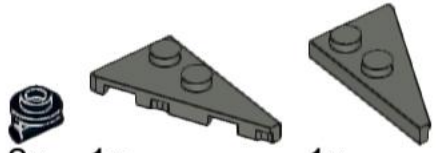

688

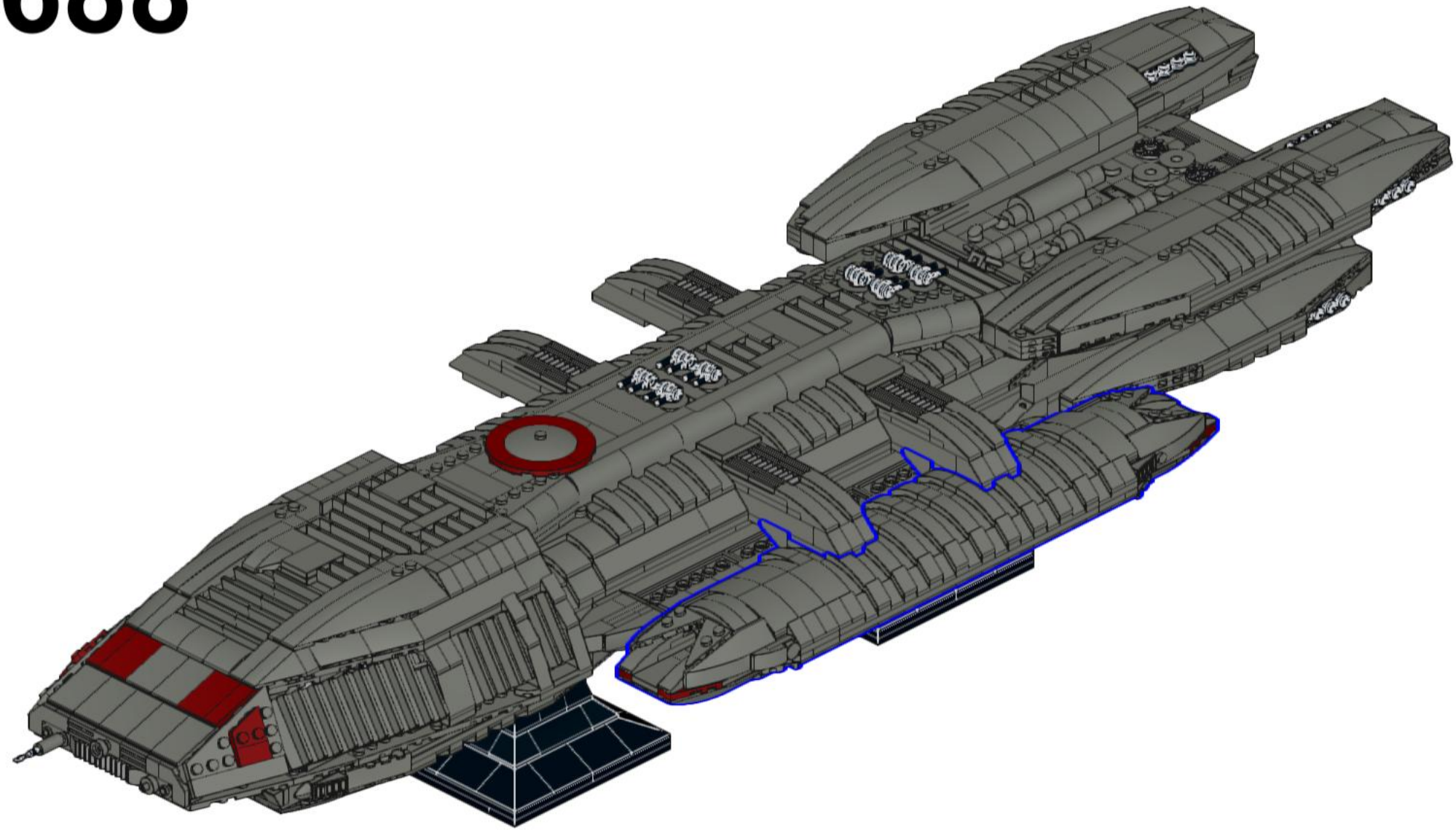

689

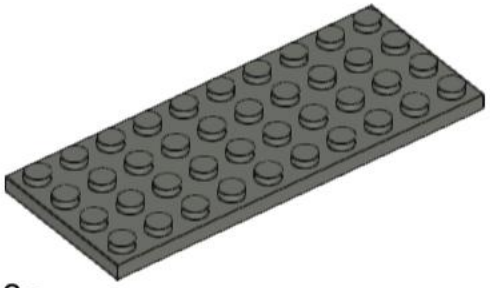

3x

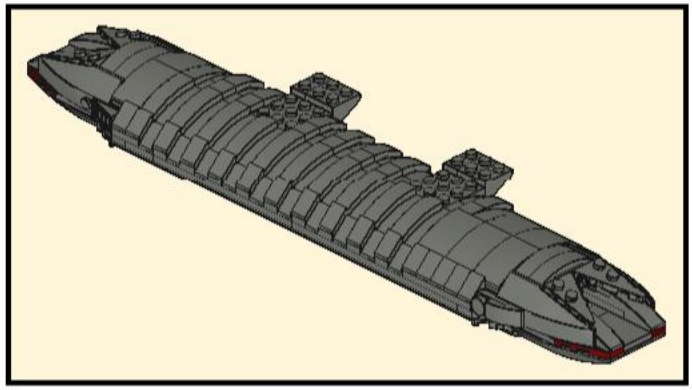

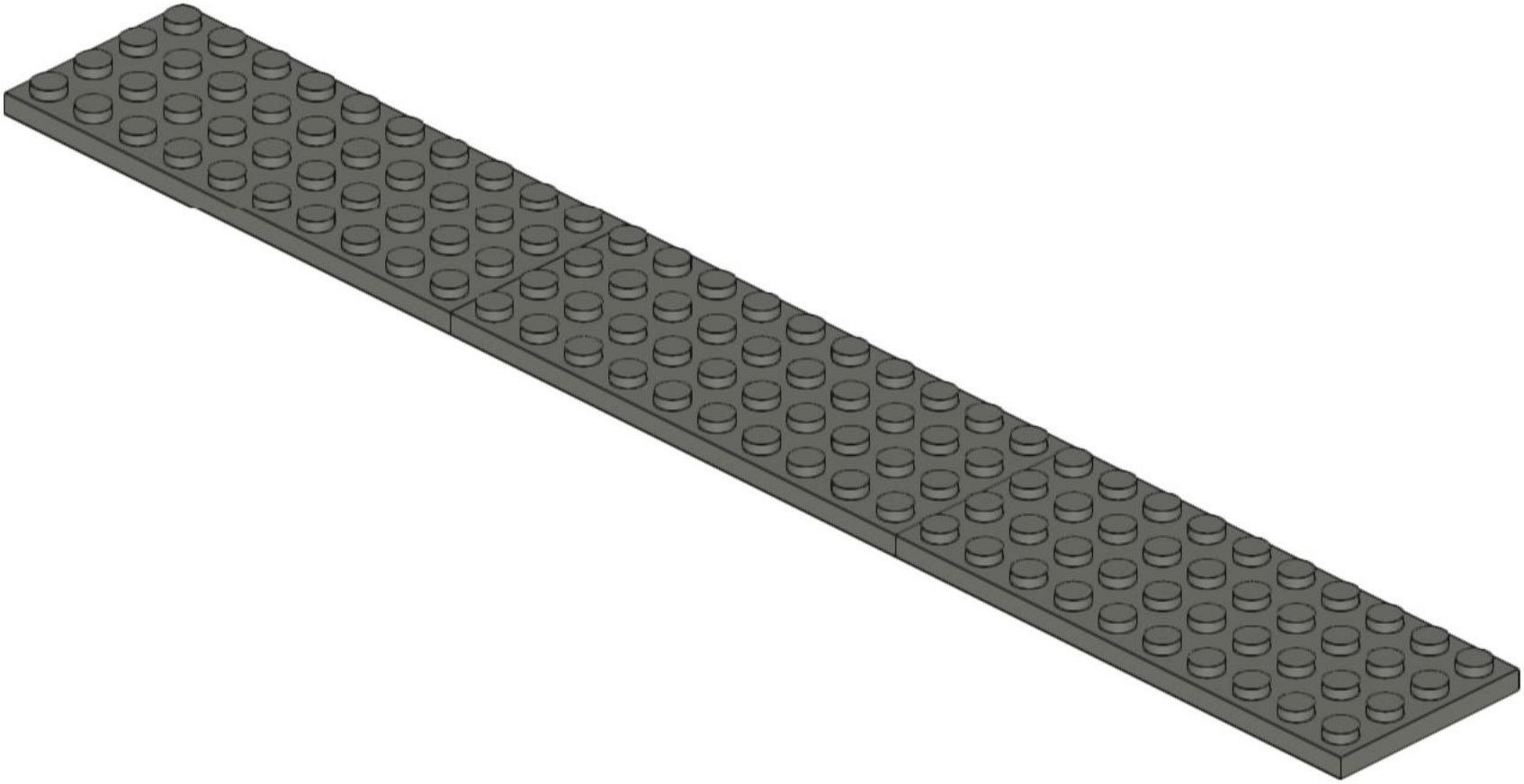

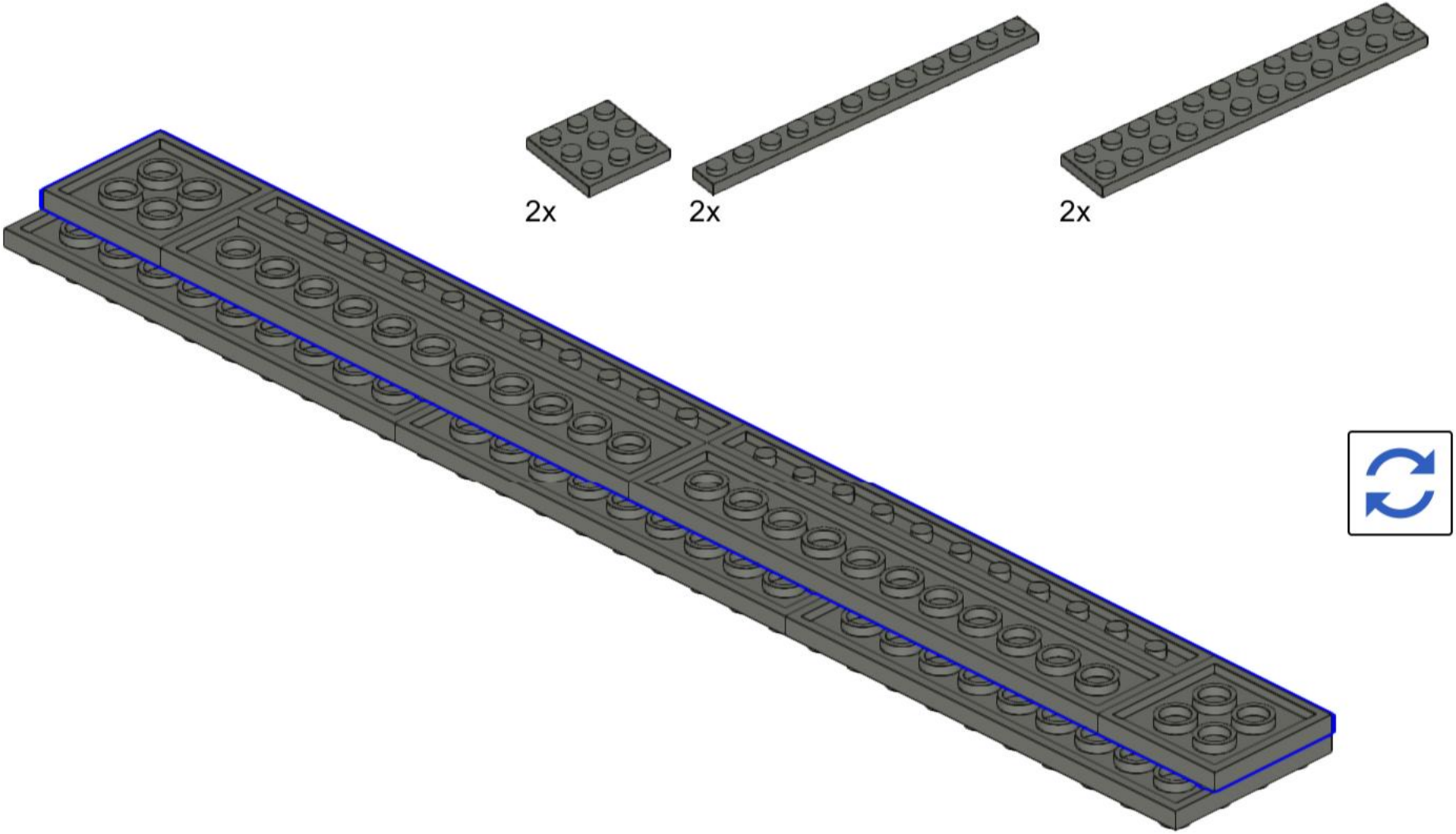

690

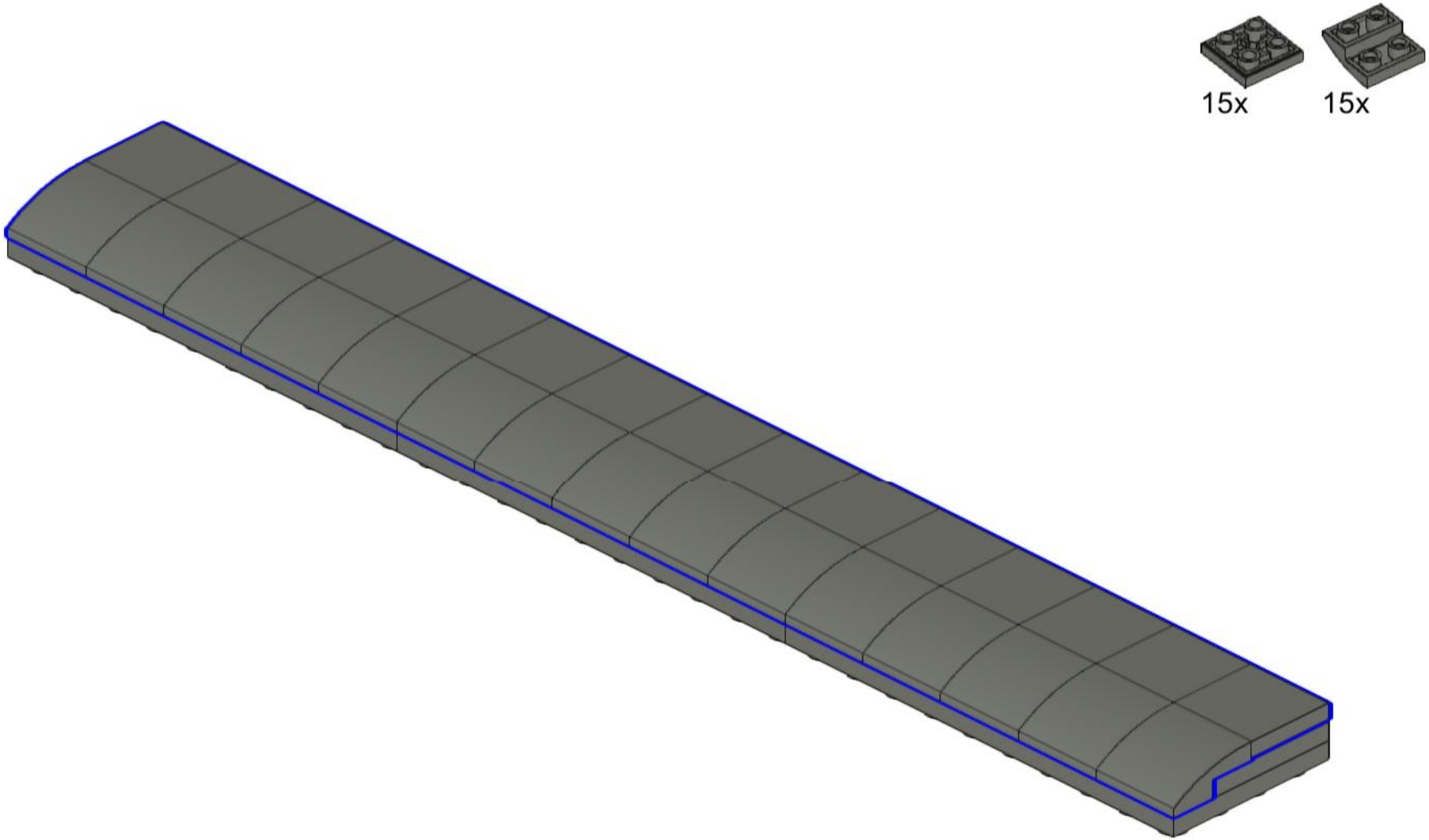

691

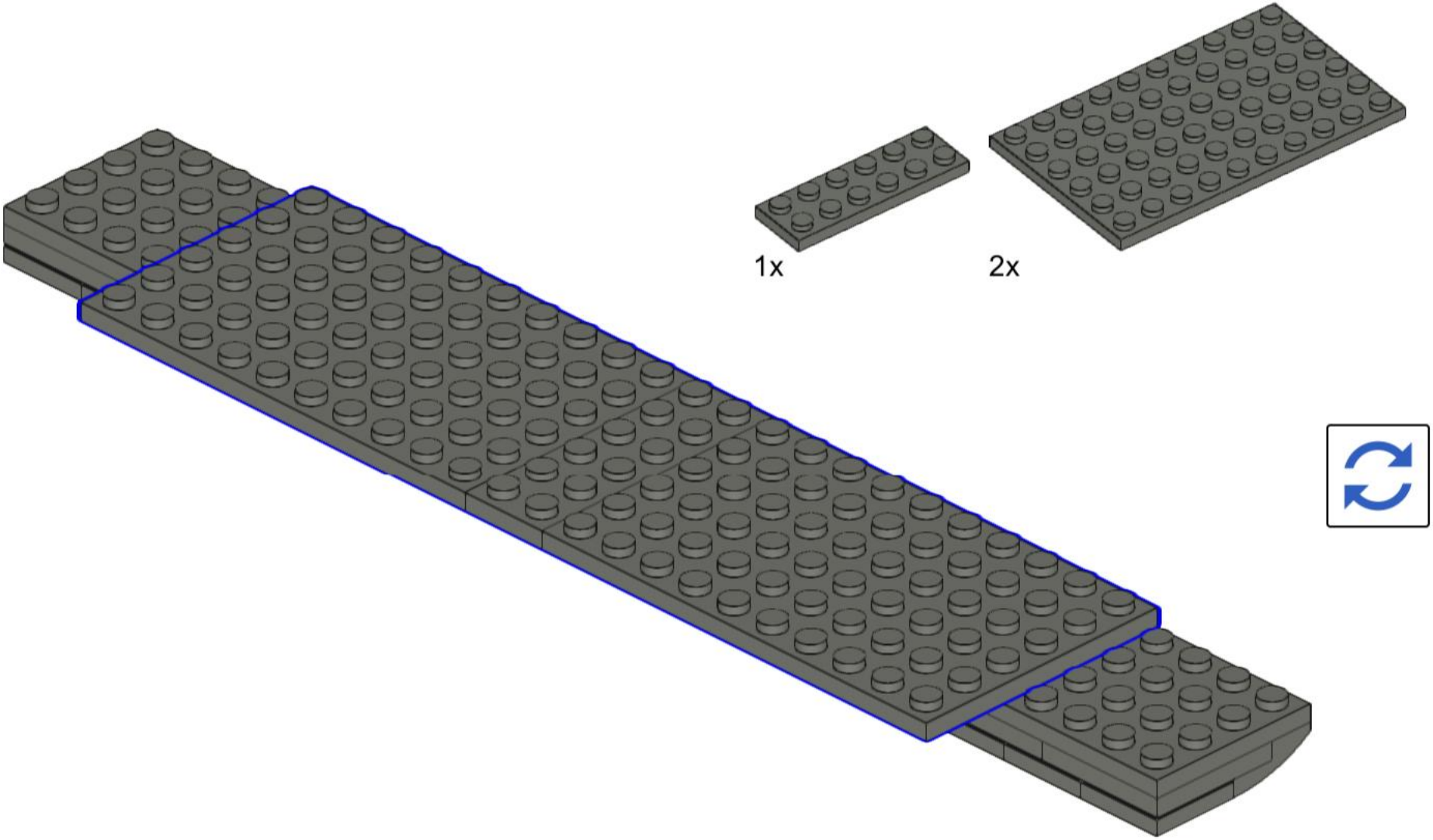

692

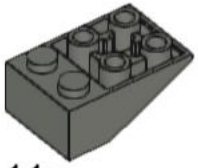

11x

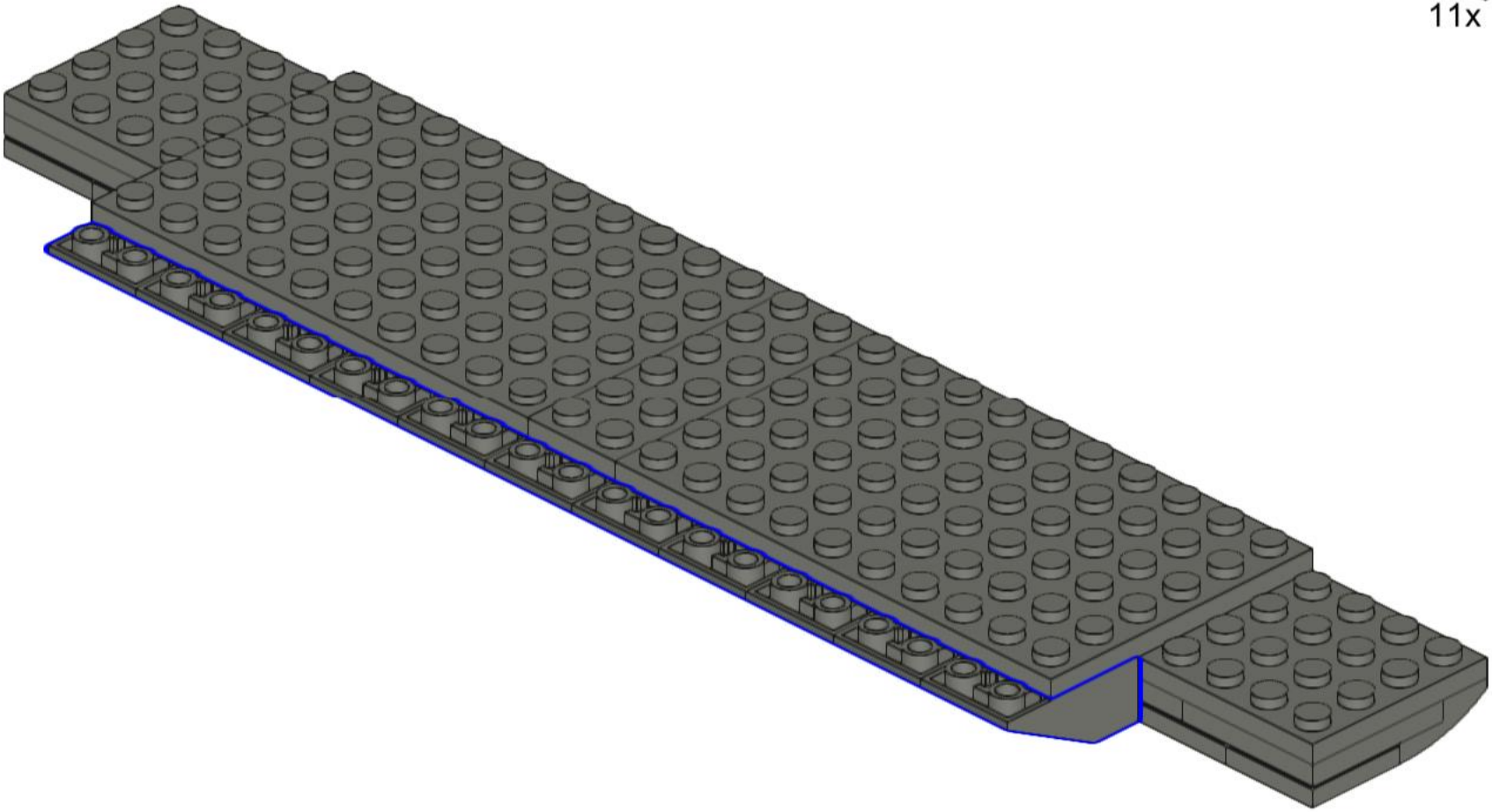

693

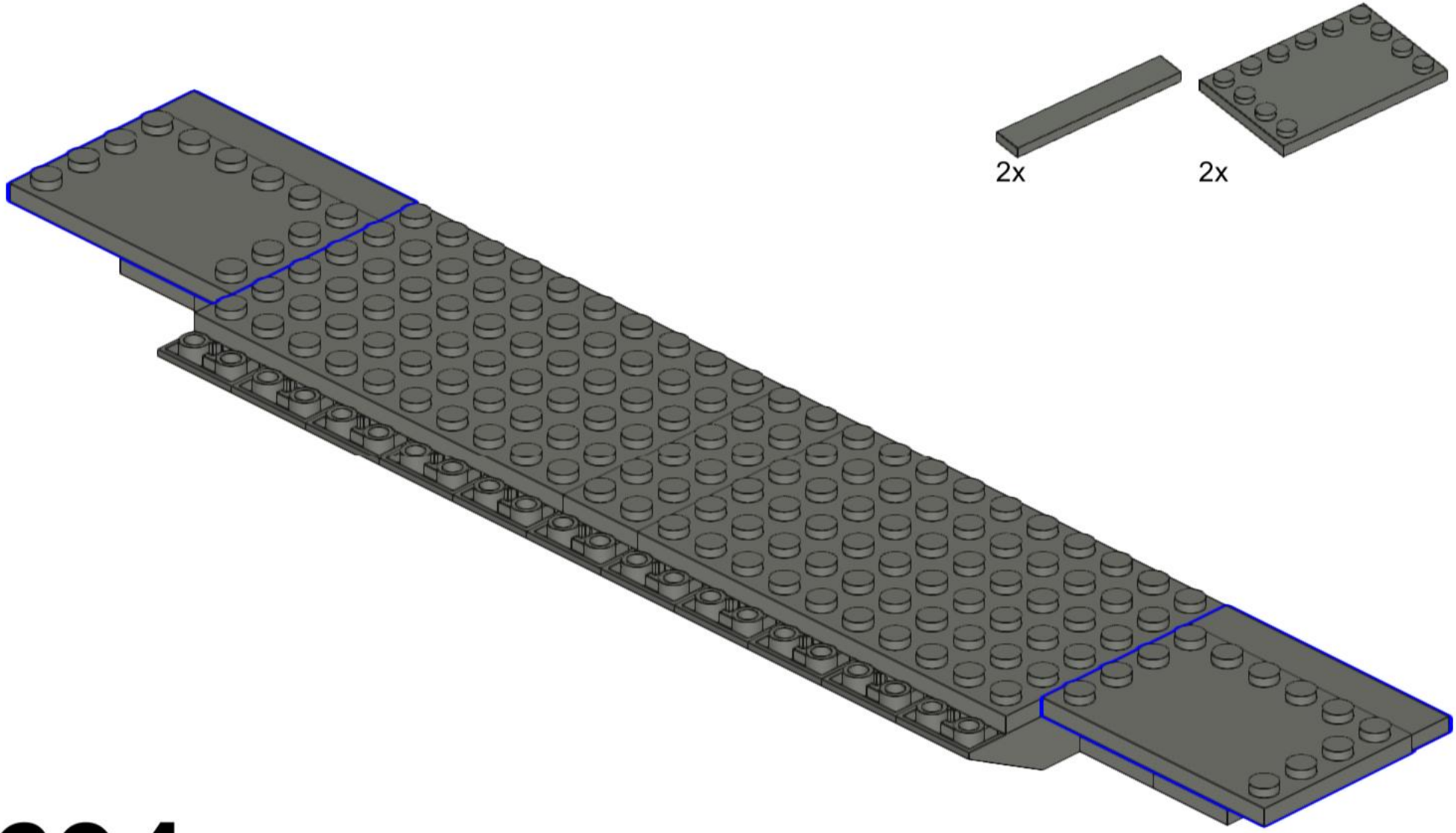

694

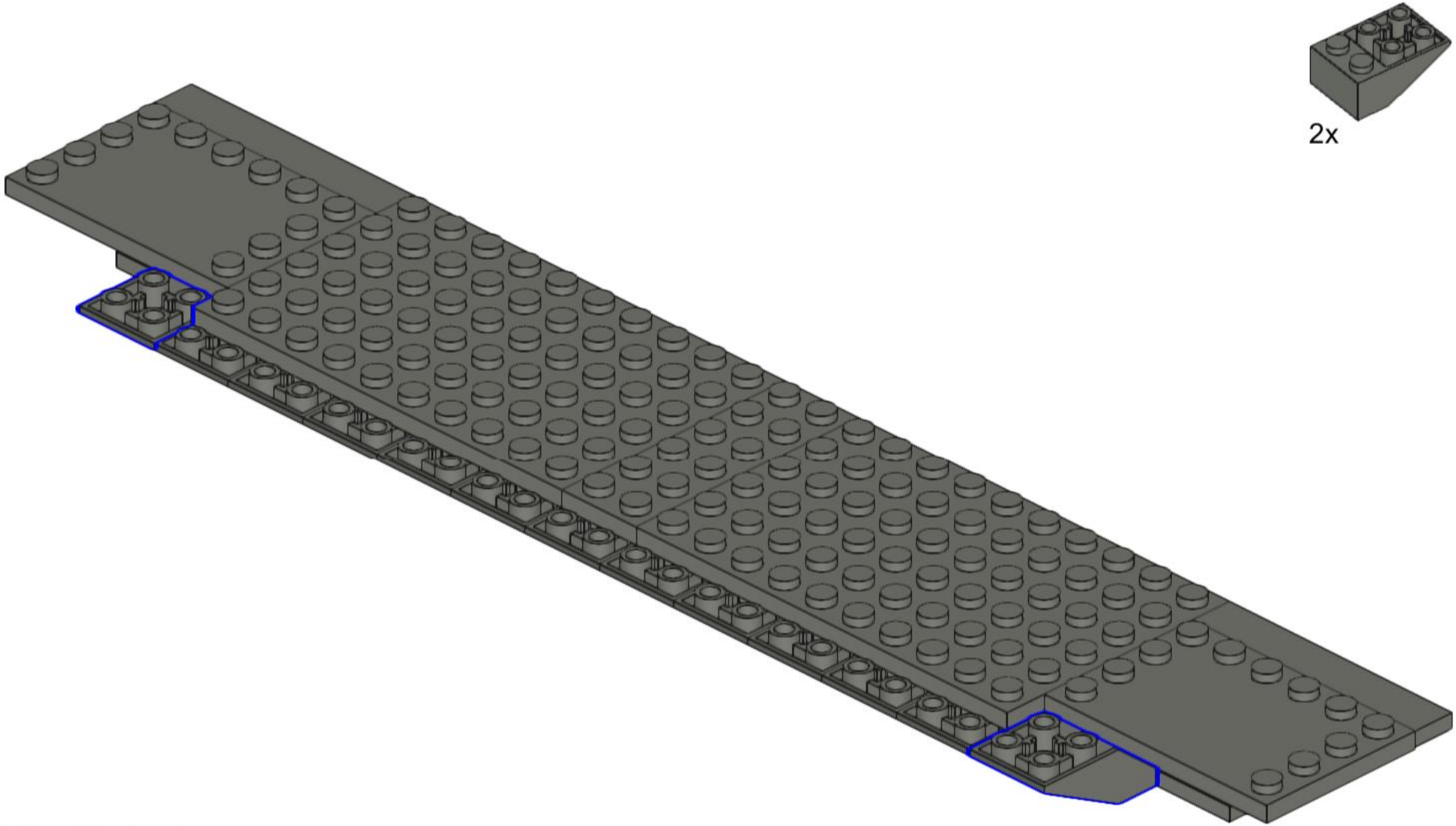

695

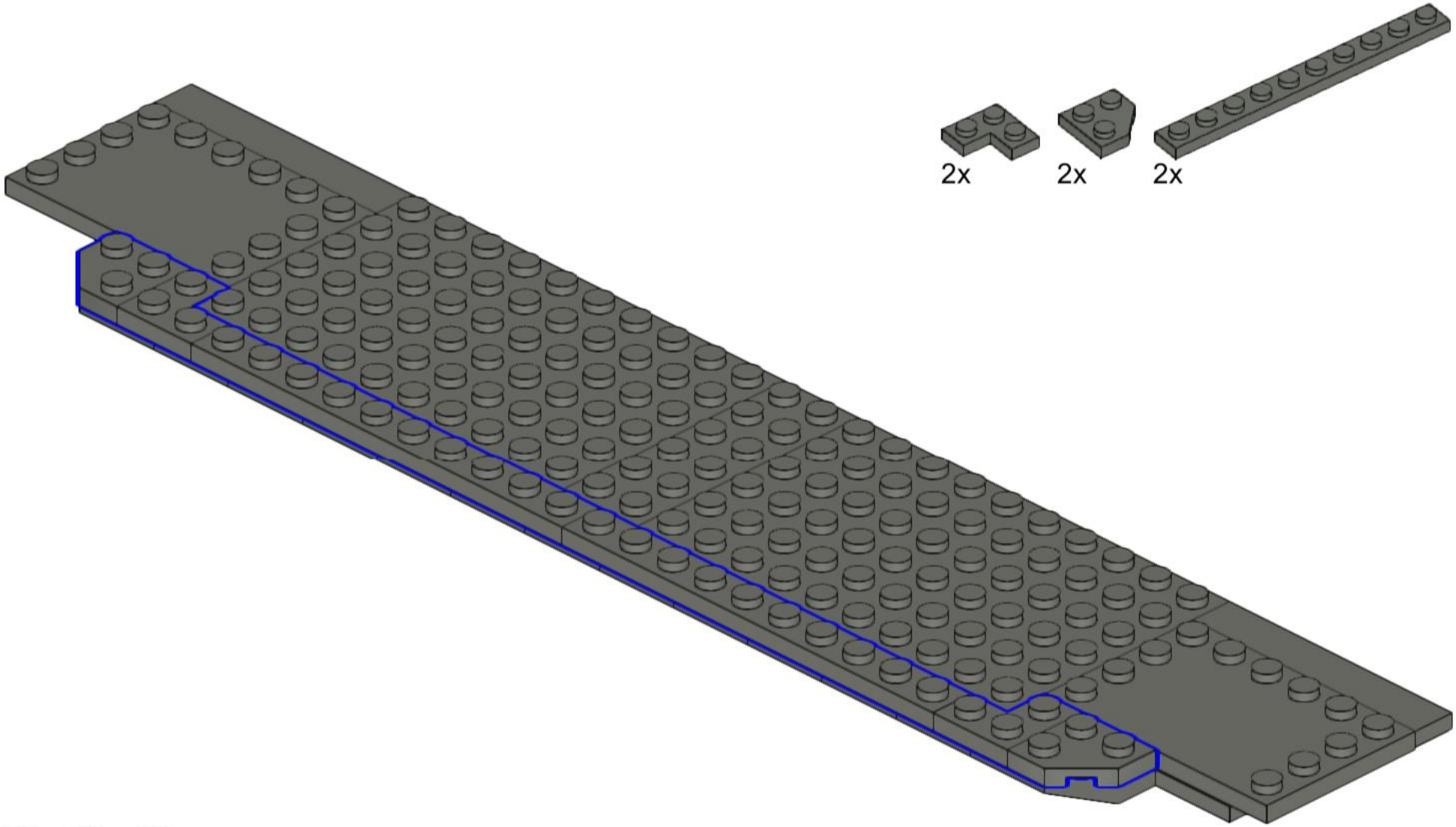

696

697

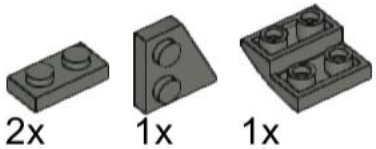

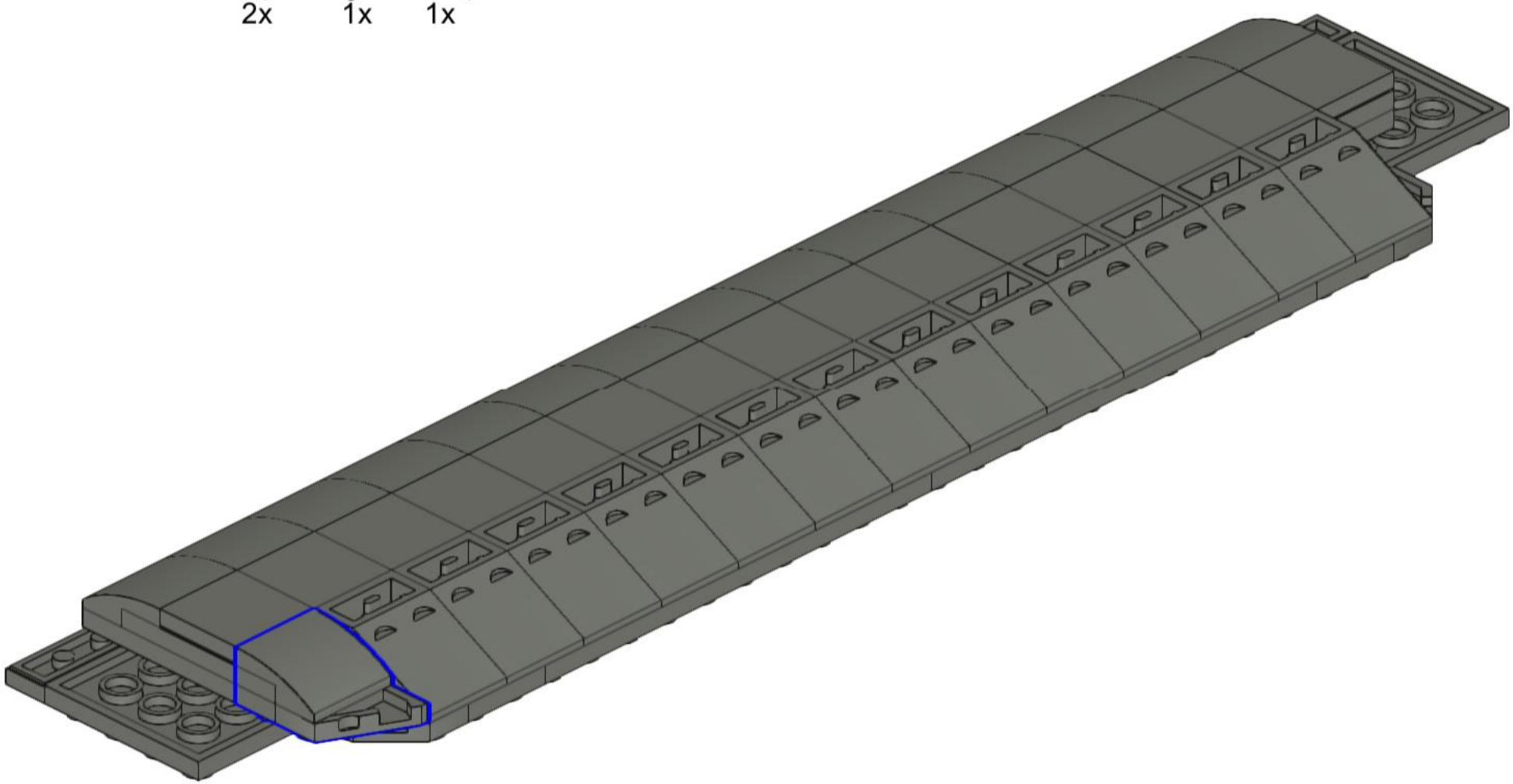

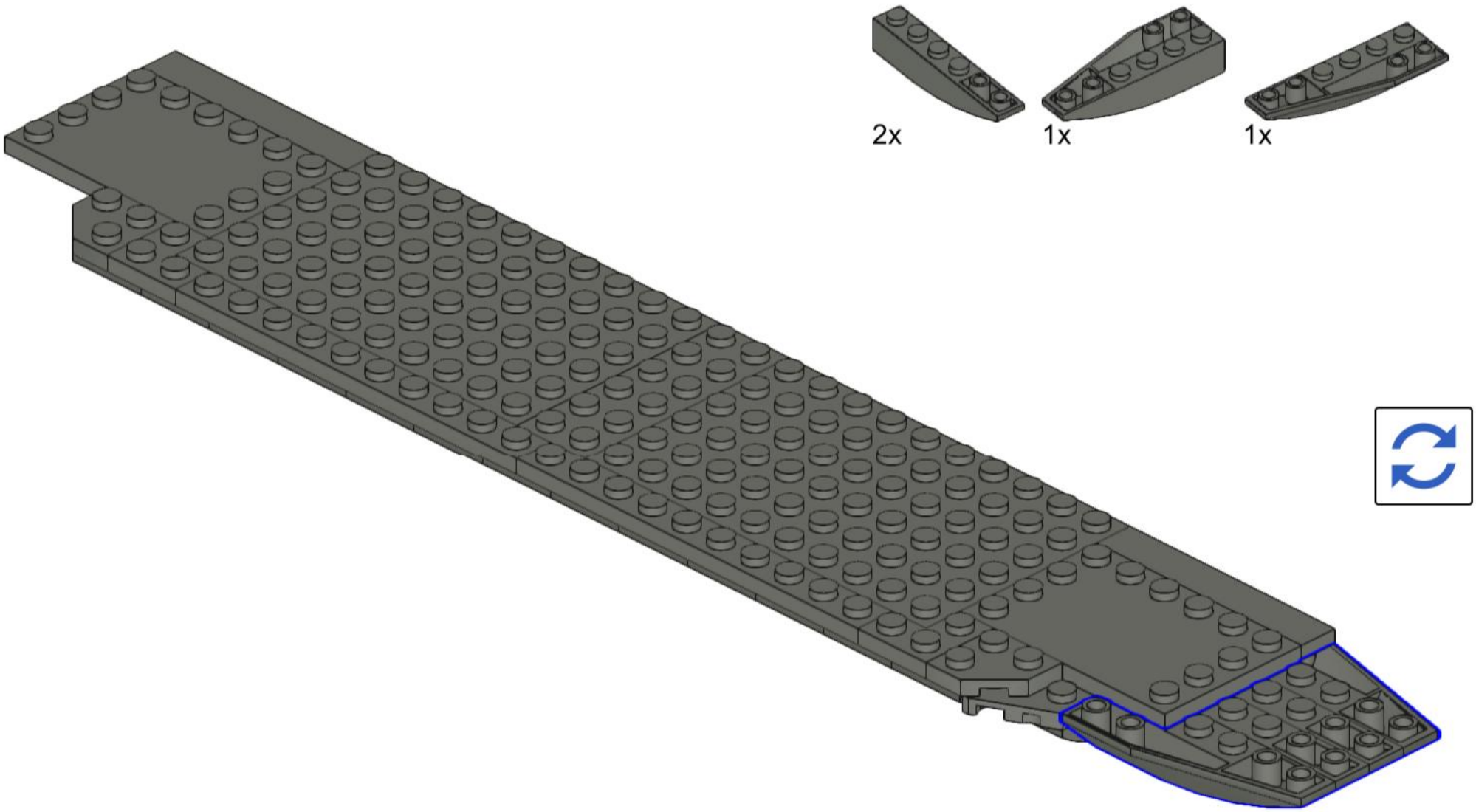

698

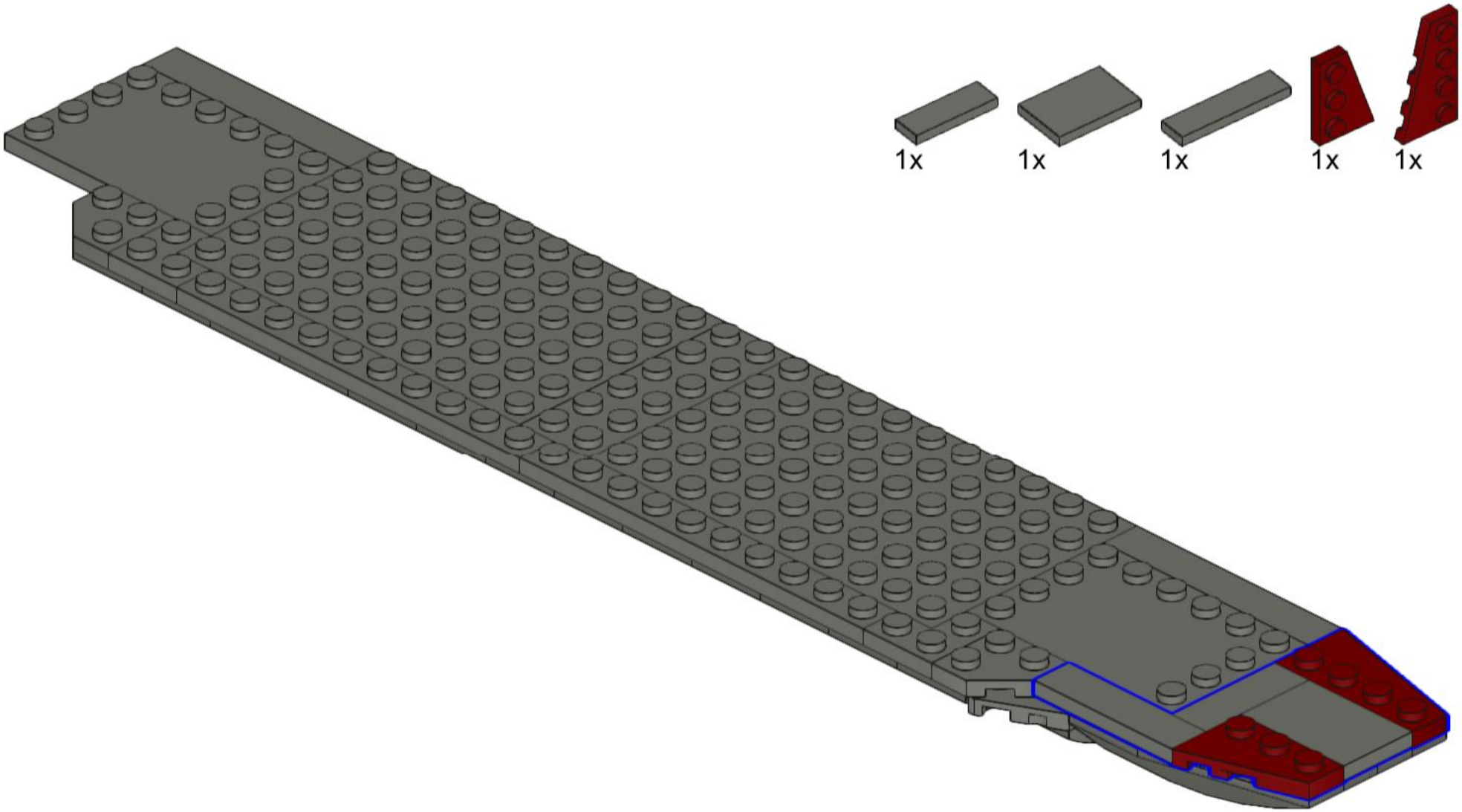

699

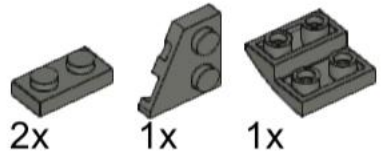

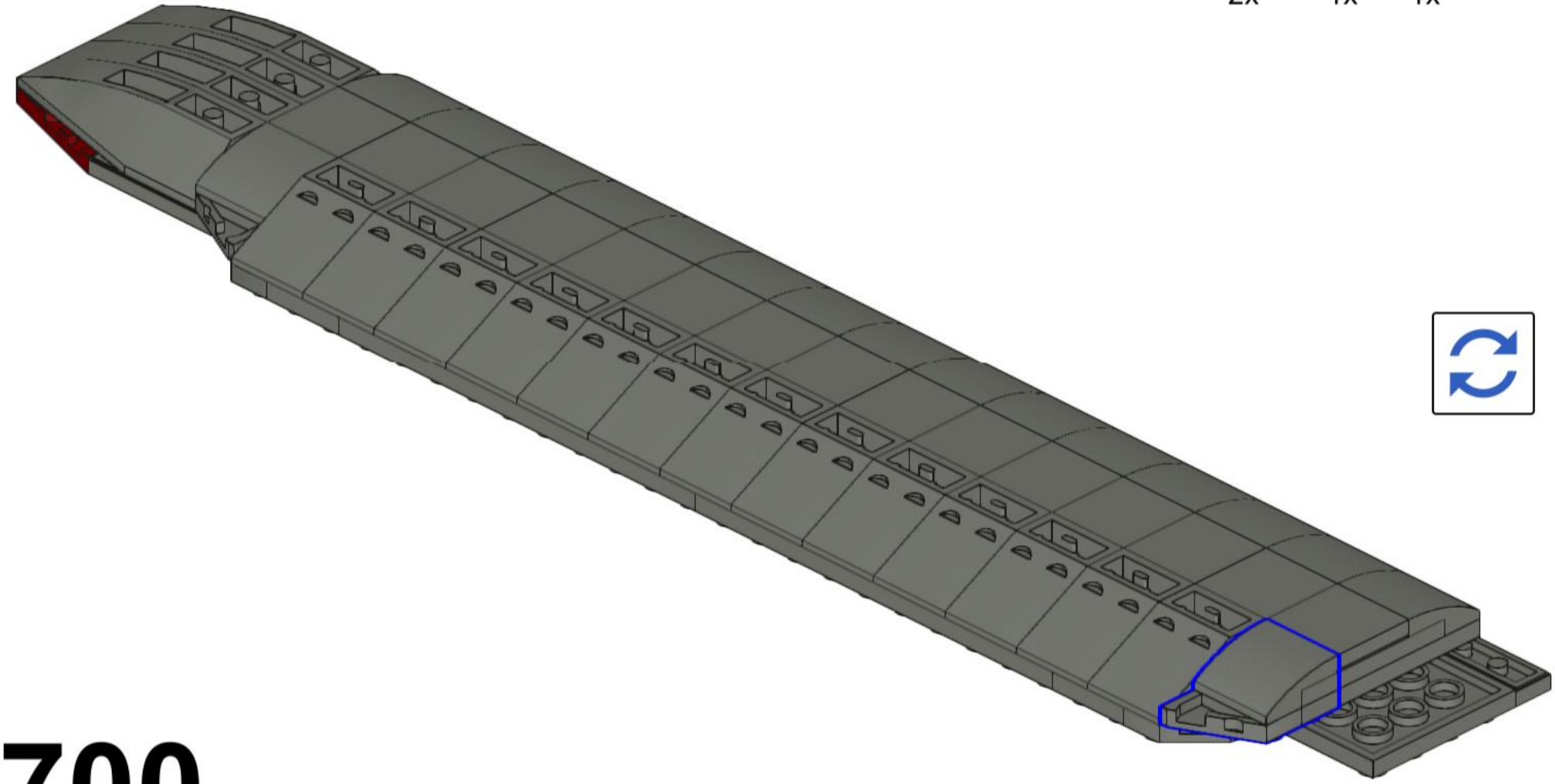

700

701

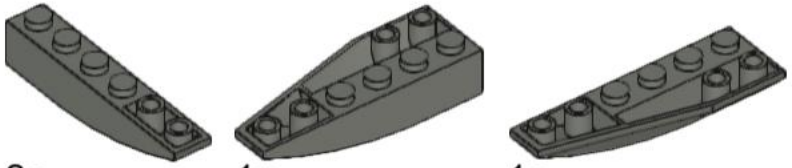

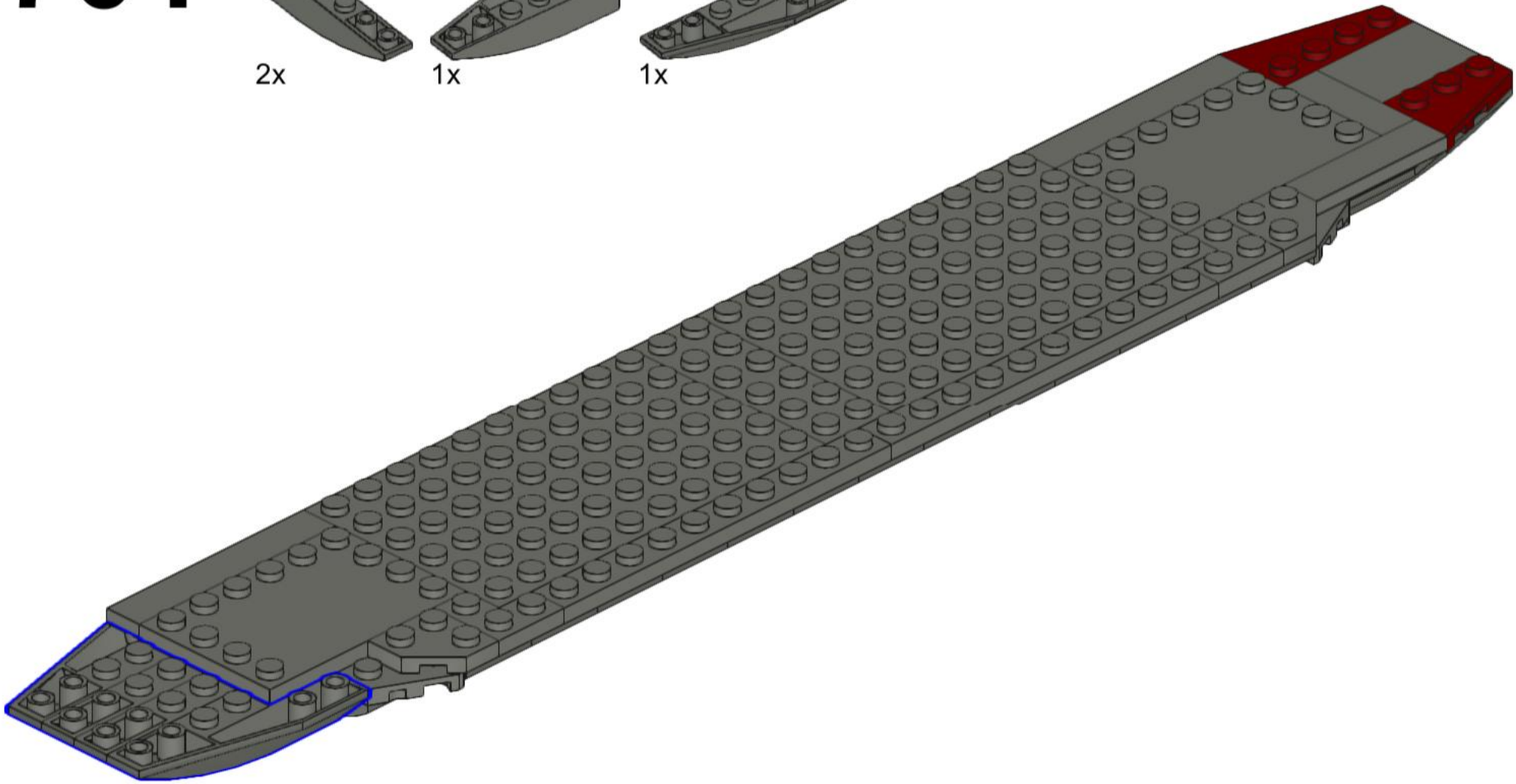

702

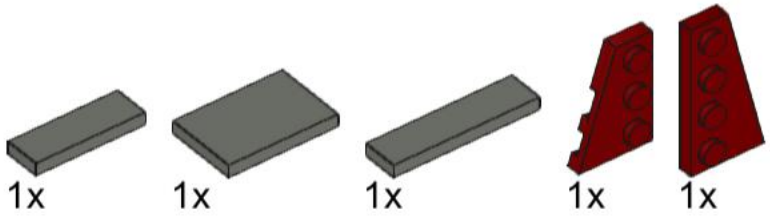

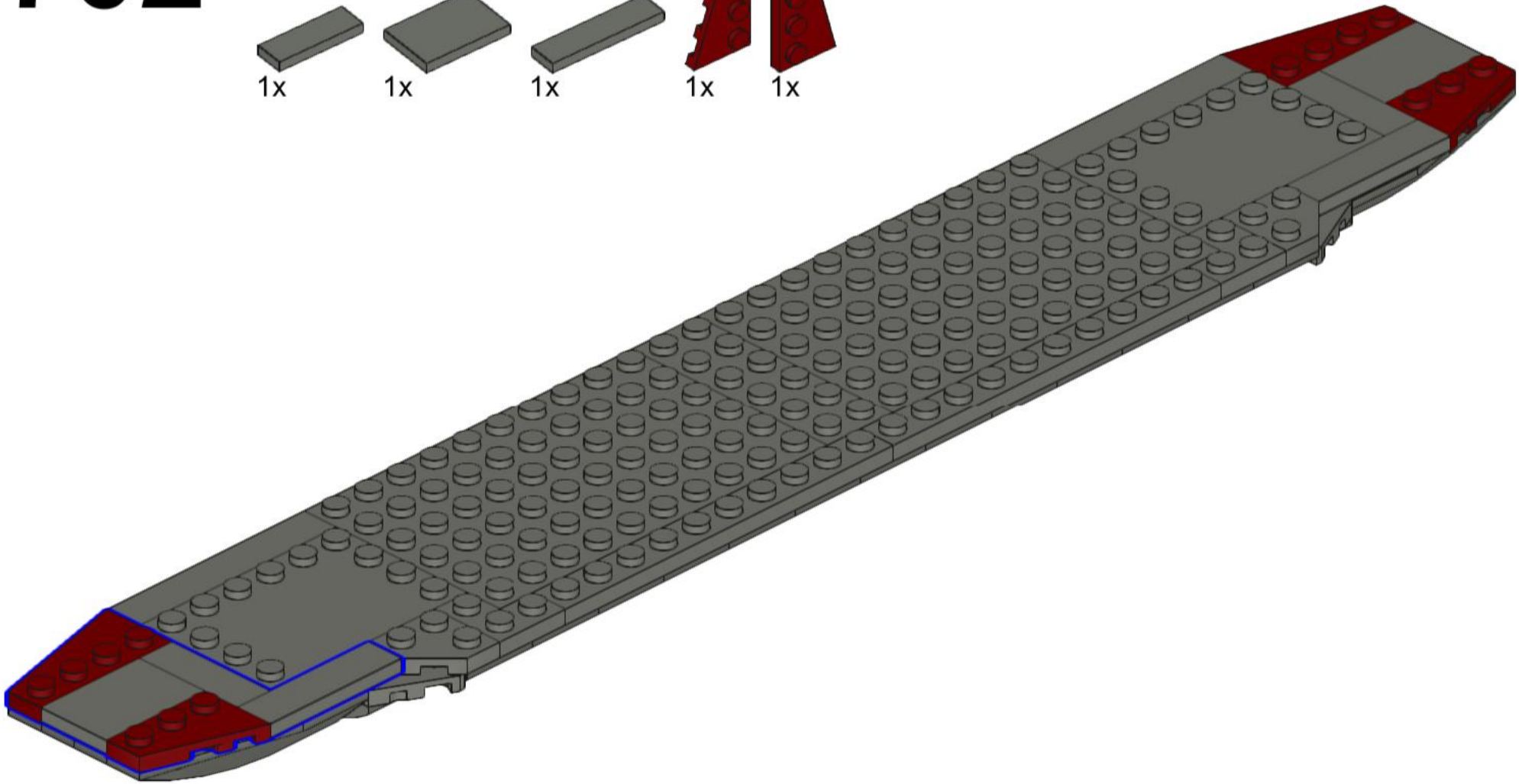

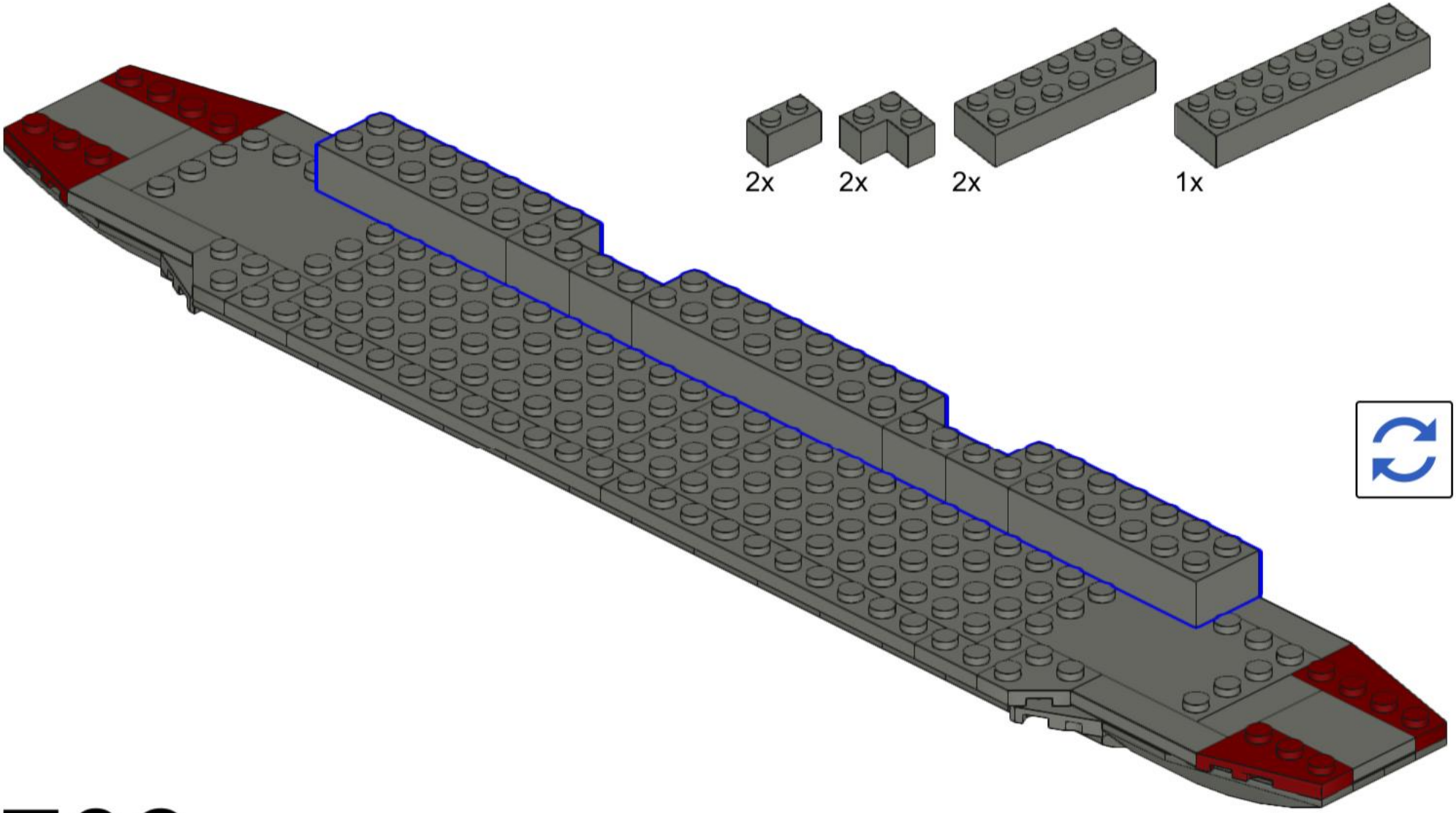

703

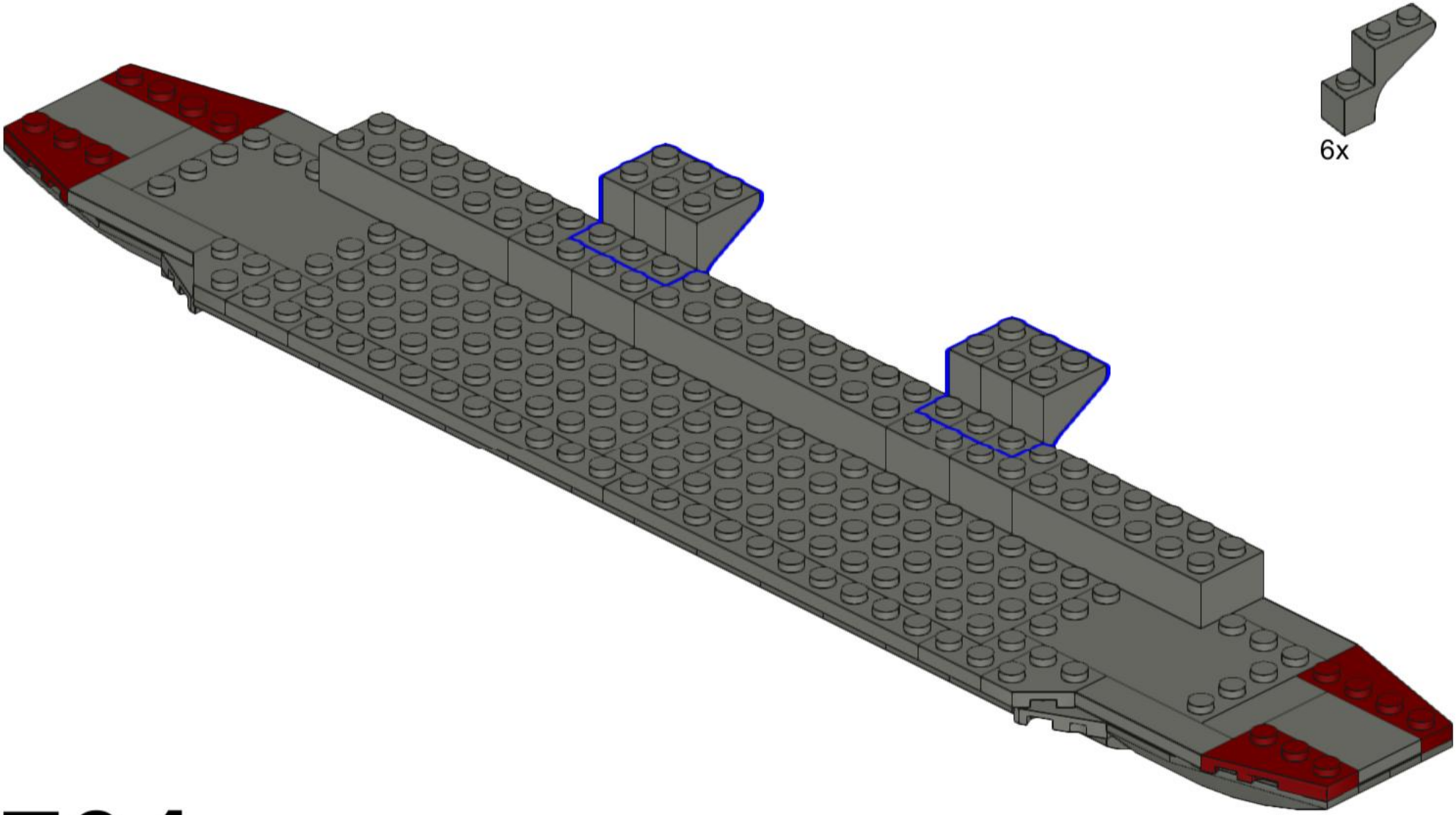

704

705

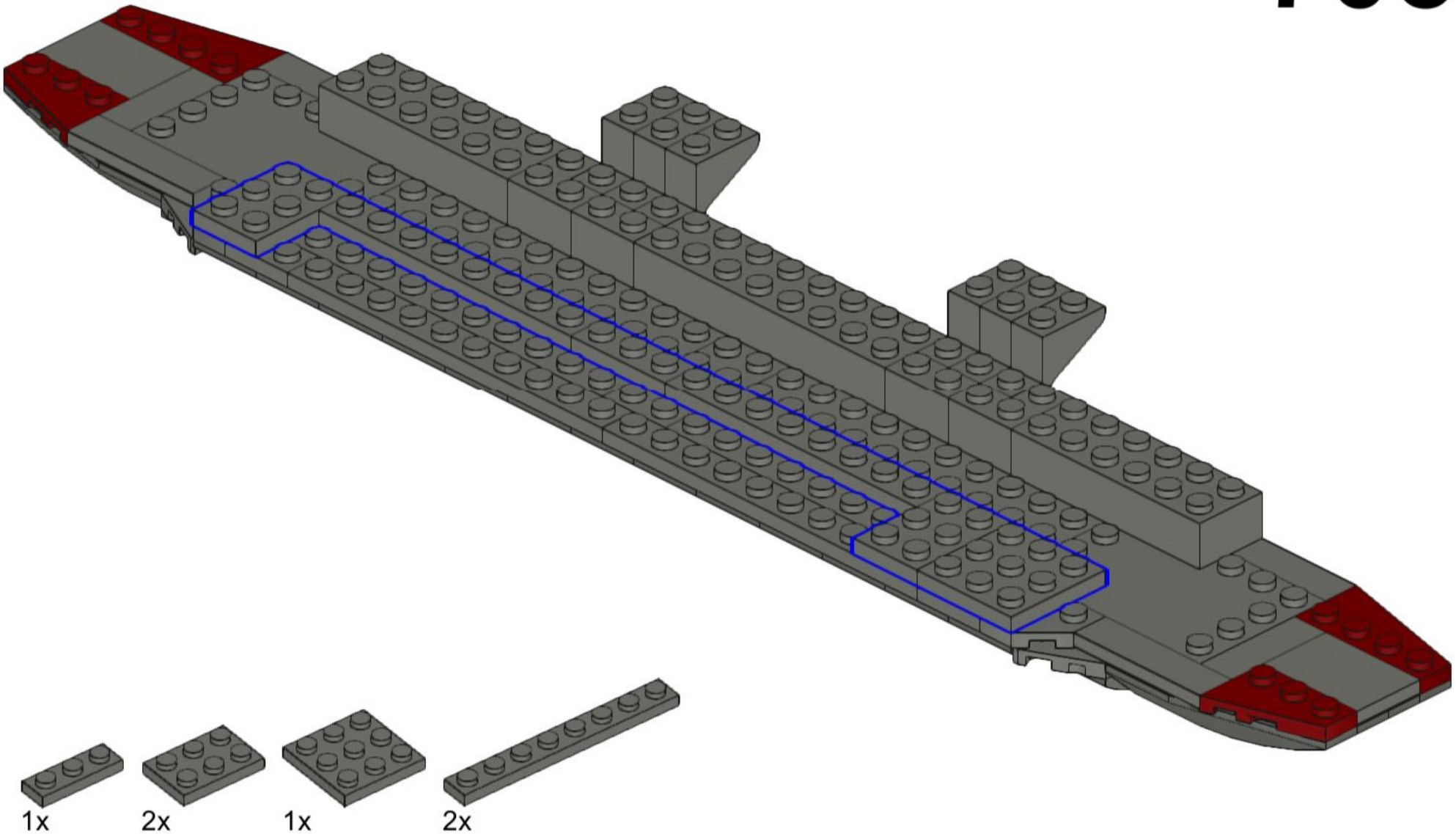

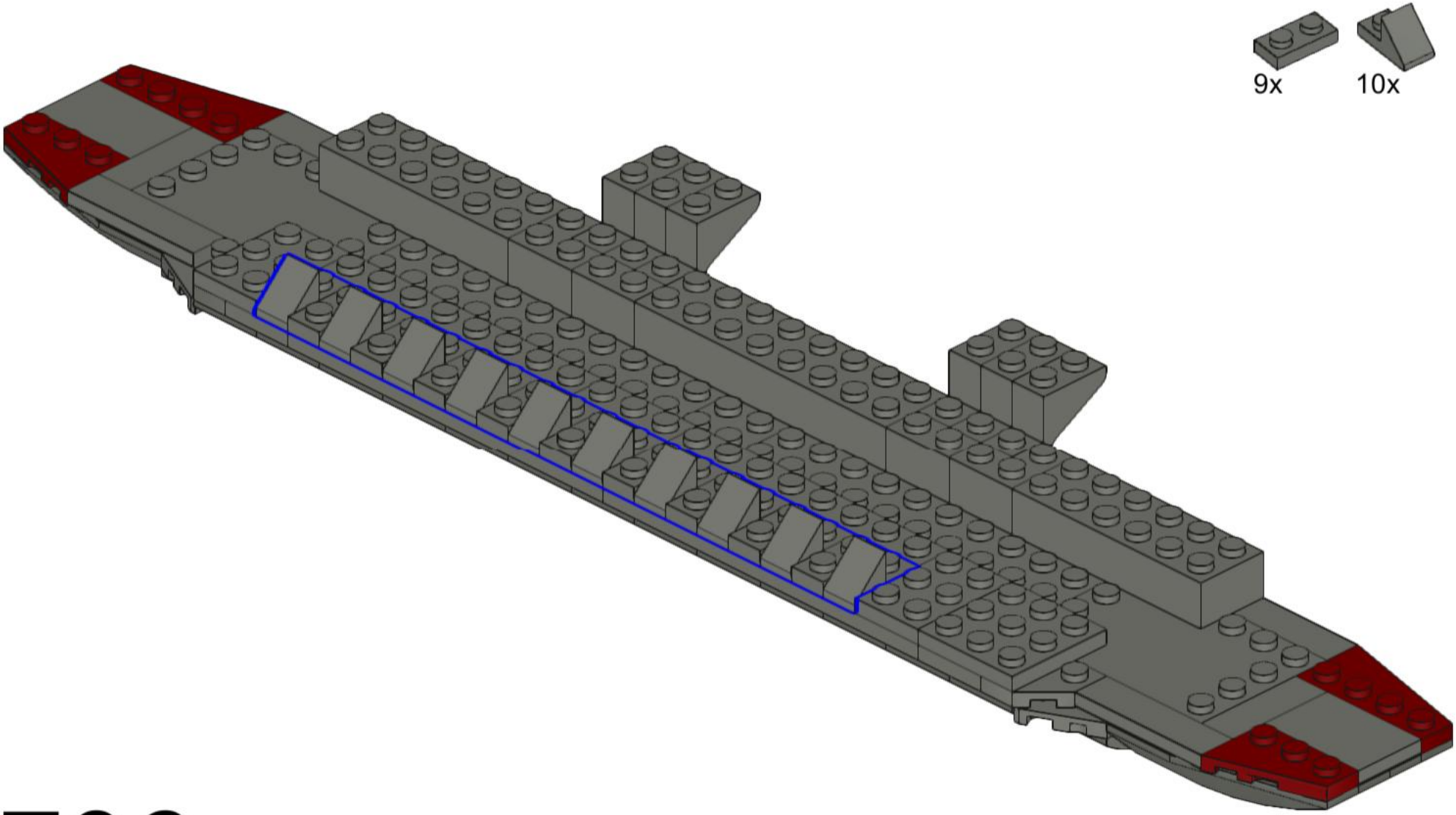

706

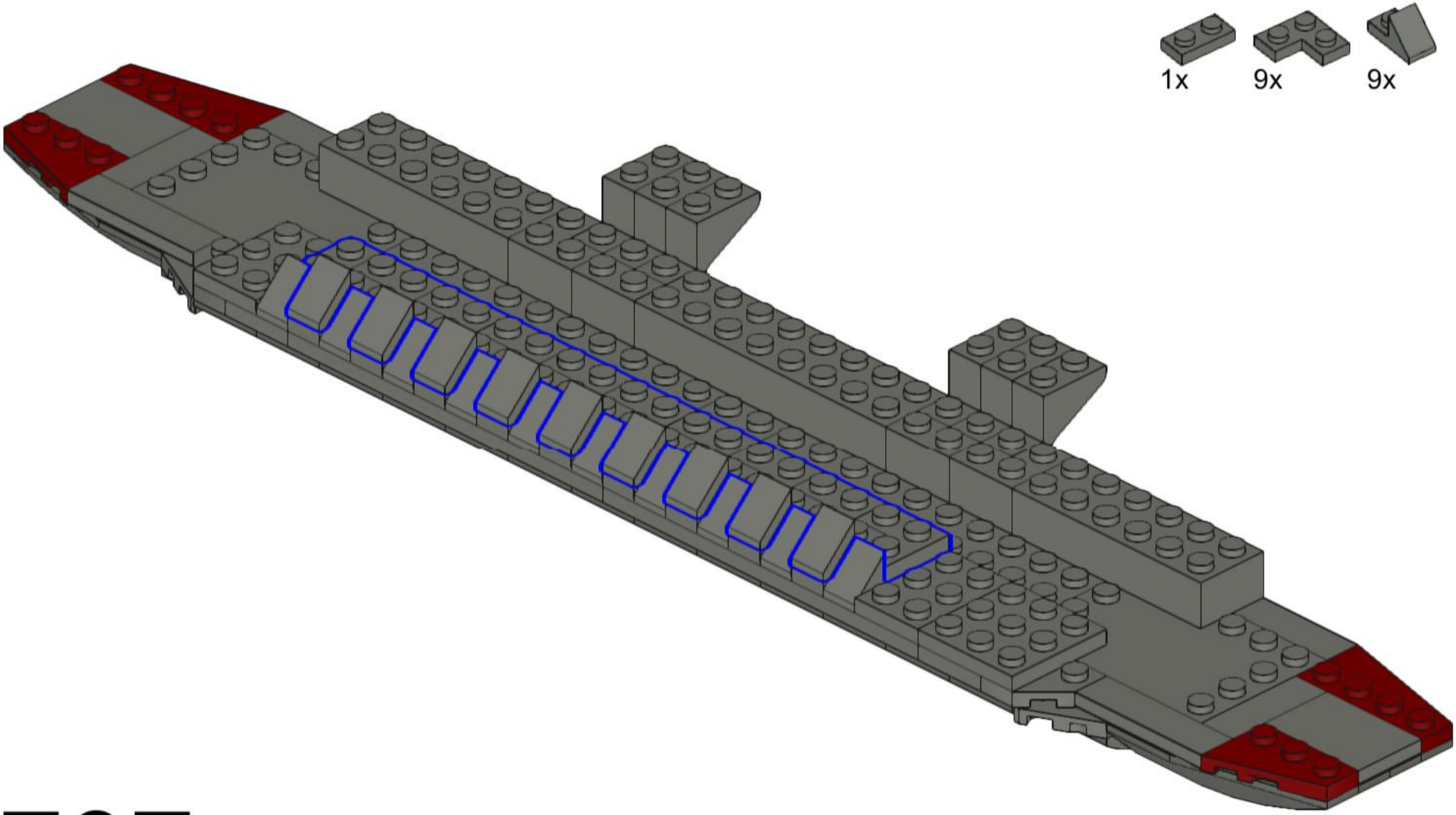

707

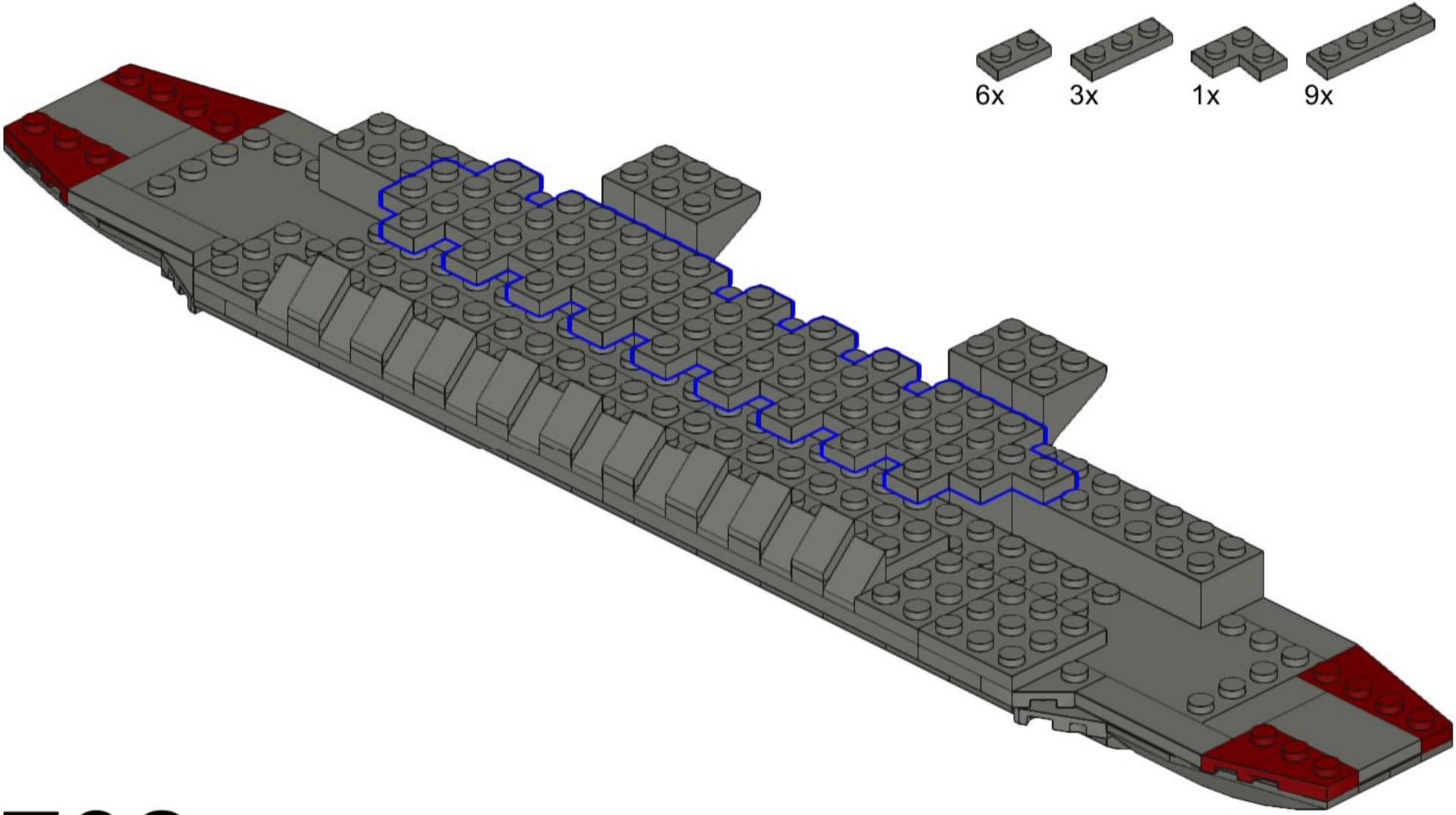

708

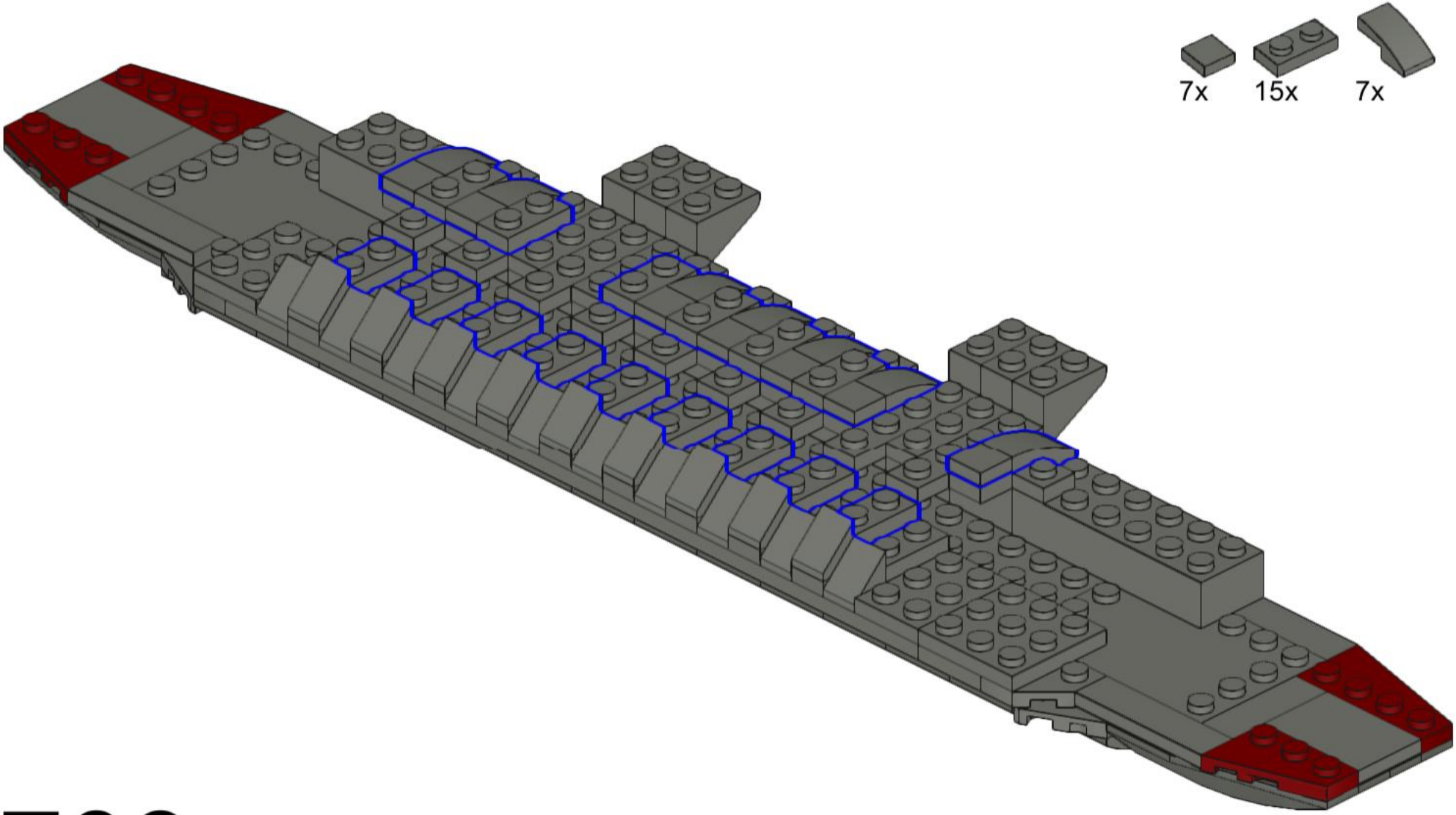

709

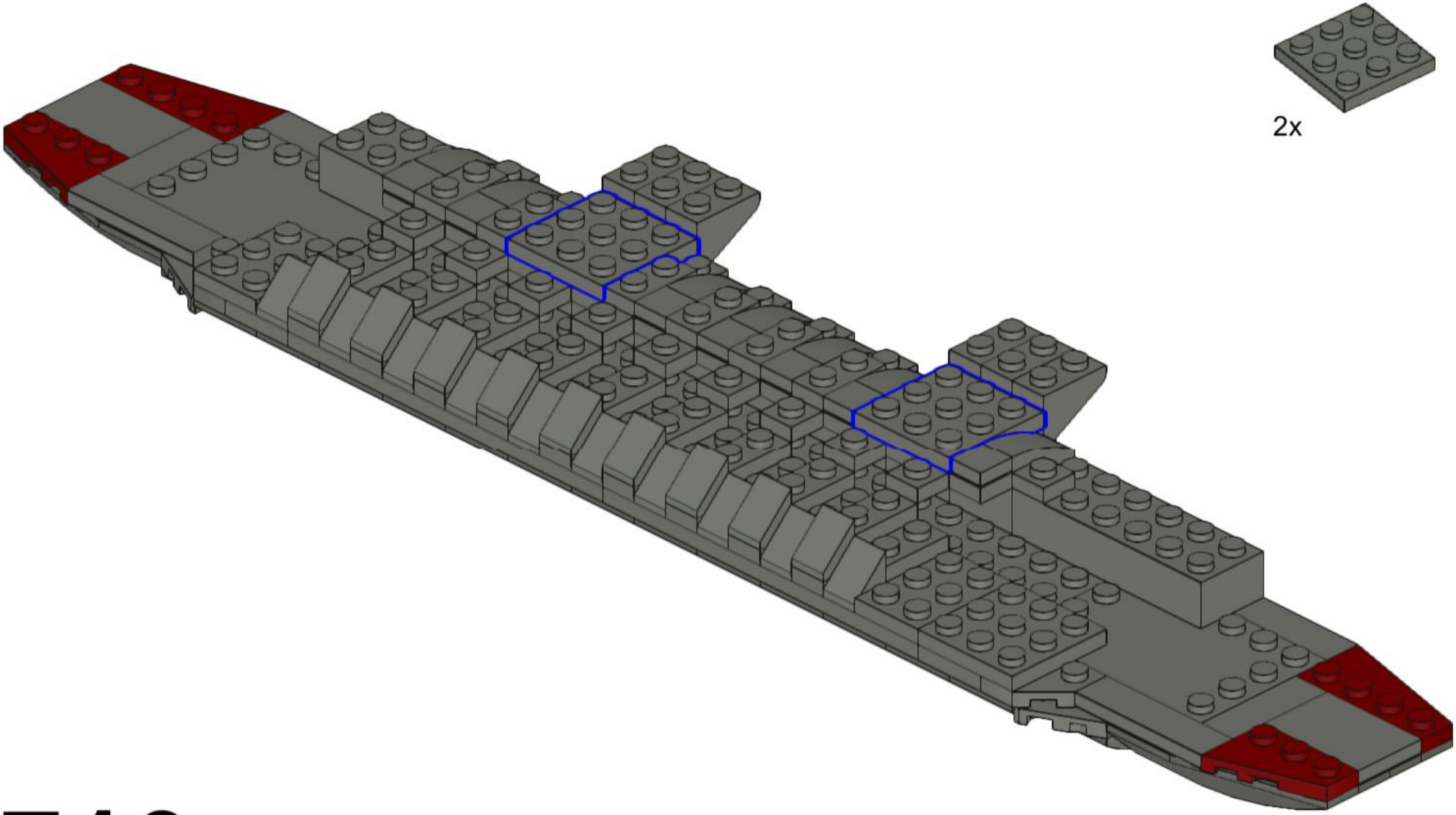

710

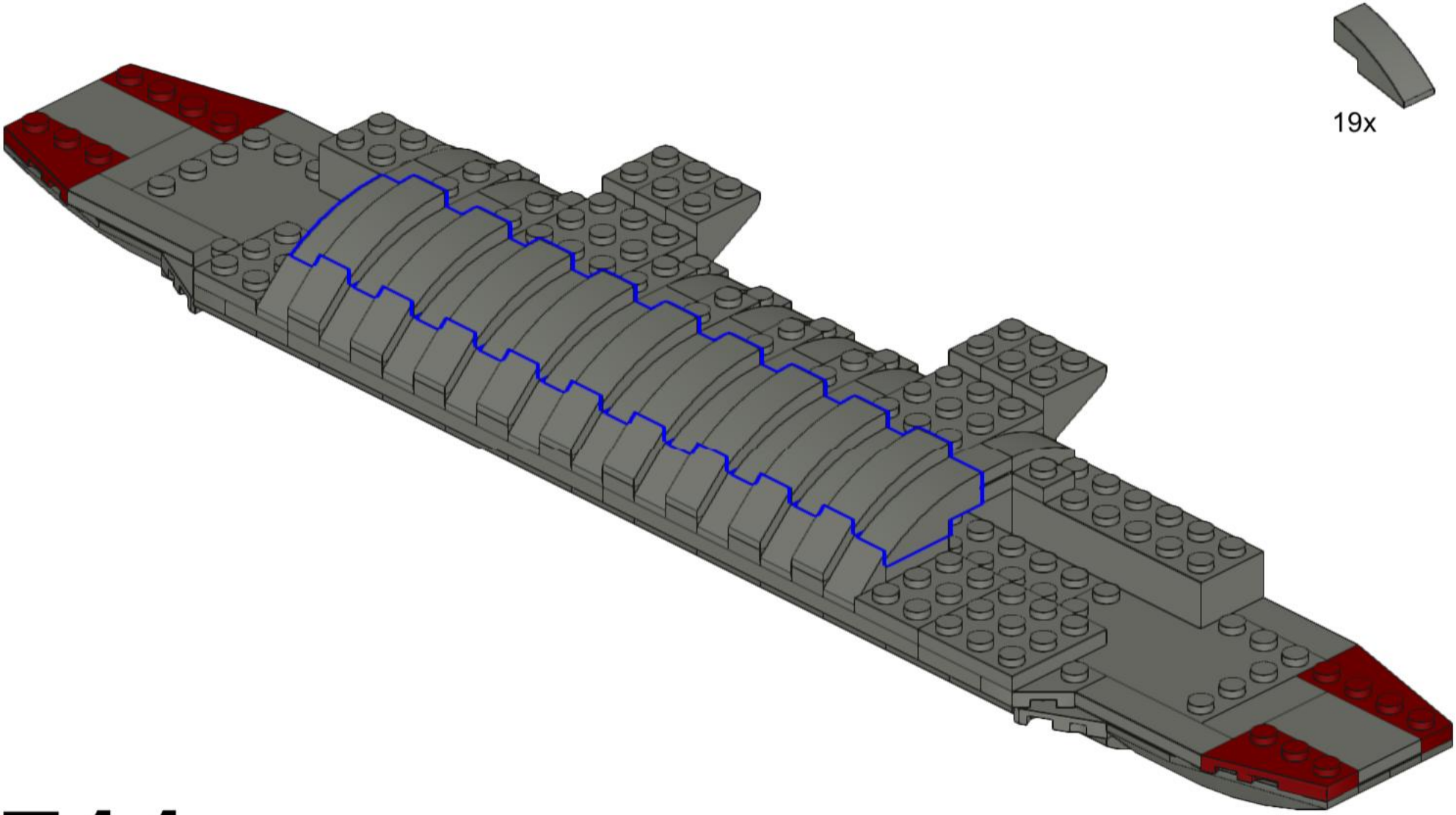

711

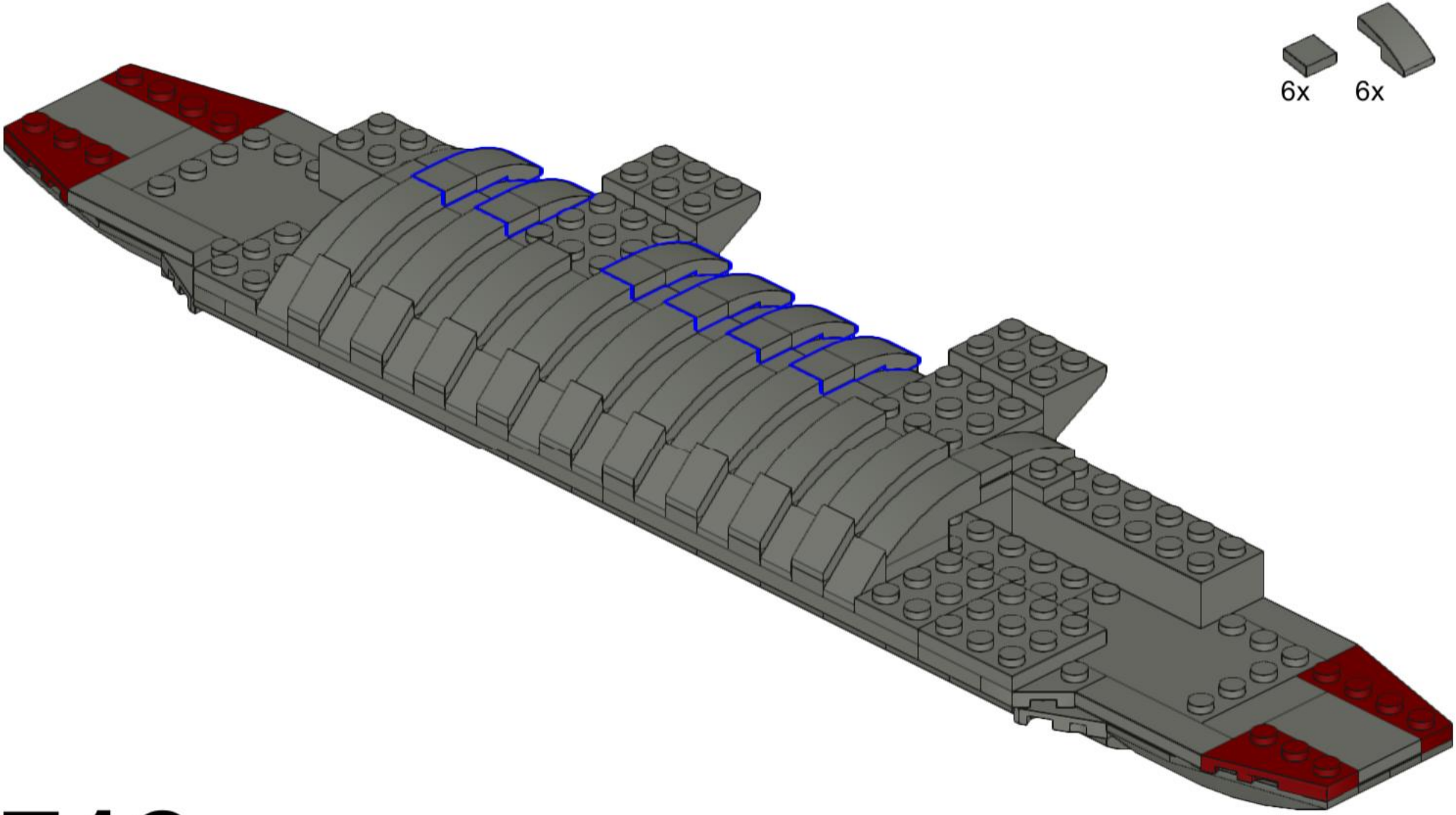

712

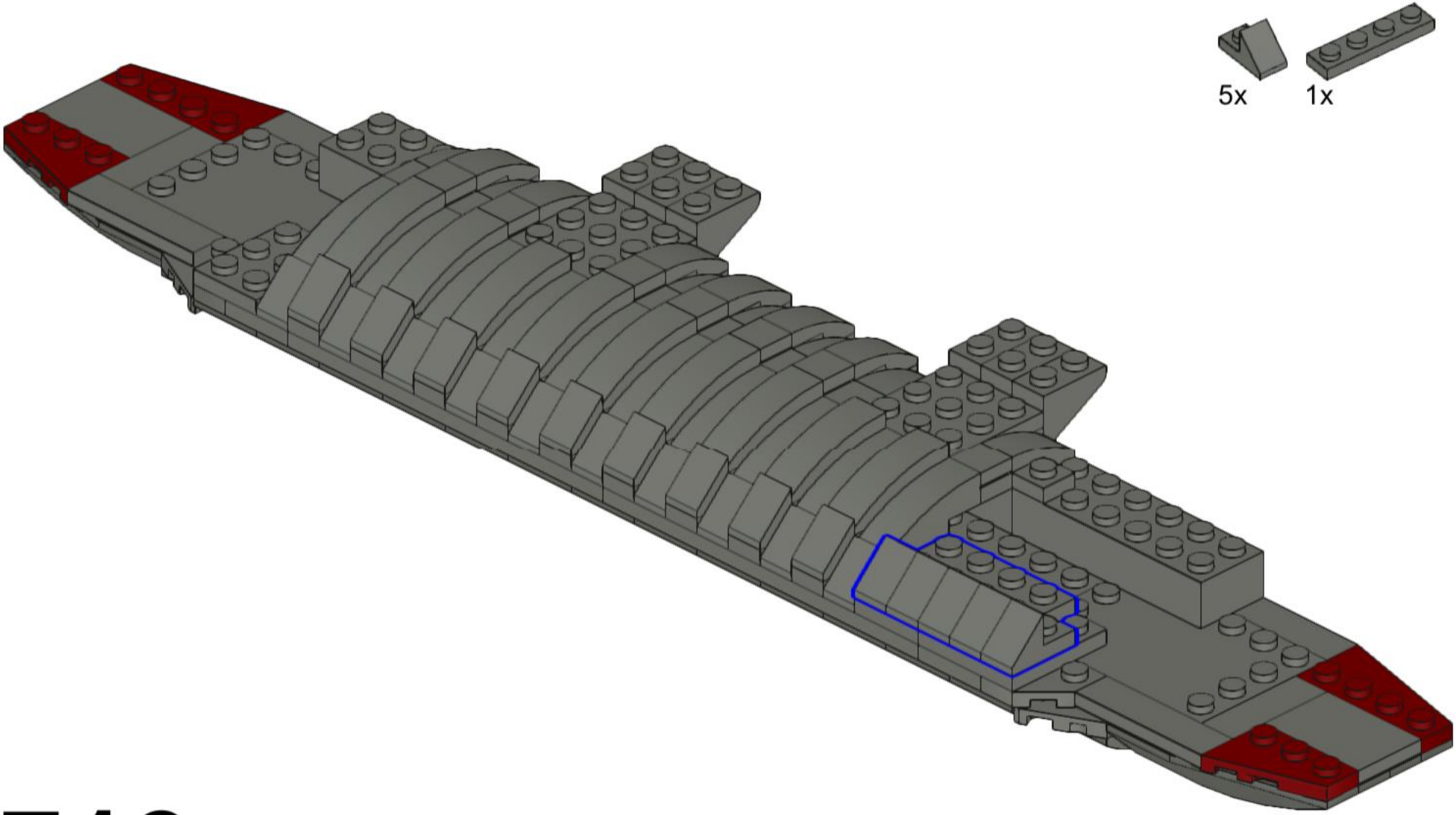

713

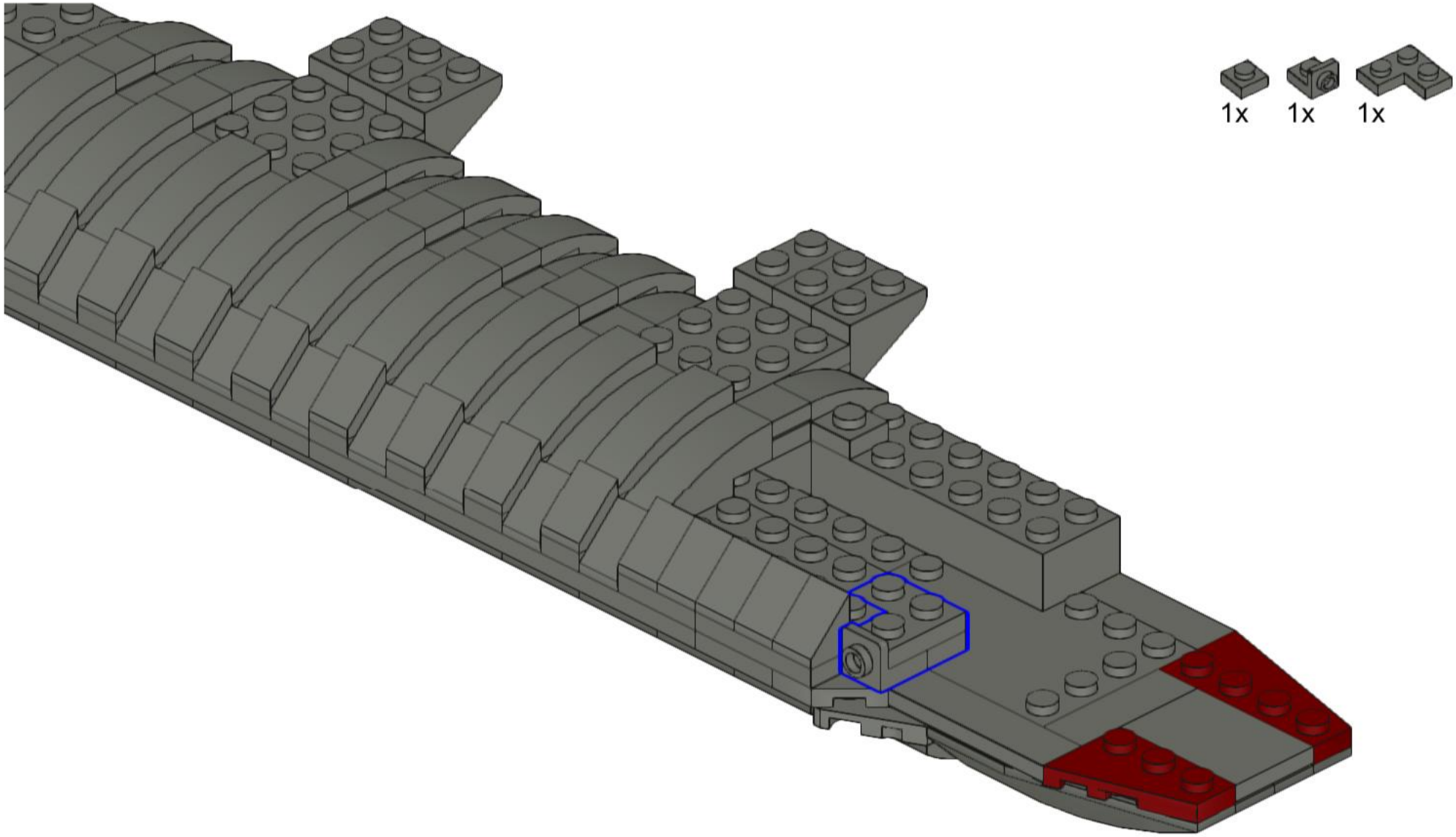

714

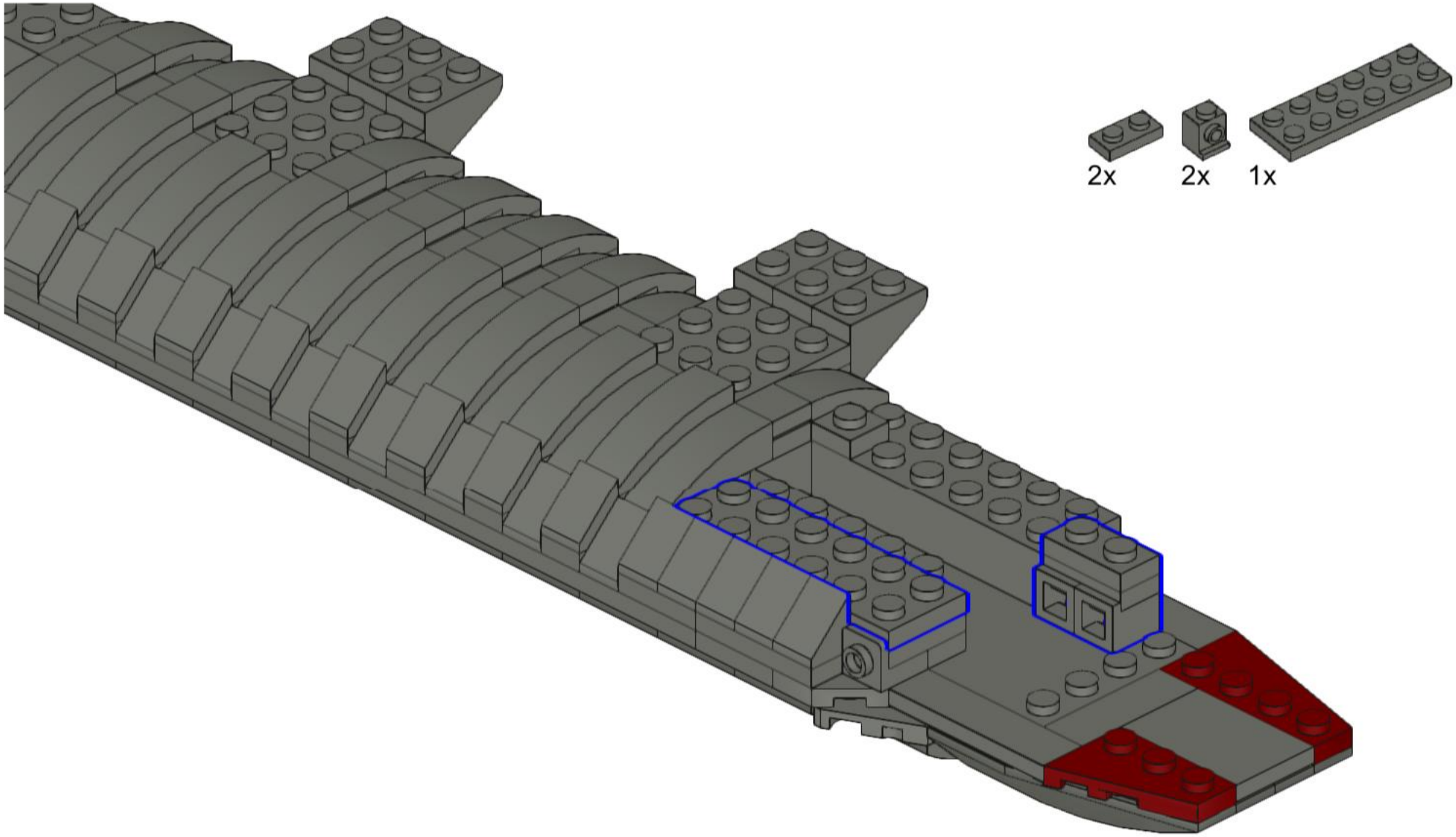

715

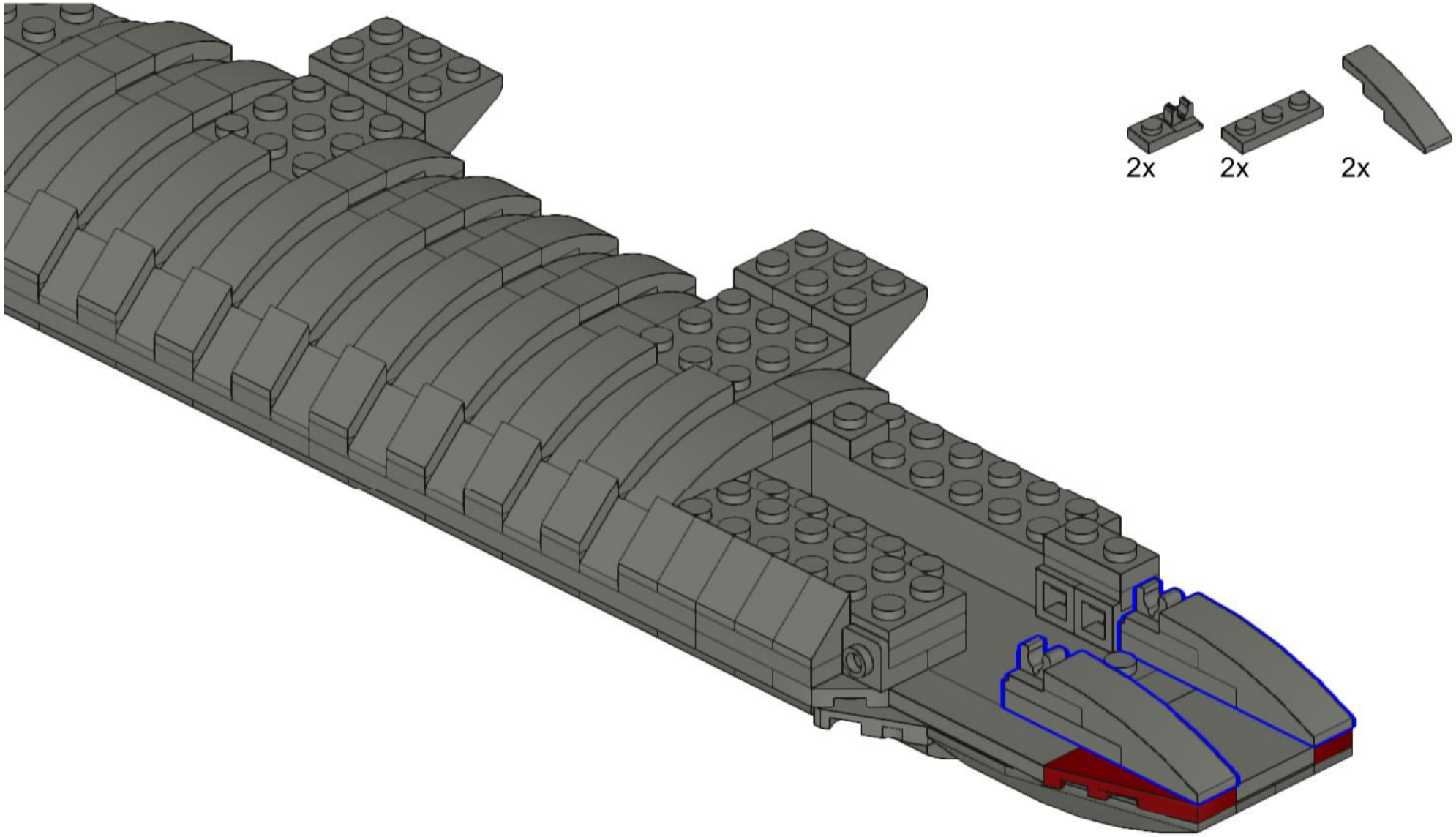

716

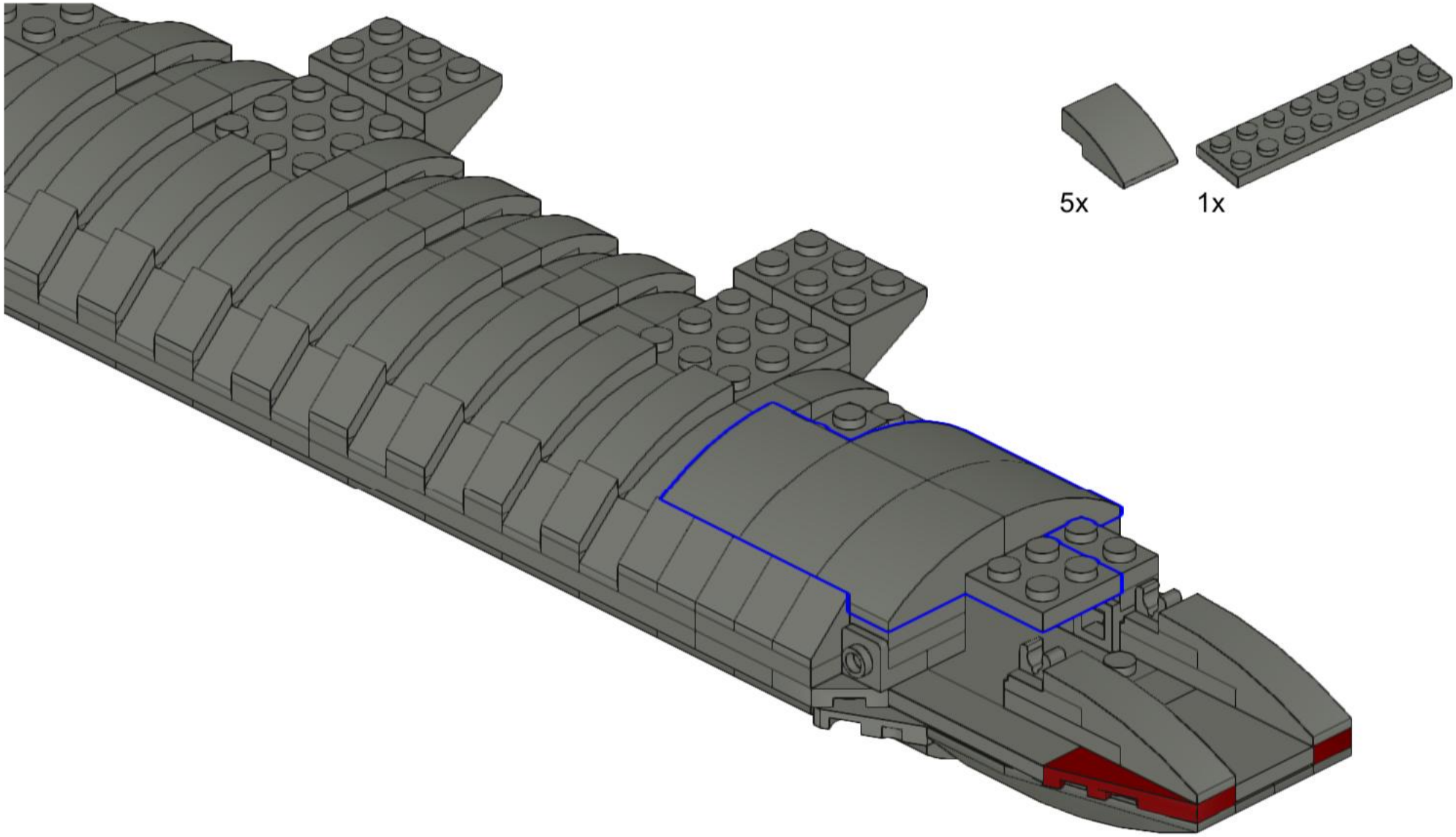

717

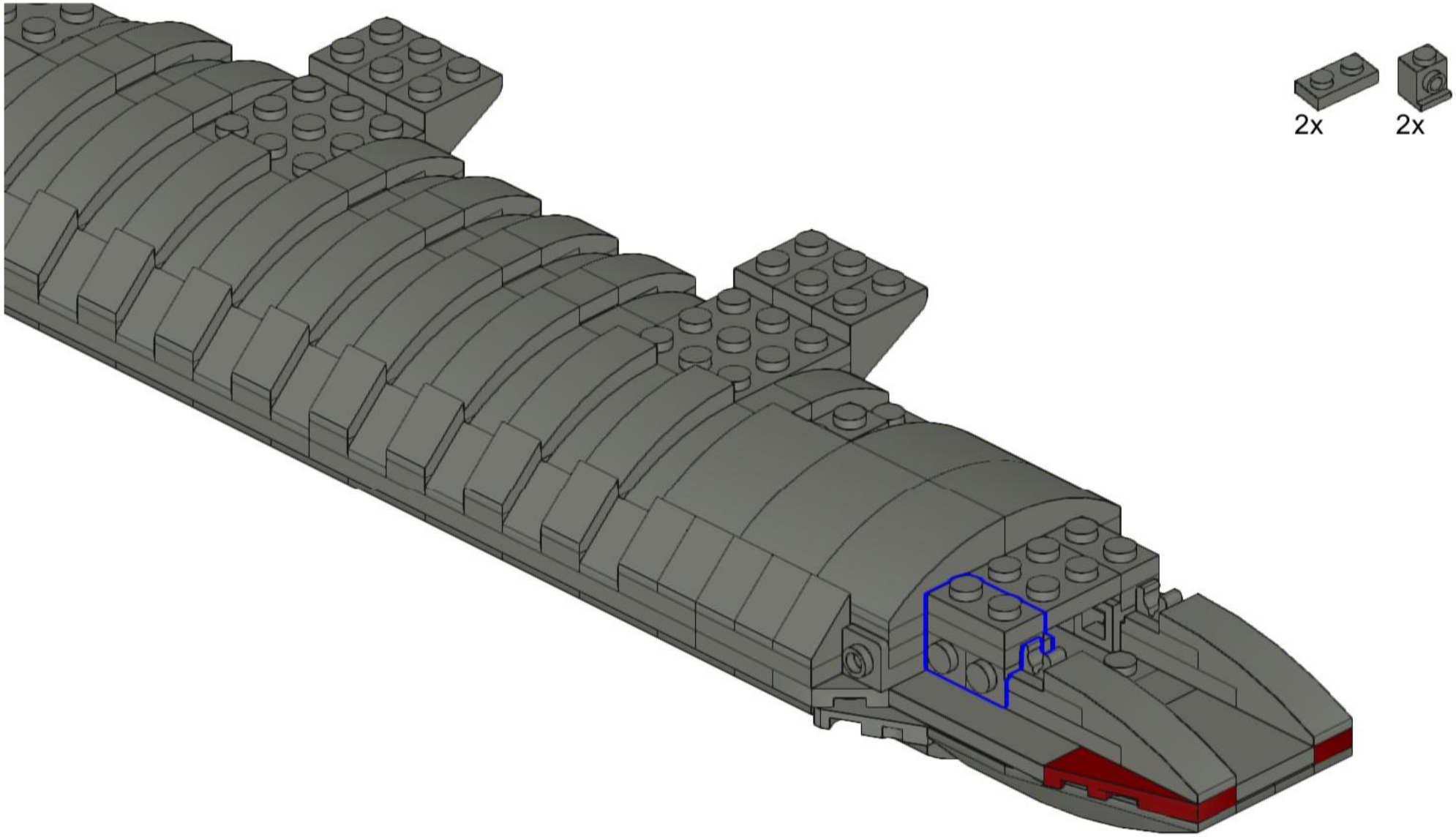

718

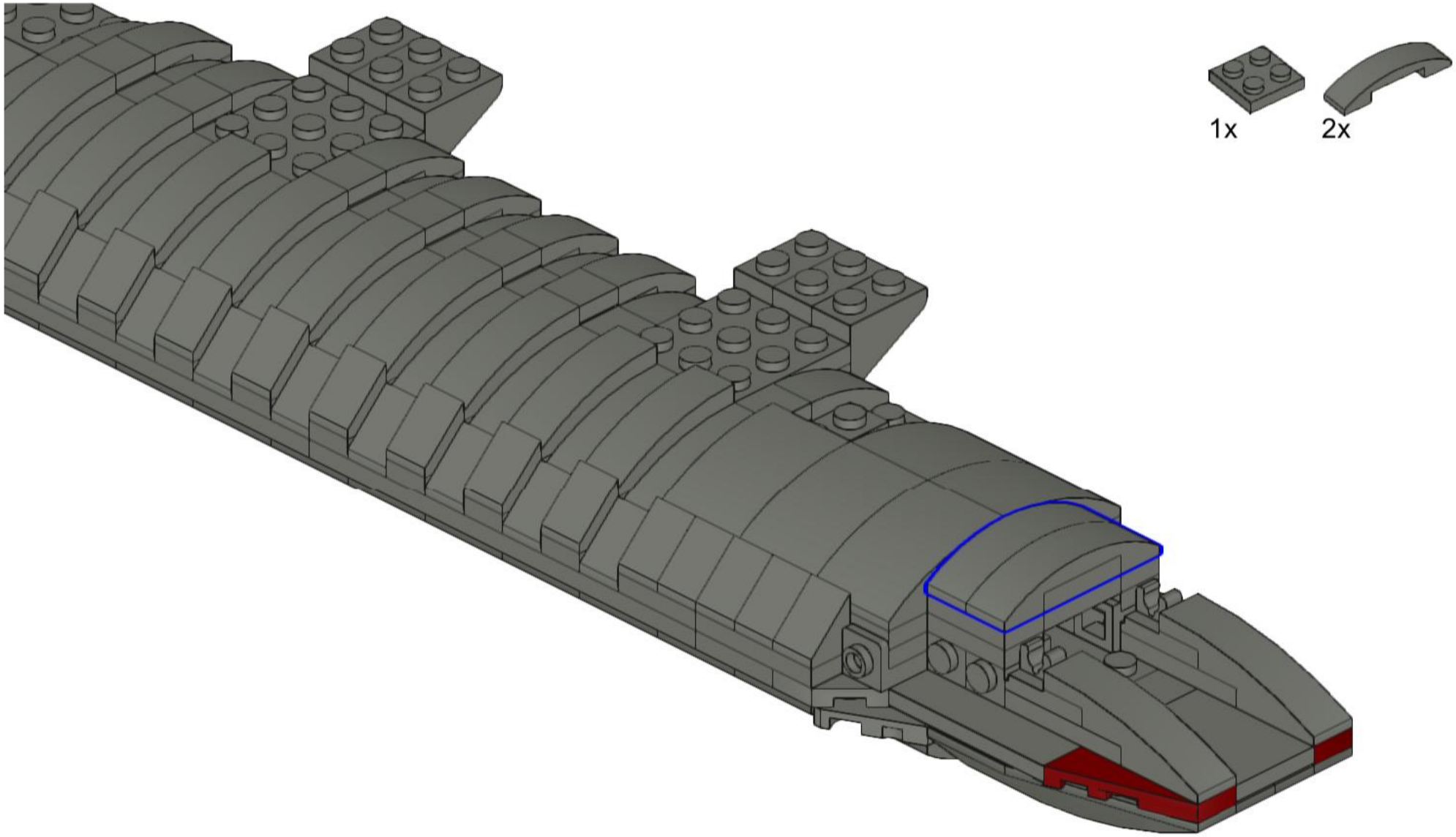

719

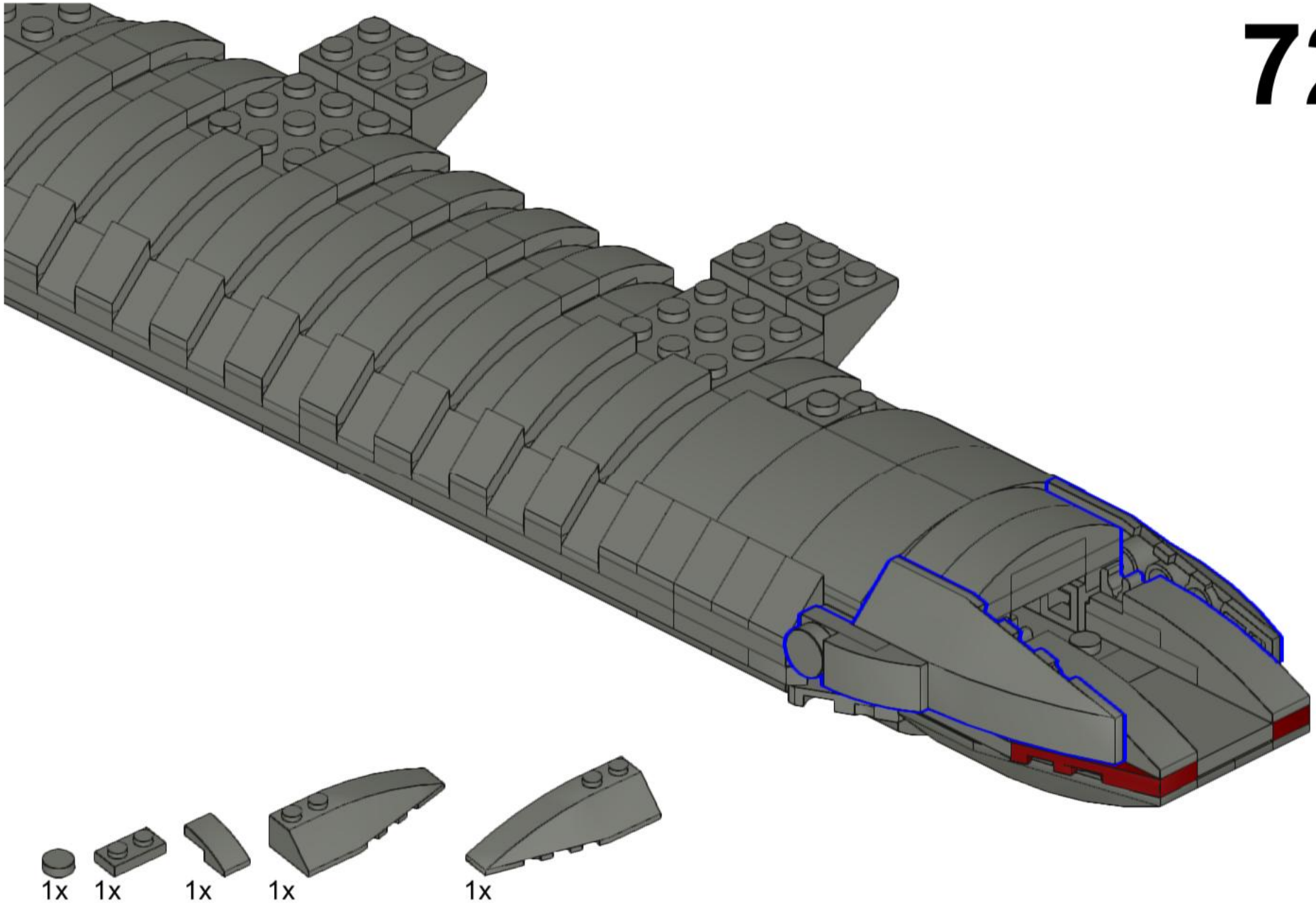
1x
1x
1x
1x
1x

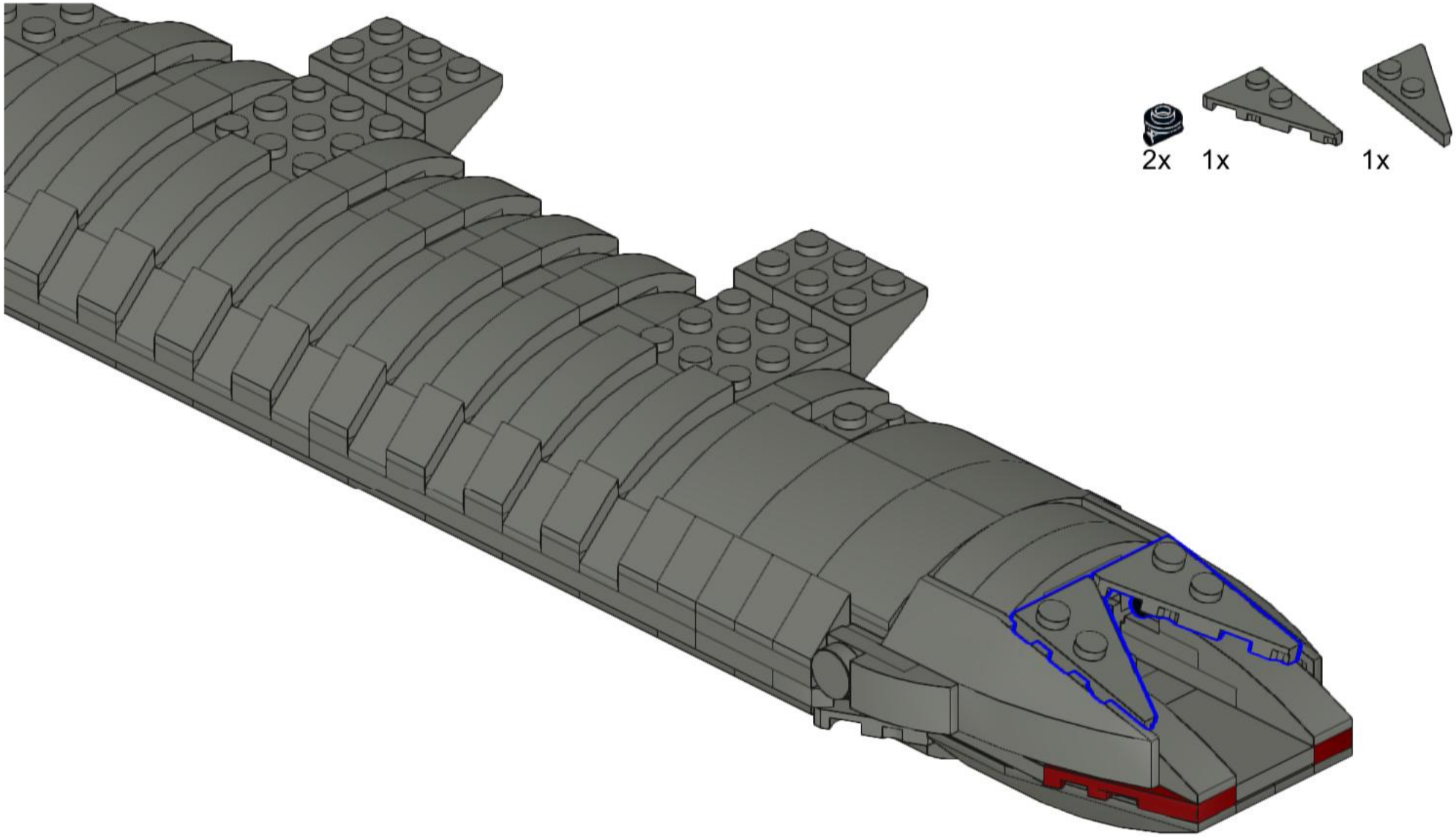

721

722

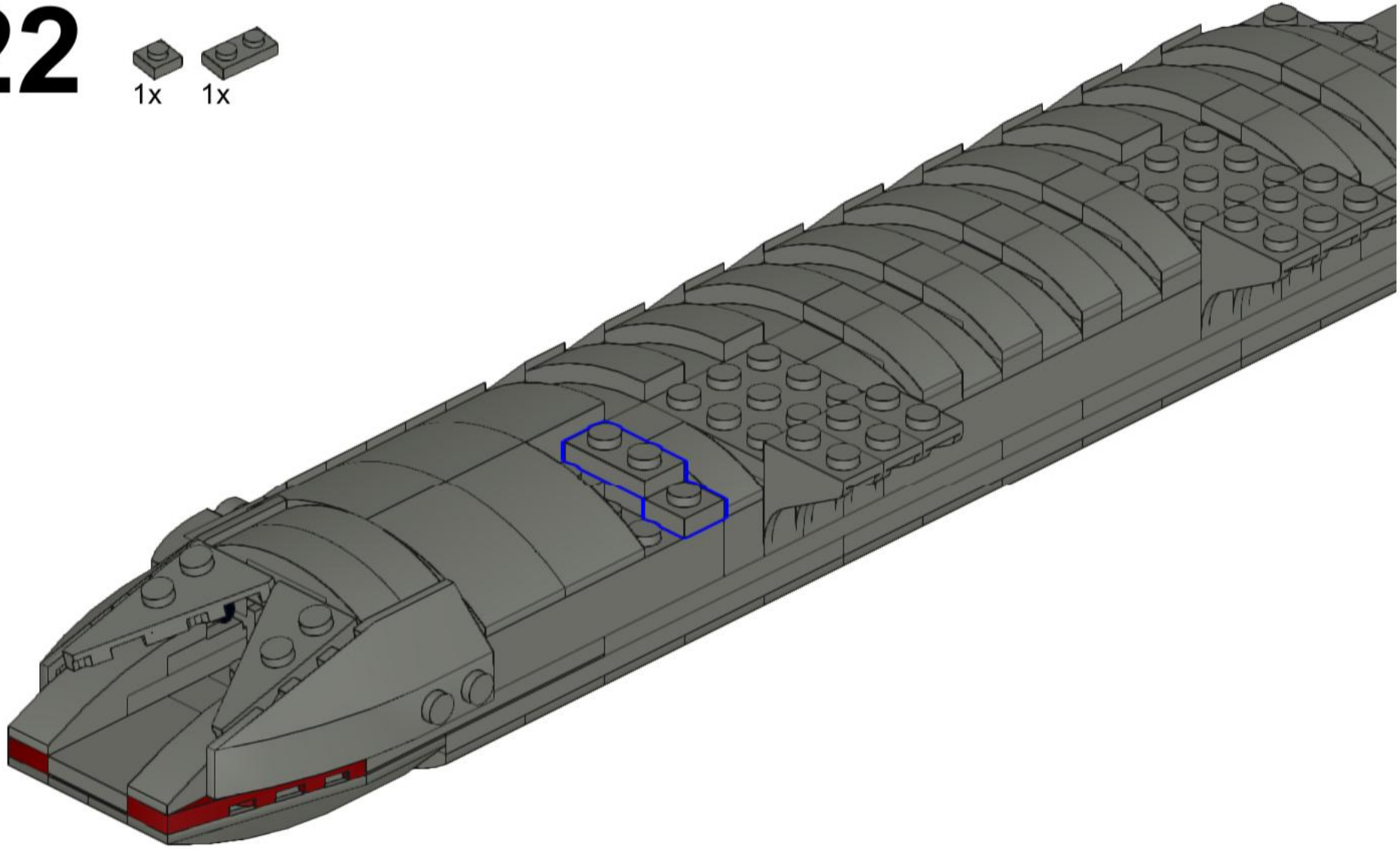

723

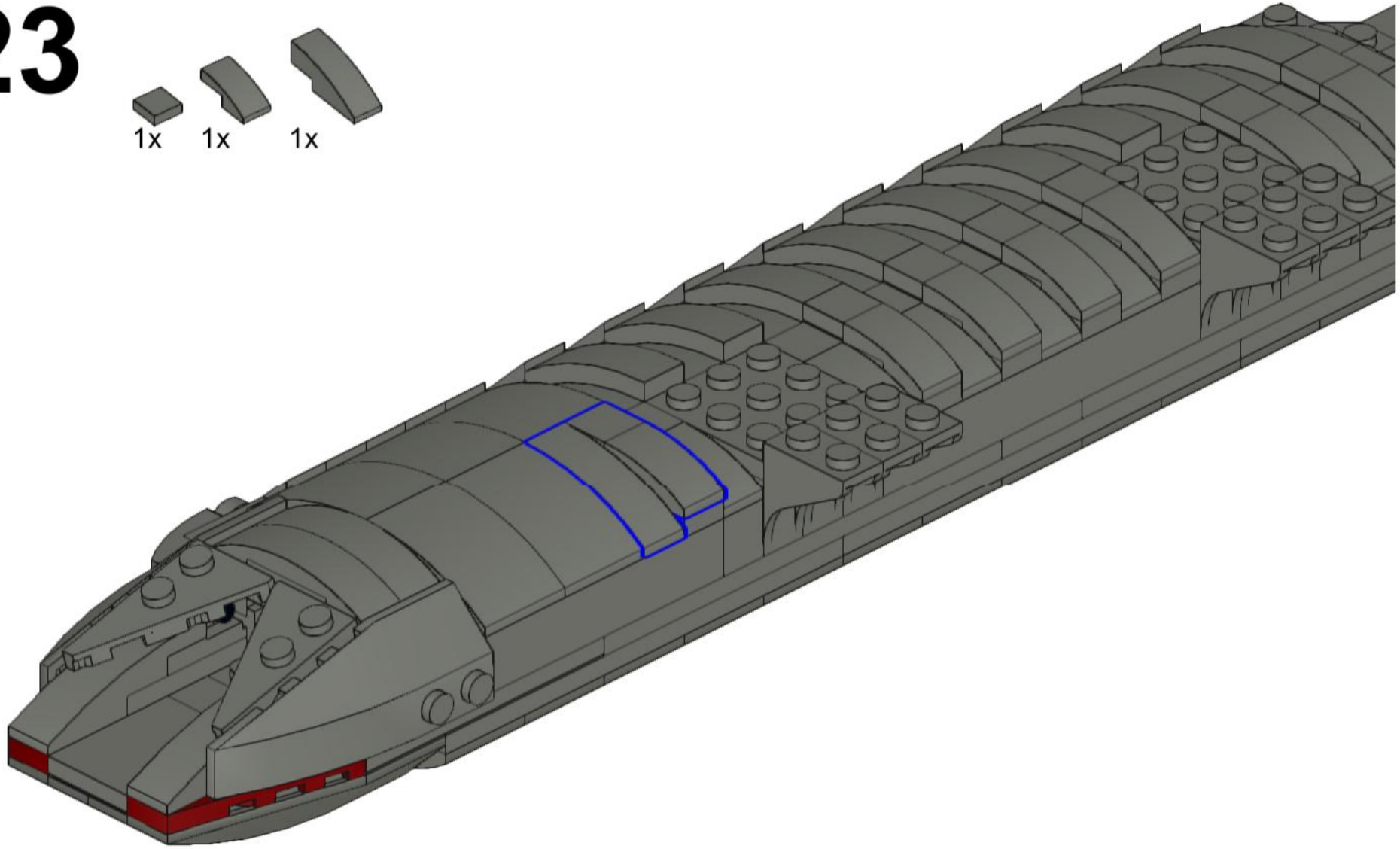

724

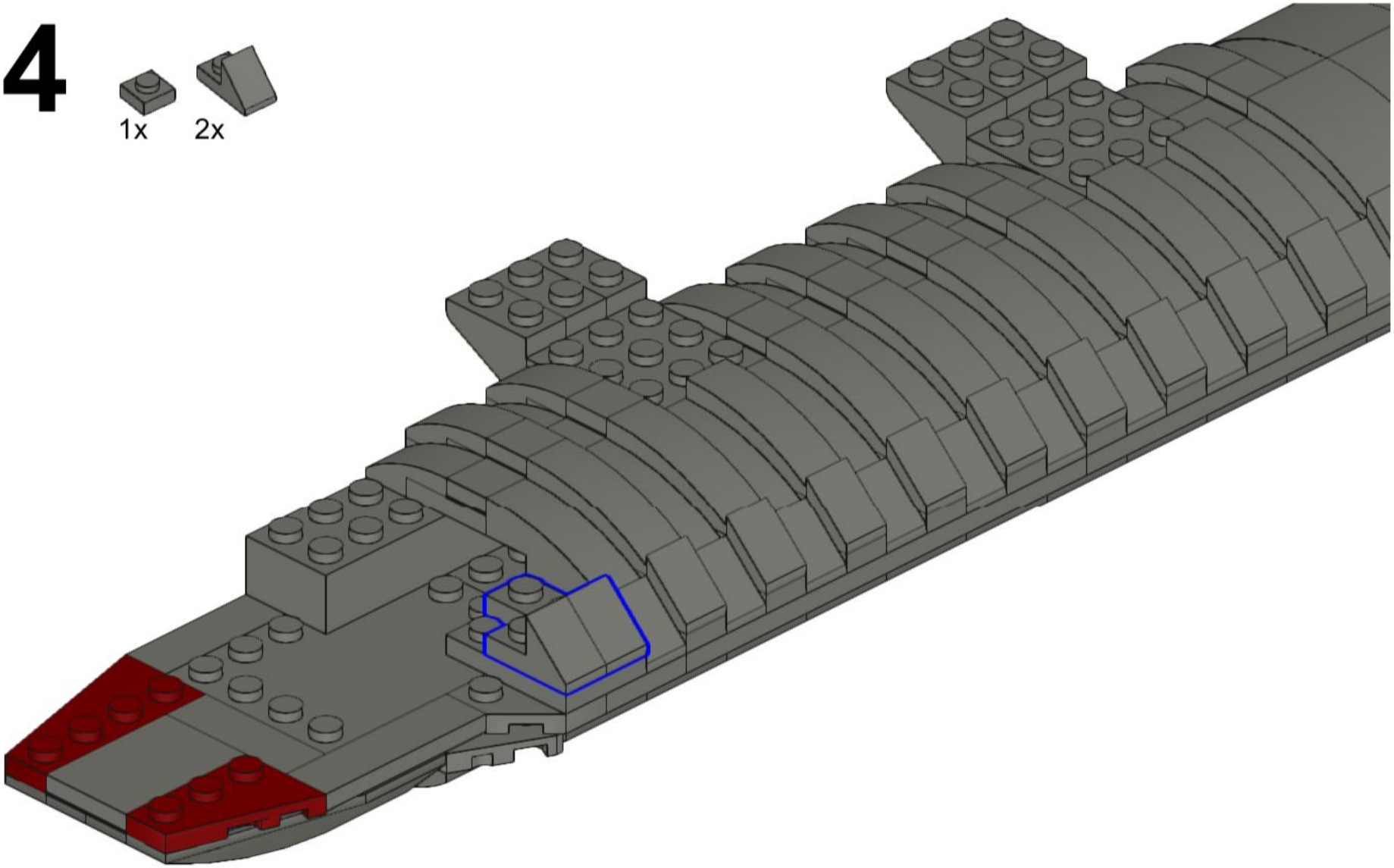

725

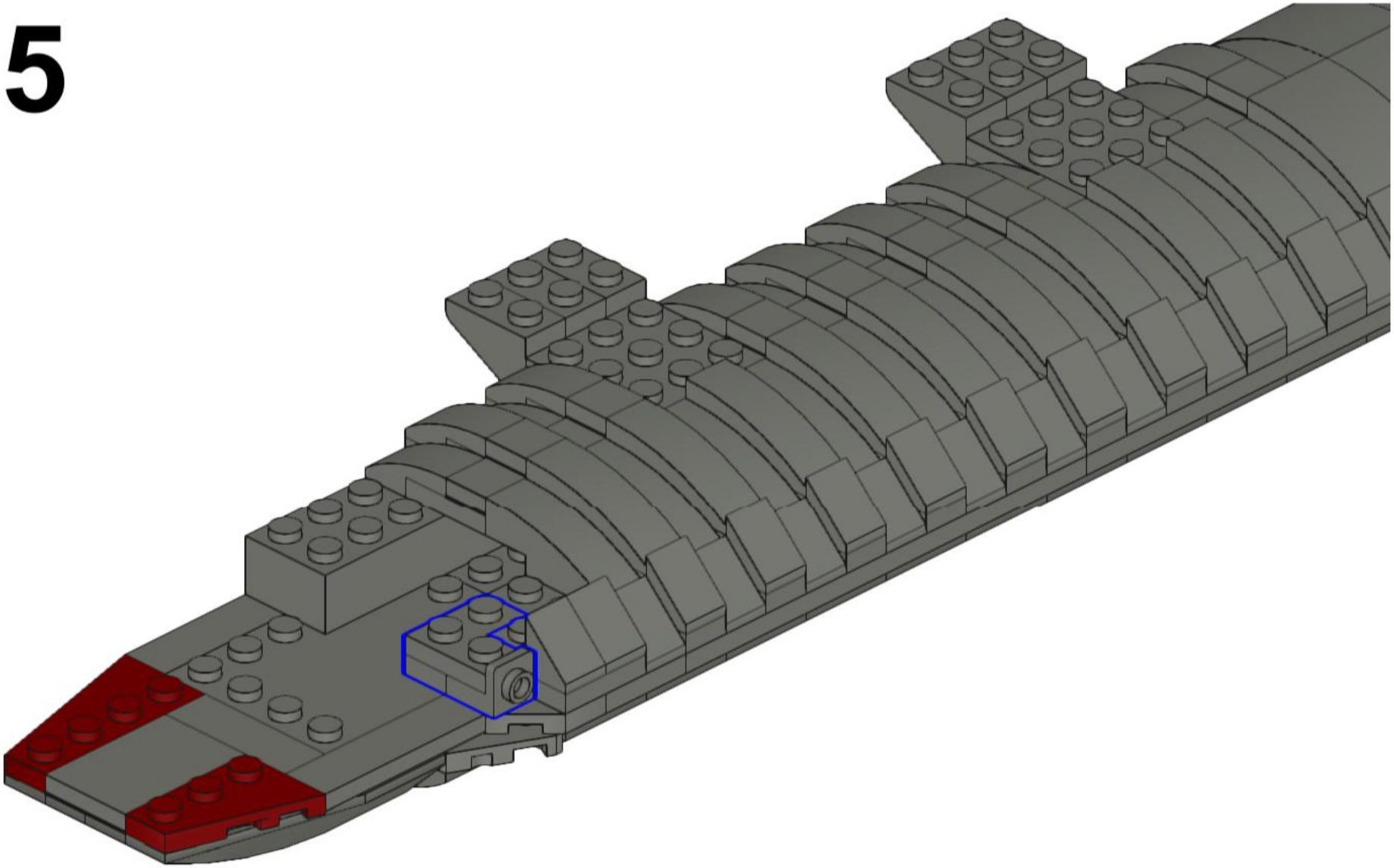

1x 1x 1x

726

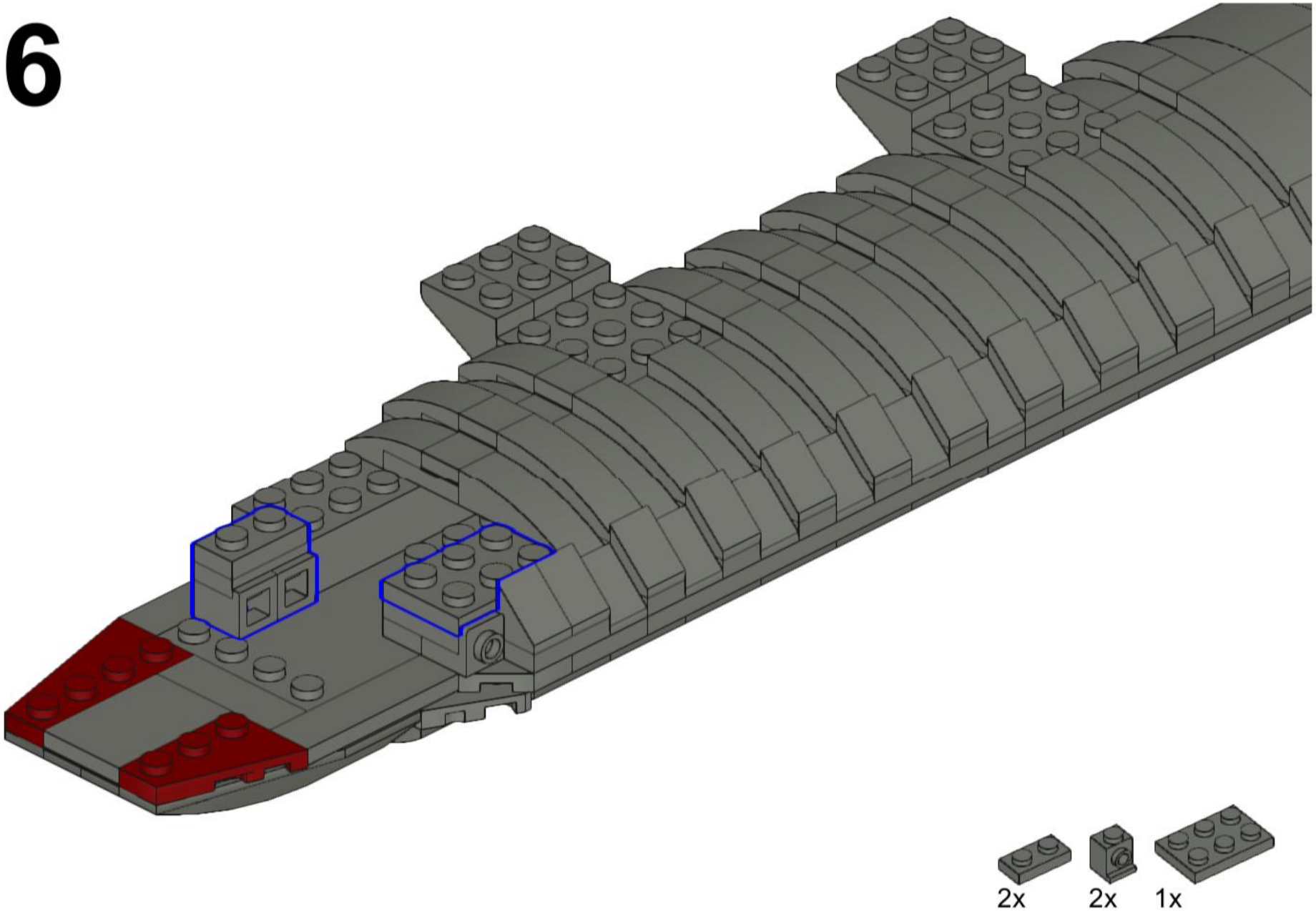

727

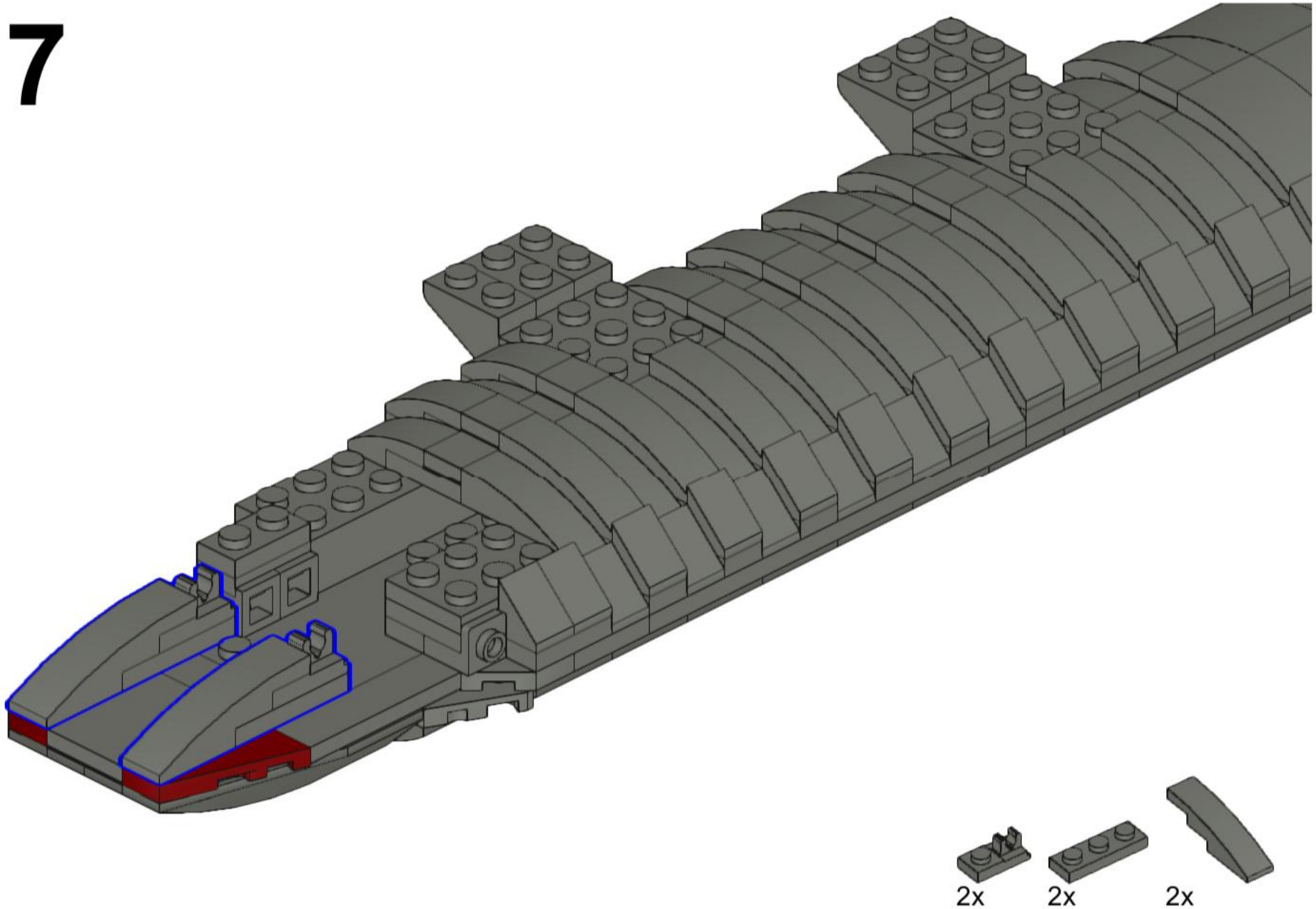

728

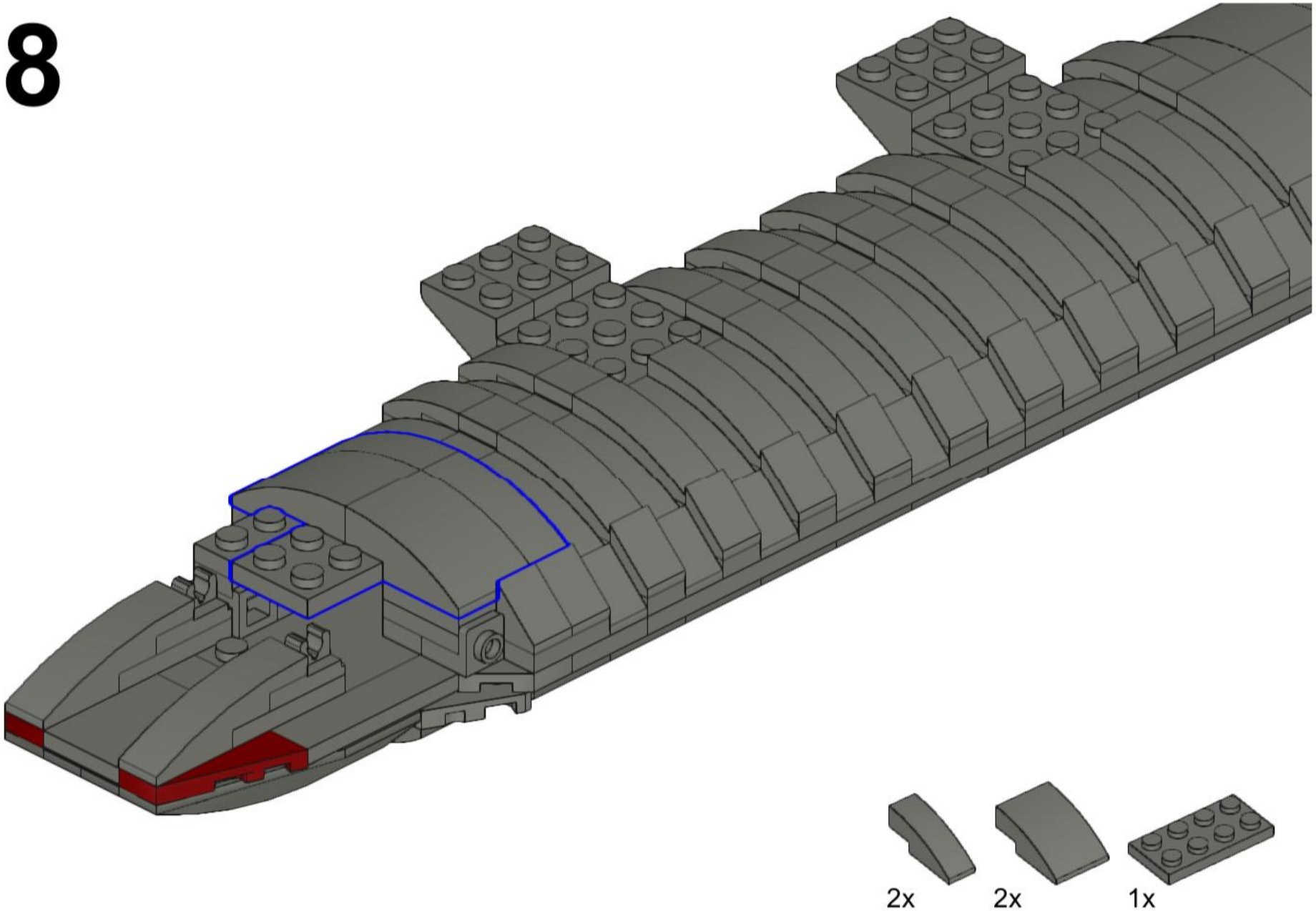

729

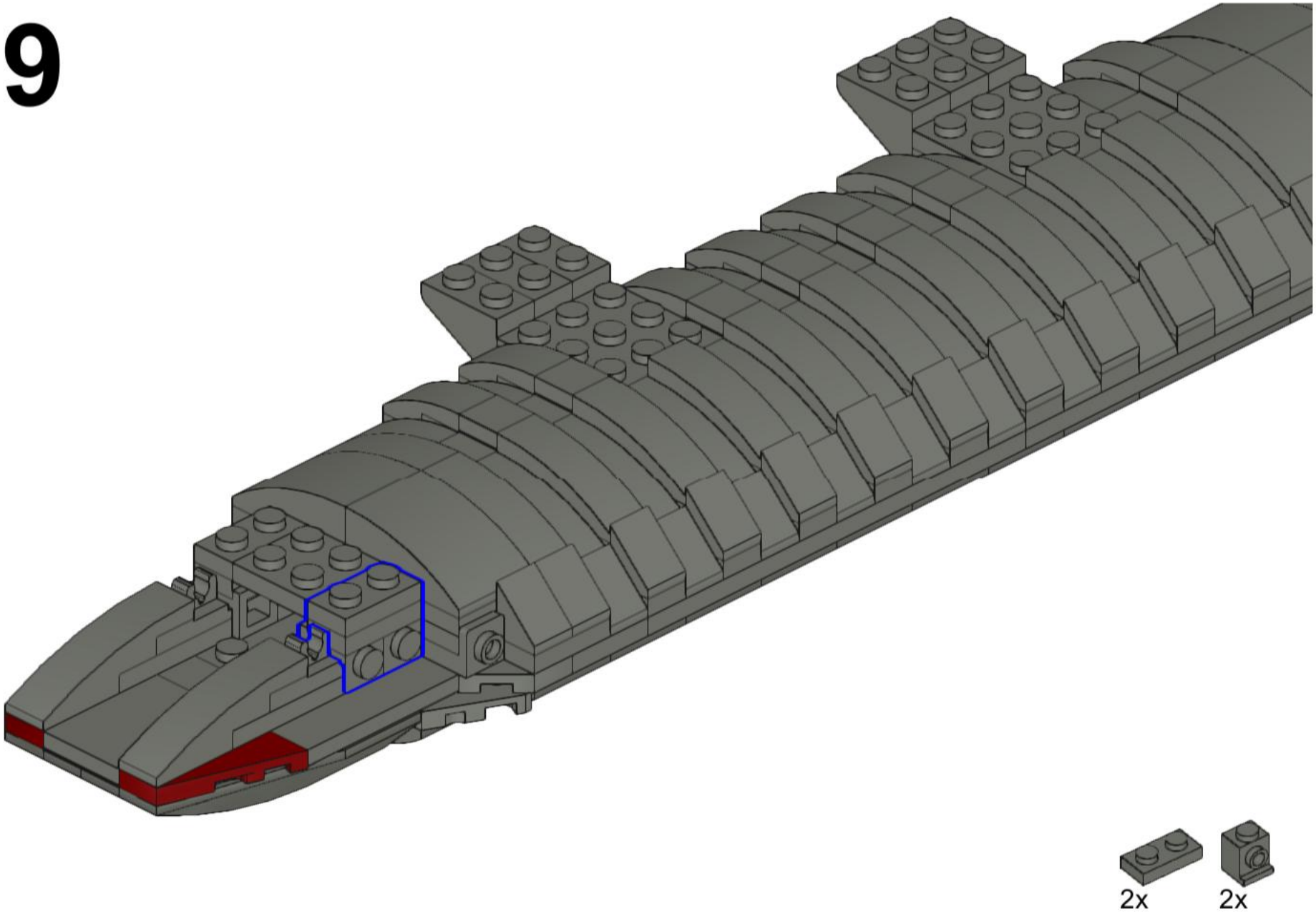

730

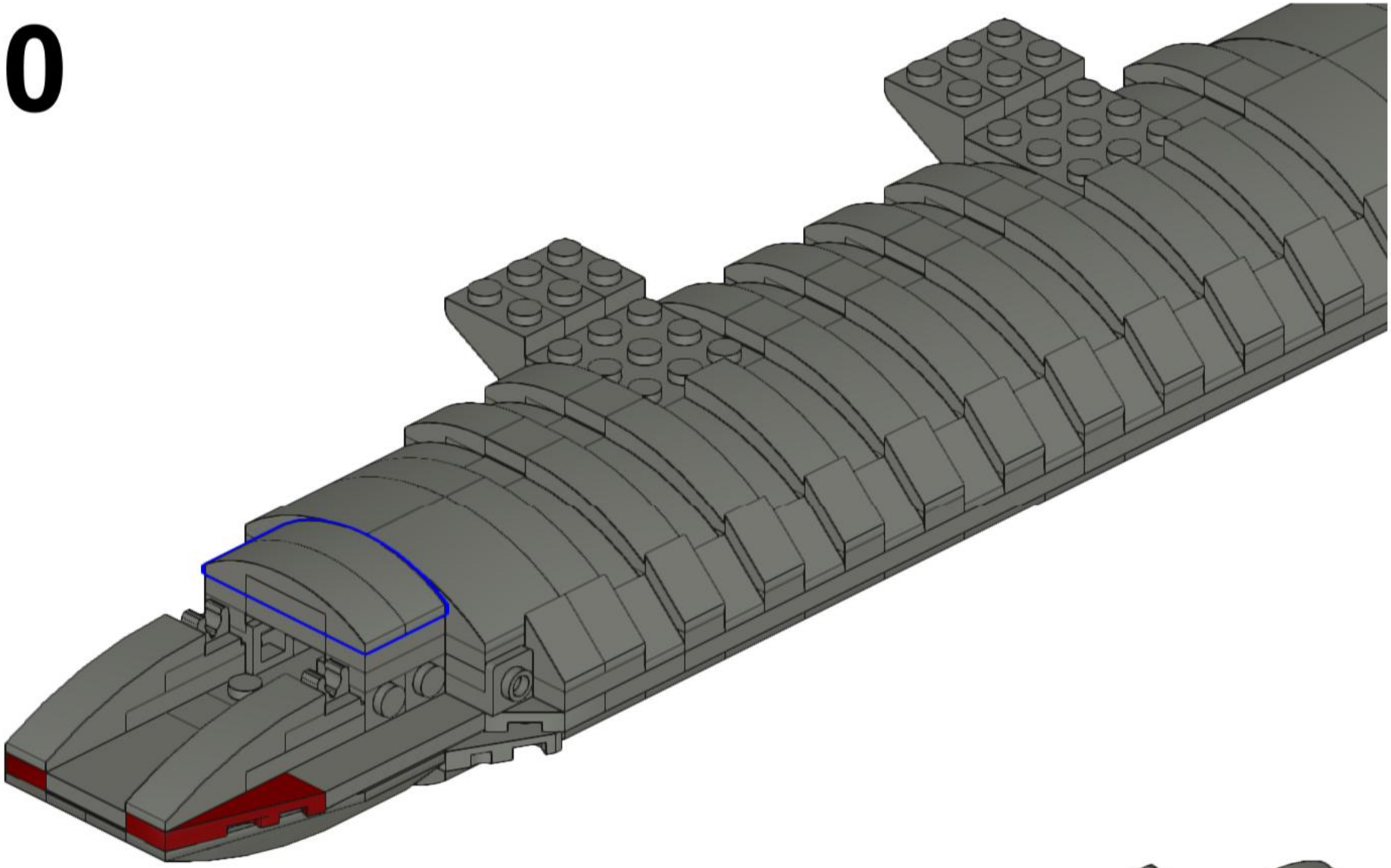

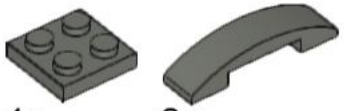

1x 2x

731

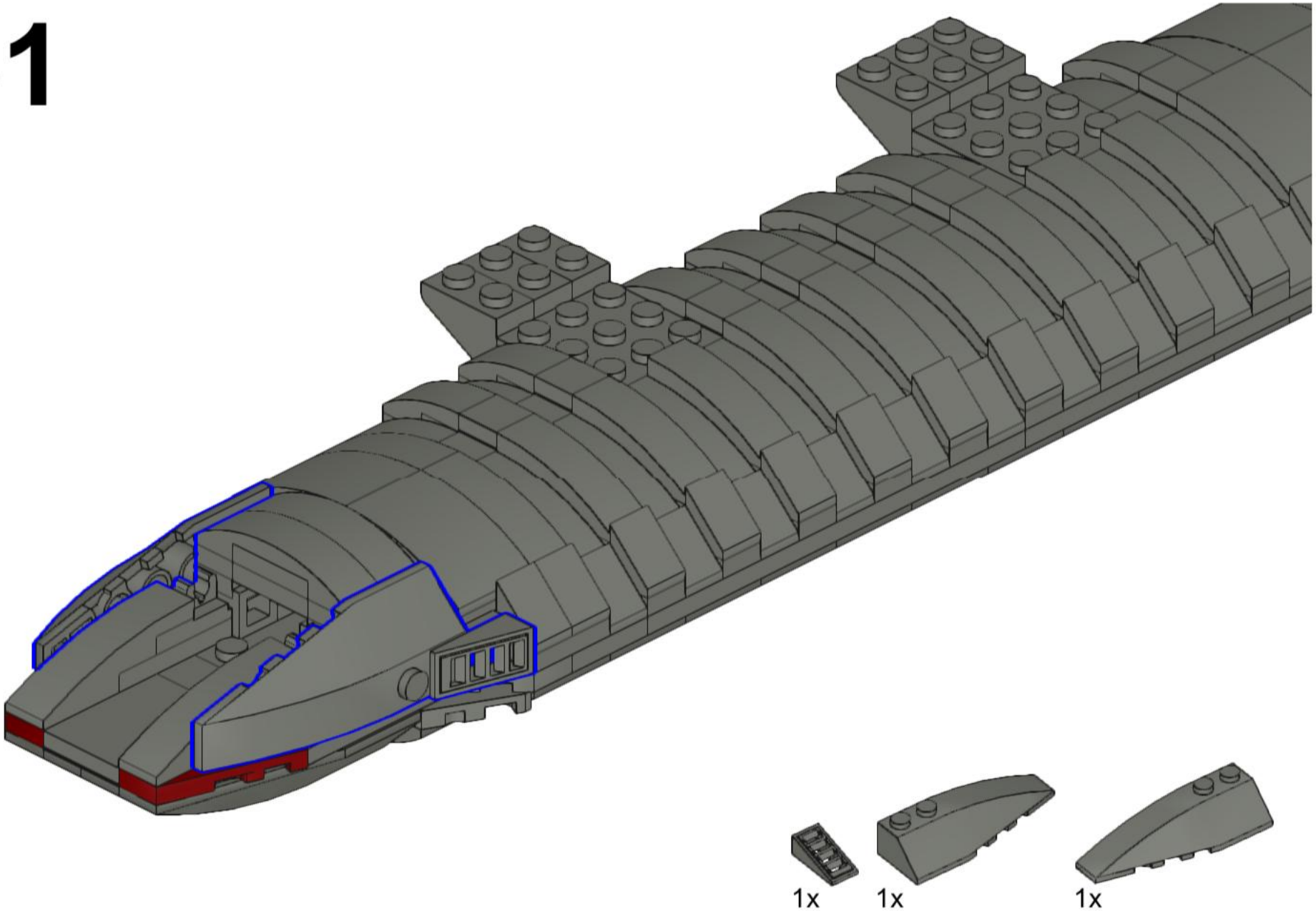

732

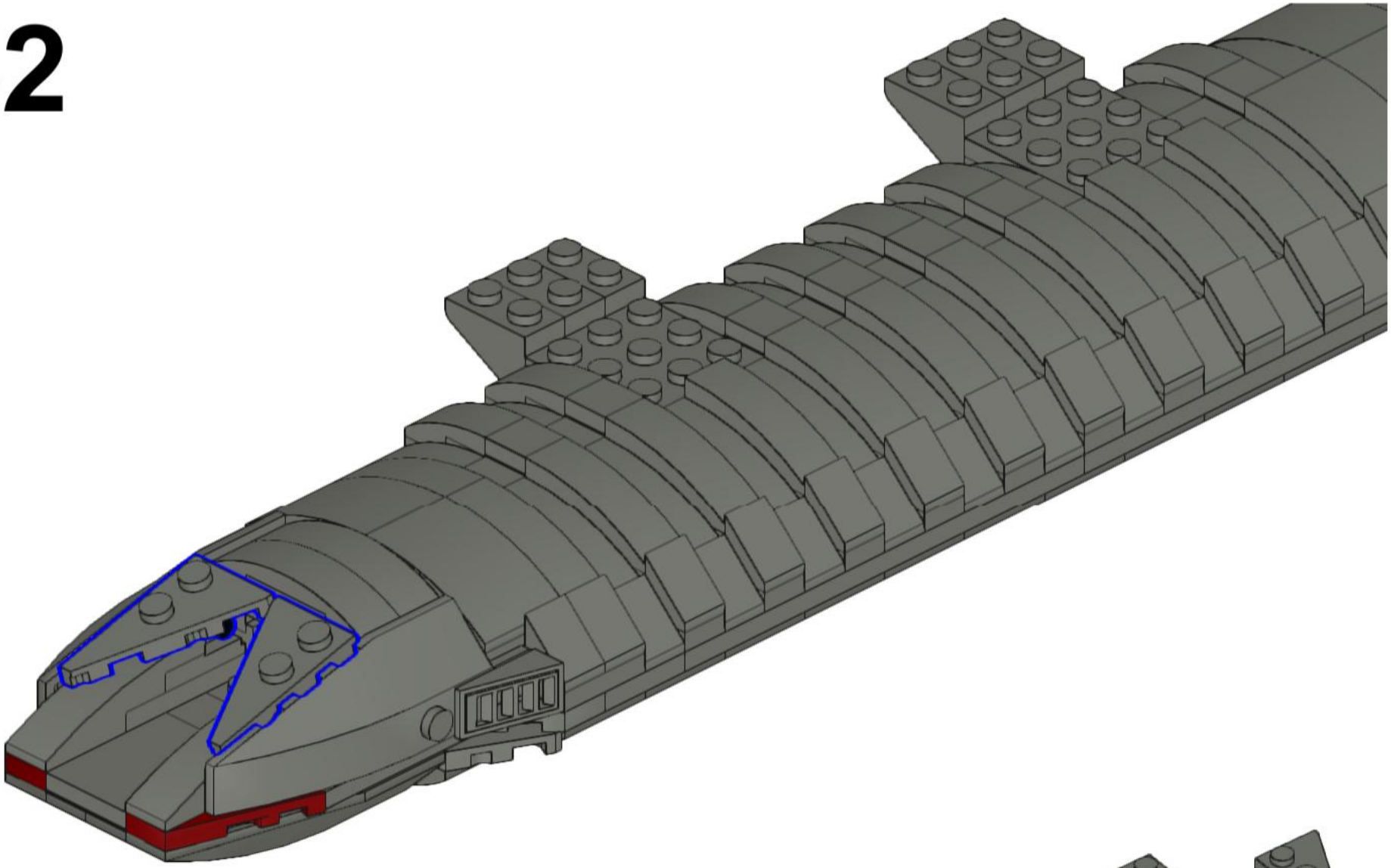

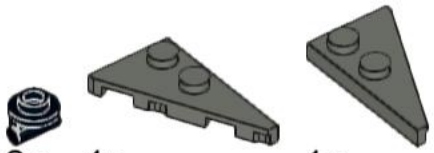

2x 1x 1x

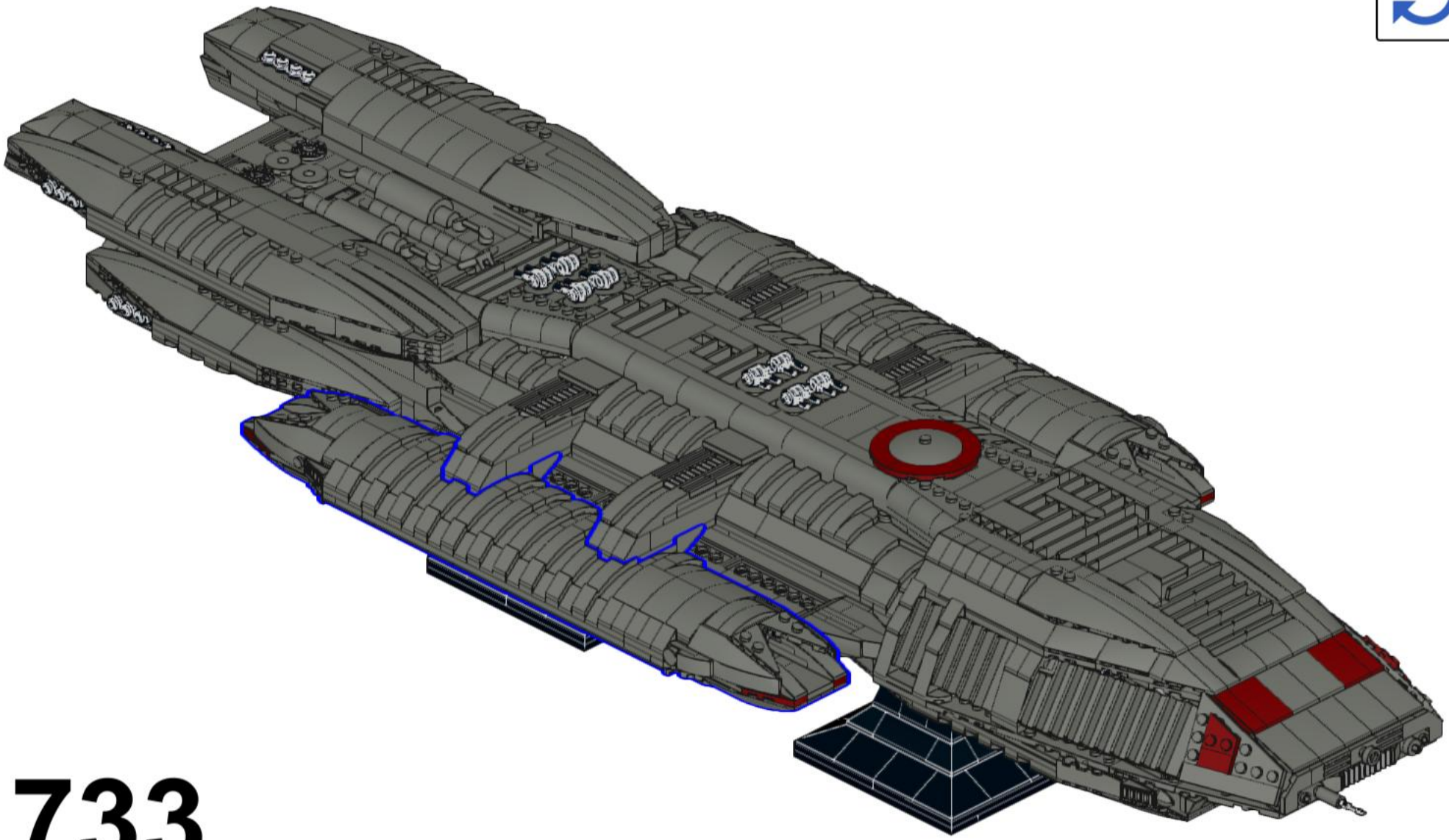

733

734

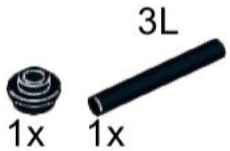

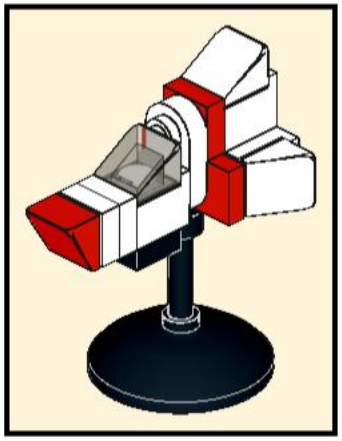

2x

735

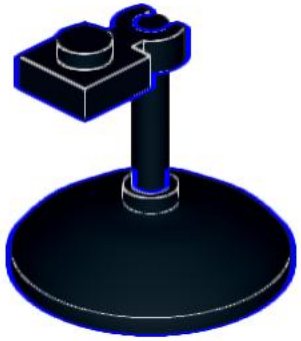

736

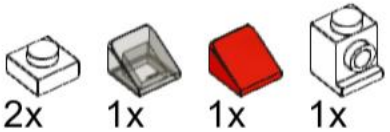

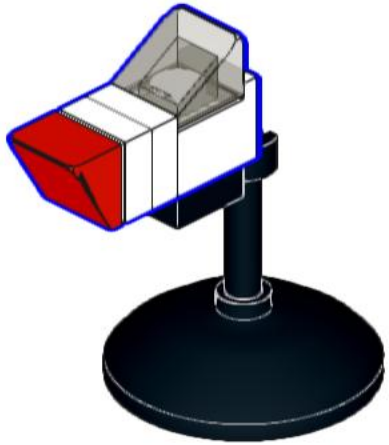

737

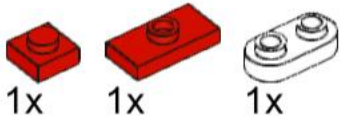

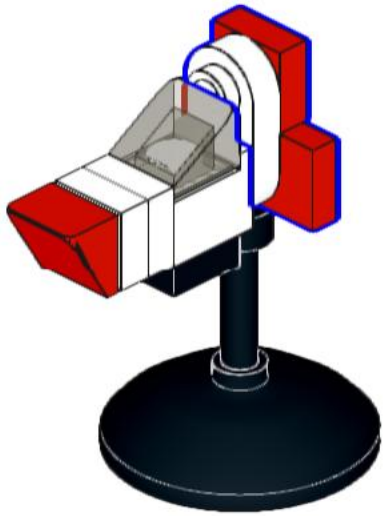

738

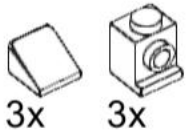

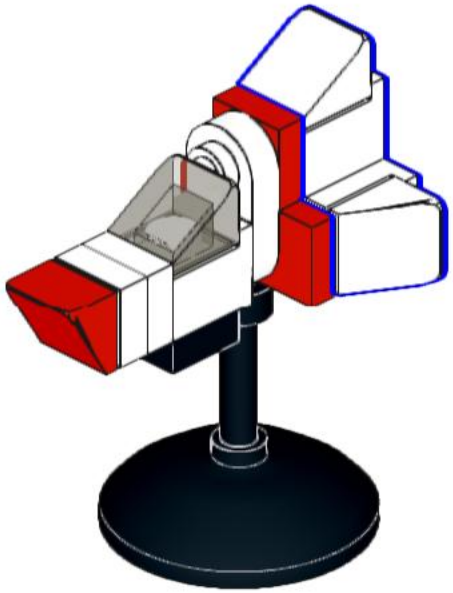

739

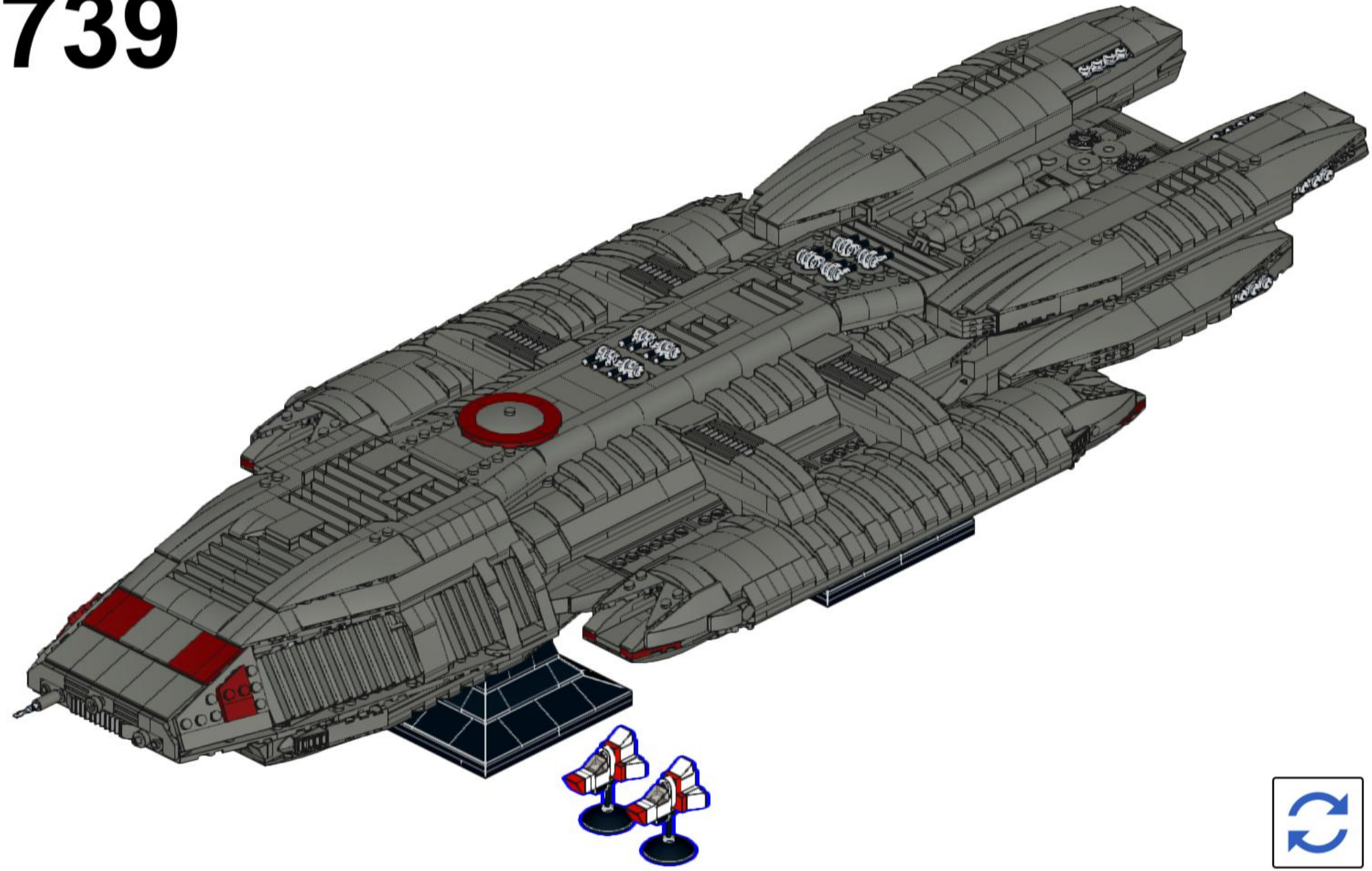

740

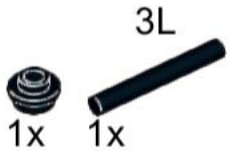

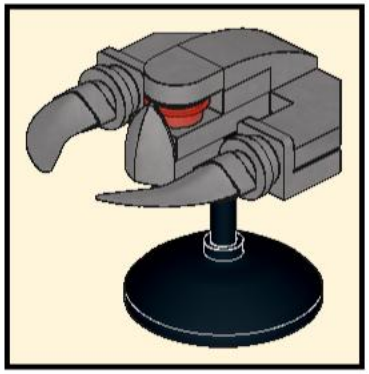

741

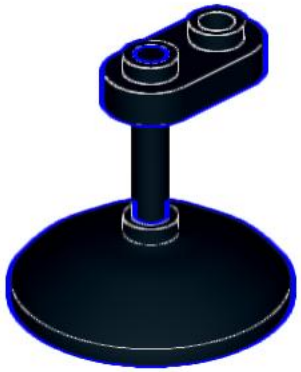

742

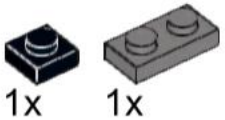

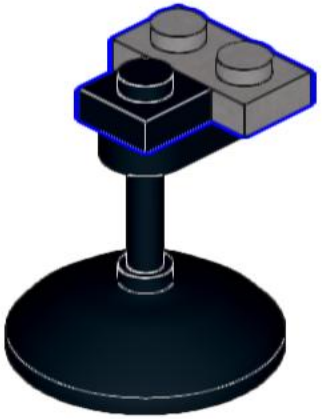

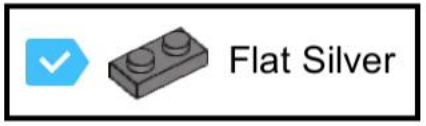

743

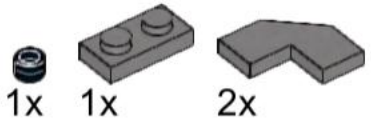

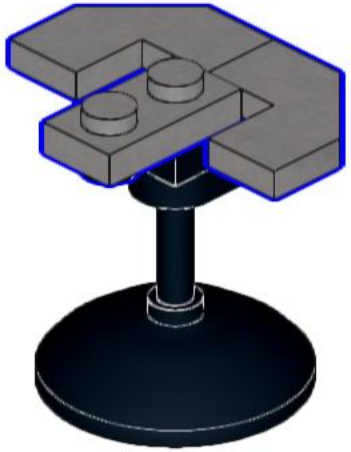

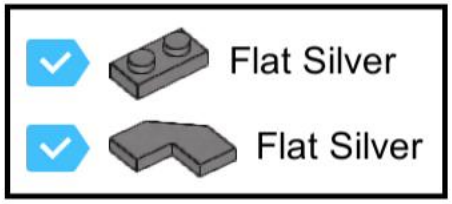

744

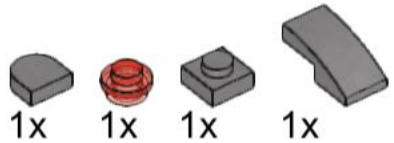
1x
1x
1x
1x

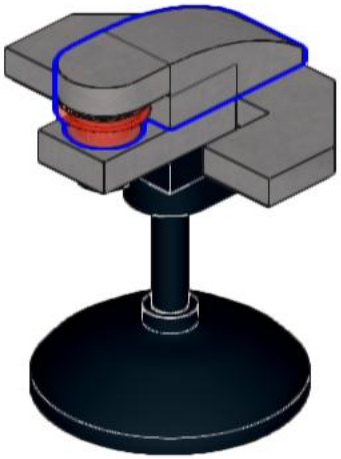

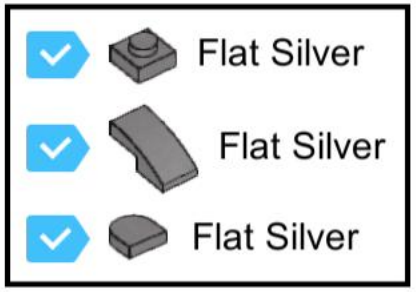
Flat Silver
Flat Silver
Flat Silver

745

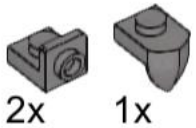
2x
1x

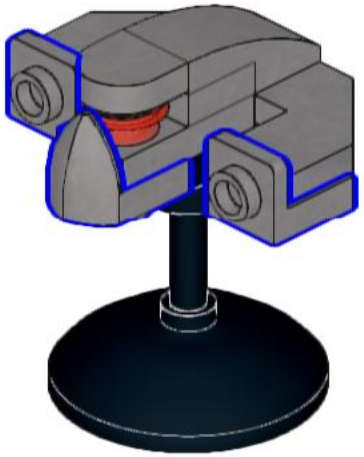

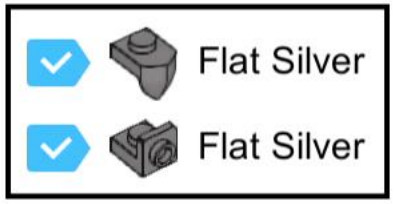
Flat Silver
Flat Silver

746

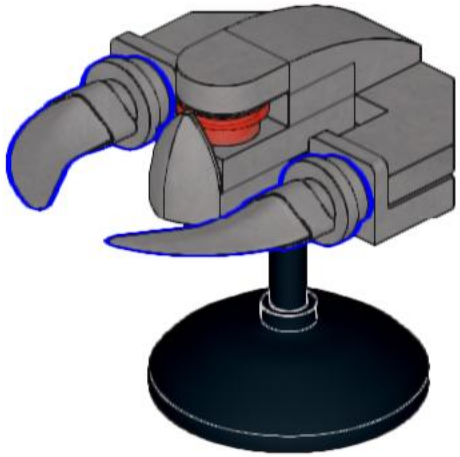

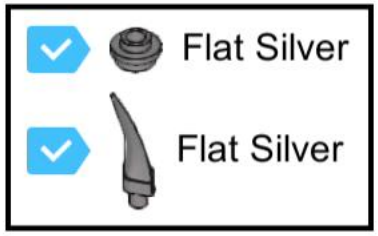

747

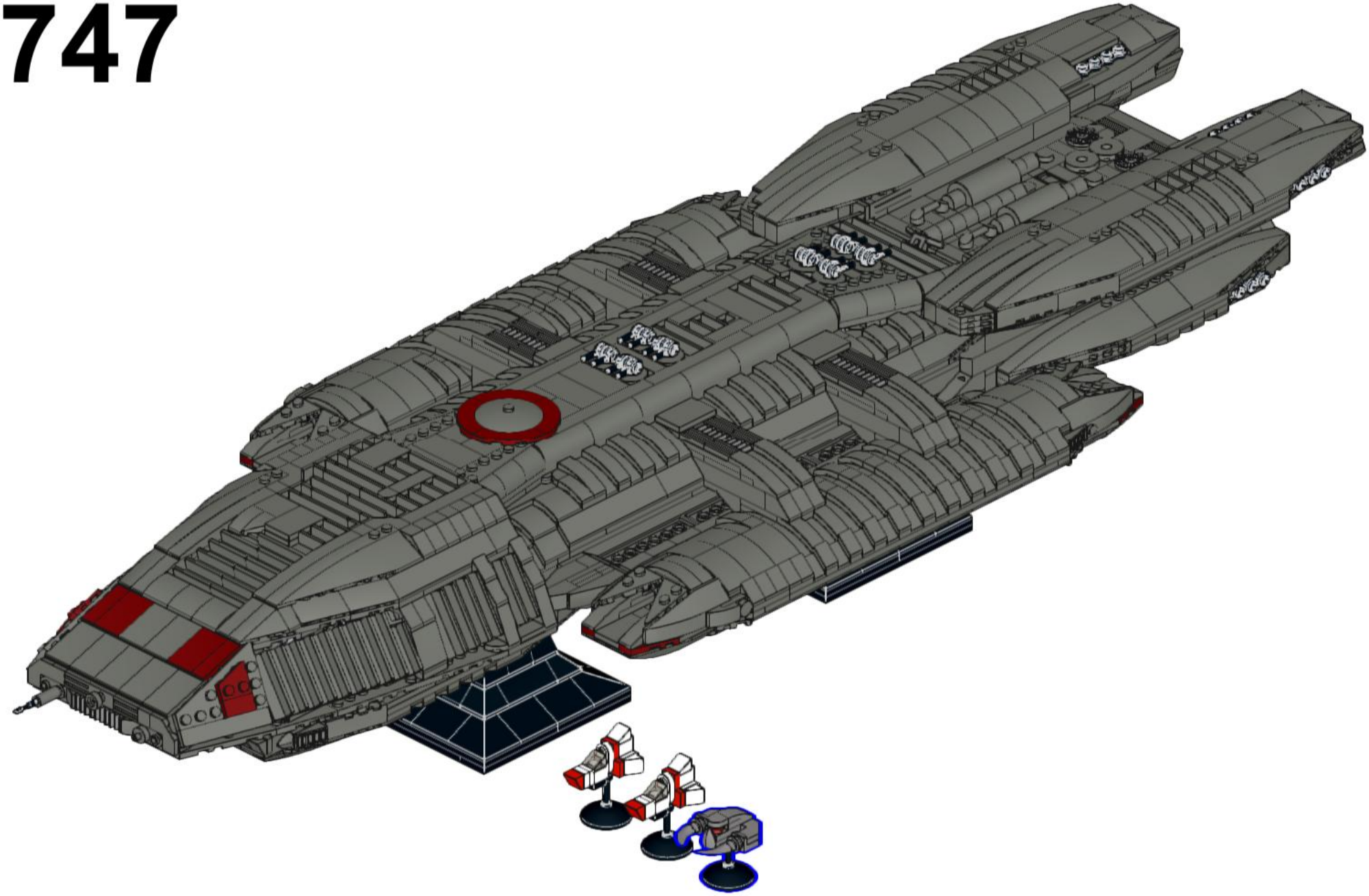

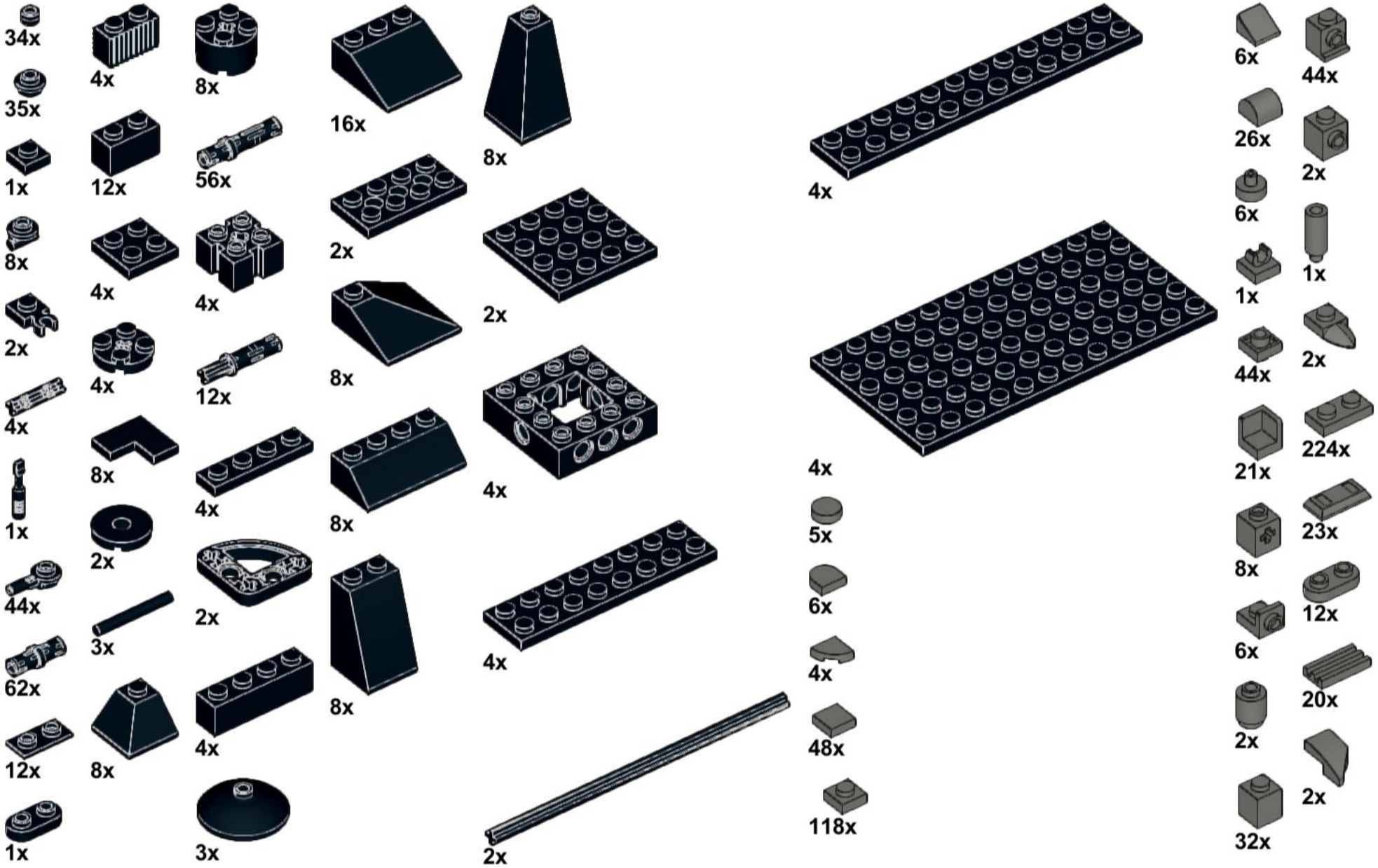
34x
35x
1x
8x
2x
4x
1x
44x
62x
12x
1x
4x
12x
4x
4x
4x
8x
2x
3x
8x
8x
56x
4x
12x
4x
2x
4x
3x
16x
2x
8x
8x
8x
8x
2x
8x
2x
4x
2x
4x
4x
4x
4x
5x
6x
4x
48x
118x
6x
26x
6x
1x
44x
21x
8x
6x
2x
32x
44x
2x
1x
2x
224x
23x
12x
20x
2x

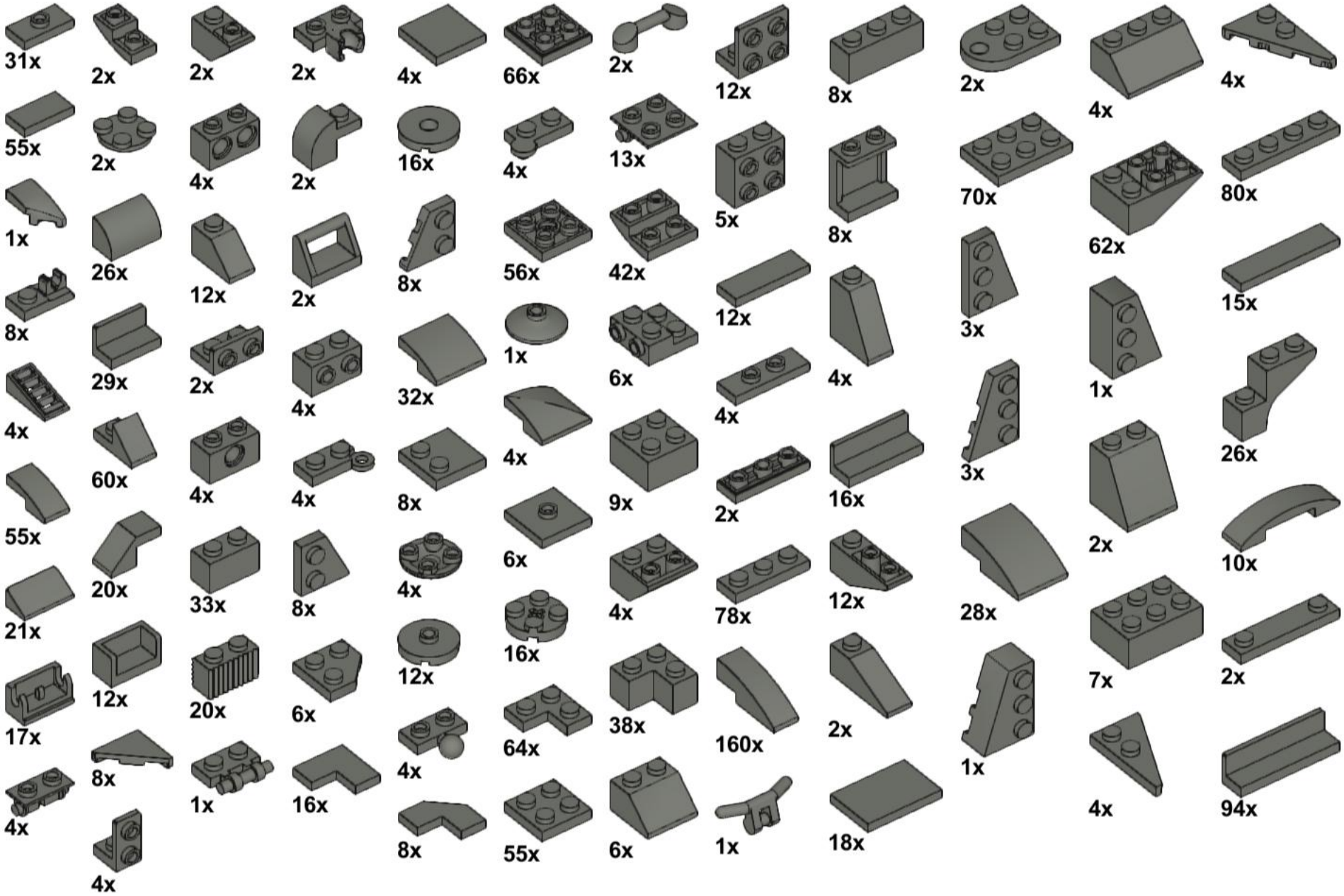
31x
2x
2x
2x
4x
66x
2x
12x
8x
2x
4x
4x
55x
2x
4x
2x
16x
4x
13x
5x
8x
70x
62x
80x
1x
26x
12x
2x
8x
56x
42x
12x
3x
15x
8x
29x
2x
4x
32x
1x
6x
4x
1x
26x
4x
60x
4x
4x
8x
4x
9x
2x
16x
3x
2x
10x
55x
20x
33x
8x
4x
6x
4x
78x
12x
28x
7x
2x
21x
12x
20x
6x
12x
16x
38x
160x
2x
1x
4x
17x
8x
1x
16x
4x
64x
4x
4x
94x
4x
4x
8x
55x
6x
1x
18x

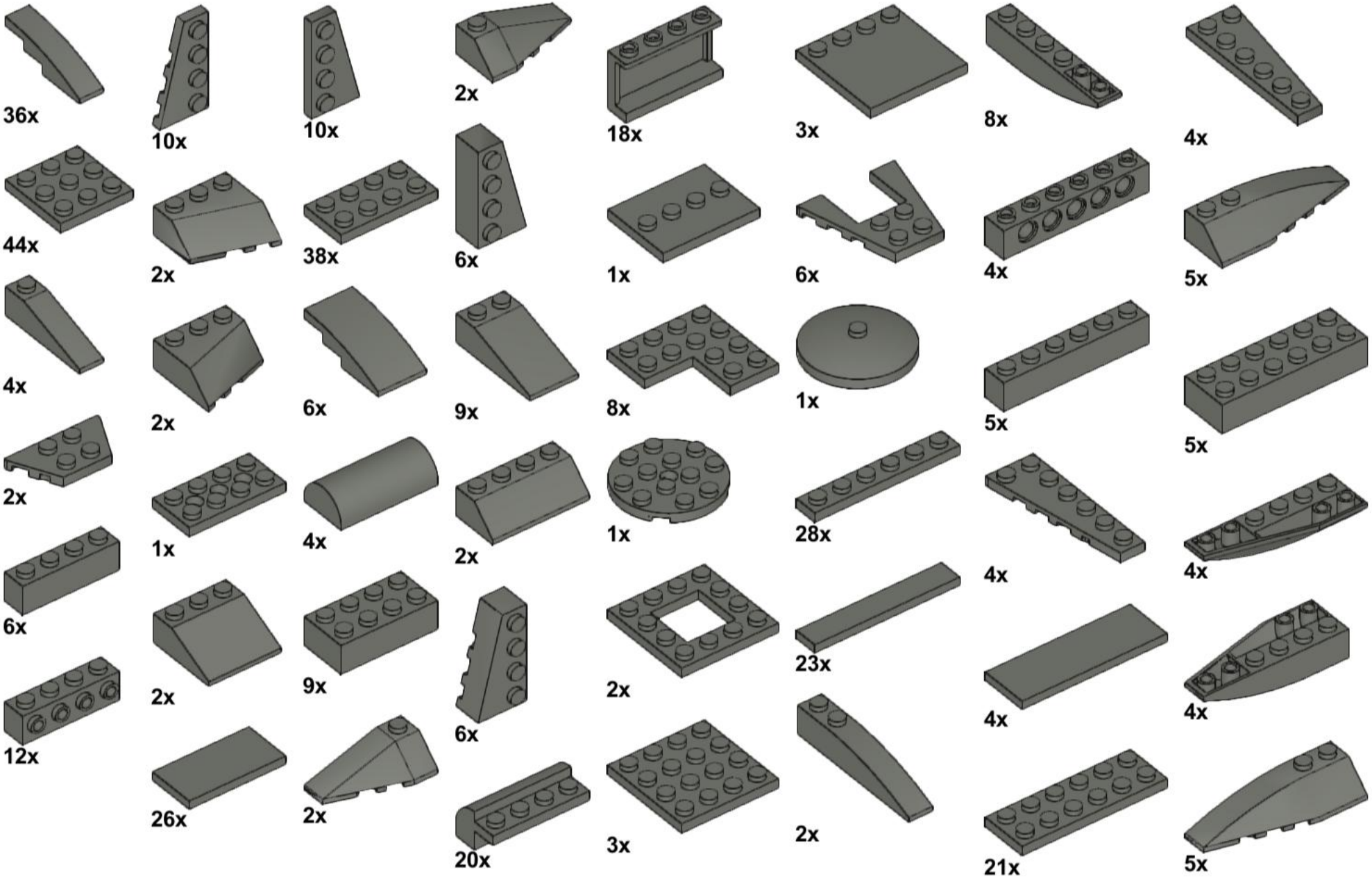
36x
10x
10x
2x
18x
3x
8x
4x
44x
2x
38x
6x
1x
6x
4x
5x
4x
2x
6x
9x
8x
1x
5x
5x
2x
1x
4x
2x
1x
28x
4x
4x
6x
2x
9x
6x
2x
23x
4x
4x
12x
26x
2x
20x
3x
2x
21x
5x

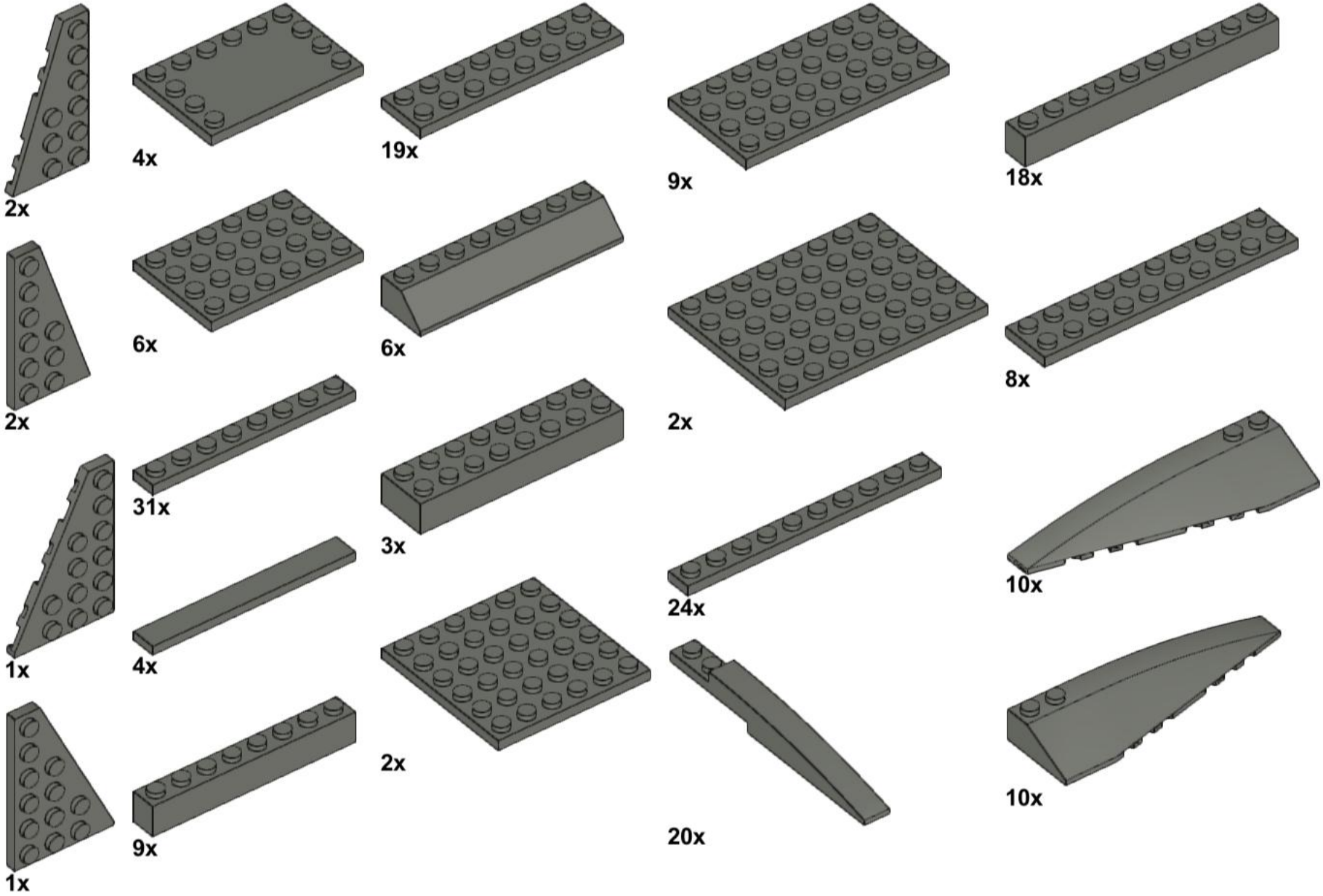
2x
4x
19x
9x
18x
2x
6x
6x
2x
8x
31x
3x
1x
4x
24x
10x
2x
1x
9x
20x
10x

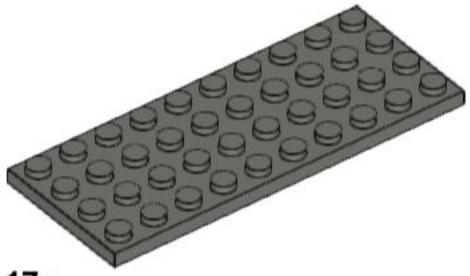

17x

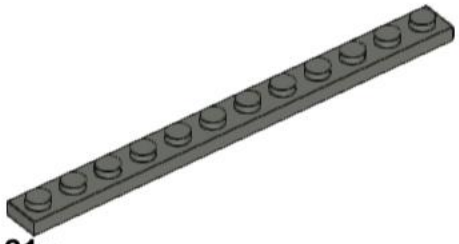

21x

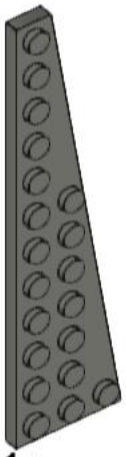

1x

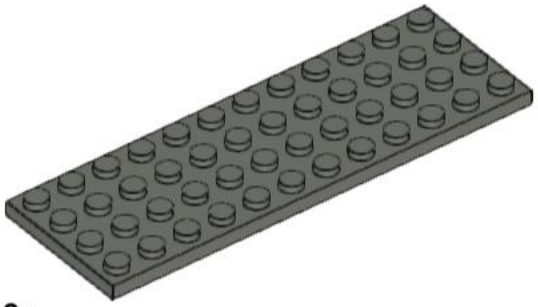

3x

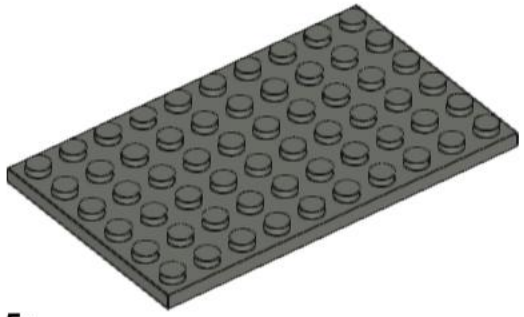

5x

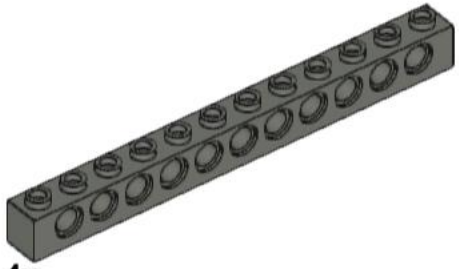

4x

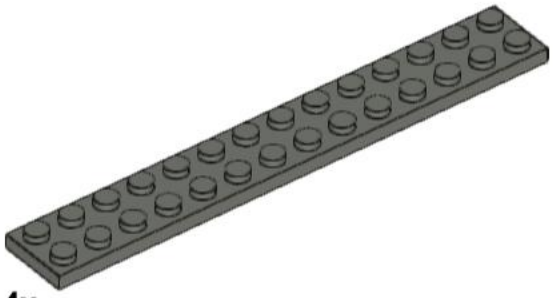

4x

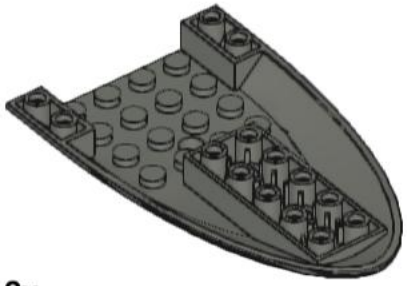

2x

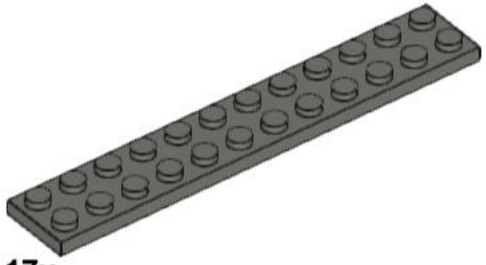

17x

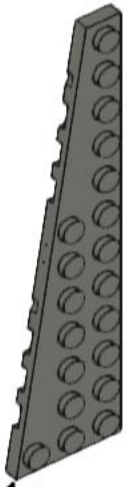

1x

4x

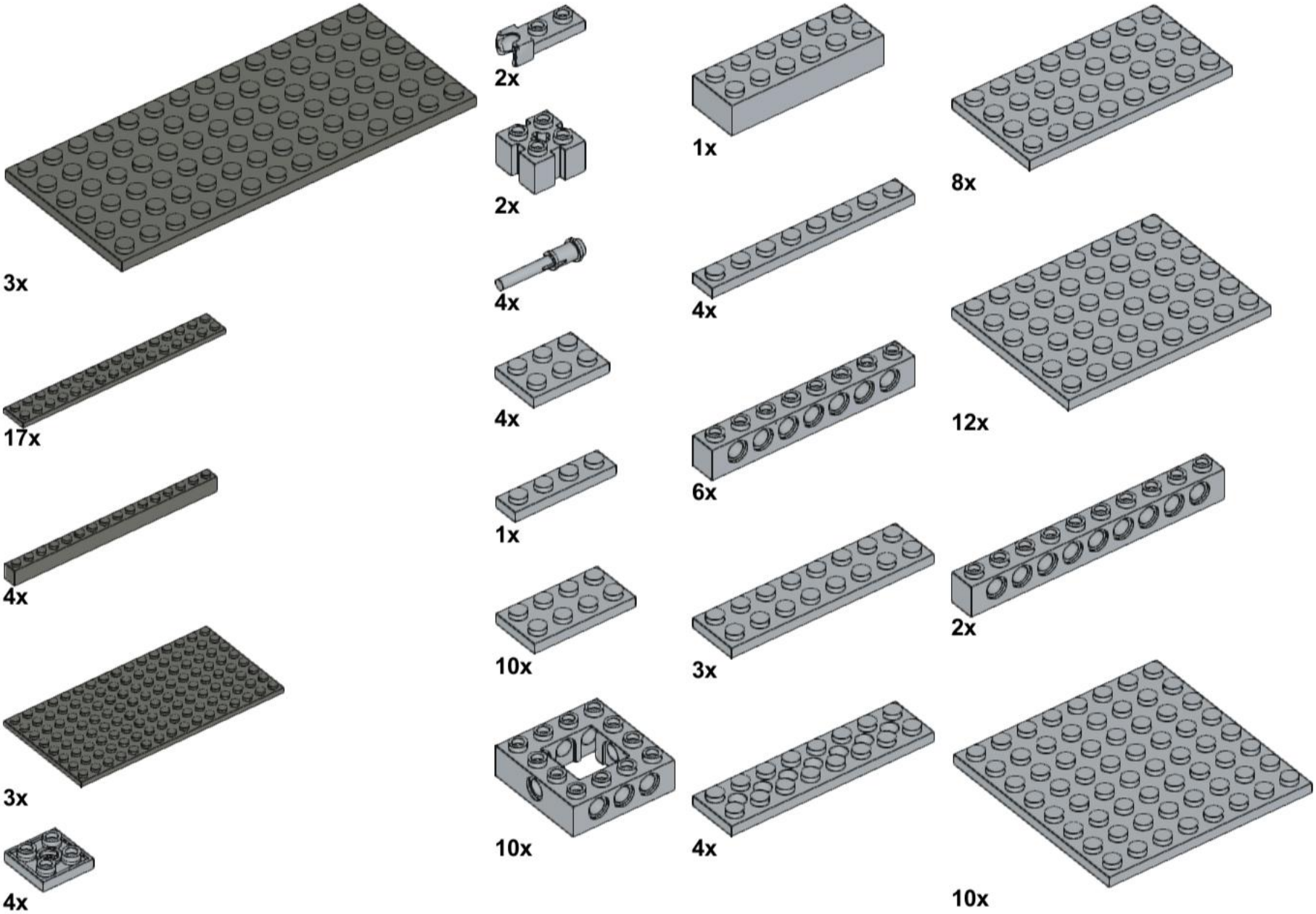
3x
2x
1x
8x
2x
4x
4x
4x
12x
17x
6x
1x
4x
2x
10x
3x
3x
10x
4x
4x
10x

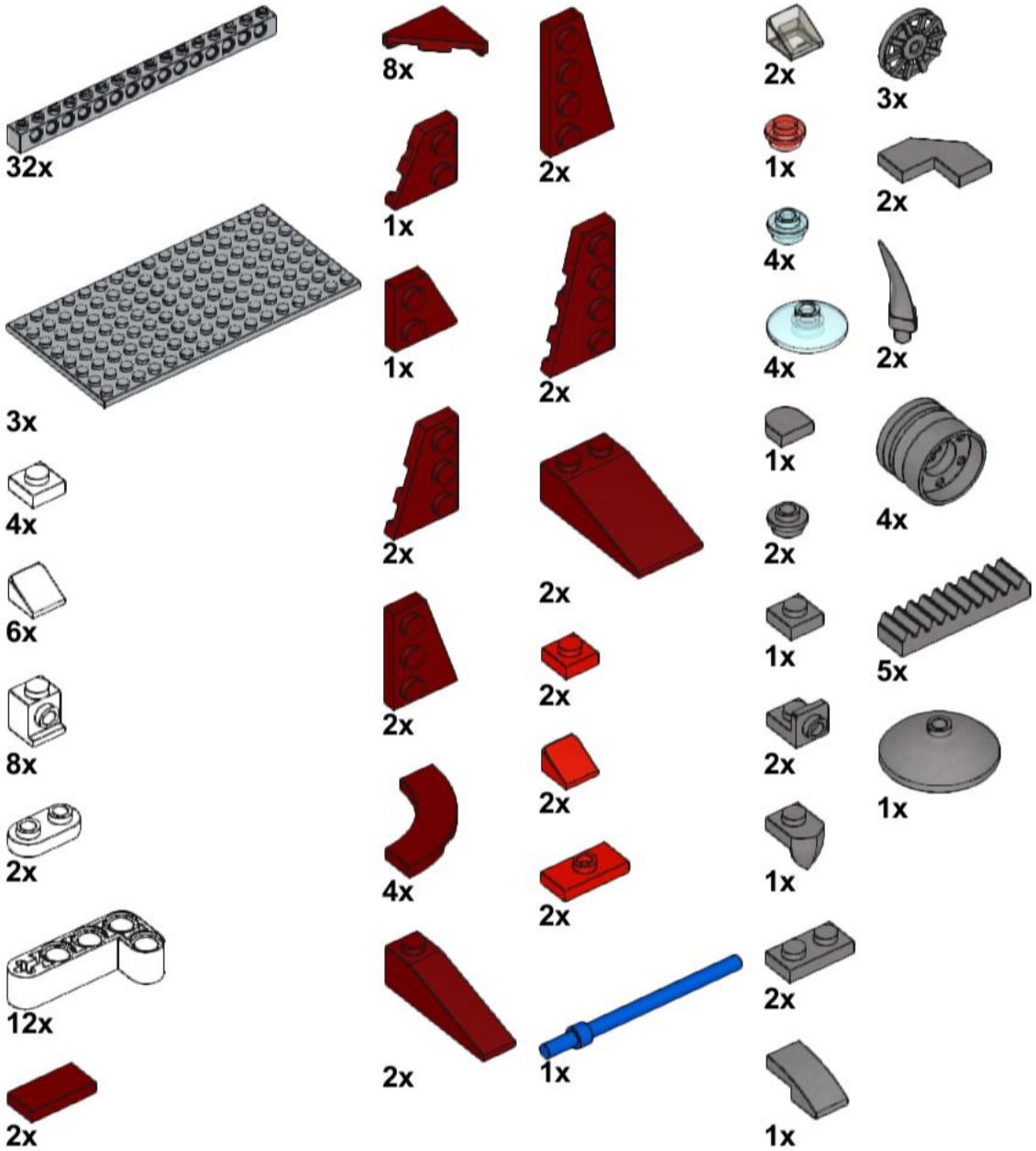
32x
3x
4x
6x
8x
2x
12x
2x
8x
1x
1x
2x
2x
4x
2x
2x
2x
2x
2x
2x
2x
1x
2x
1x
4x
4x
1x
2x
1x
2x
2x
1x
2x
1x
3x
2x
2x
4x
5x
1x