Blue Brixx

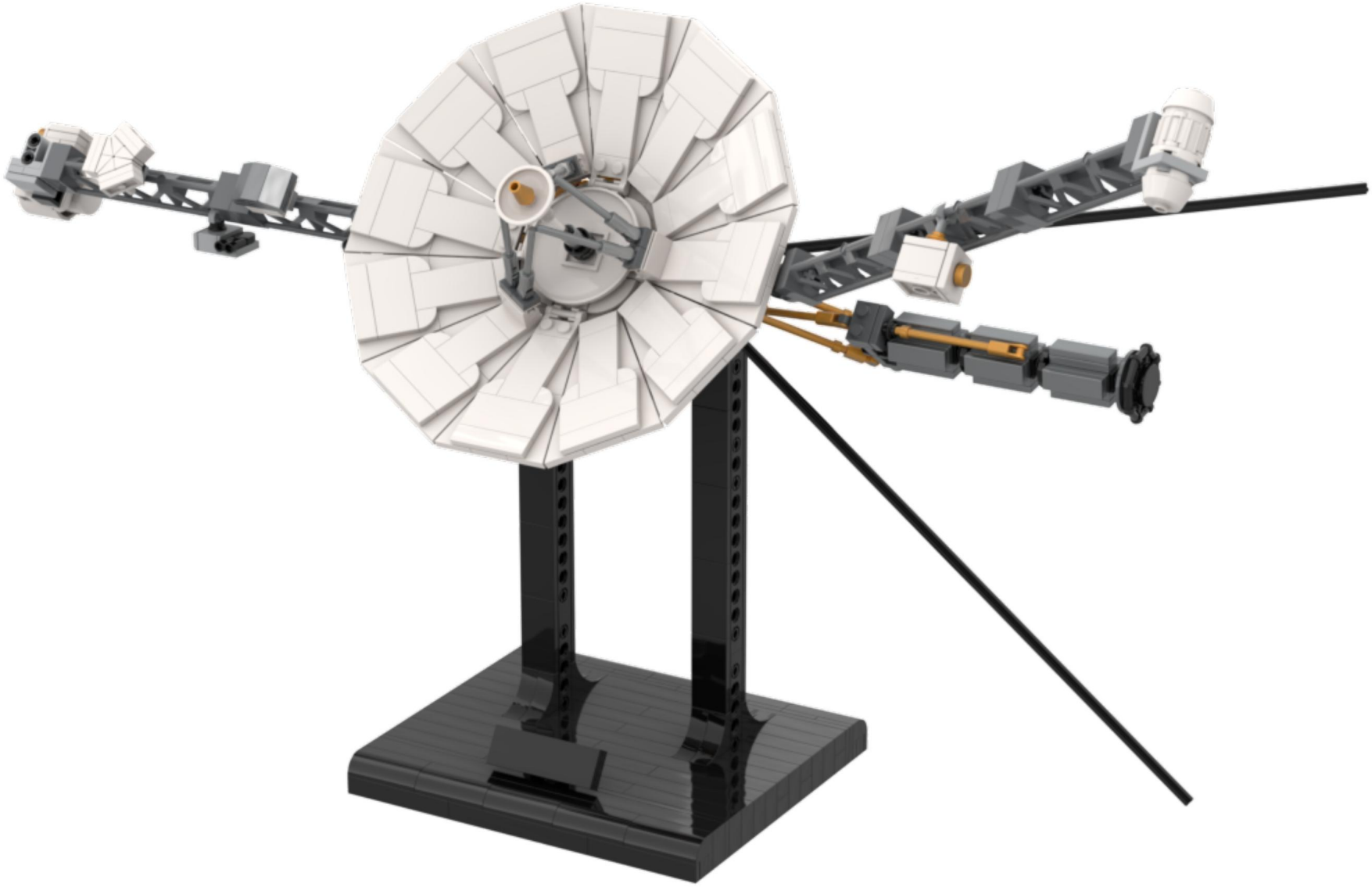

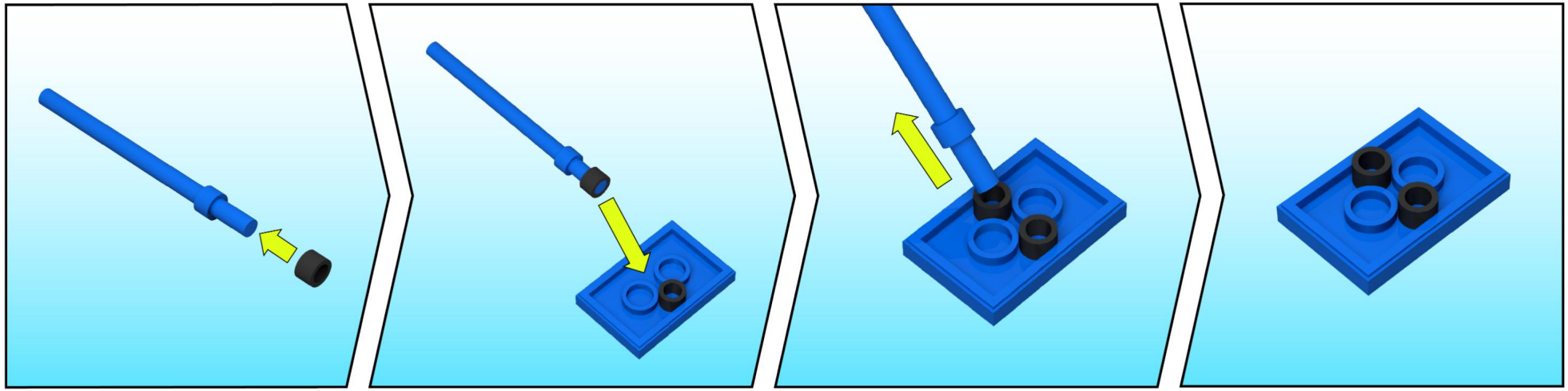

1



1x

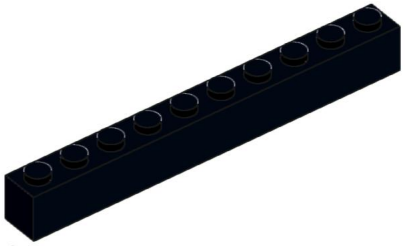

2x

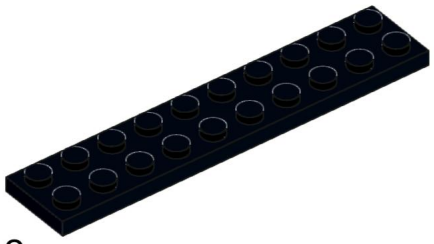

2x

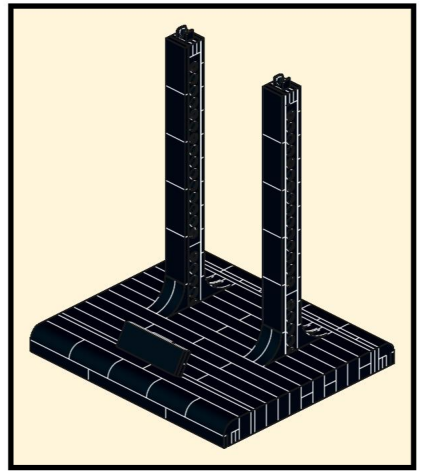

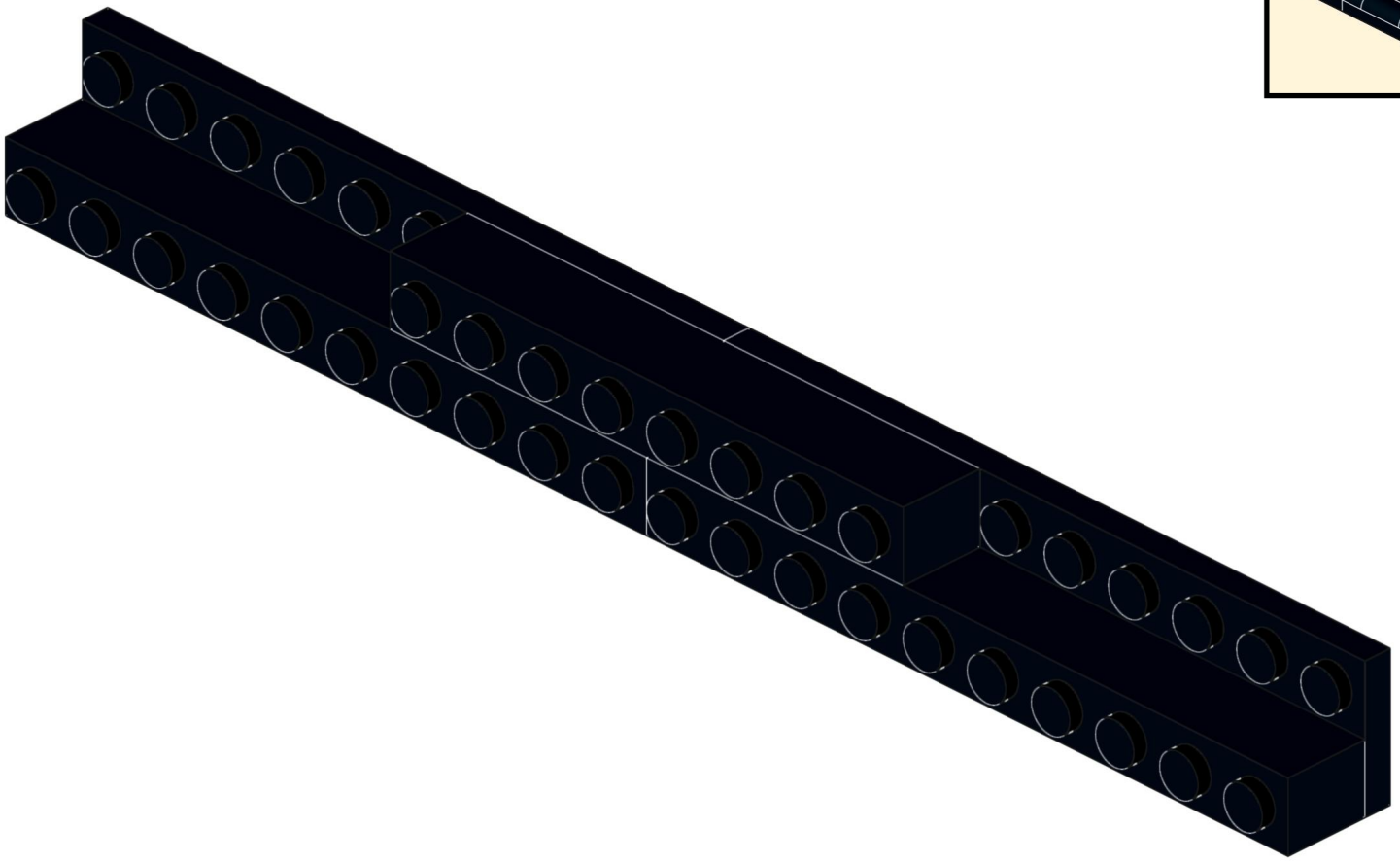

2



10x

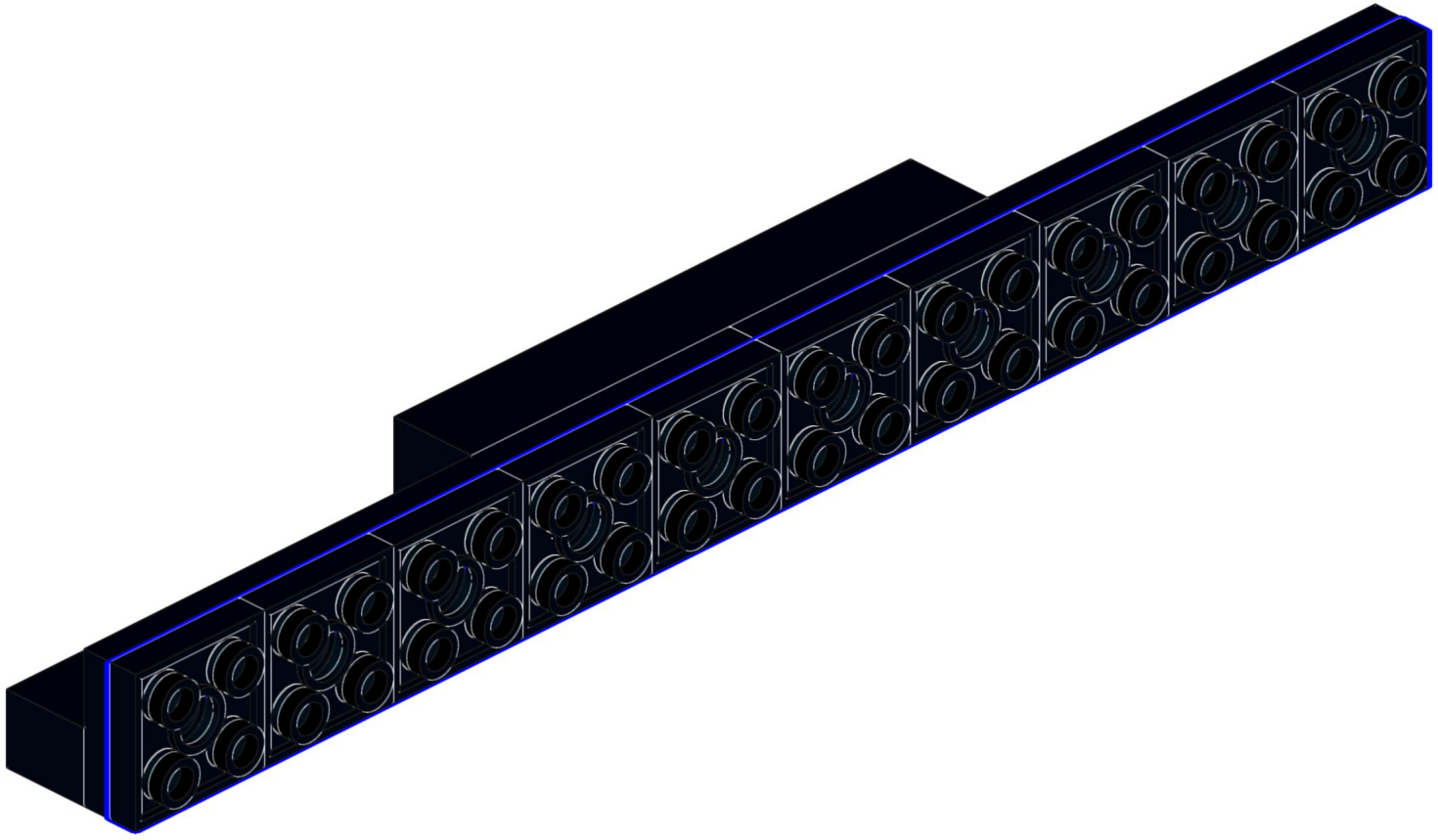

3

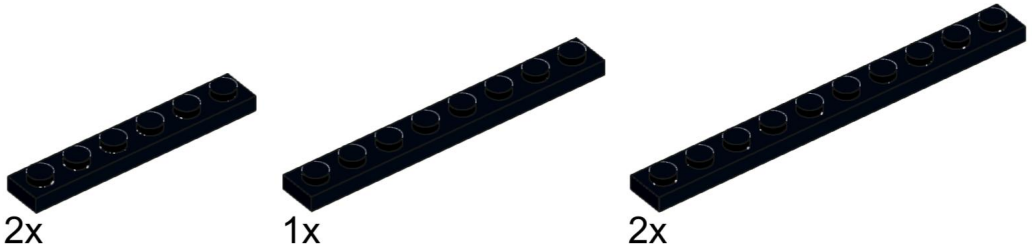

2x 1x 2x

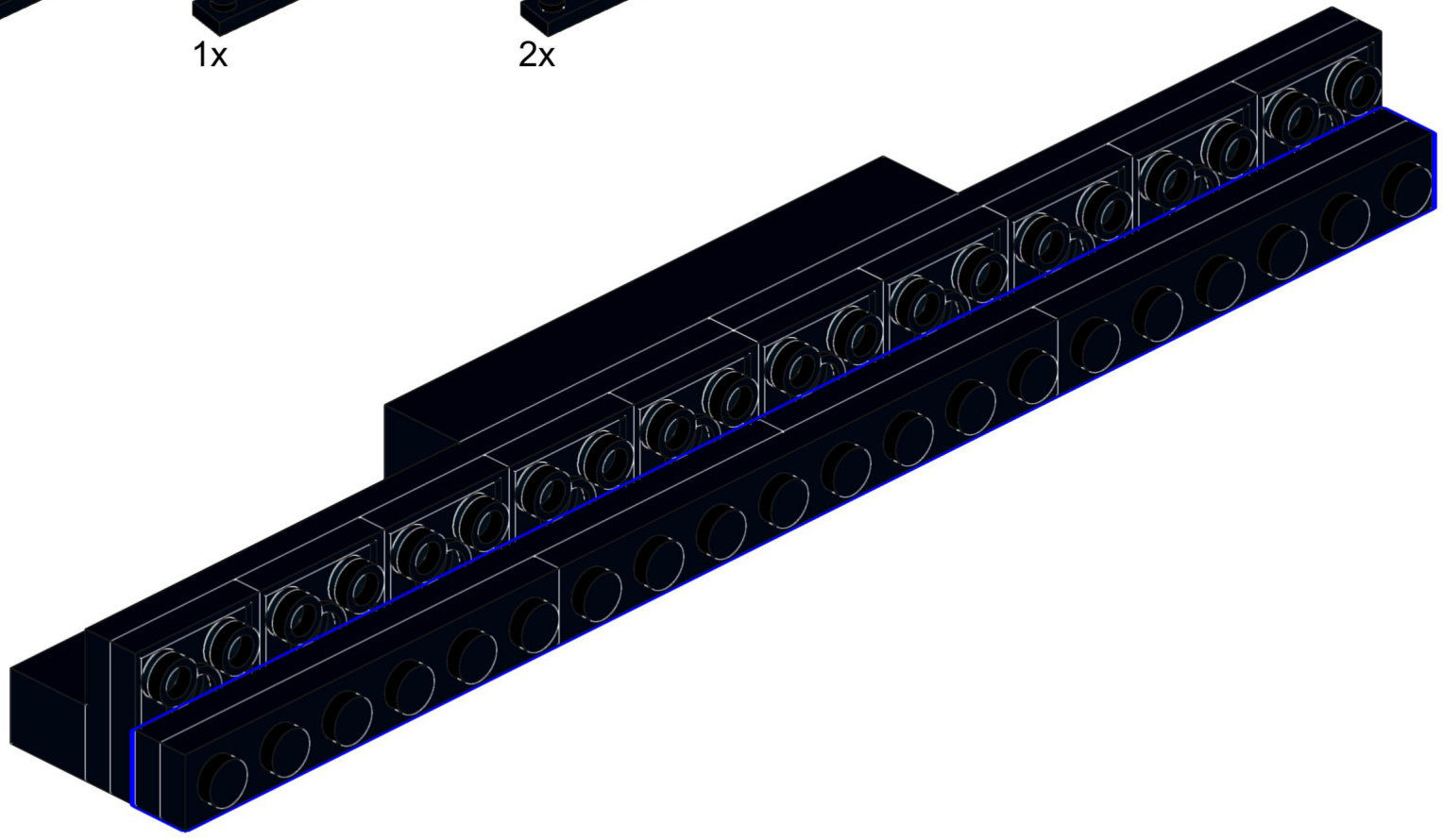

4

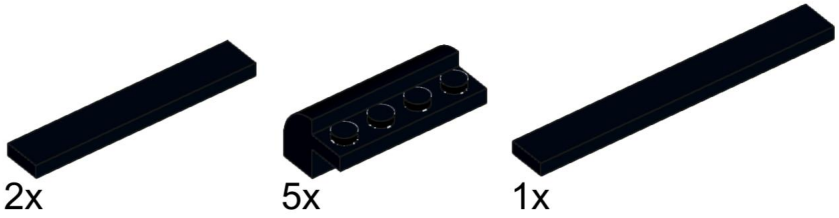

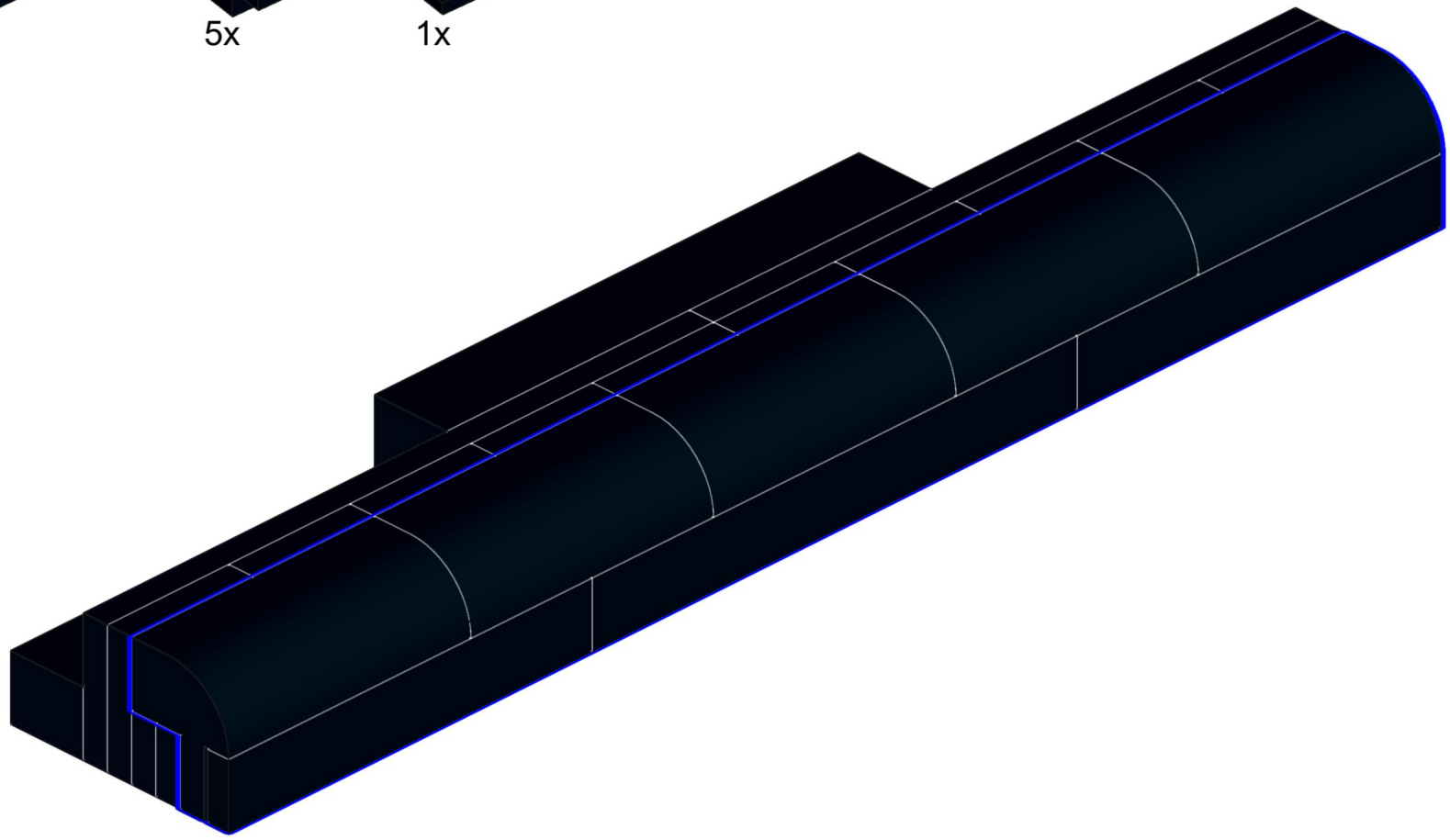

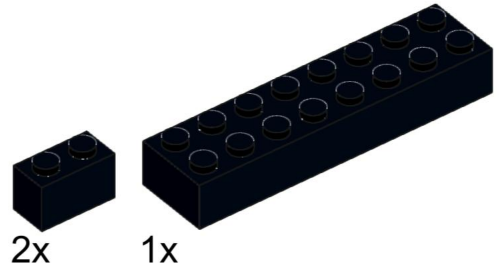

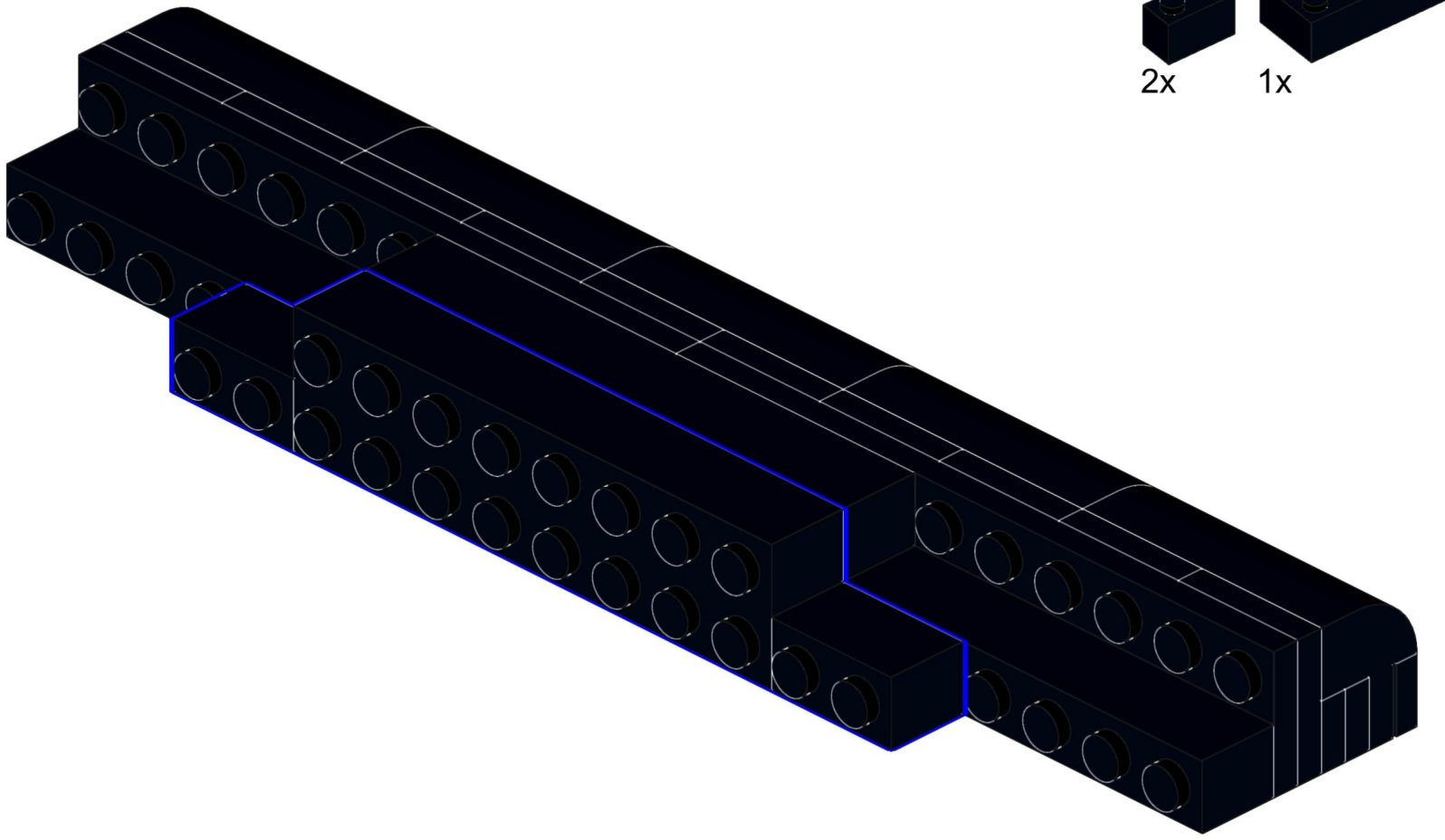

5

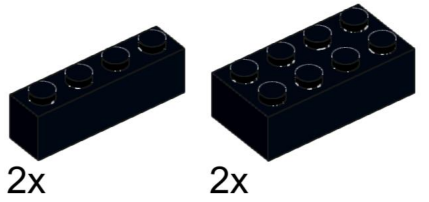

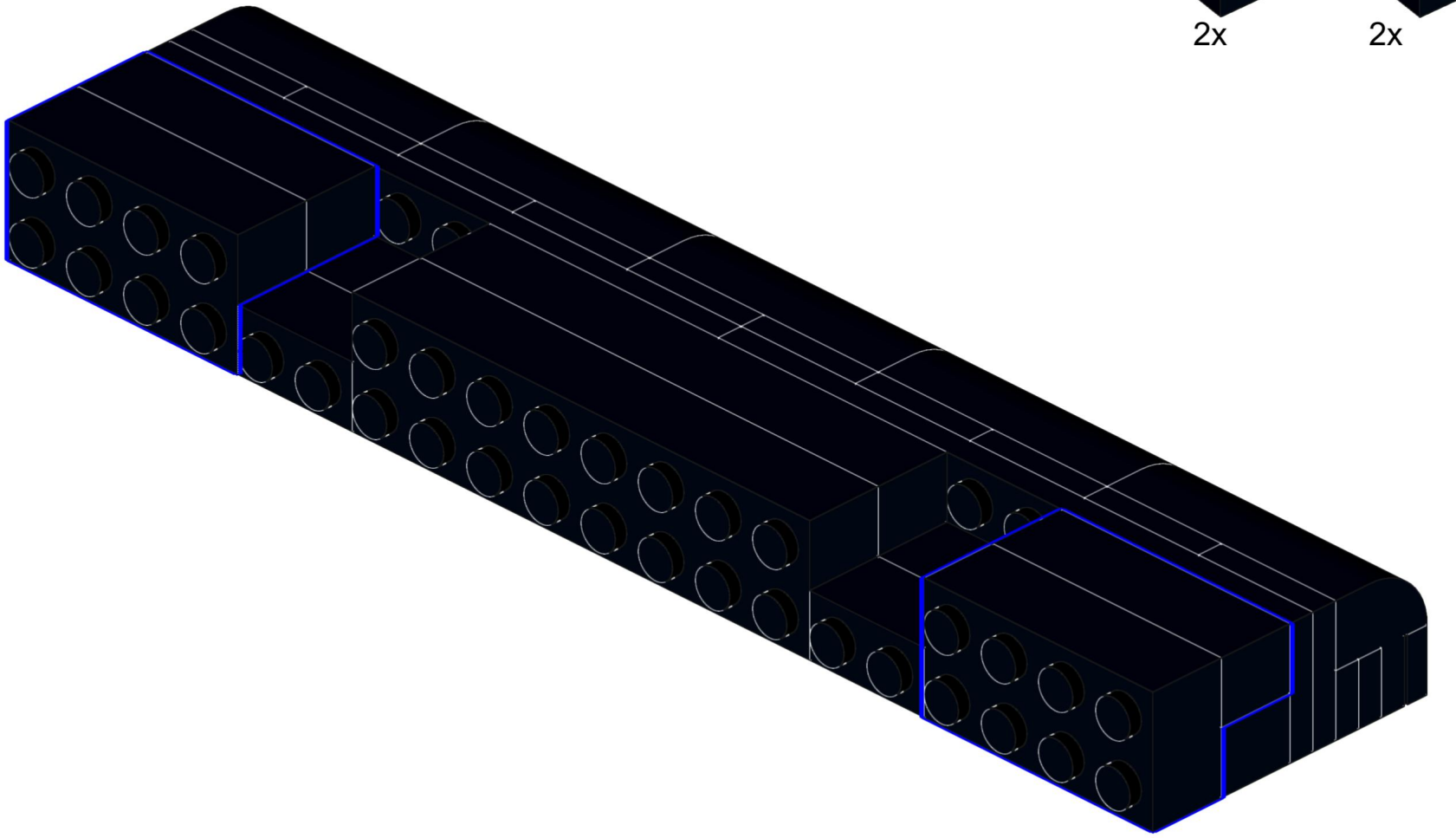

6

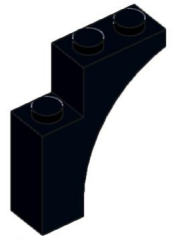

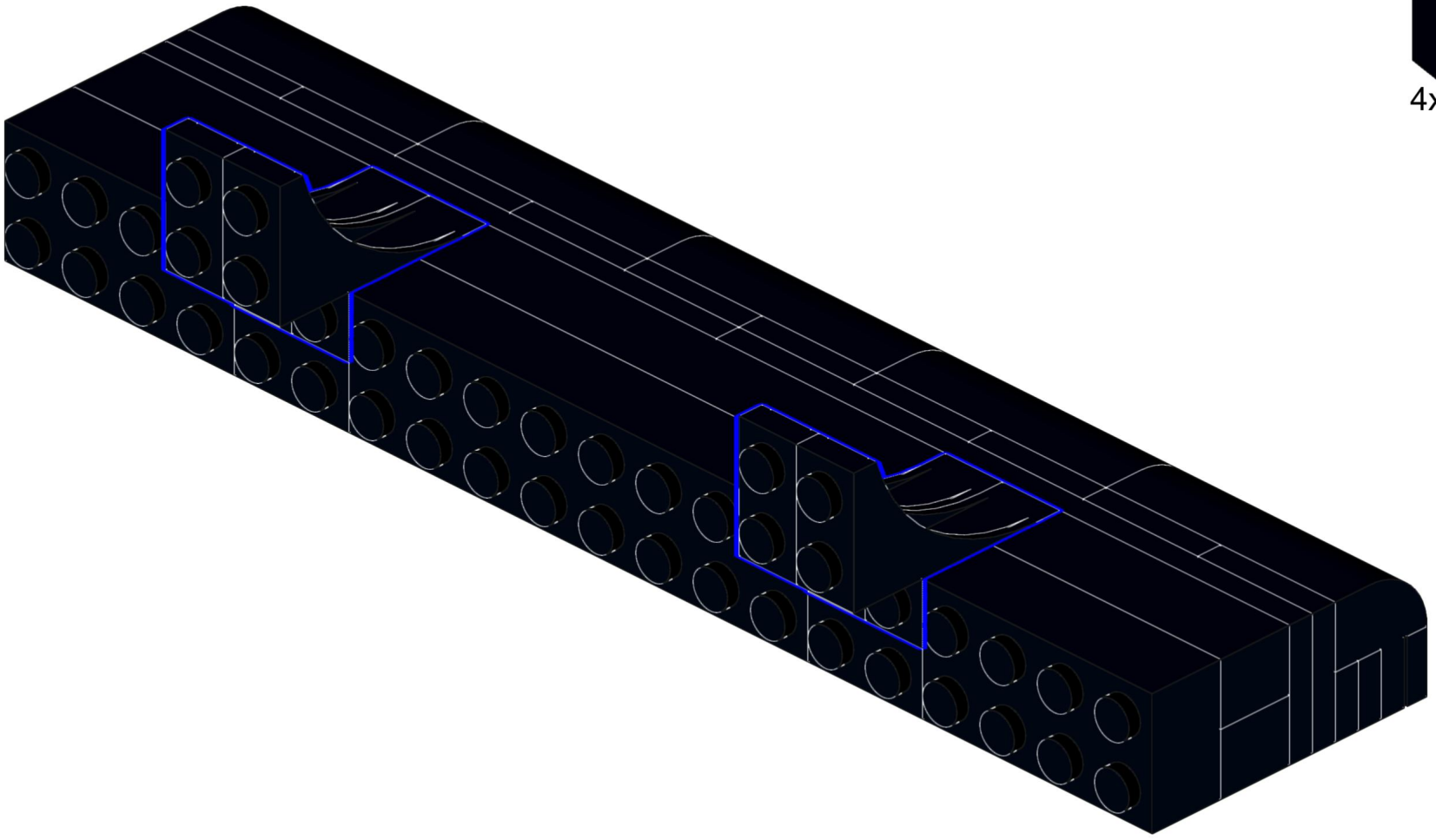

7

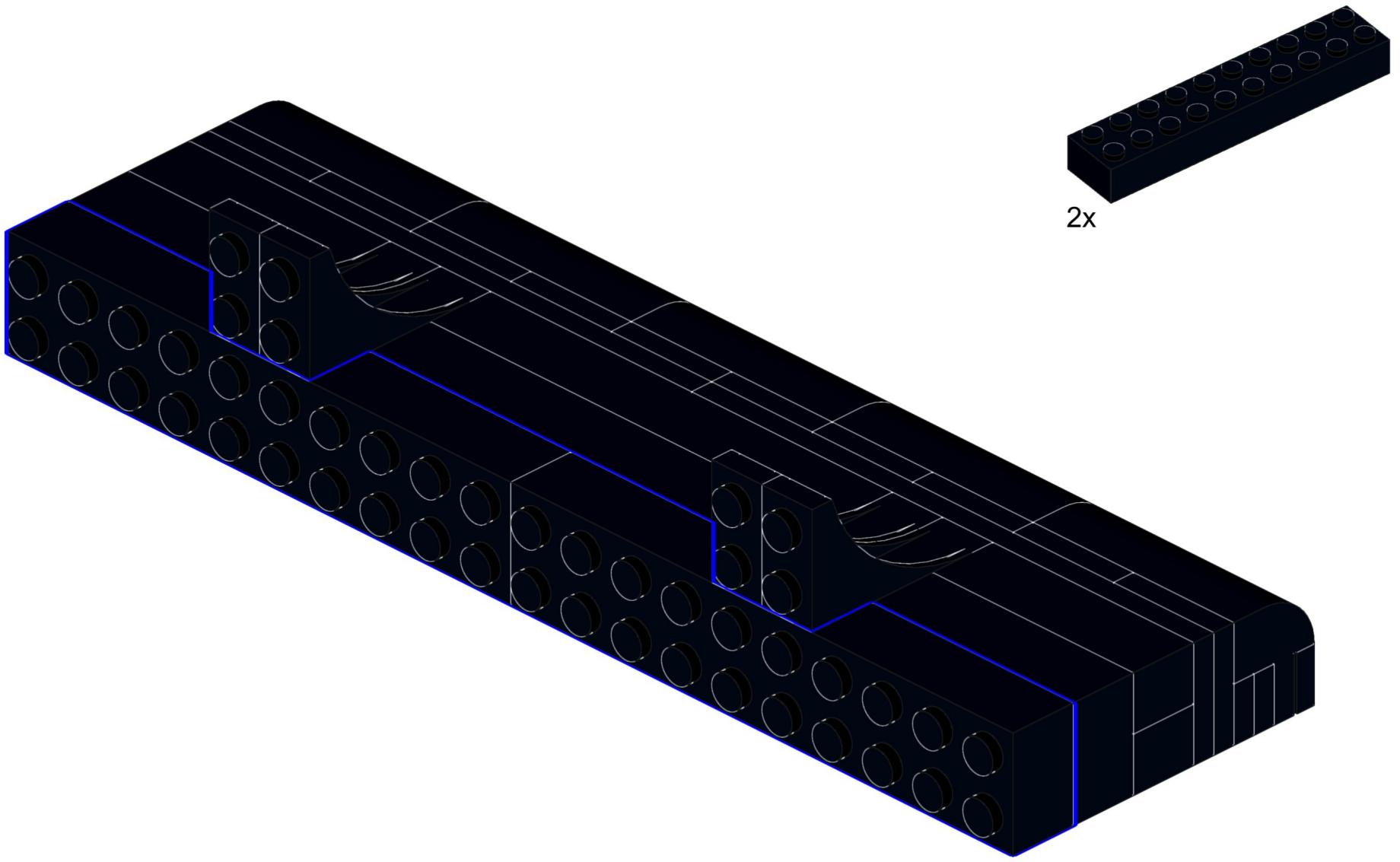

8

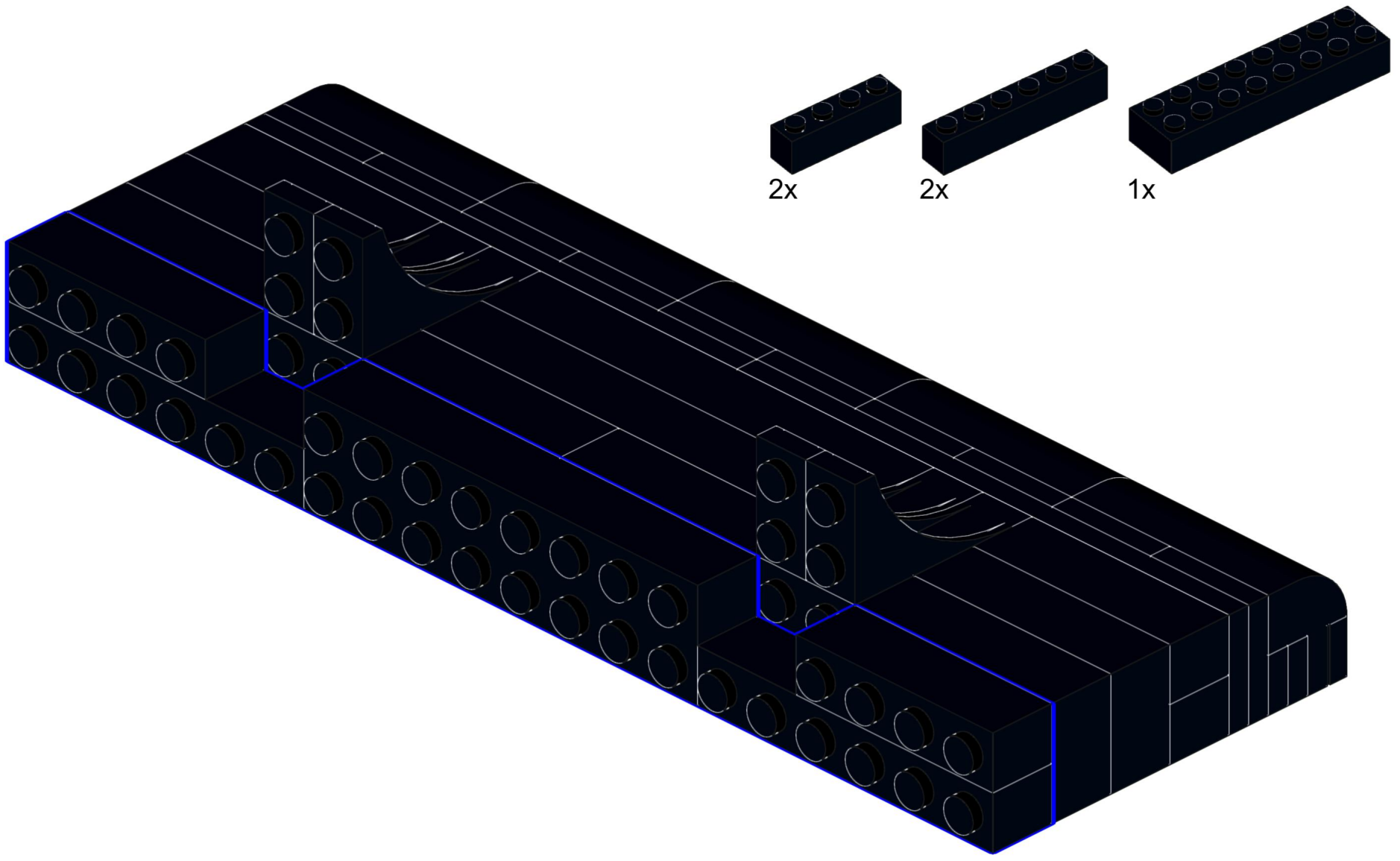

9

10

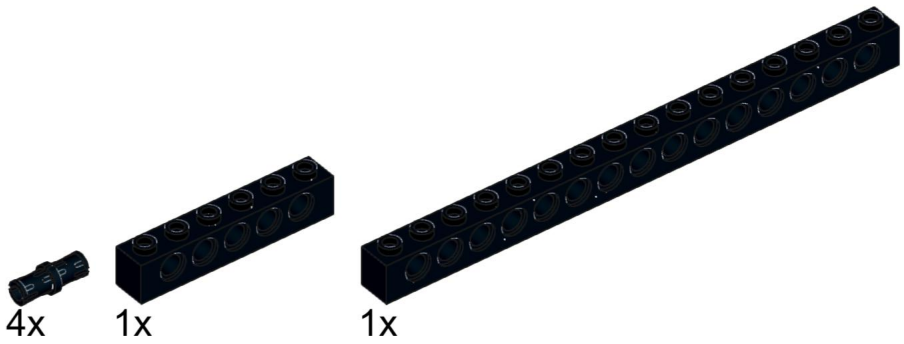

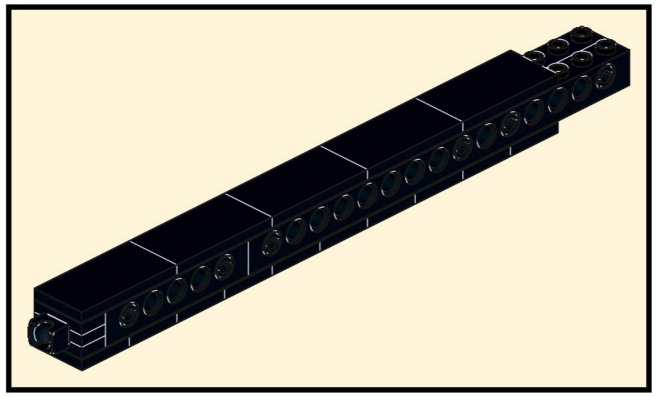

2x

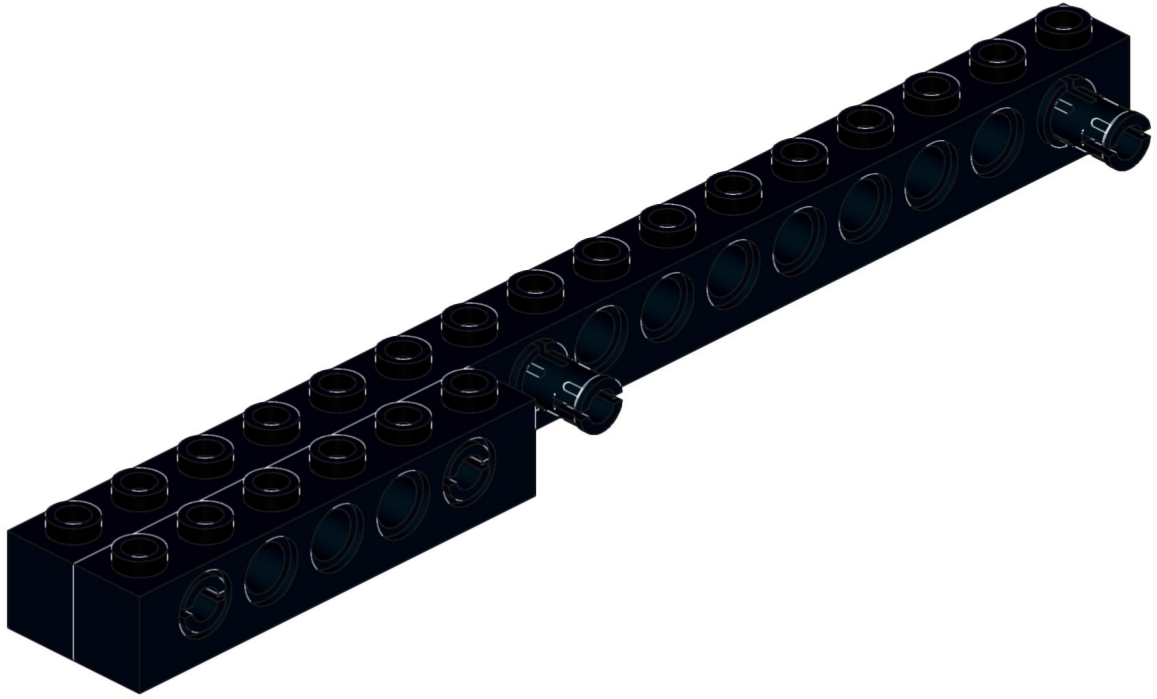

11

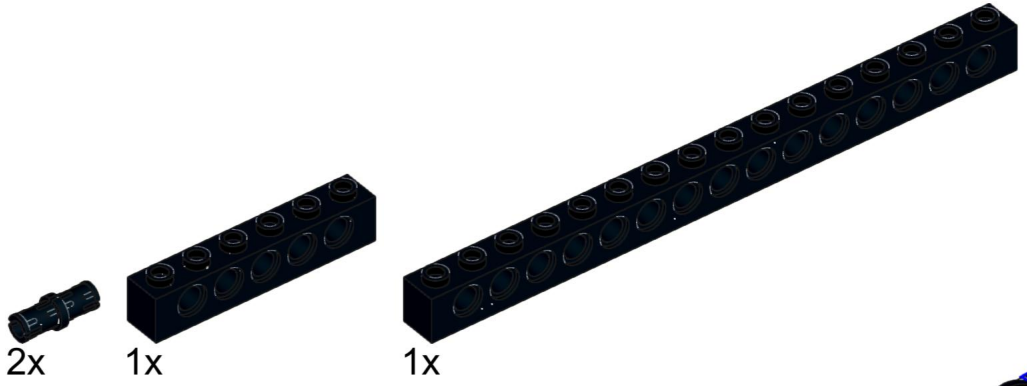

12



5x

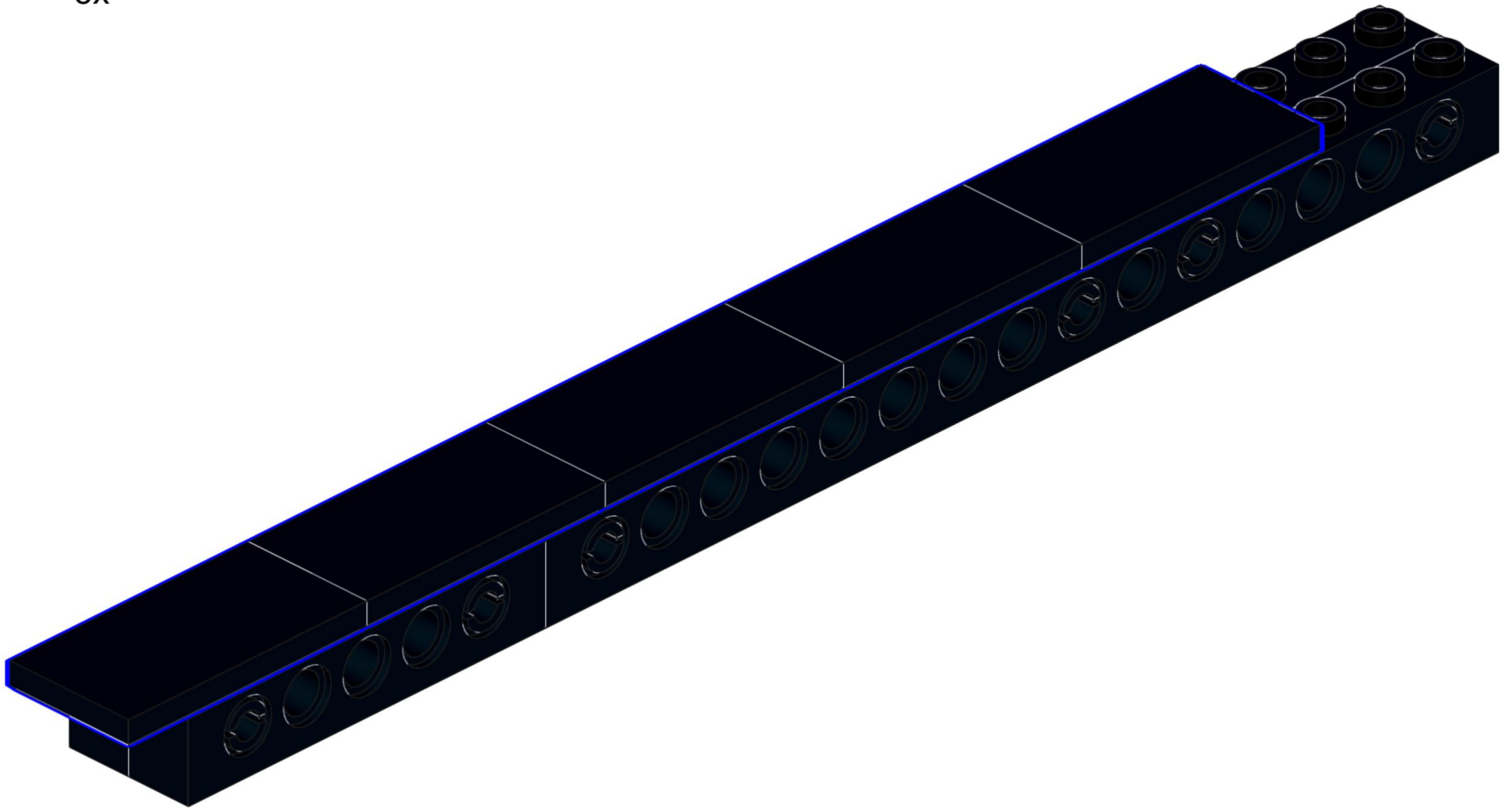

13



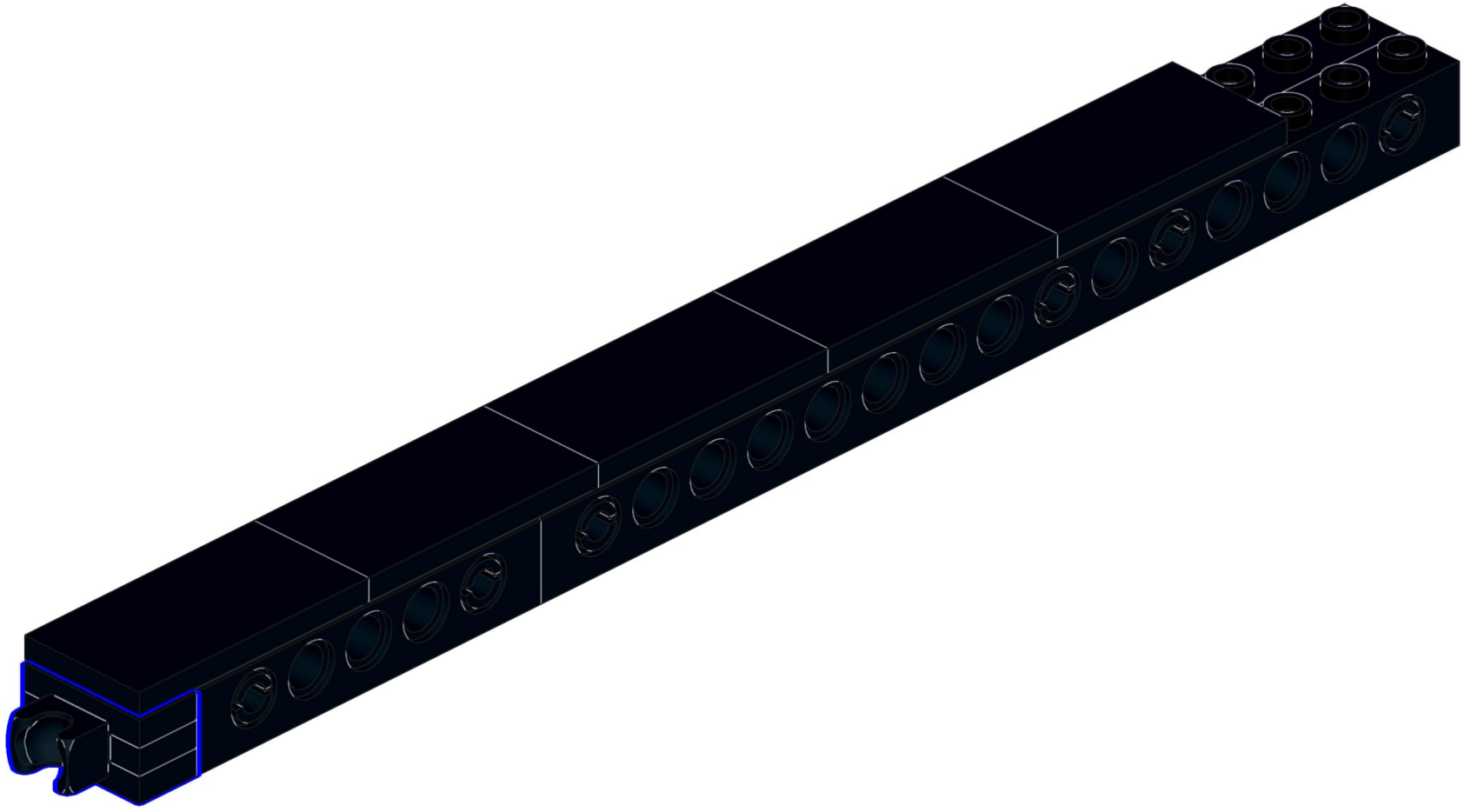

14

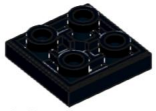

10x

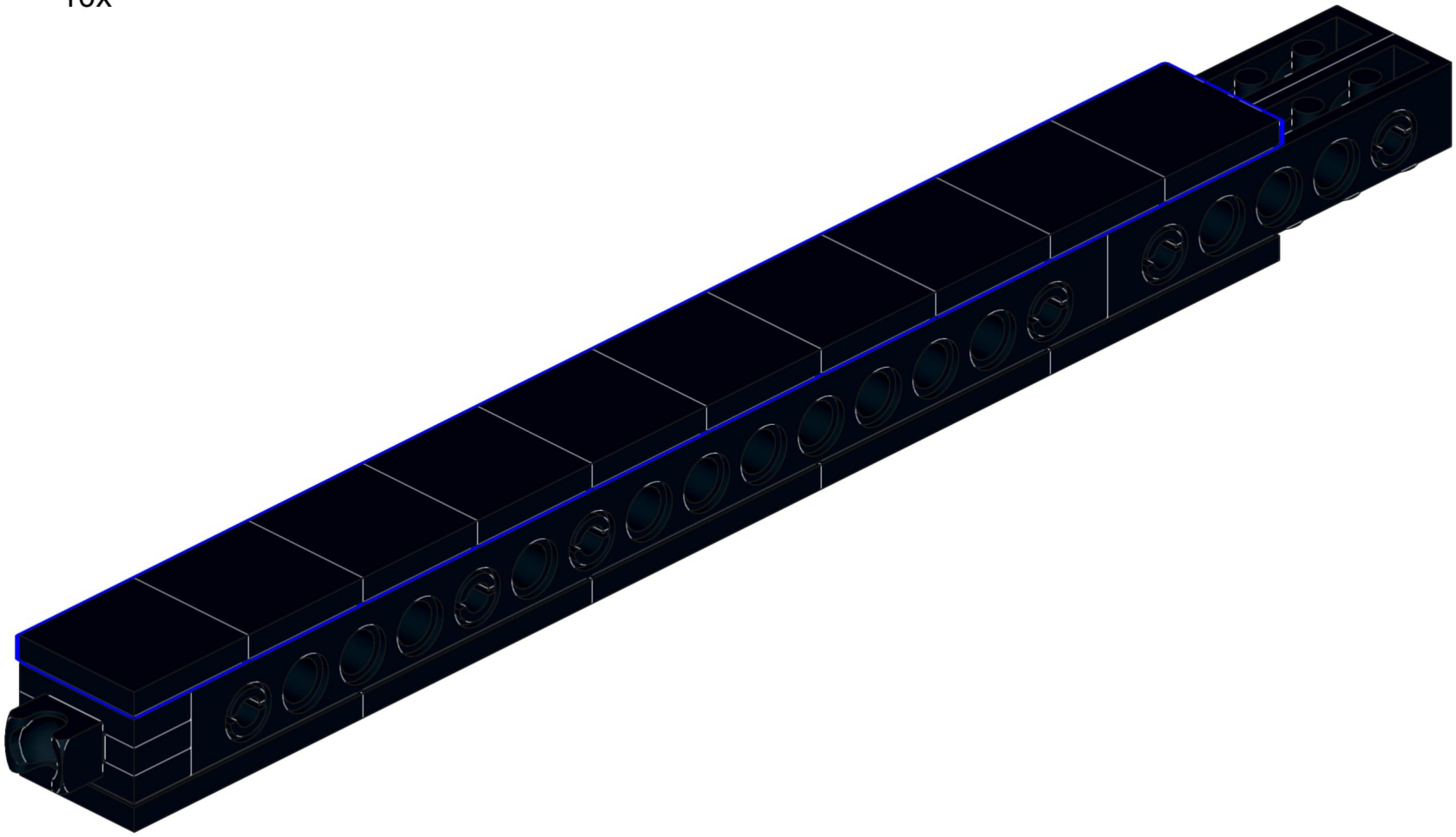

15

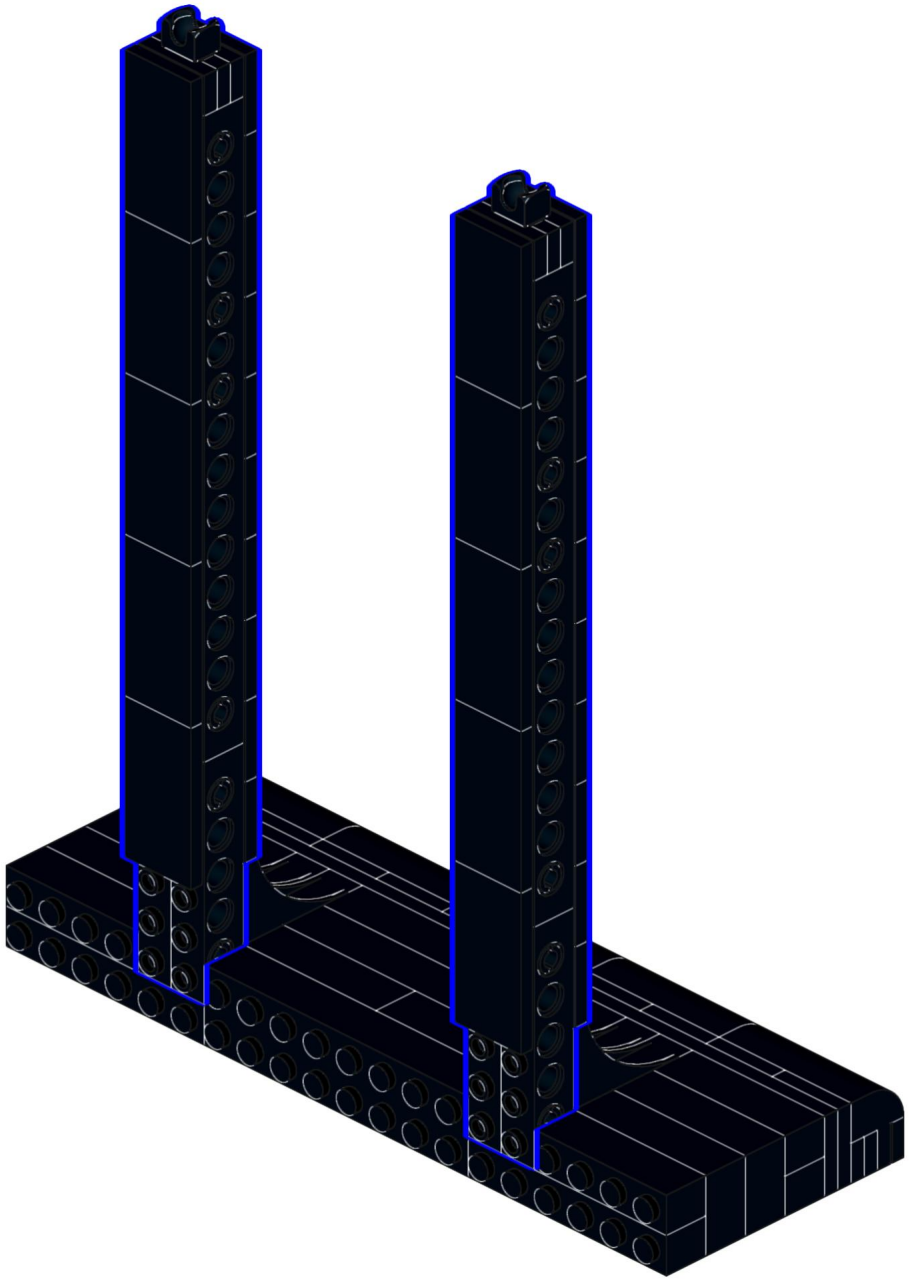

16

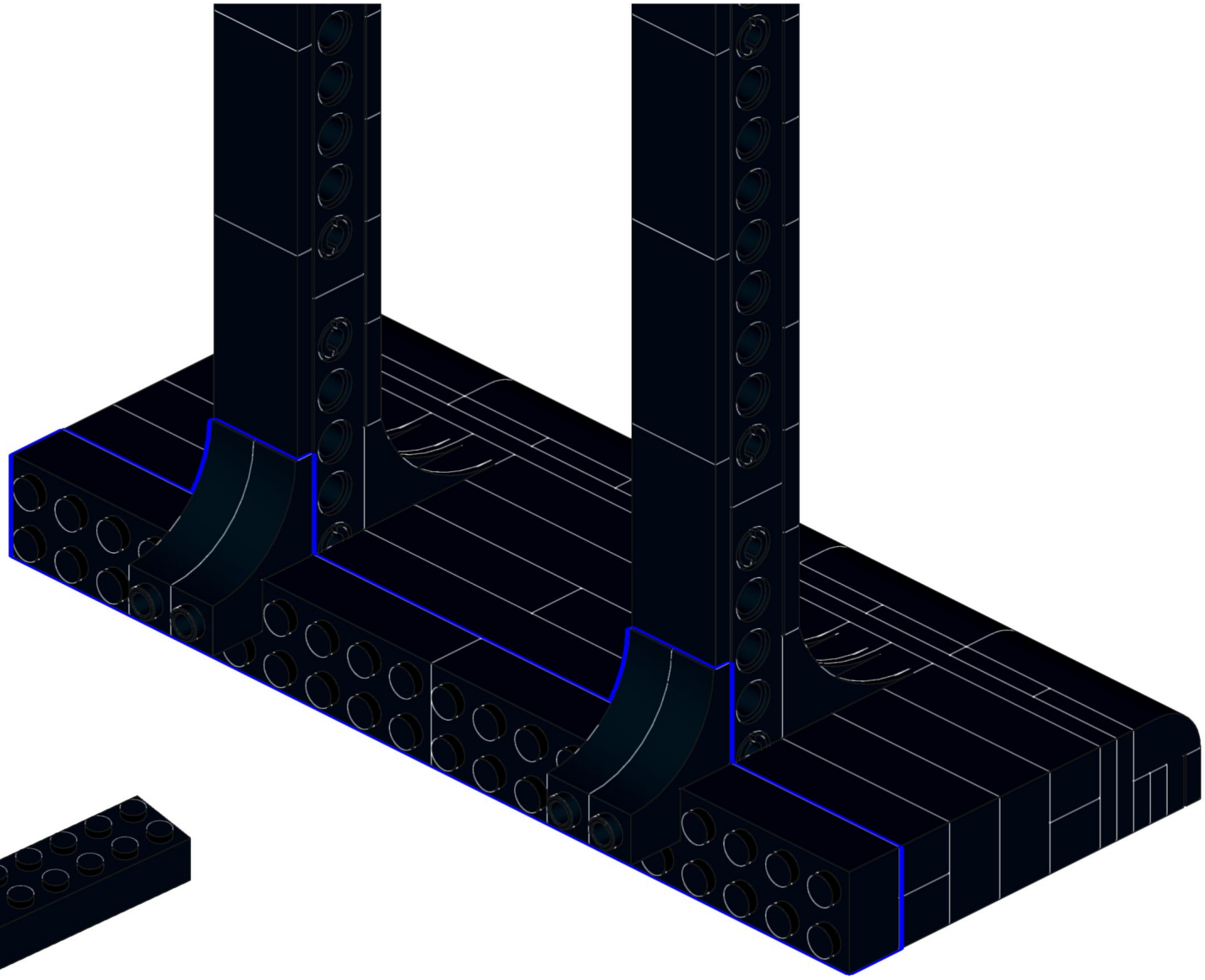

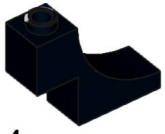

4x

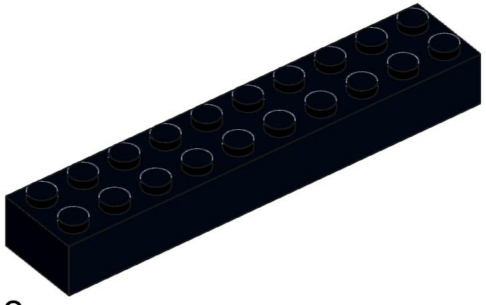

2x

17

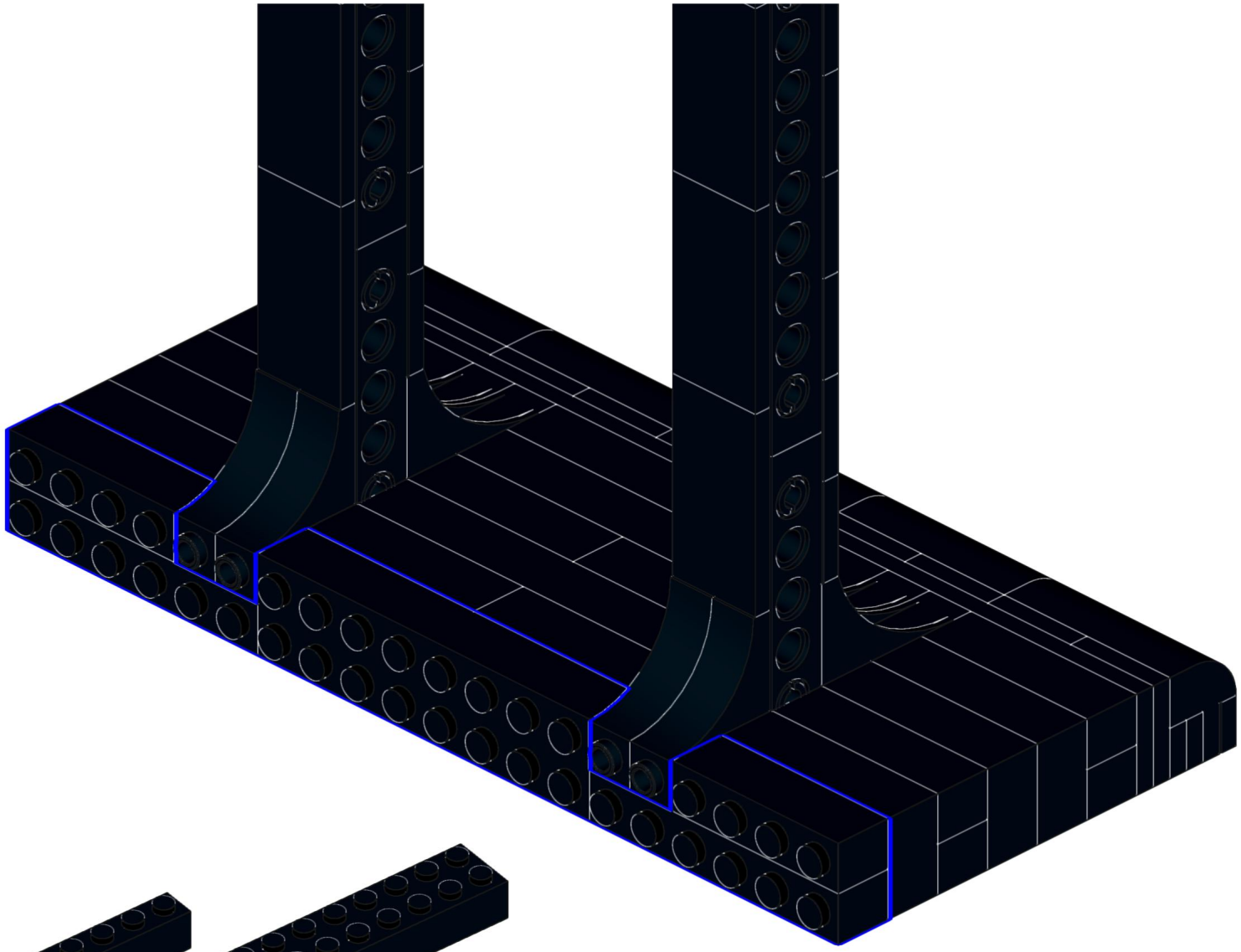

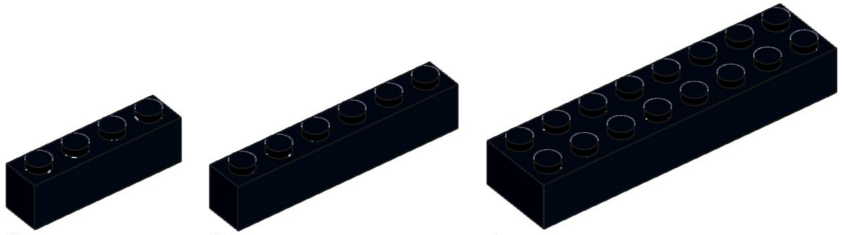

2x 2x 1x

18

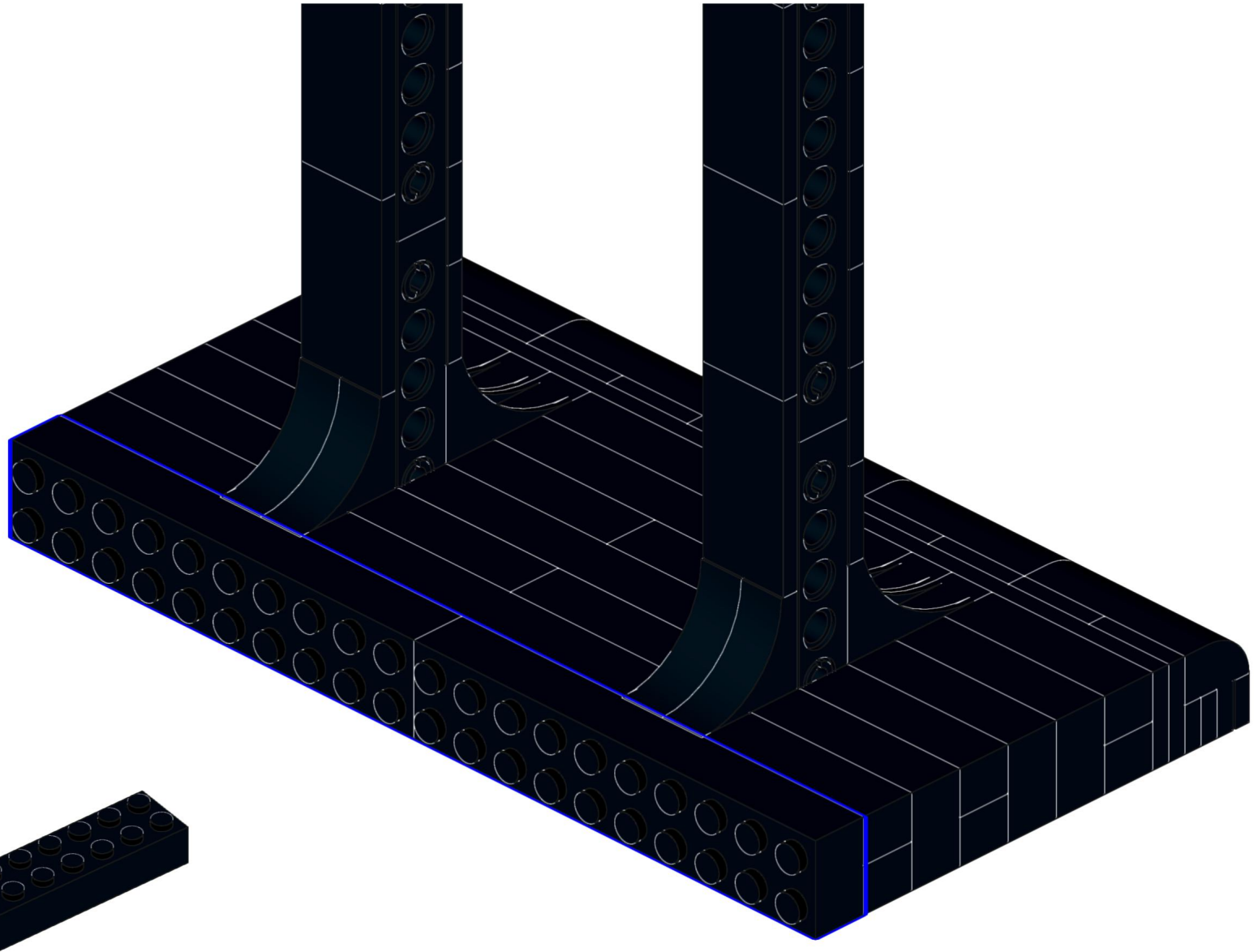

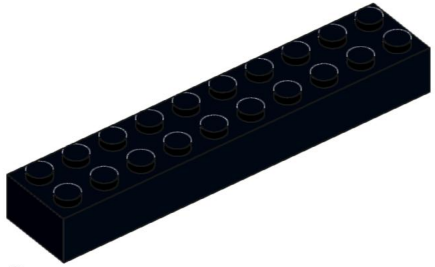

2x

19

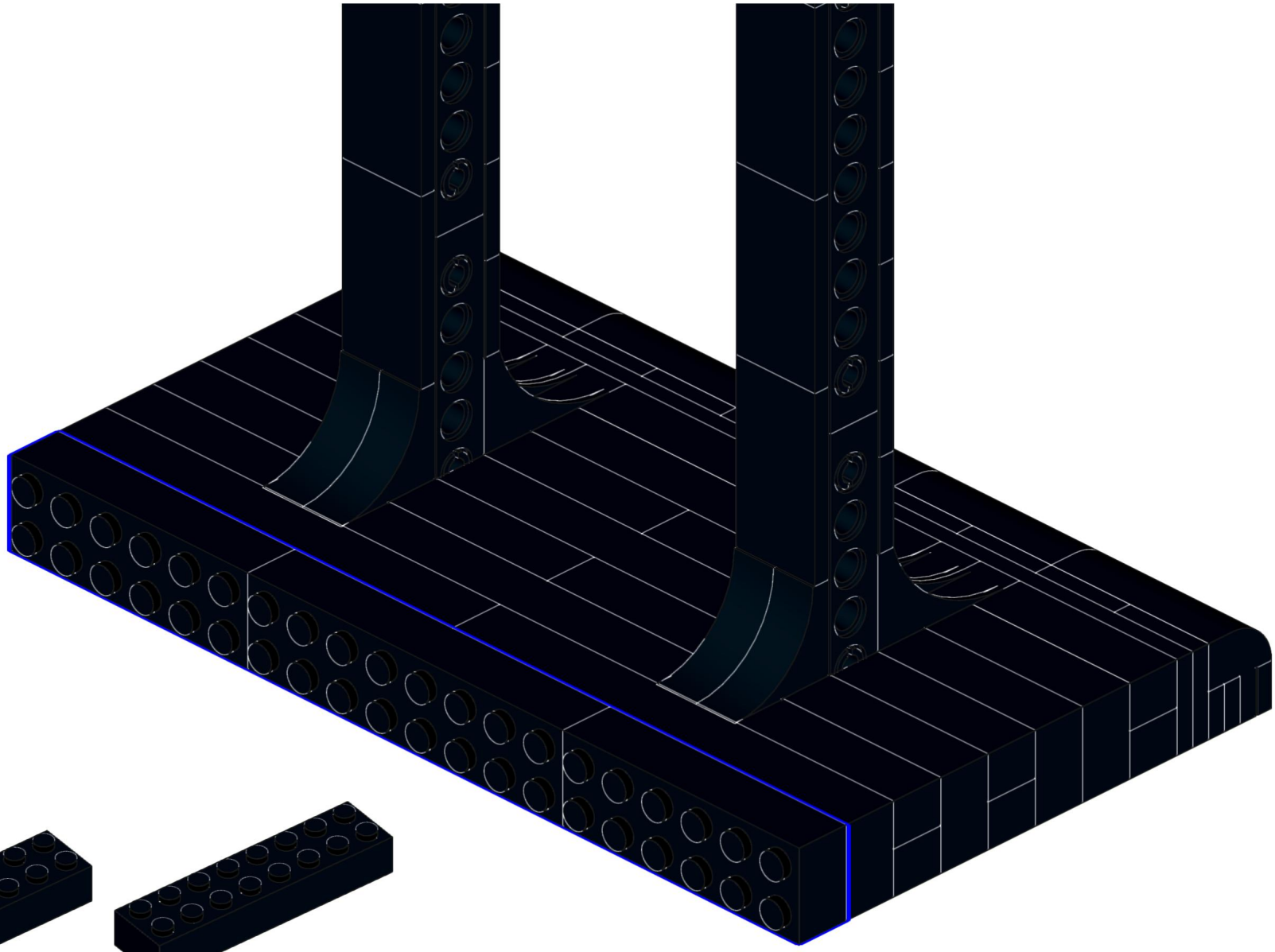



2x

1x

20

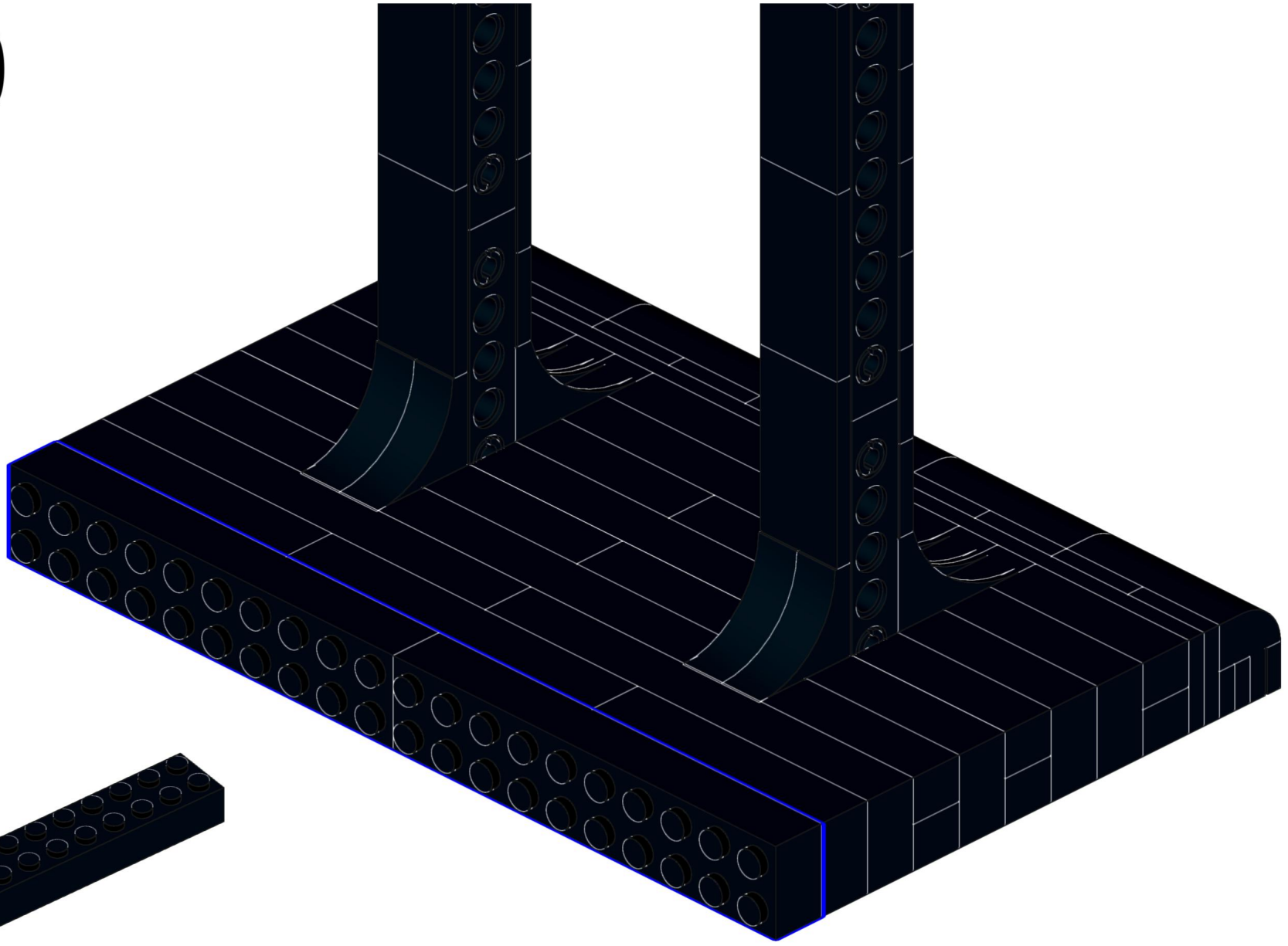

2x

21

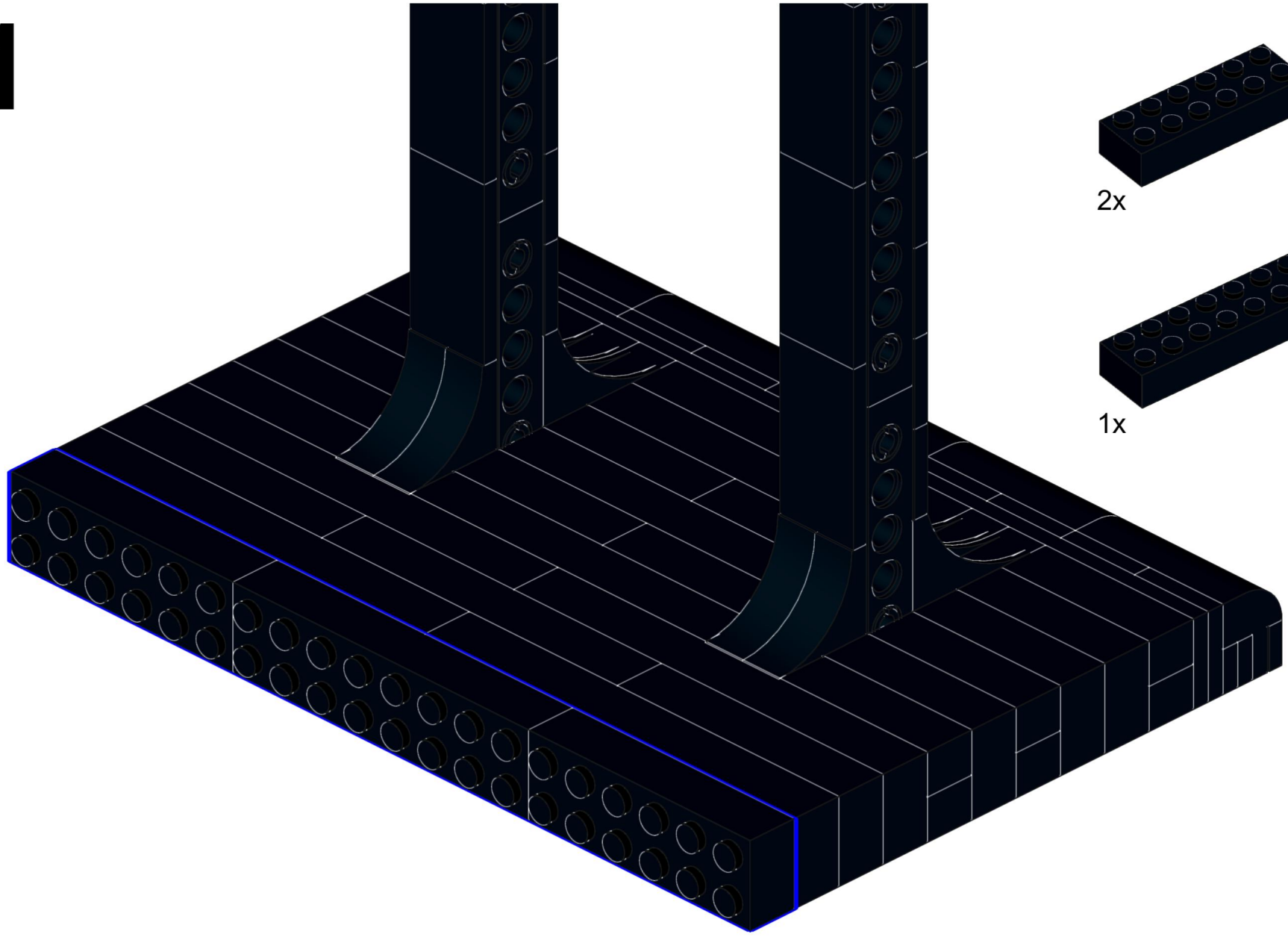

2x

1x

22

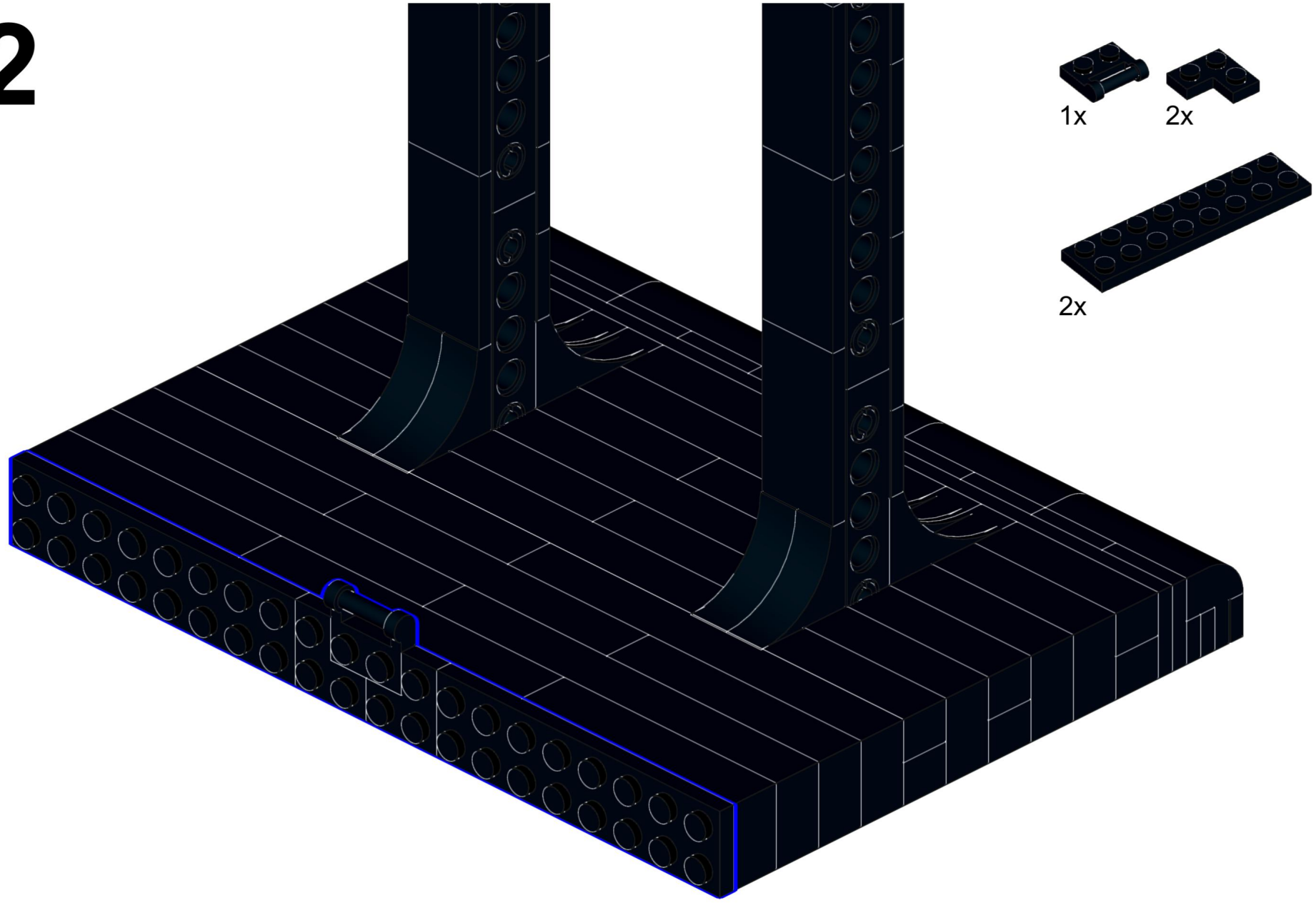

23

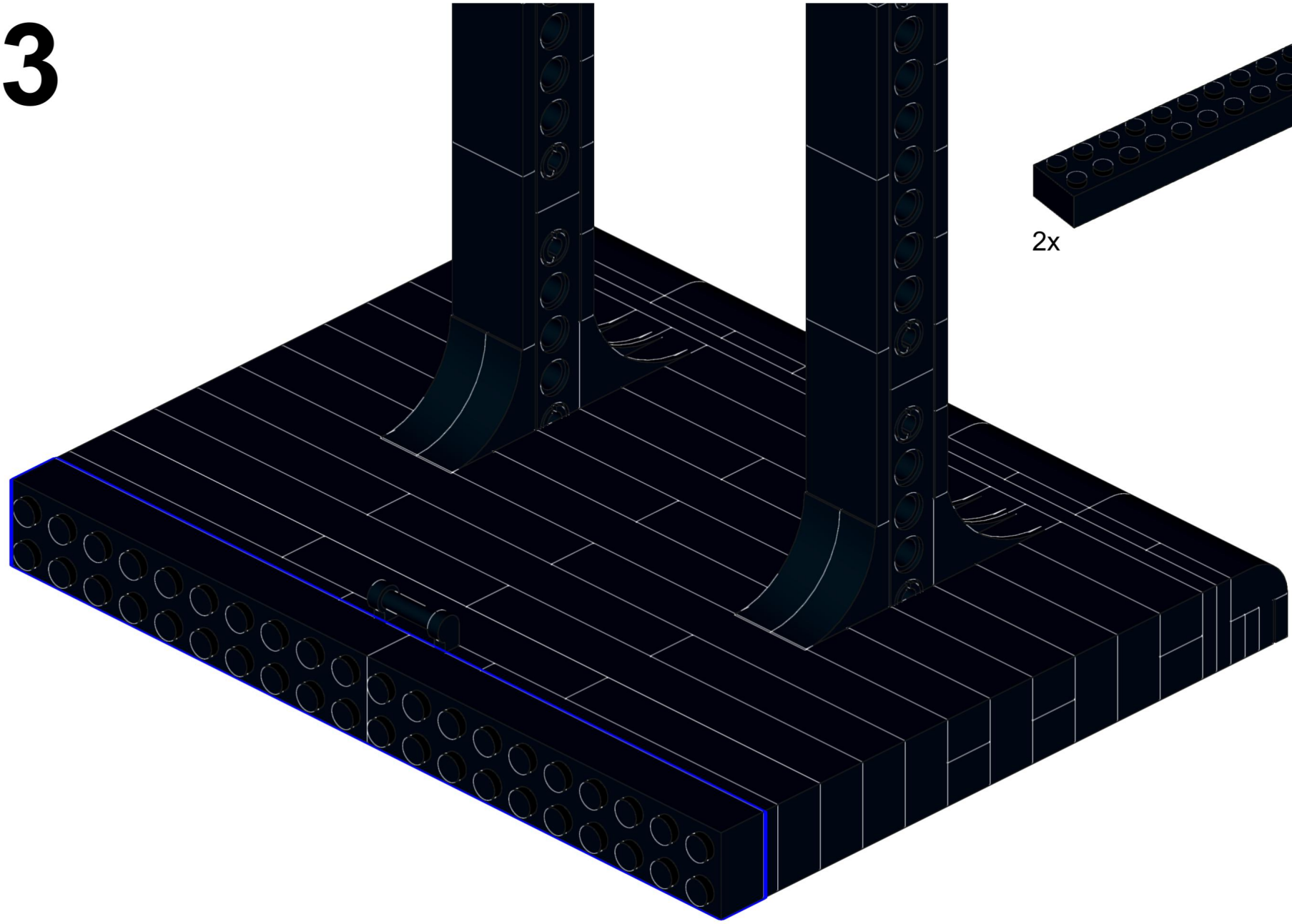

2x

24

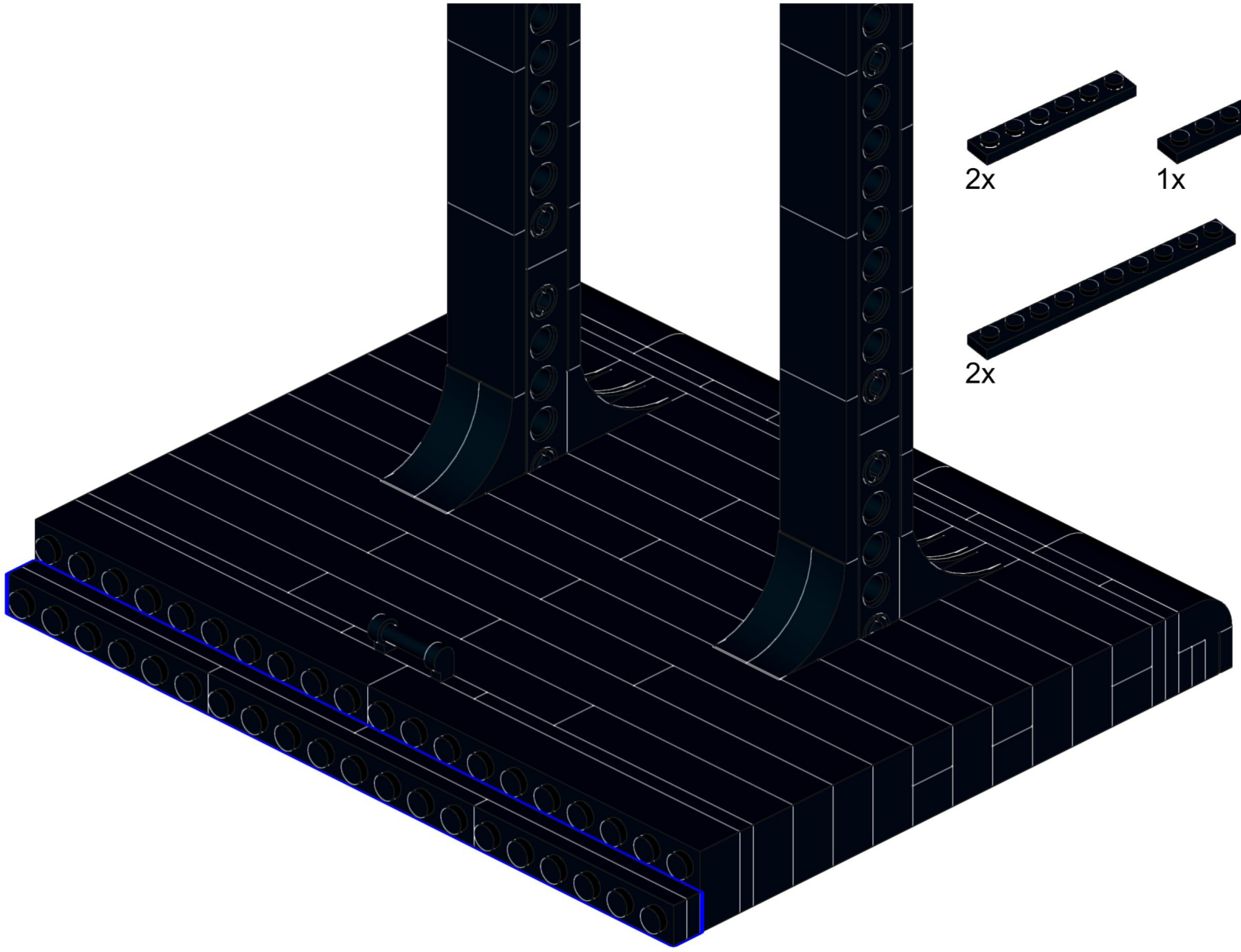

25

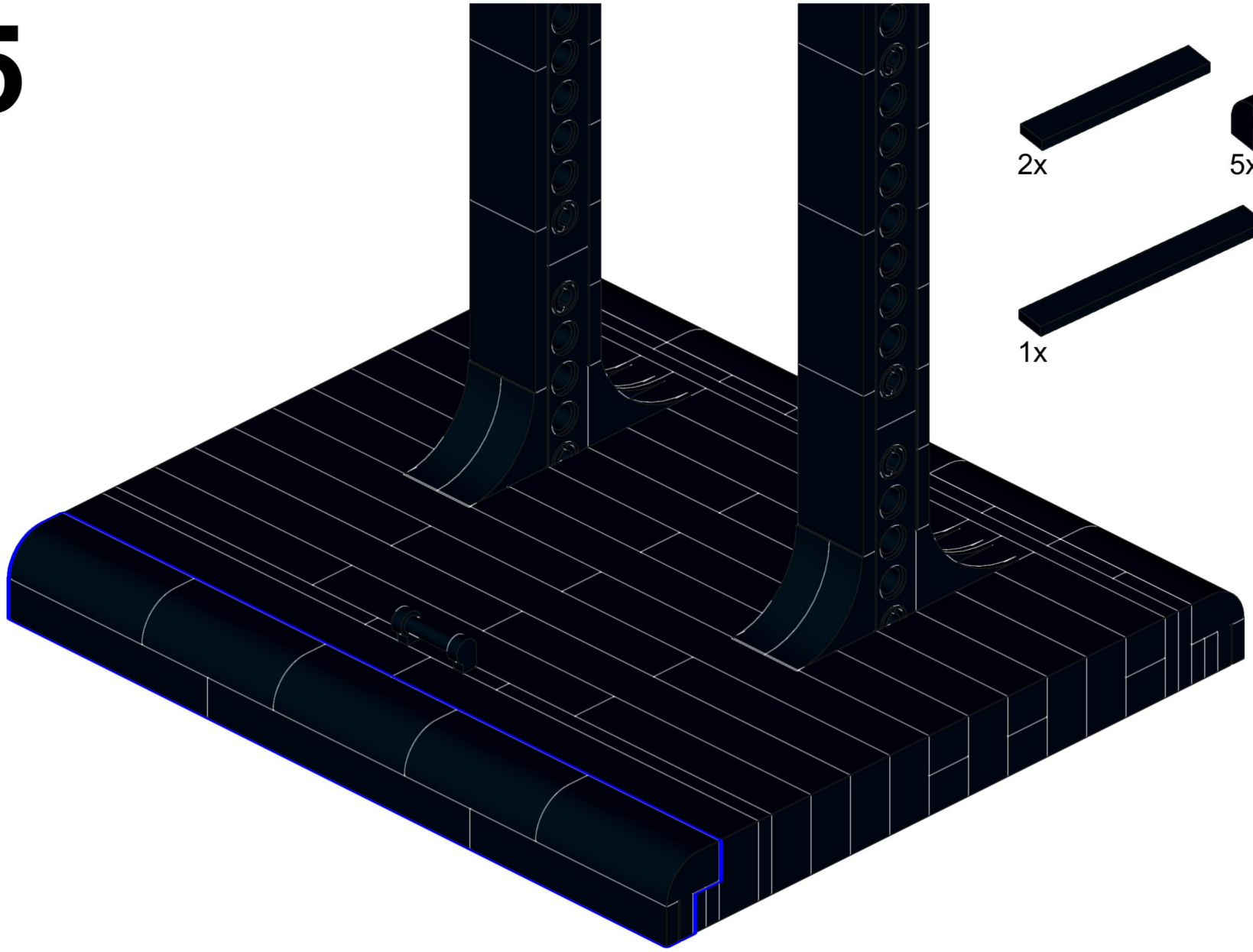

2x



5x

1x

26



1x



1x



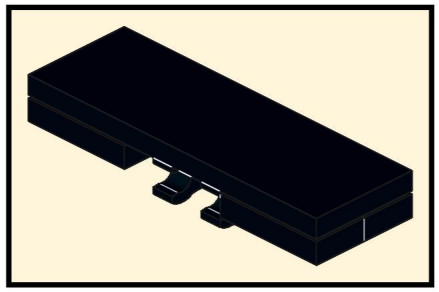

27



2x

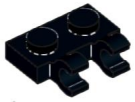

1x

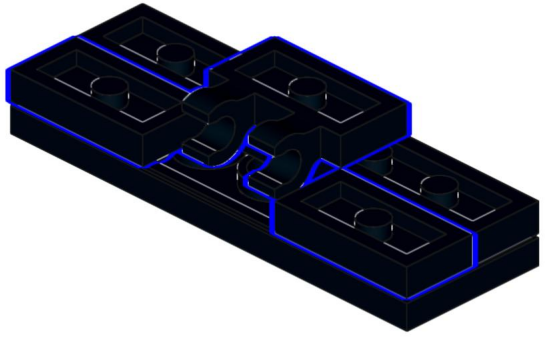

28

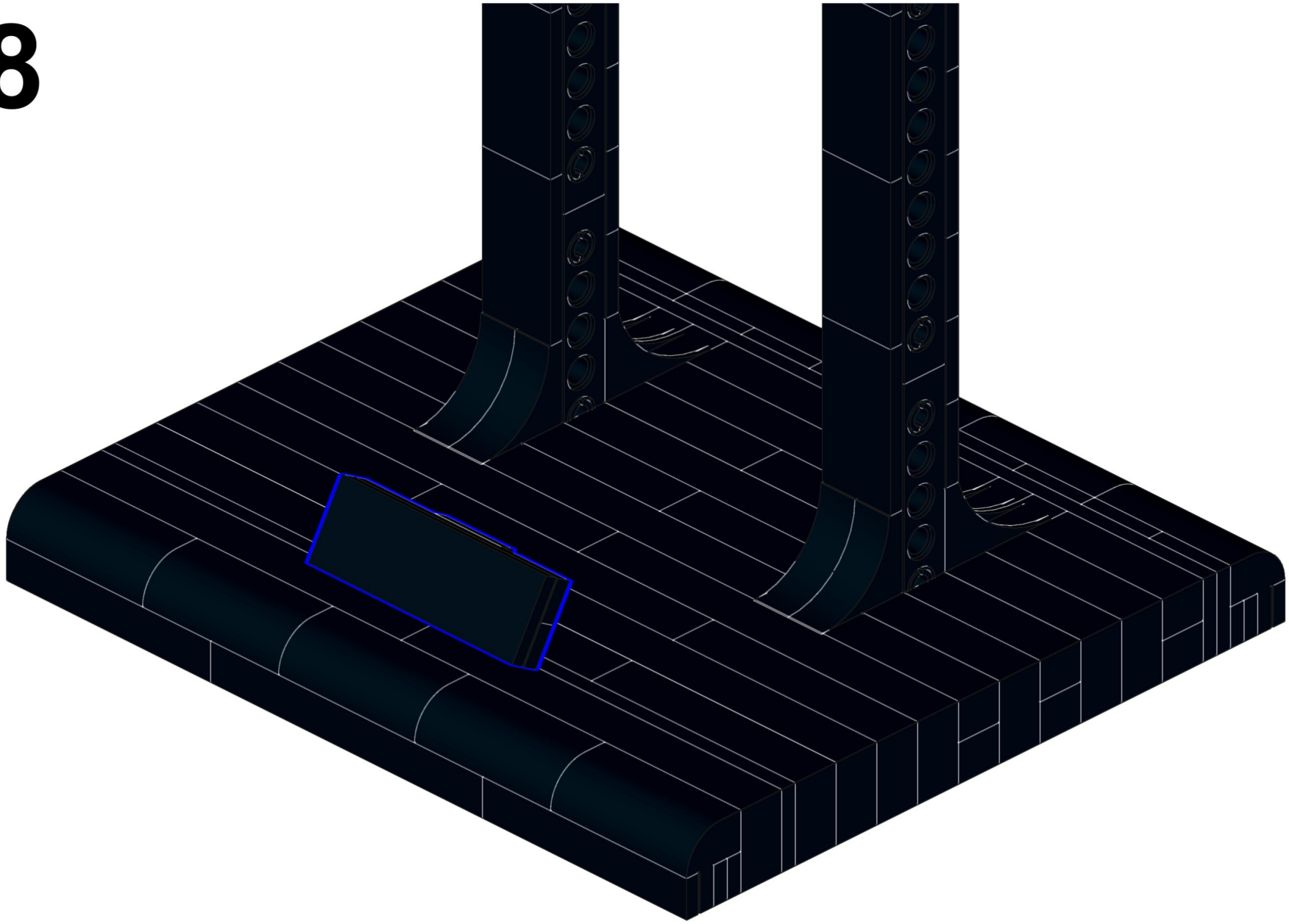

29

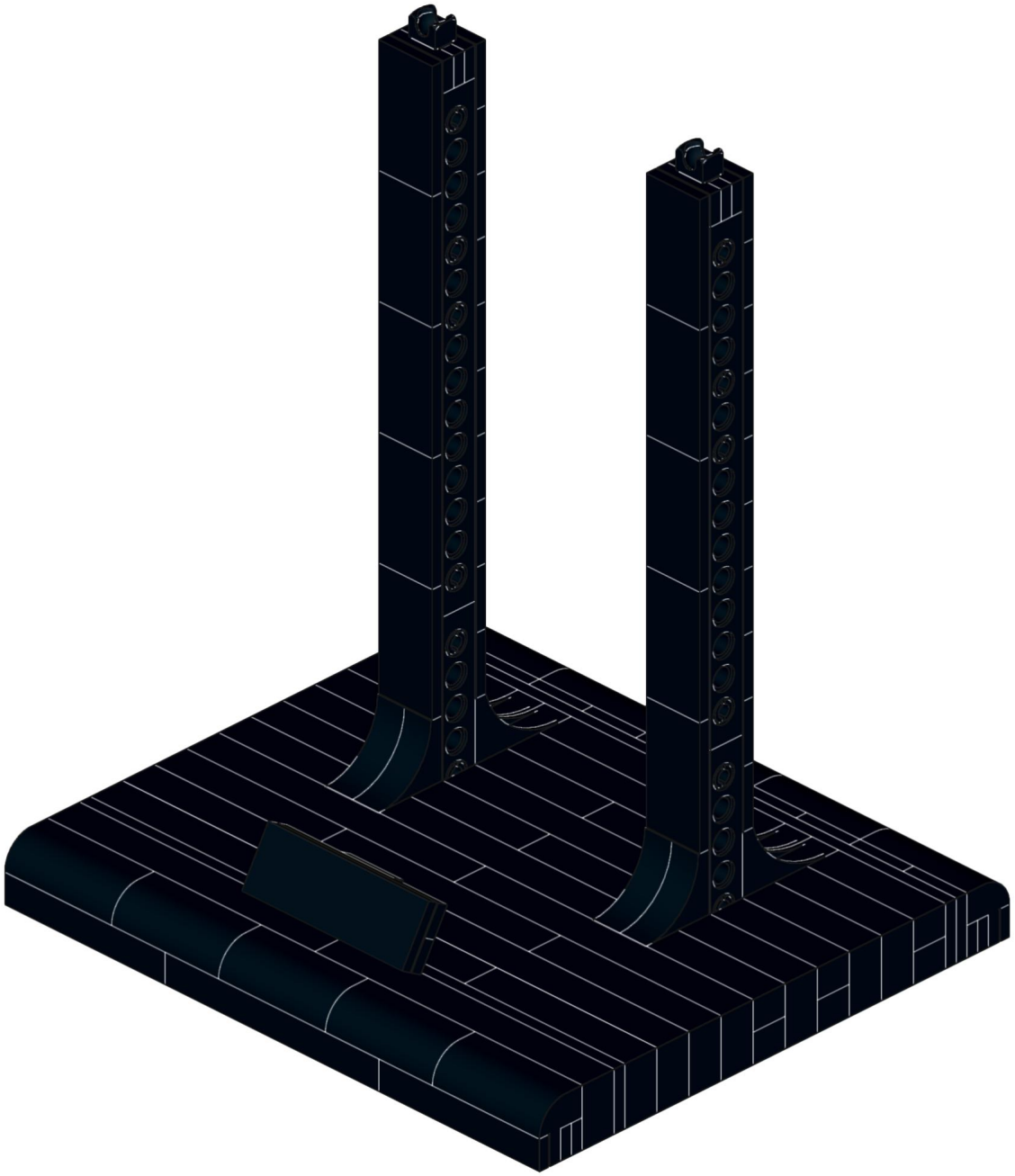

30



4x

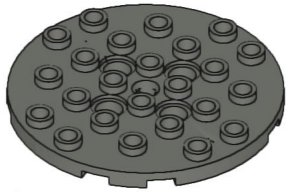

1x

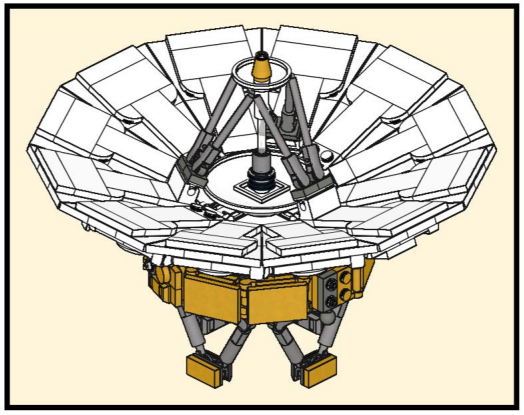

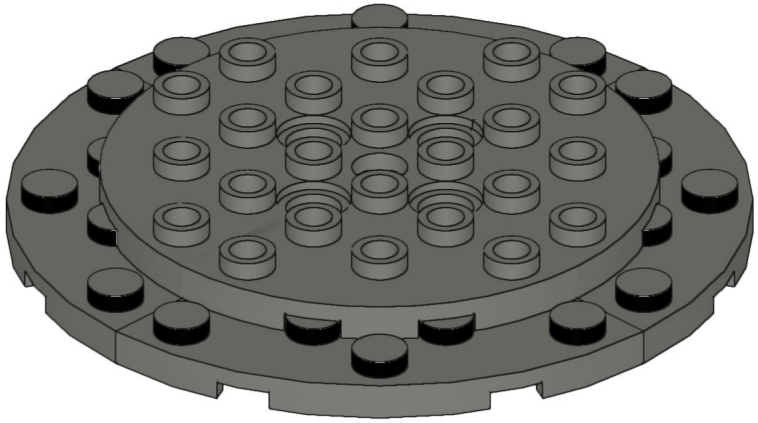

31

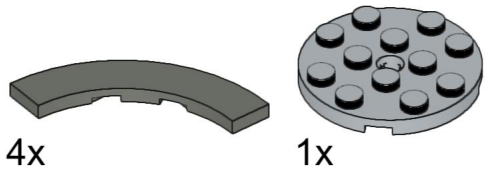

4x 1x

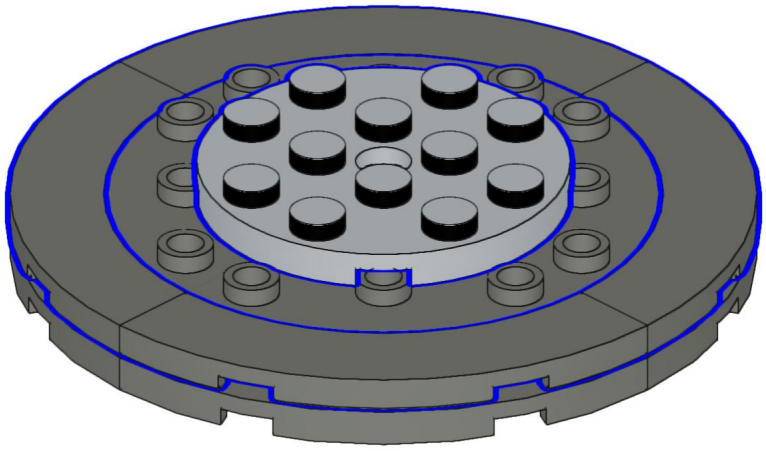

32

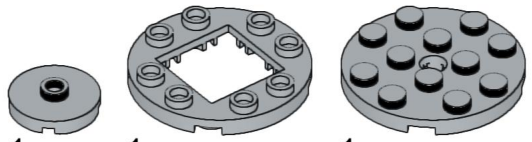

1x 1x 1x

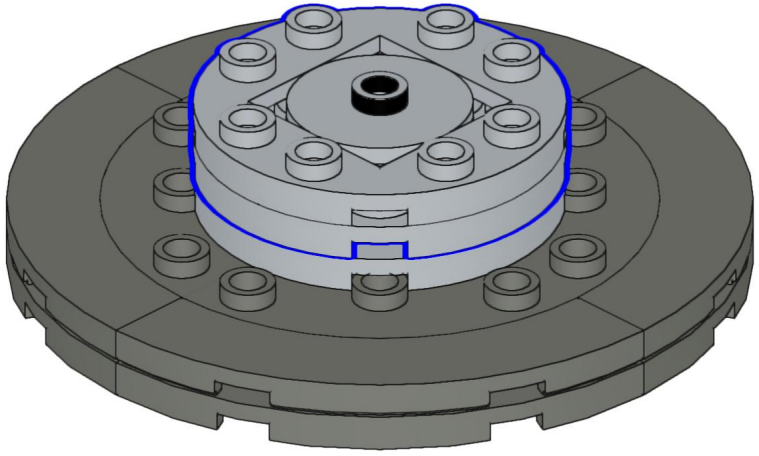

33

4x

1x

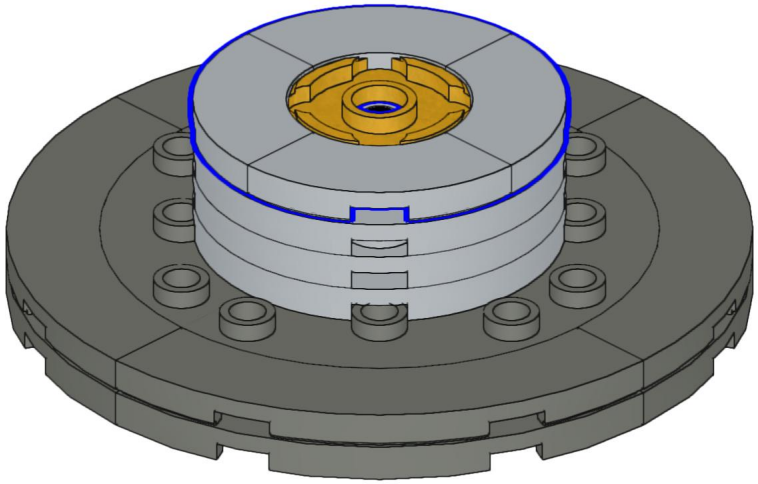

34

4x

4x

4x

4x

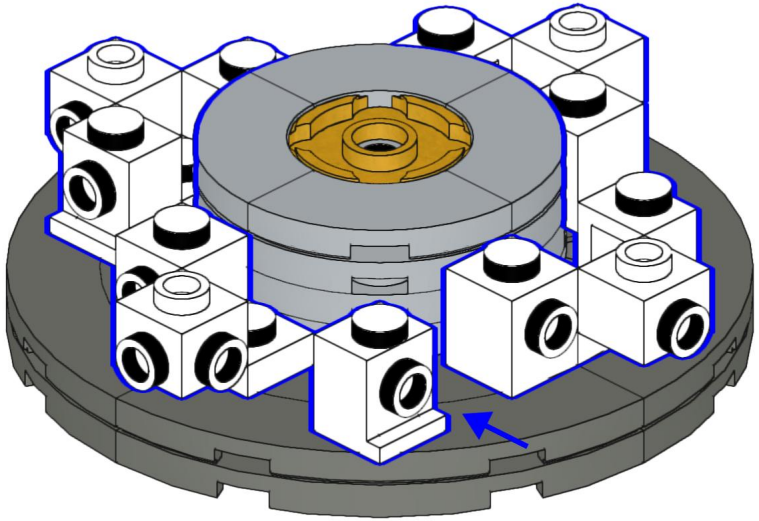

35

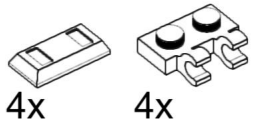

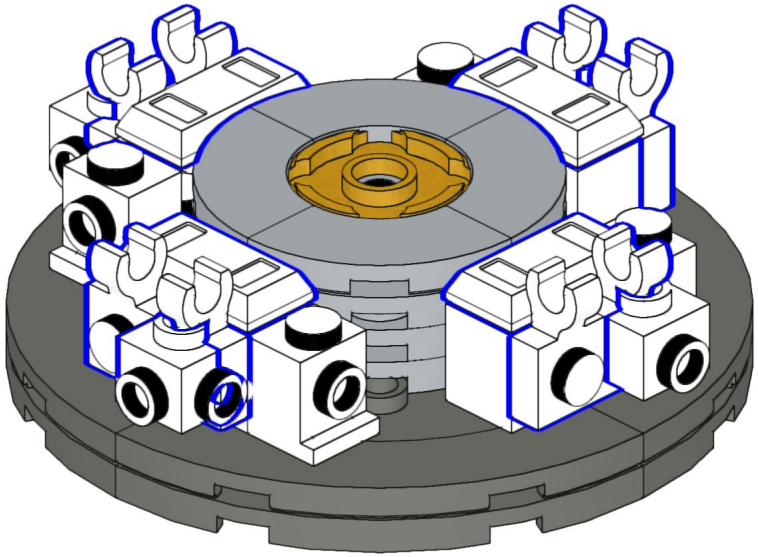

36

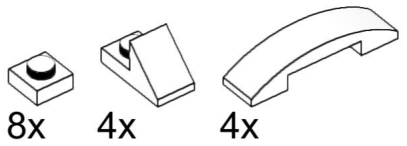

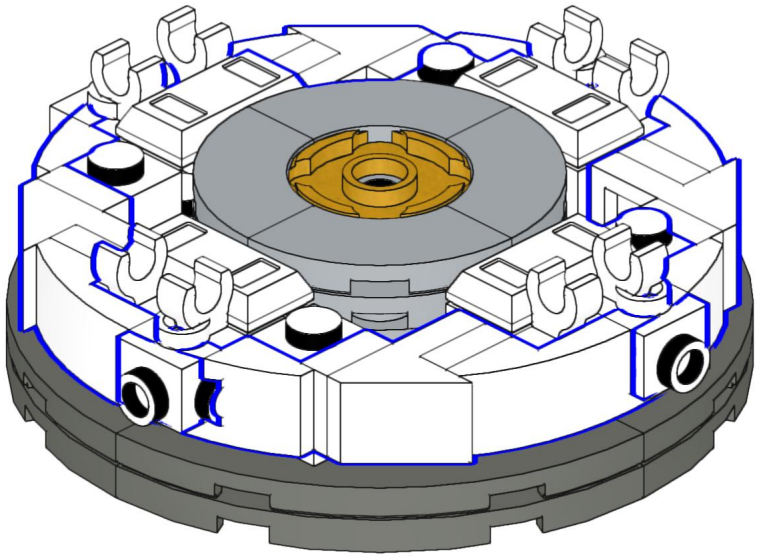

37

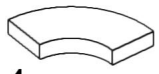

4x

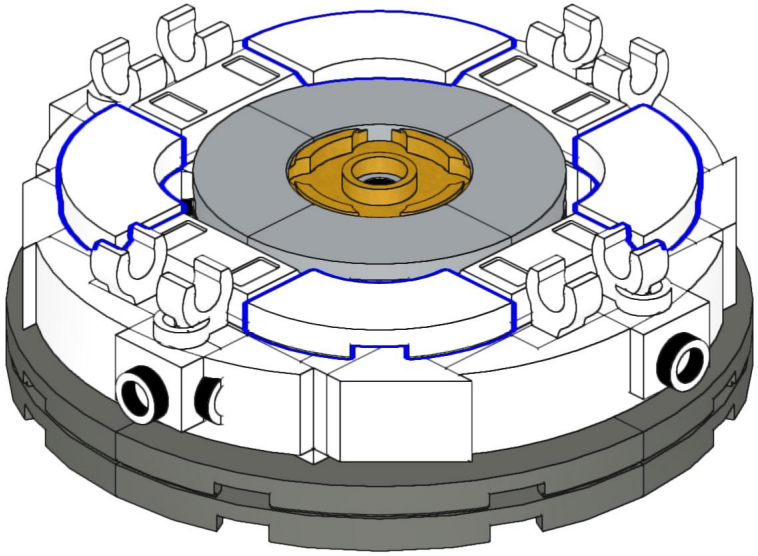

38

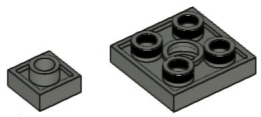

4x 5x

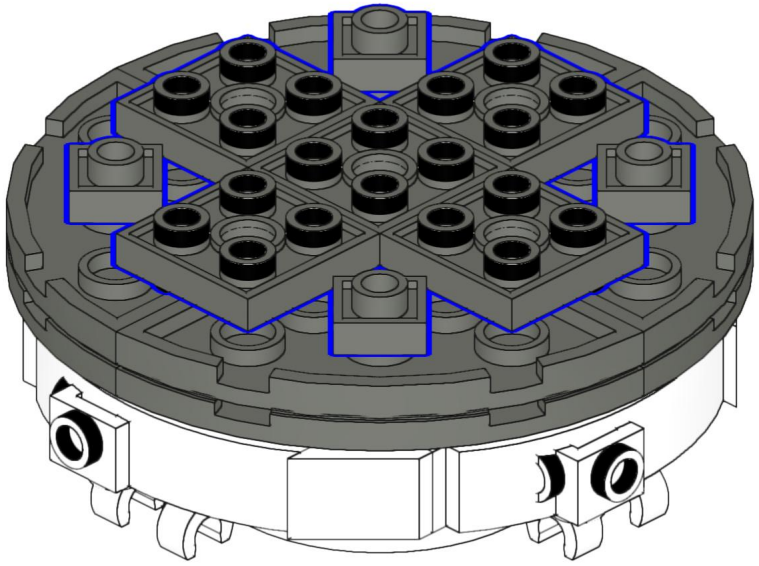

39

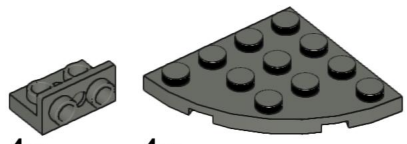

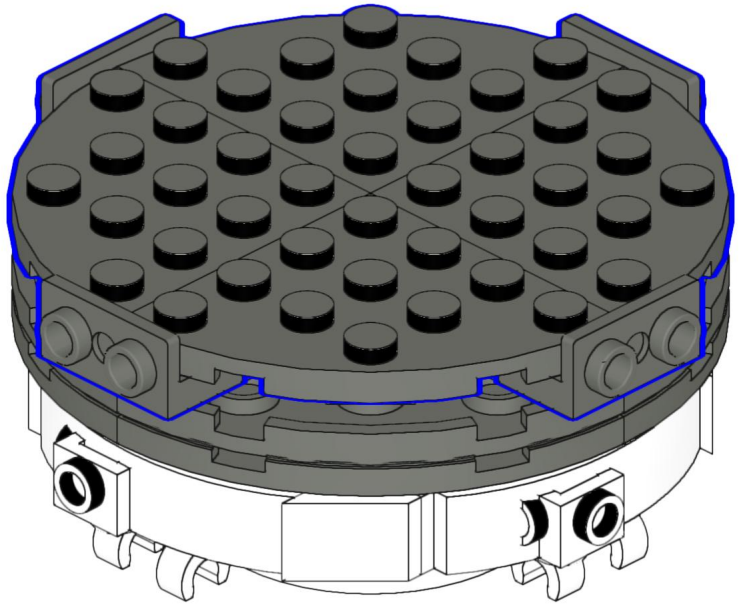

40

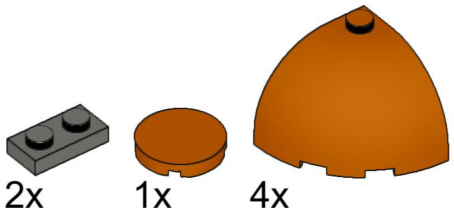

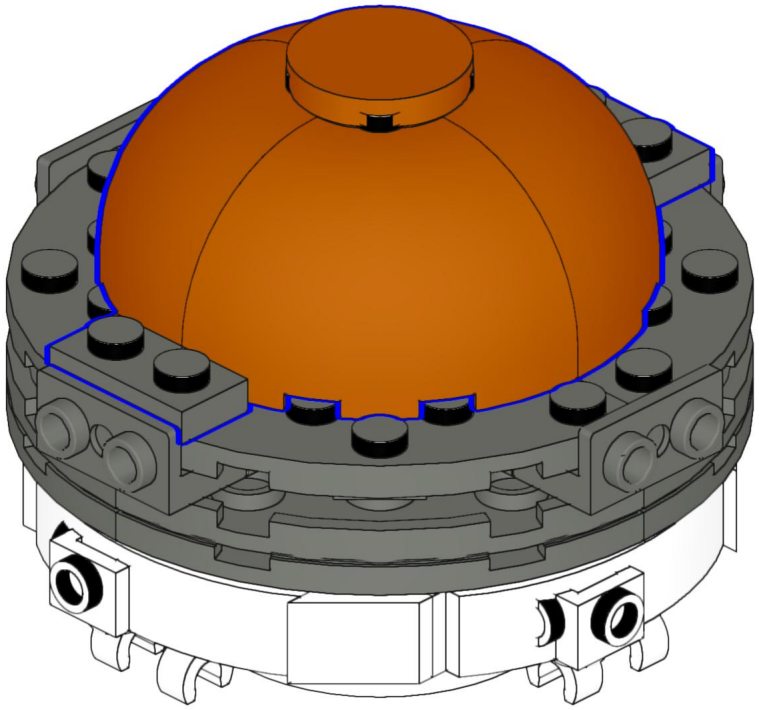

41

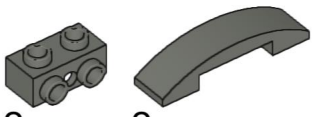

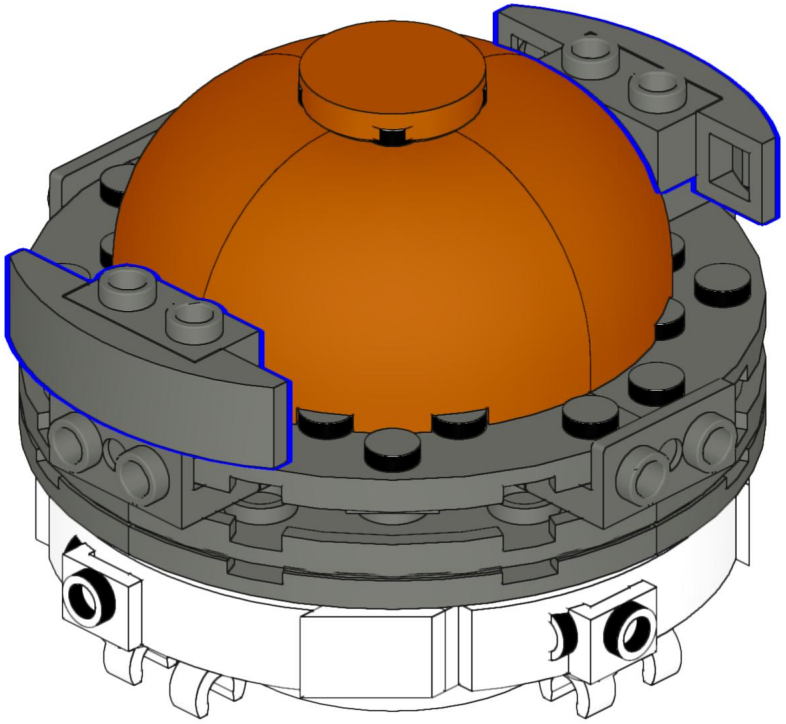

42

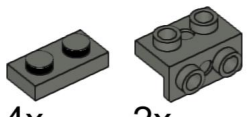

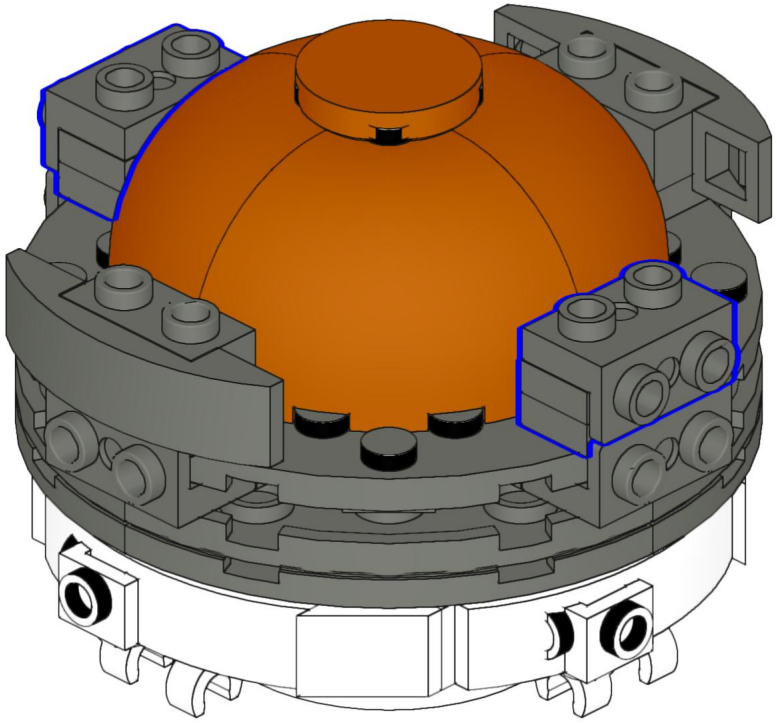

43



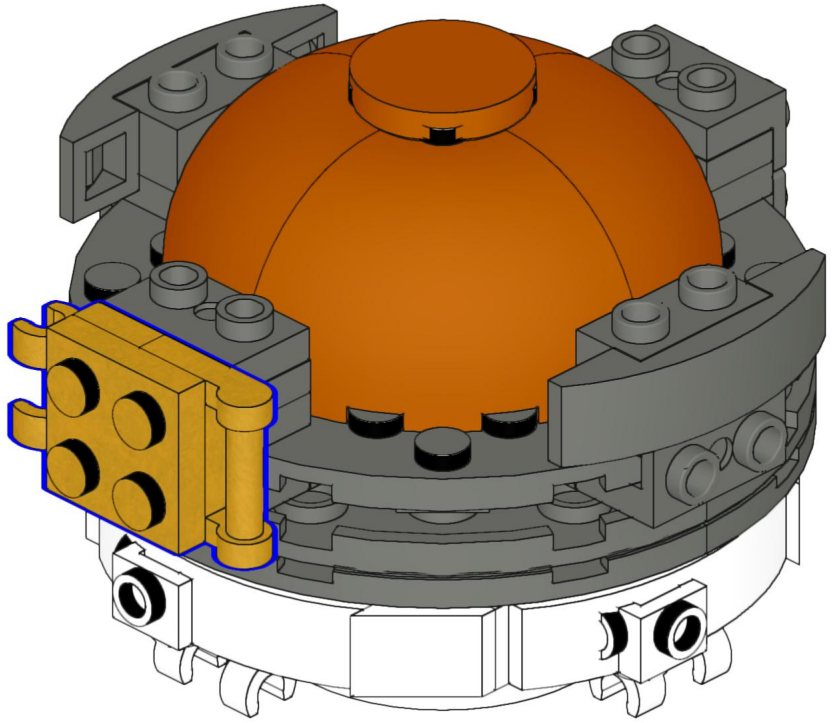

44

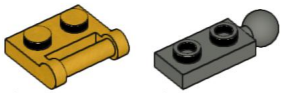

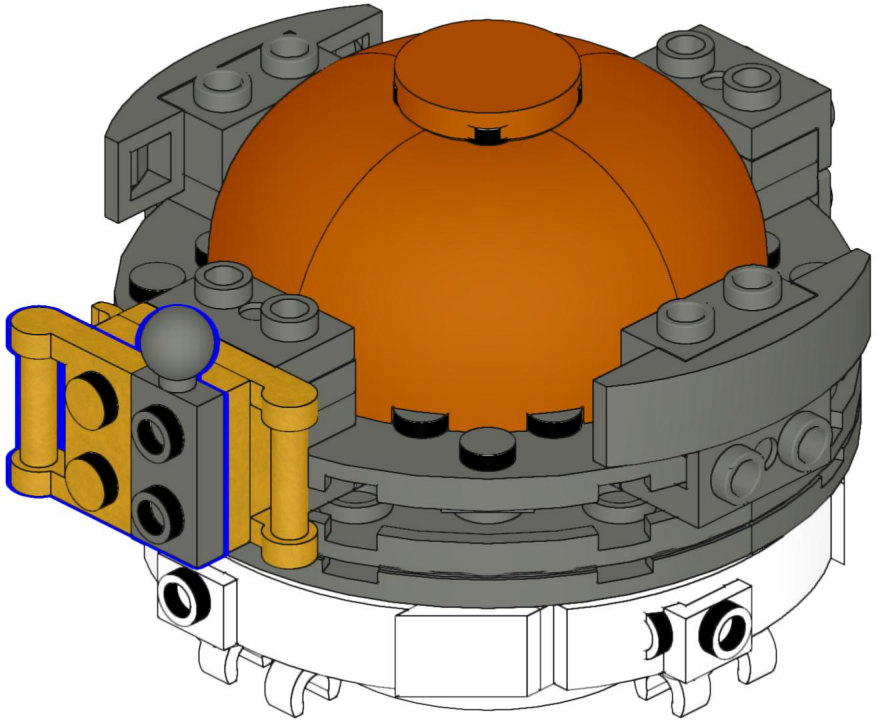

45

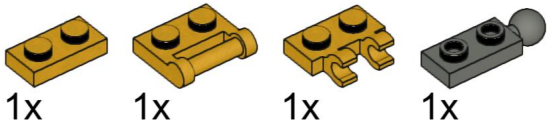

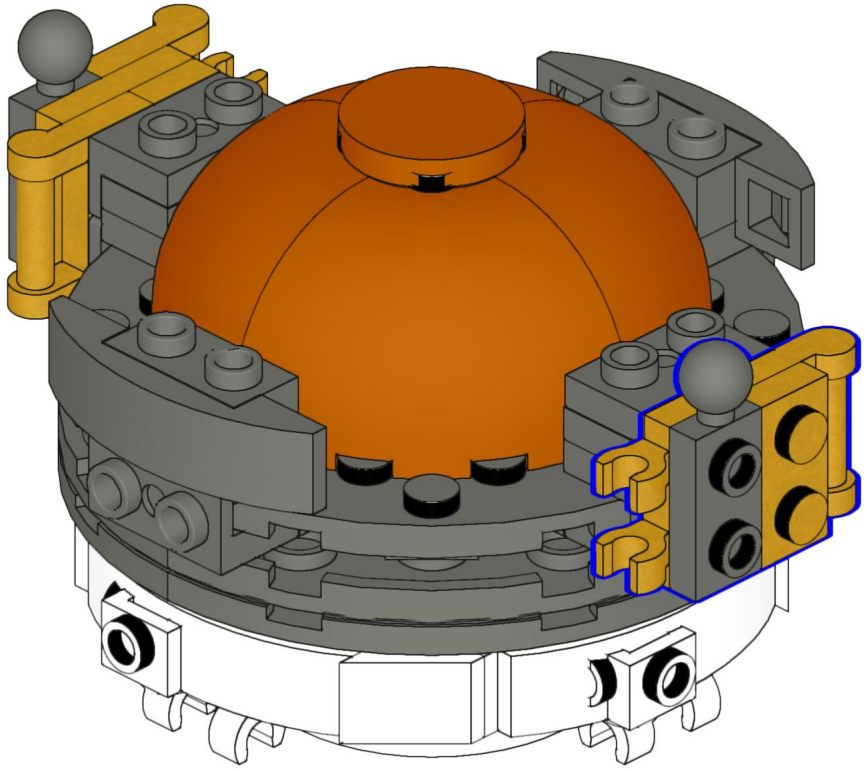

46

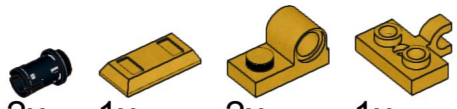

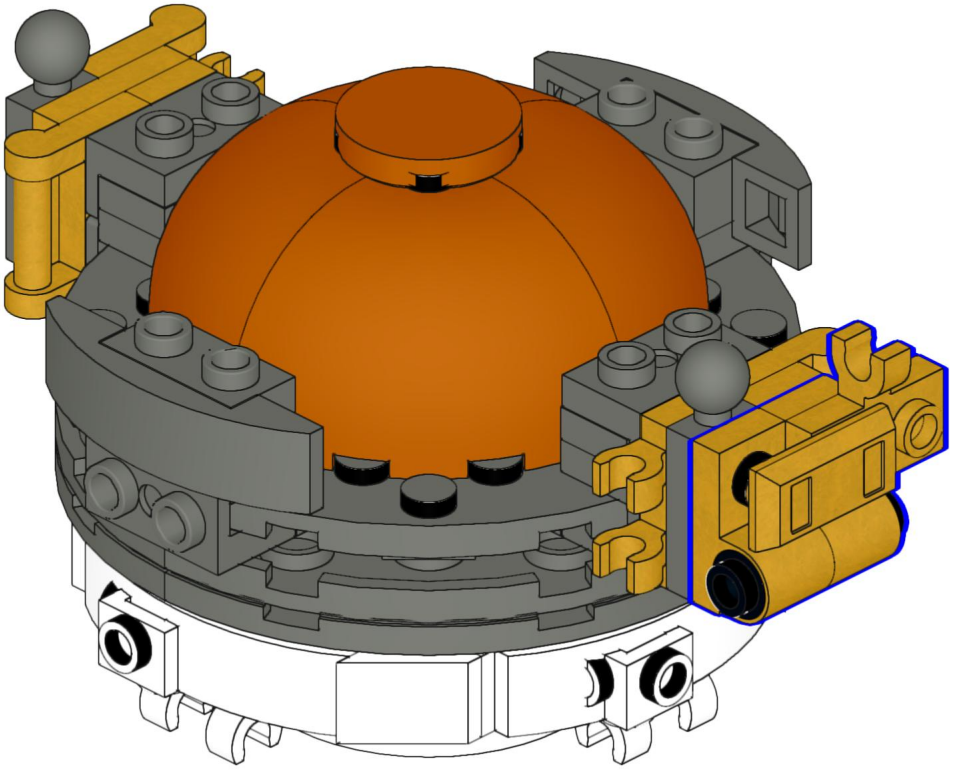

47

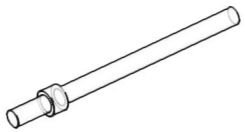

1x

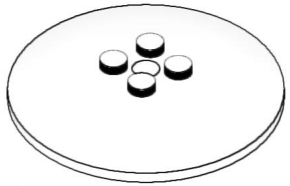

1x

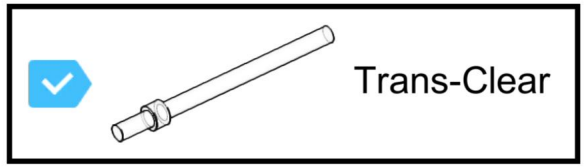

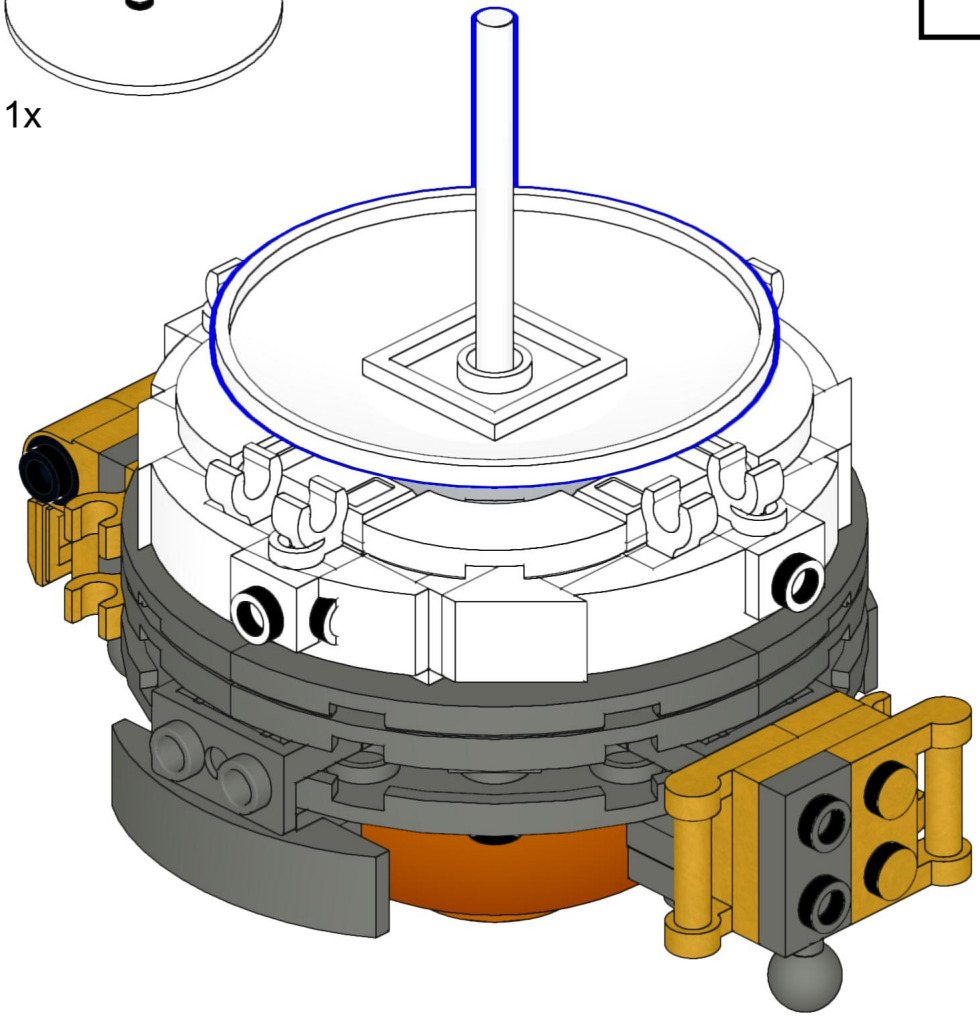

48



Flat Silver

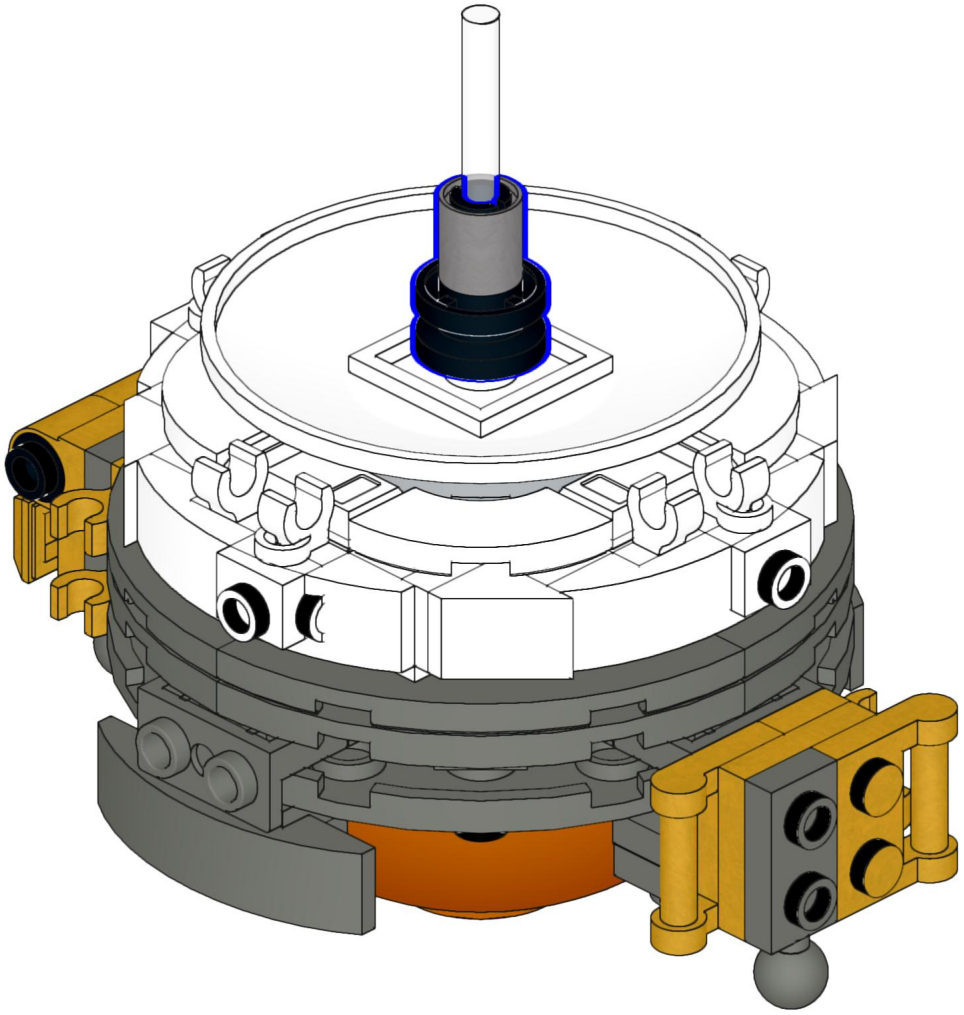

49

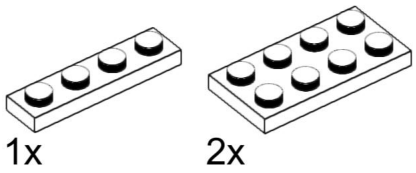

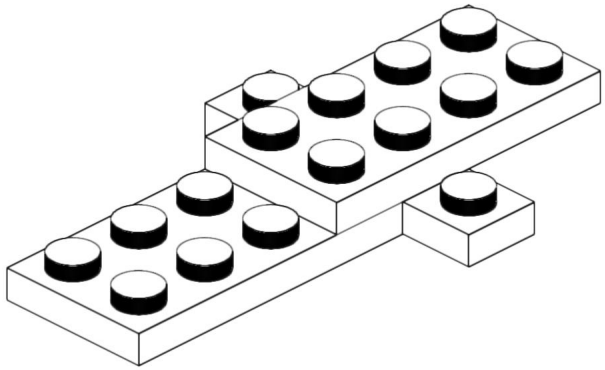

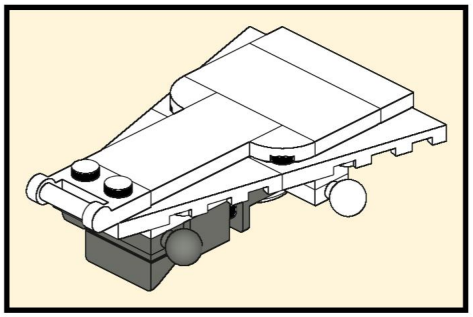

50

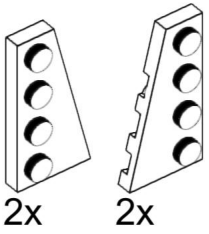

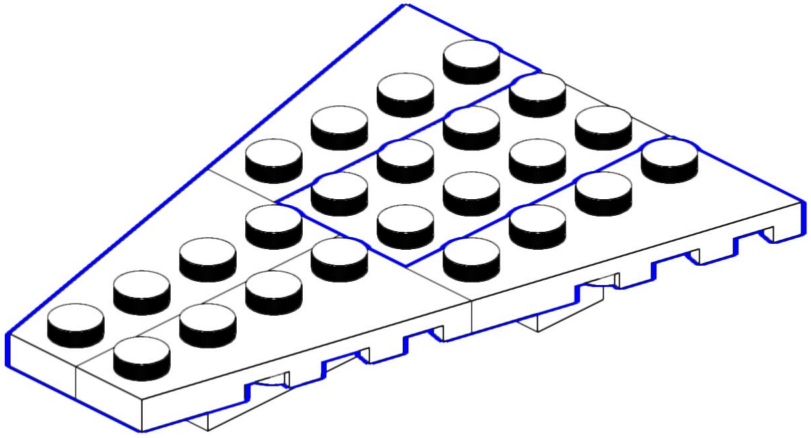

51

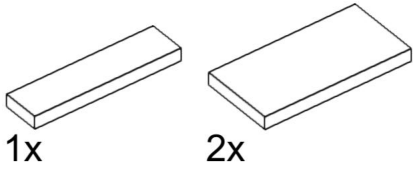

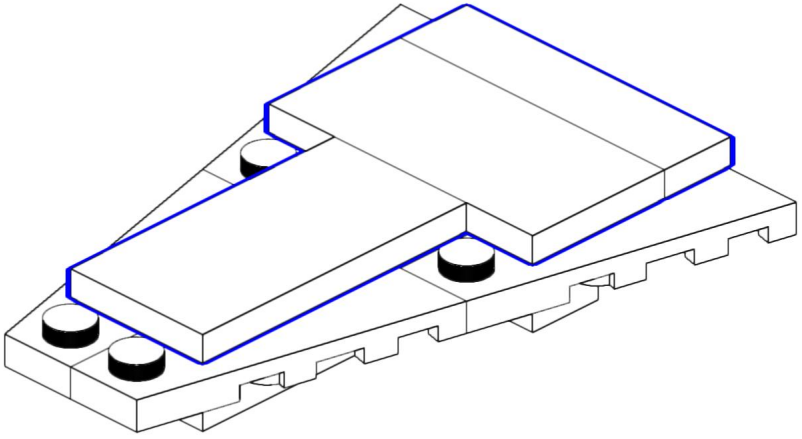

52

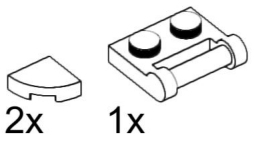

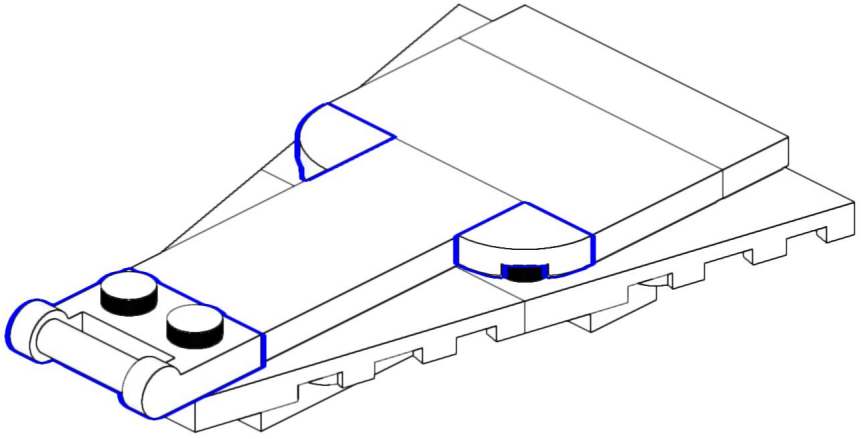

53

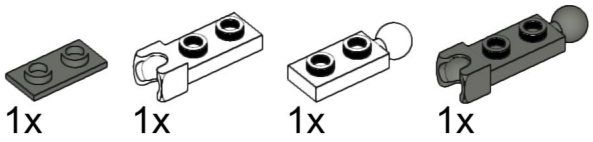

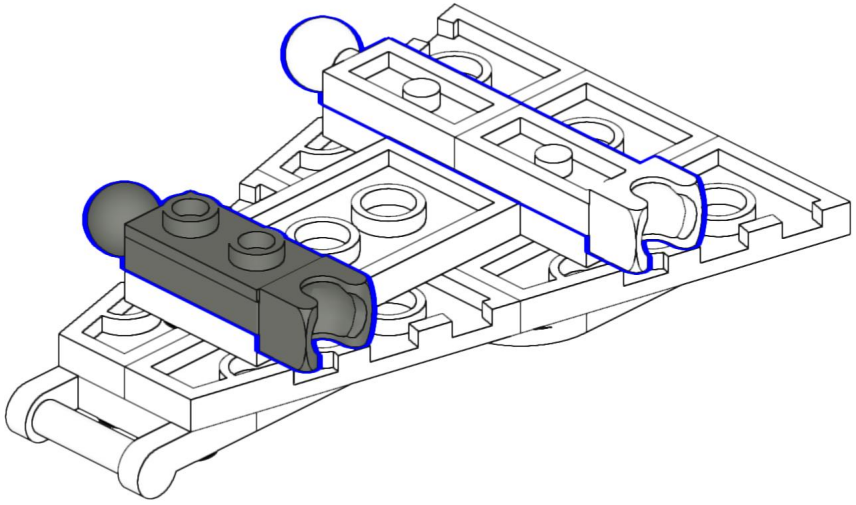

54

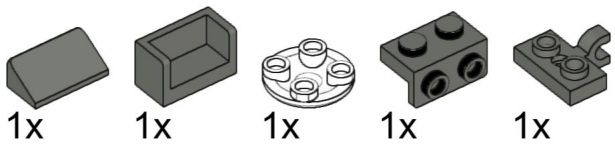

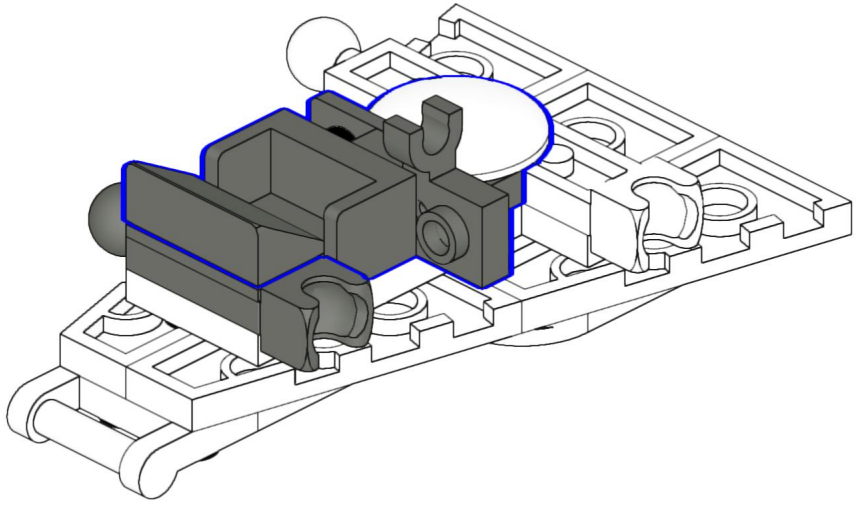



55

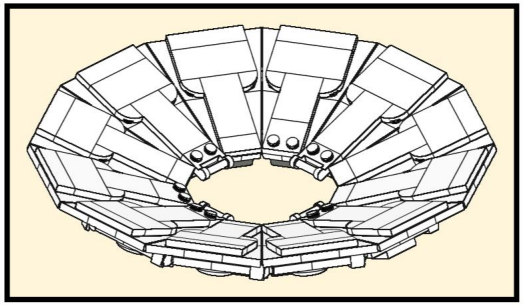

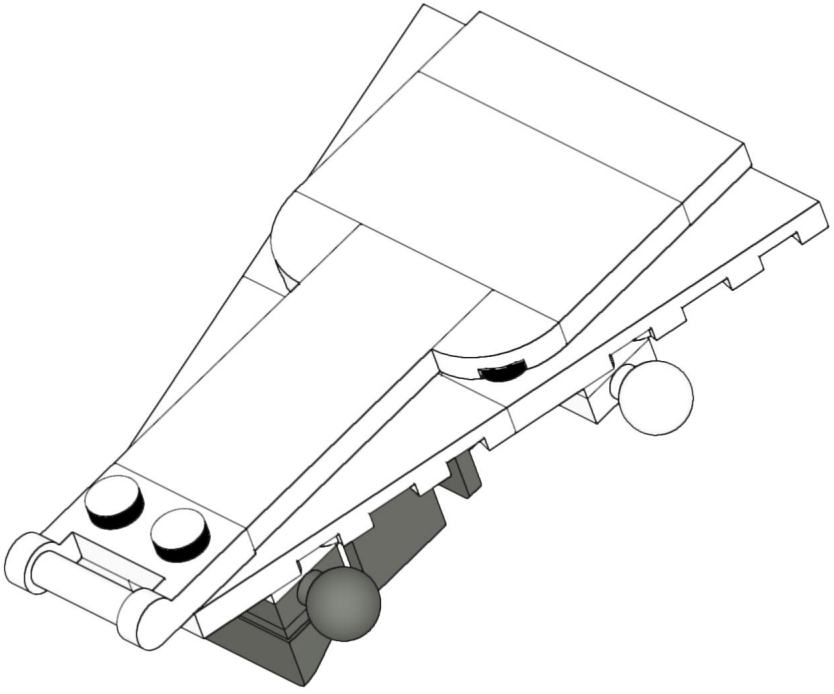

56

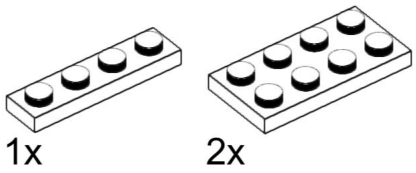

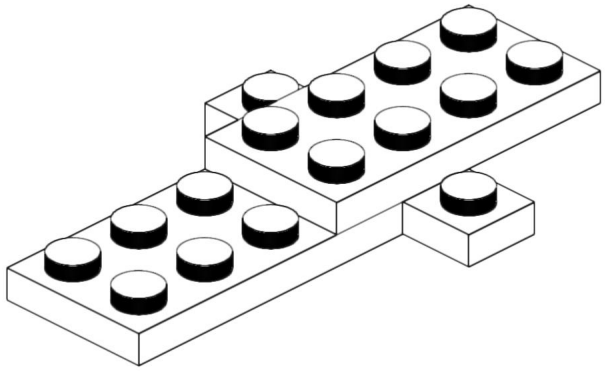

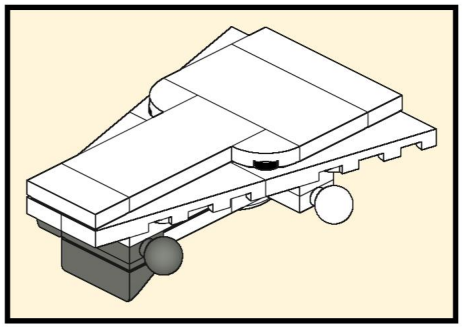

2x

57

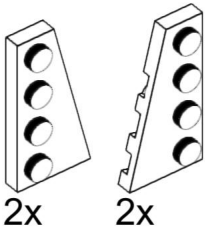

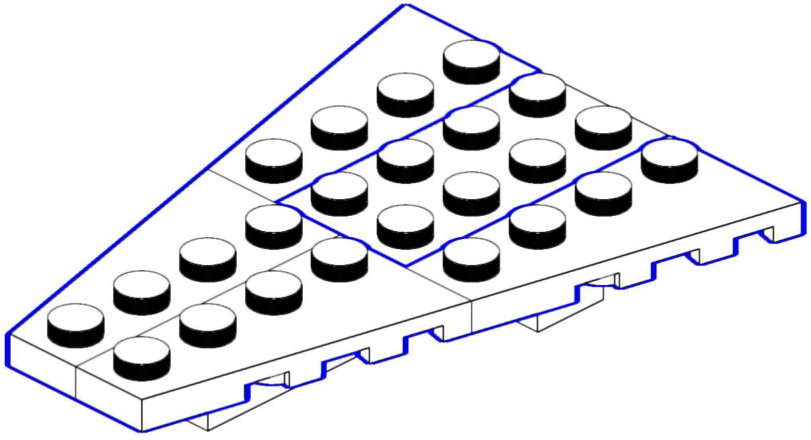

58

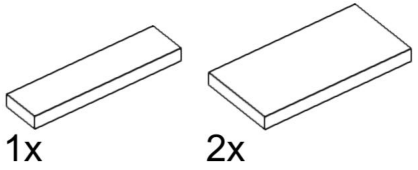

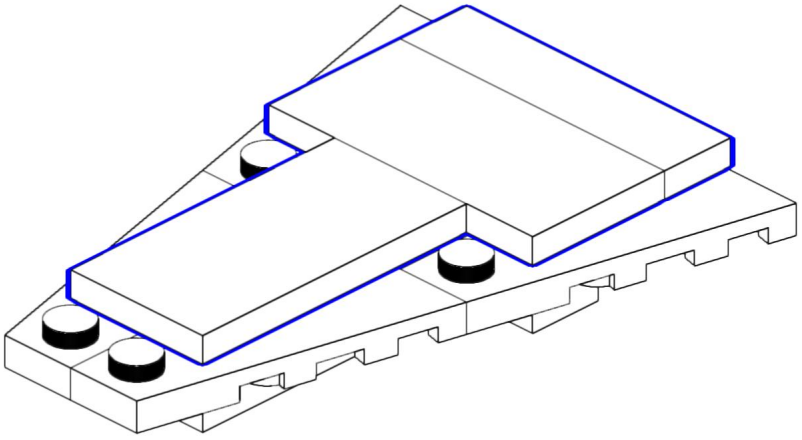

59

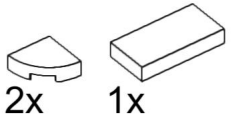

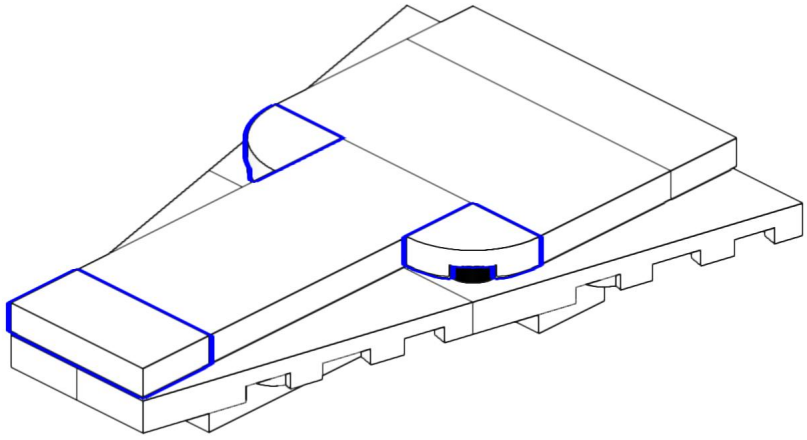

60

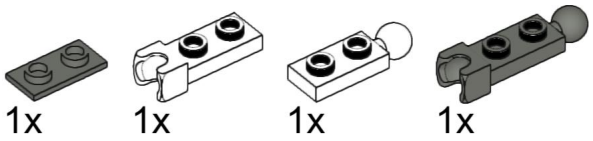

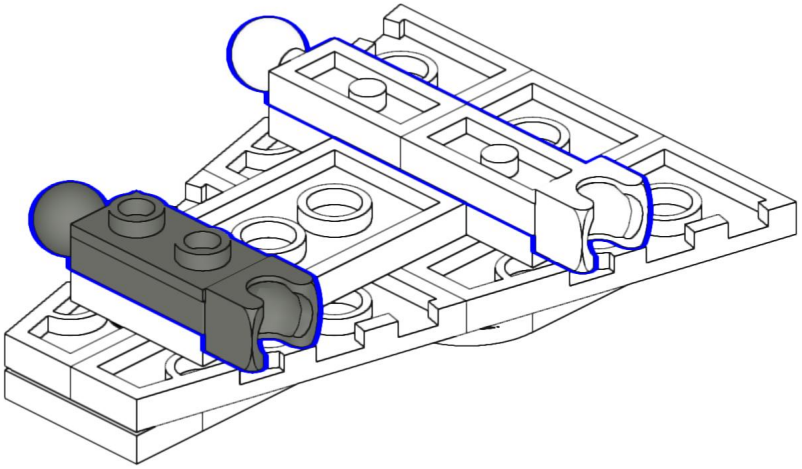

61

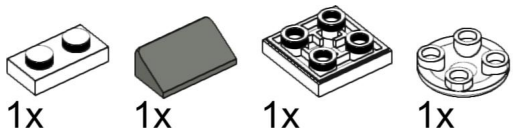

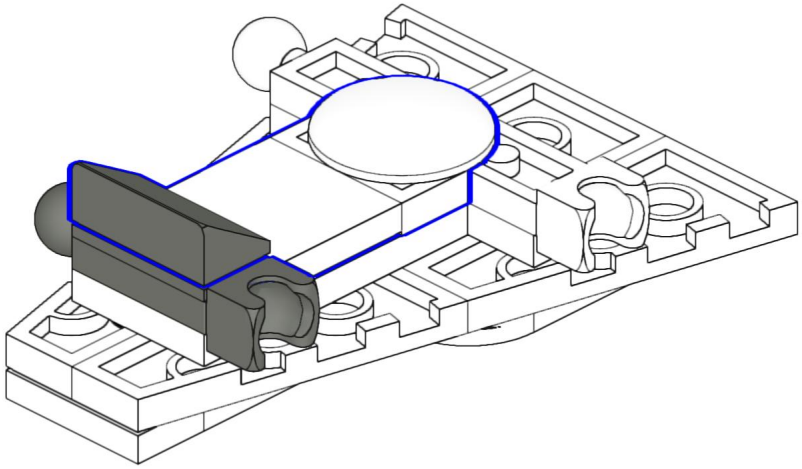



62

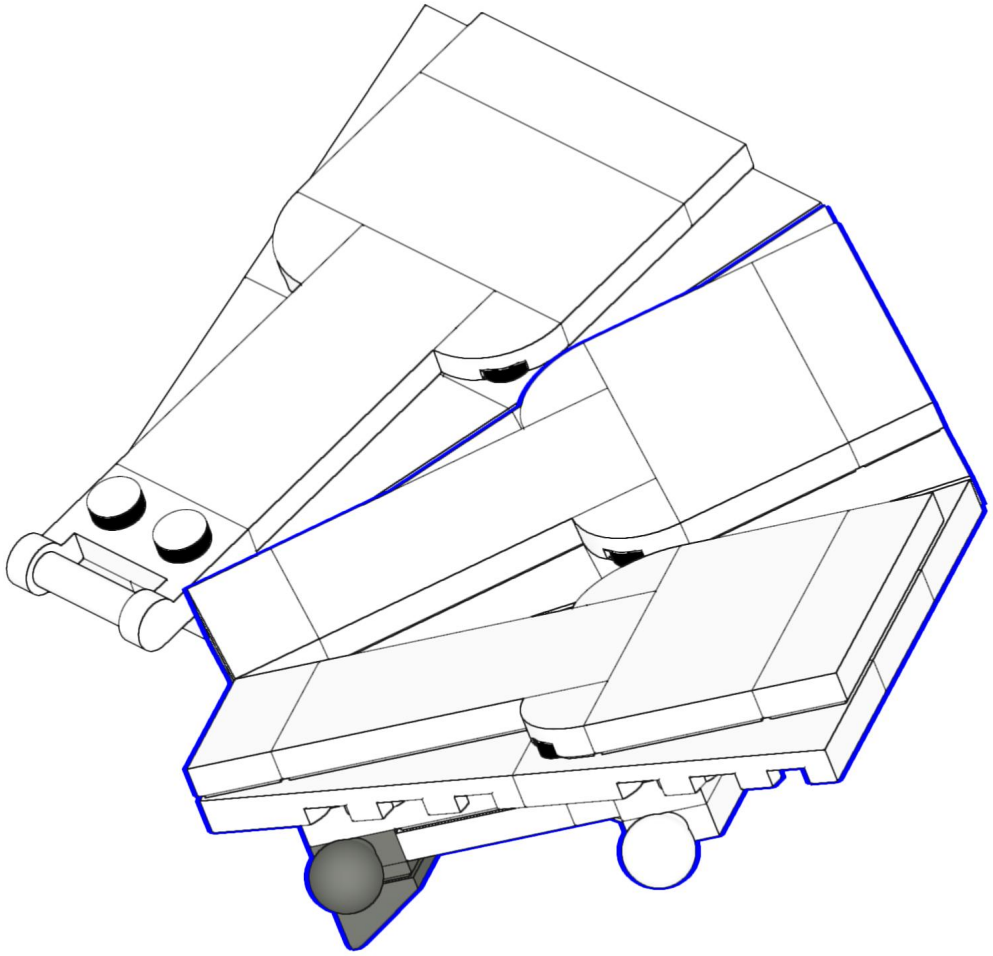

63

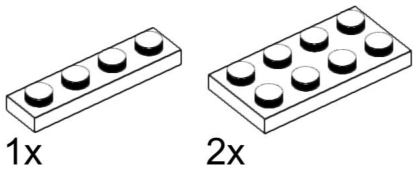

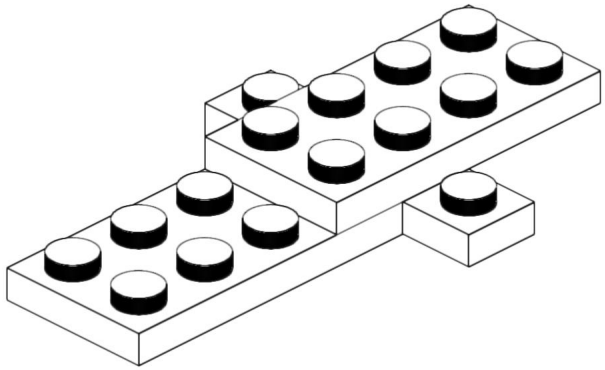

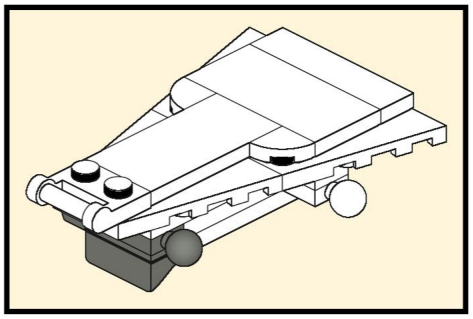

64

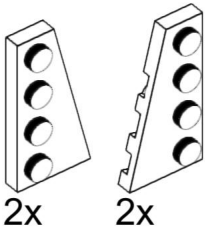

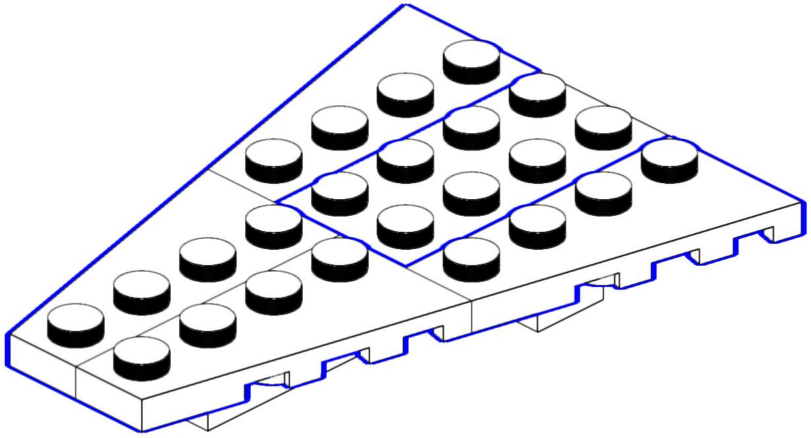

65

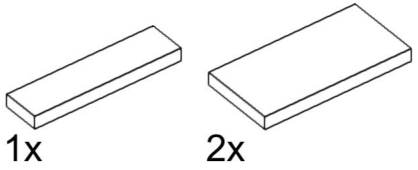

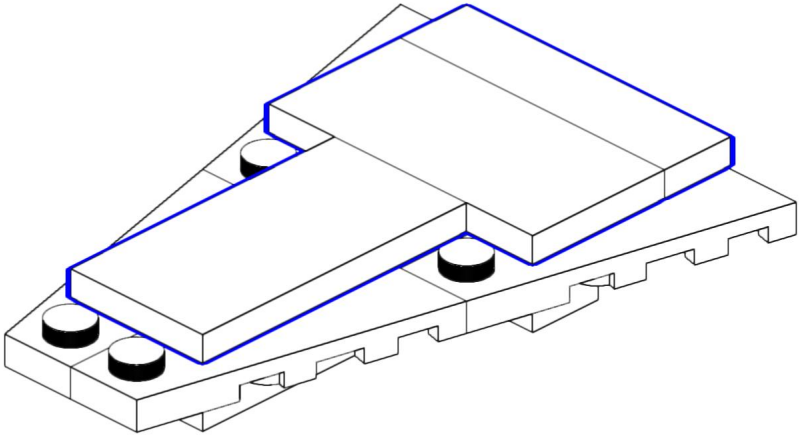

66

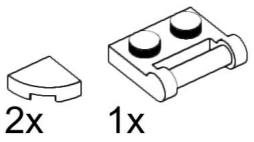

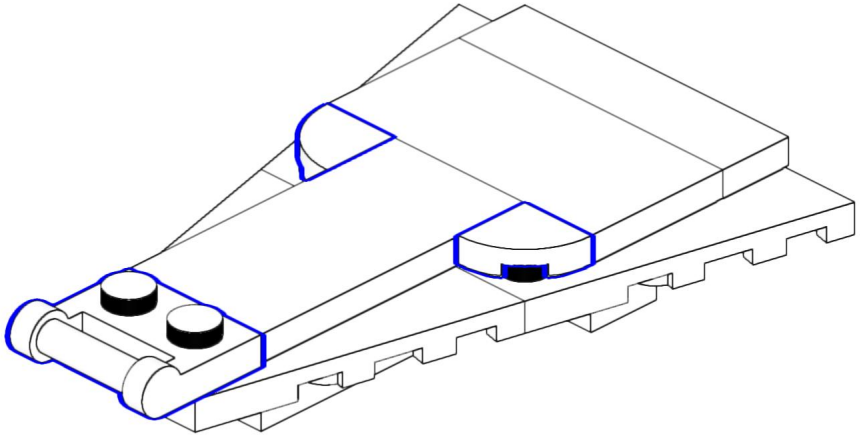

67

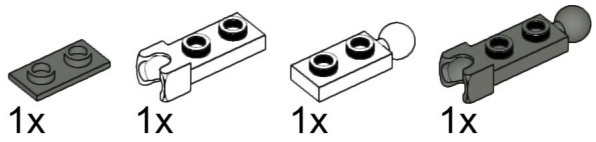

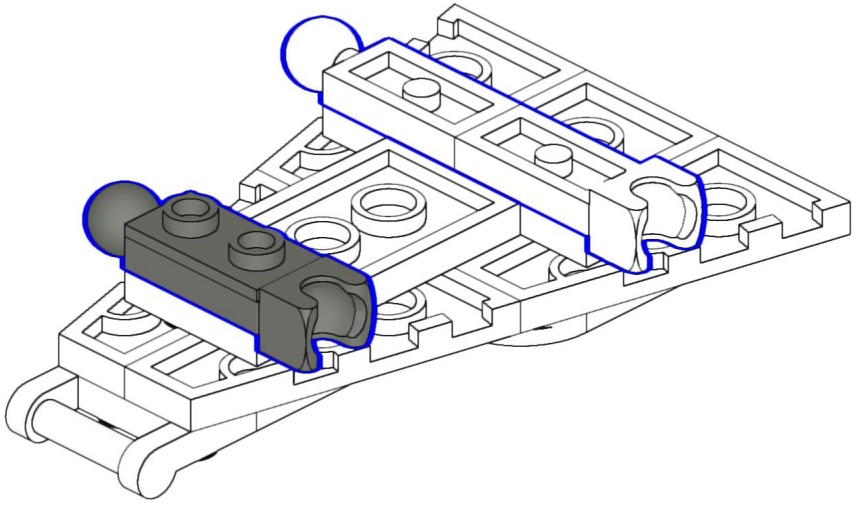

68

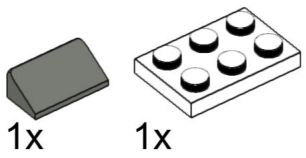

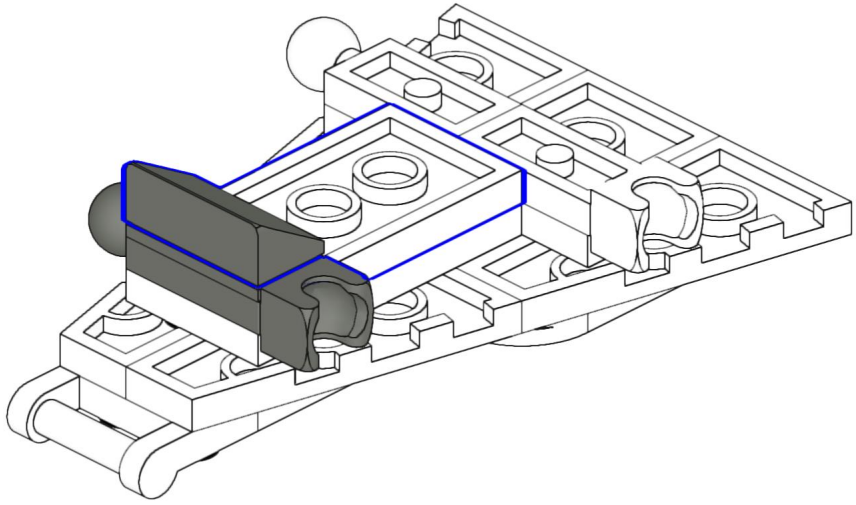



69

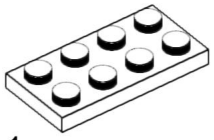

1x

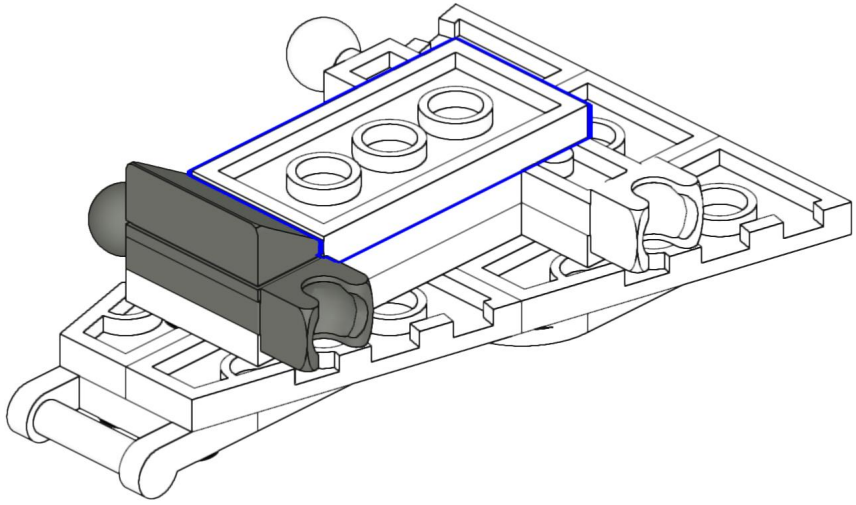

70

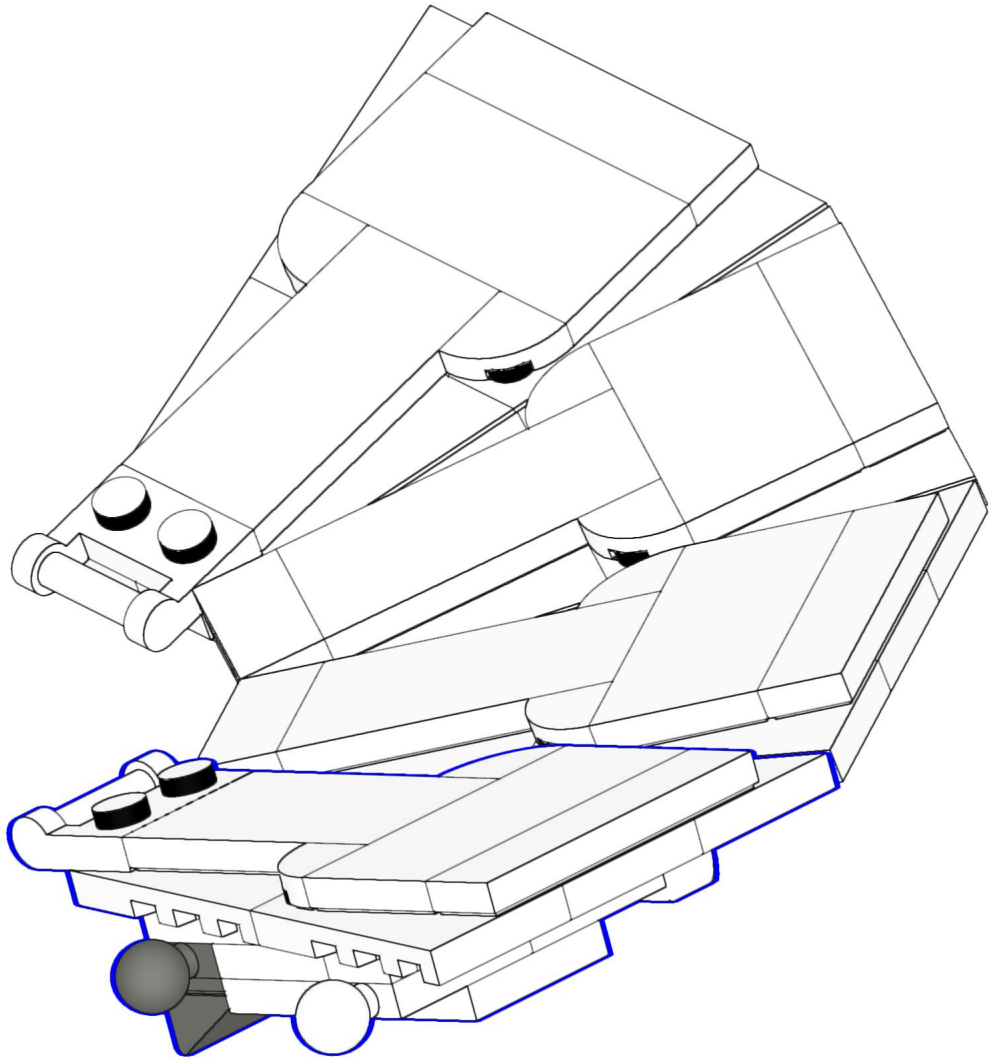

71

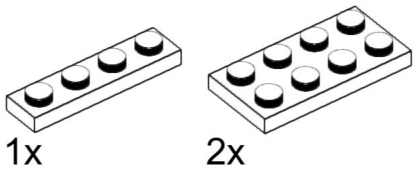

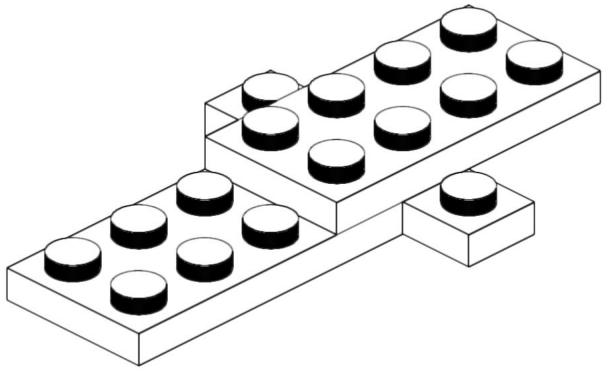

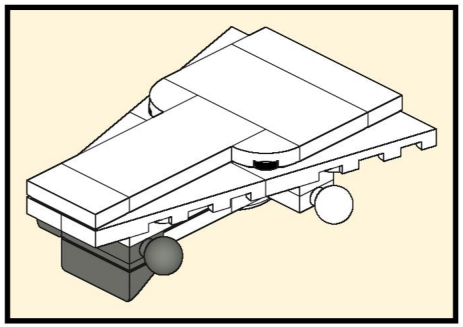

2x

72

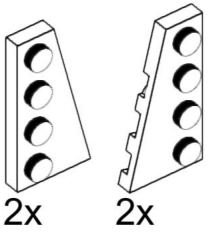

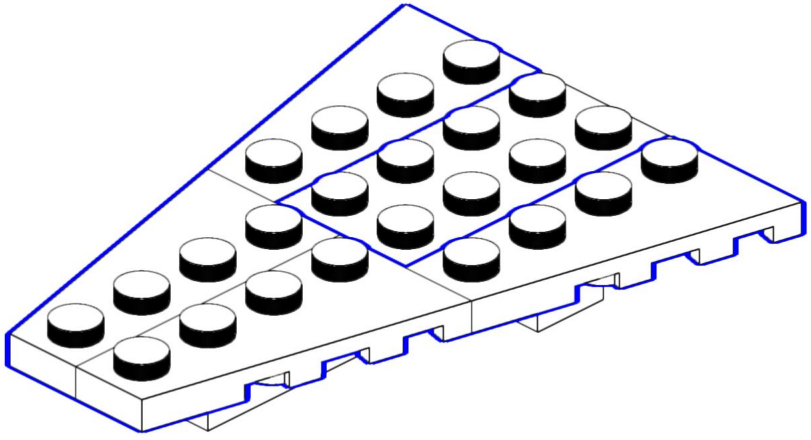

73

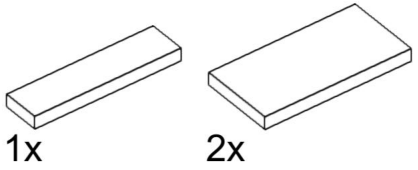

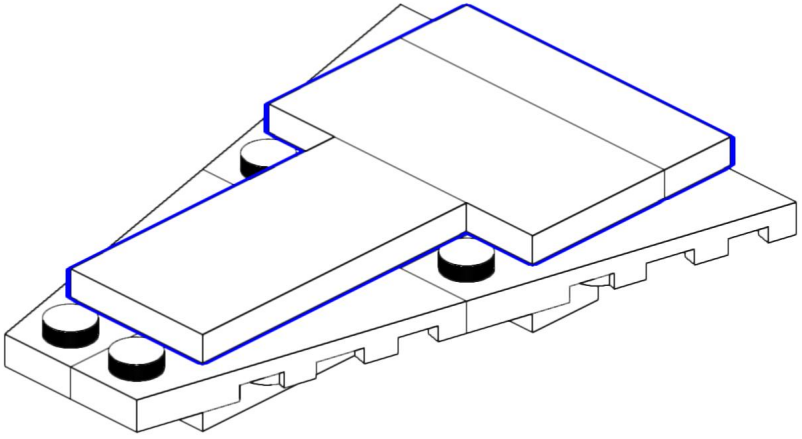

74

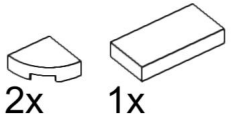

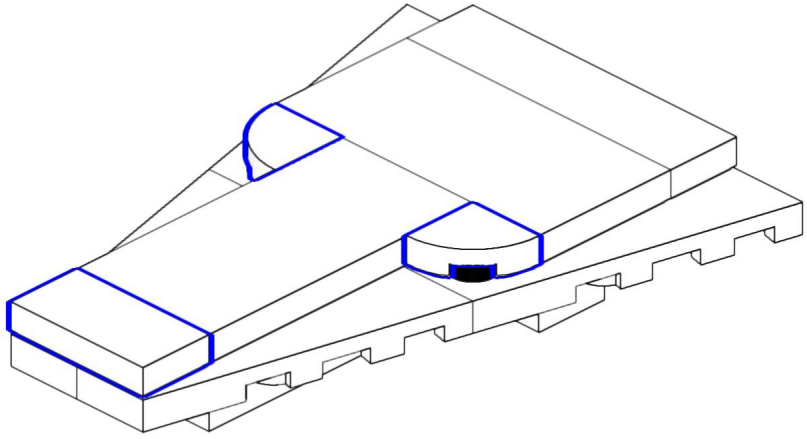

75

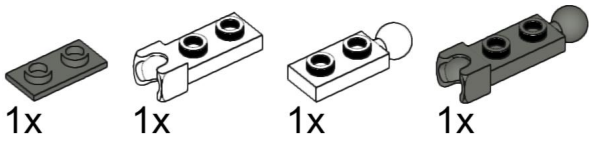

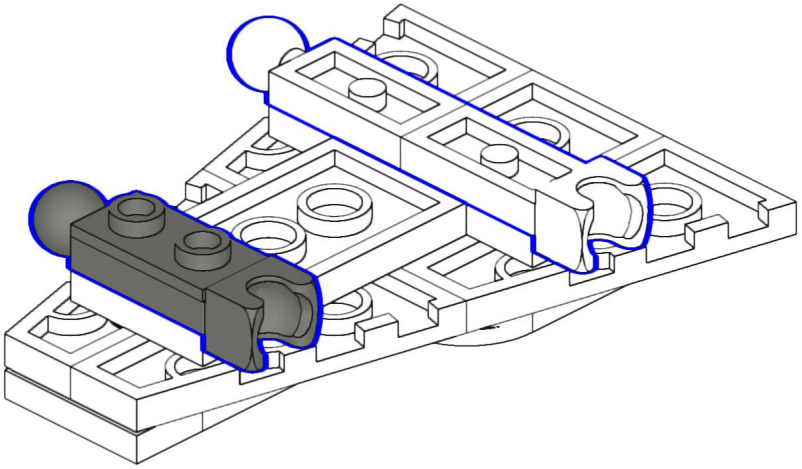

76

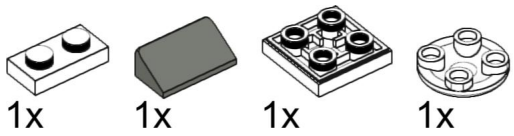

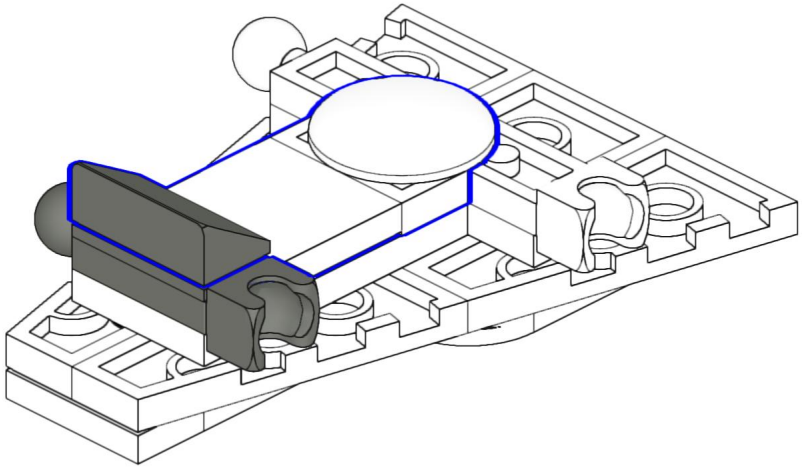



77

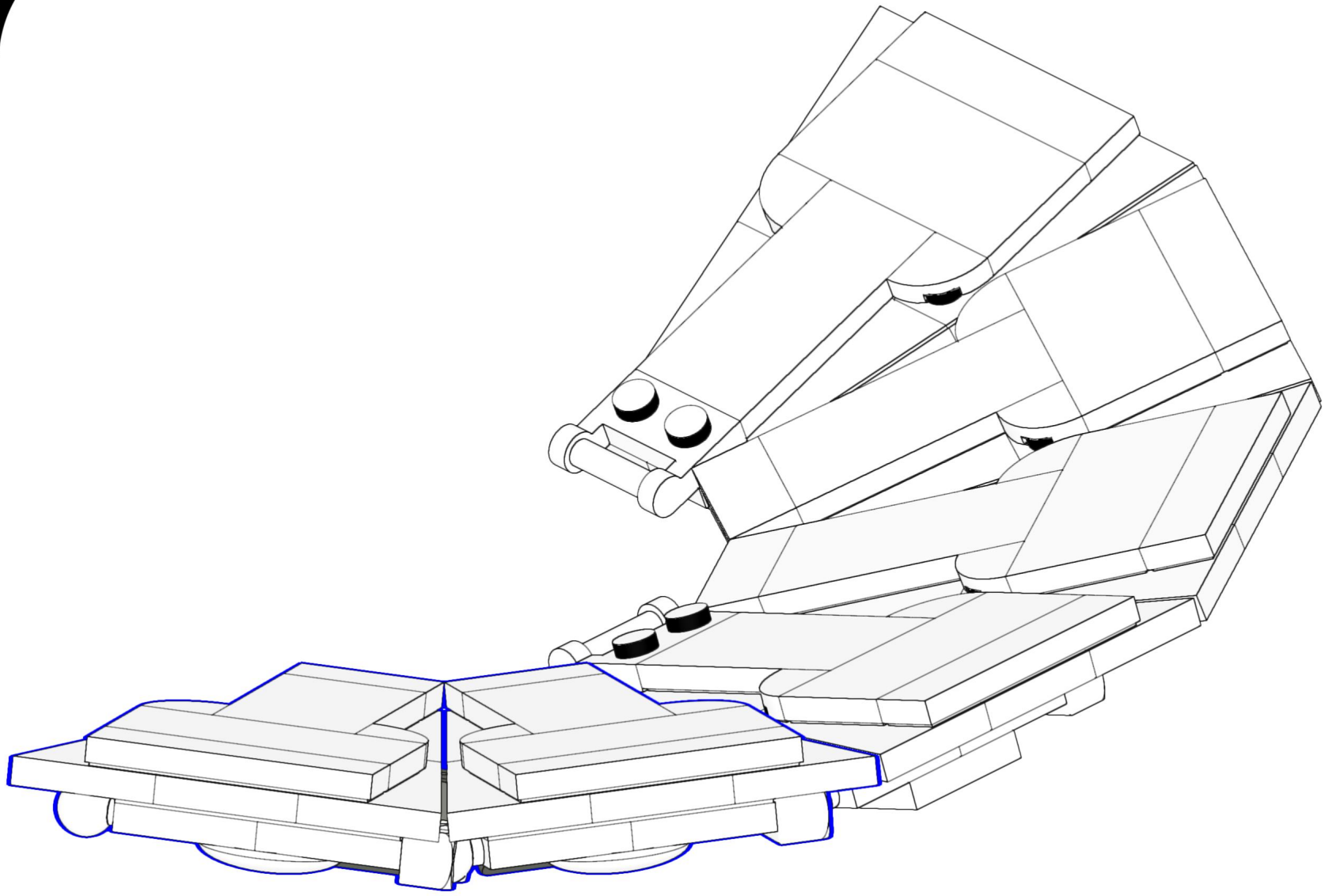

78

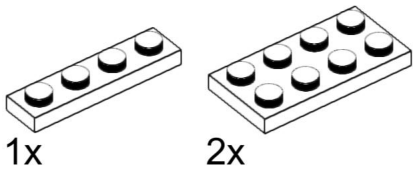

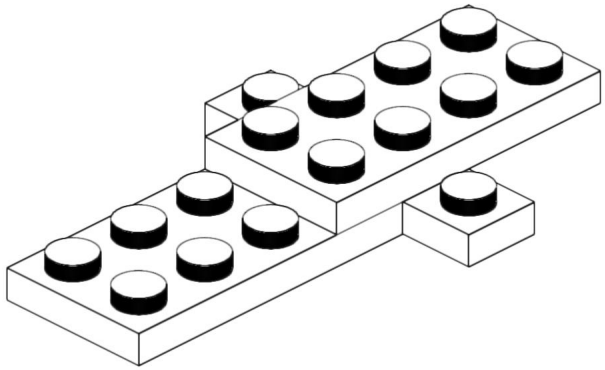

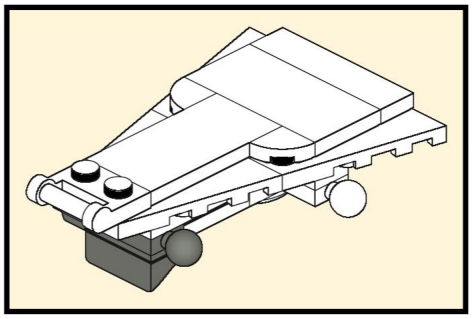

79

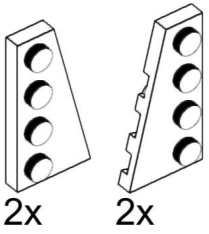

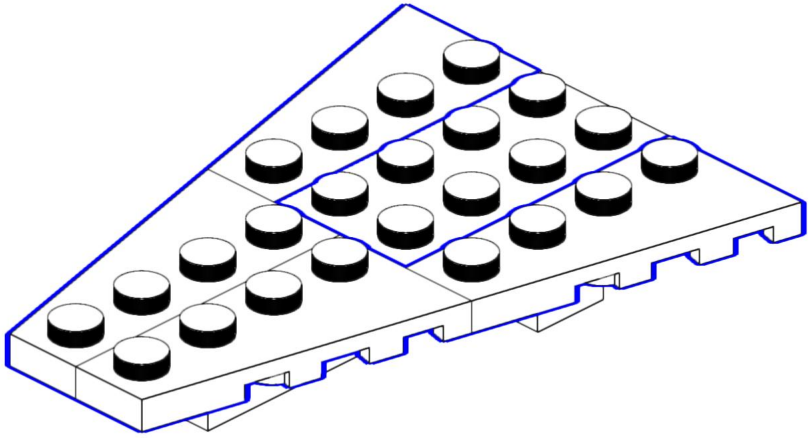

80

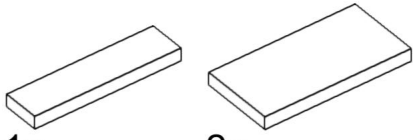

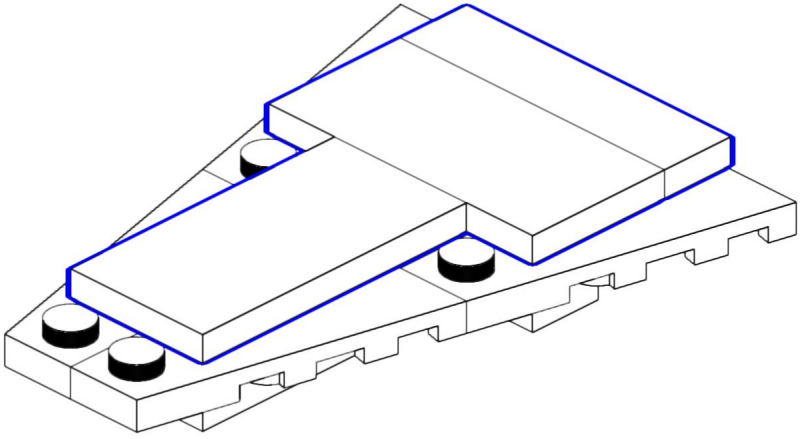

81

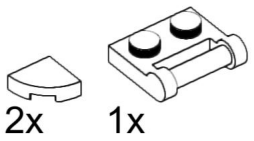

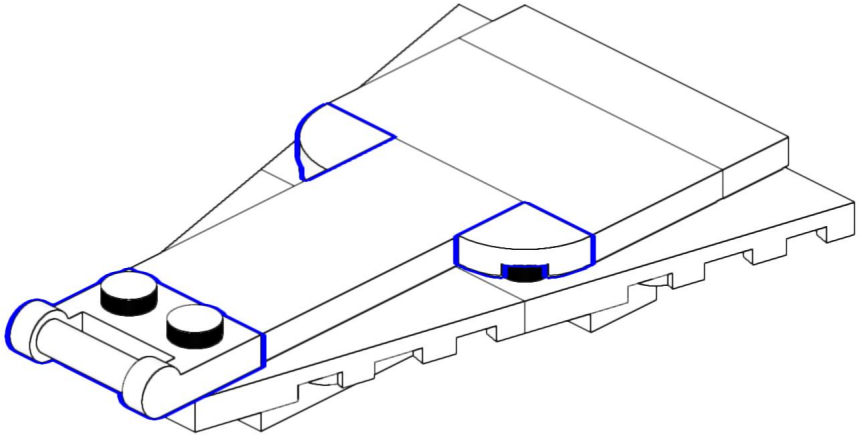

82

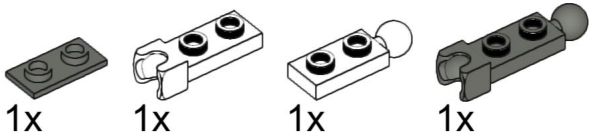

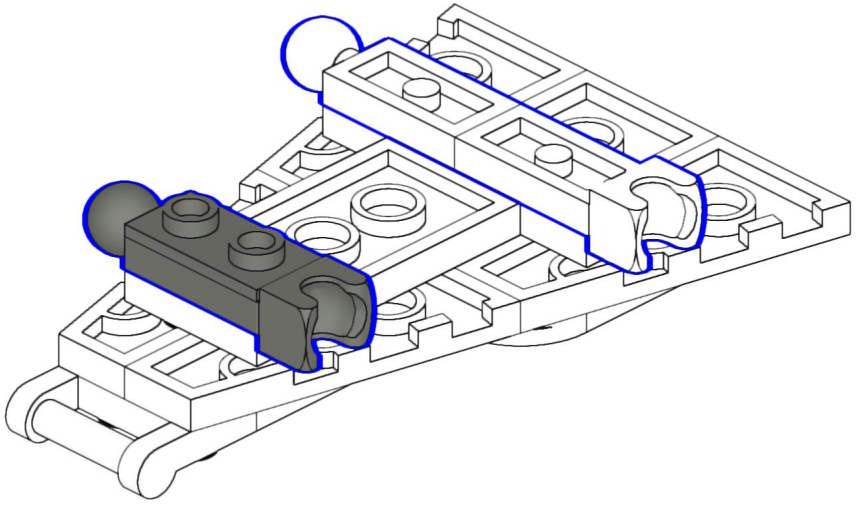

83

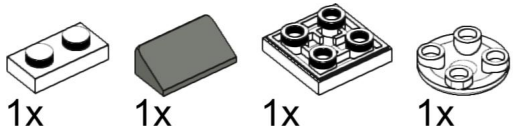

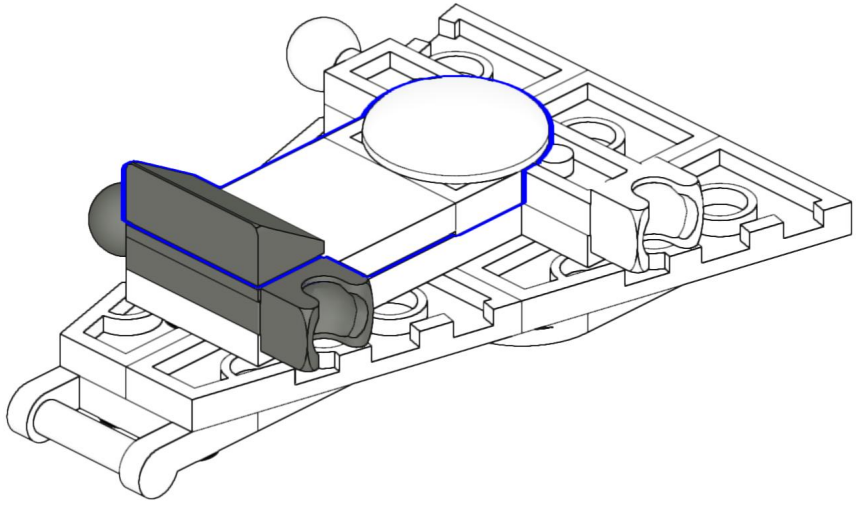



84

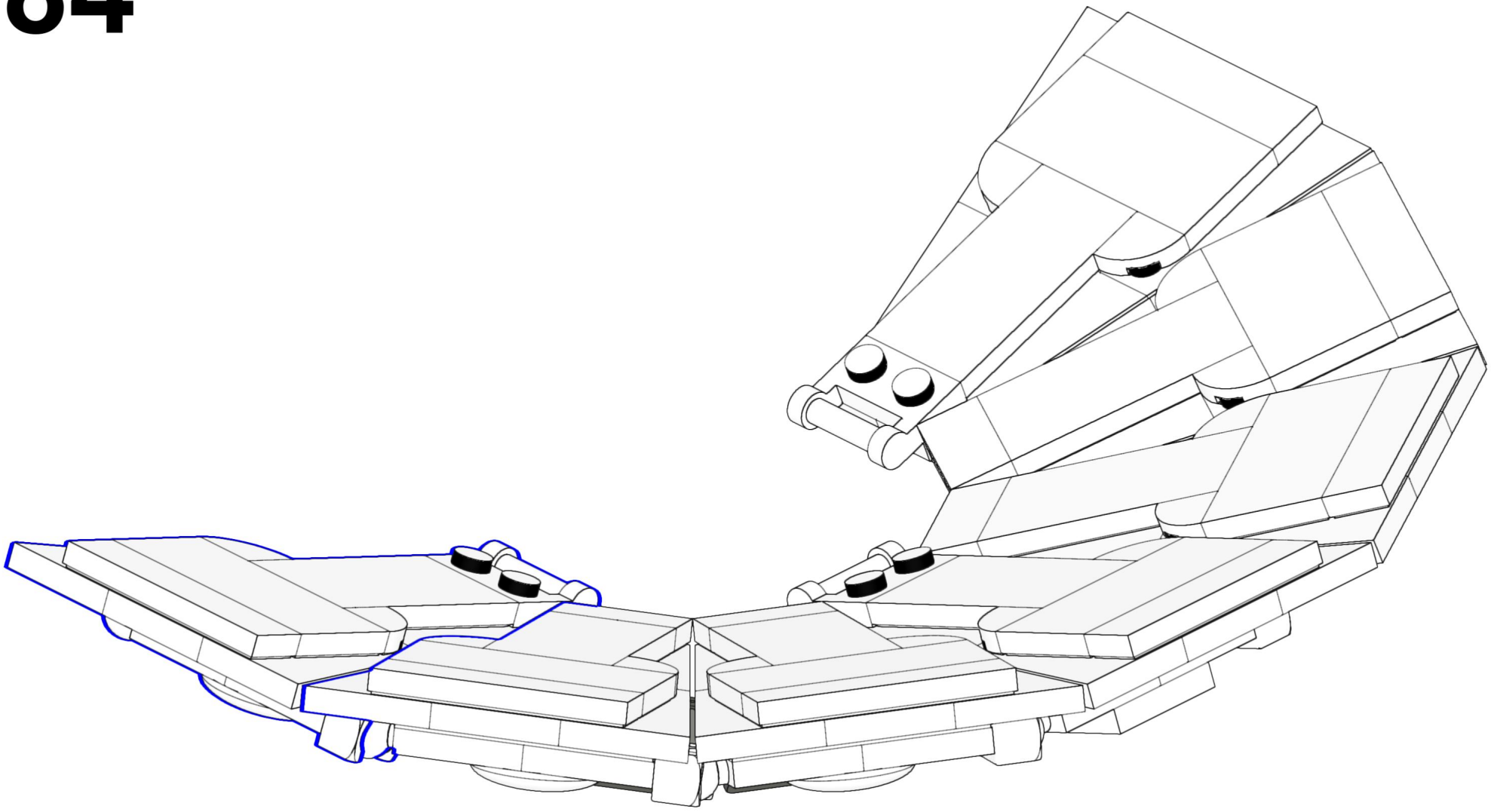

85

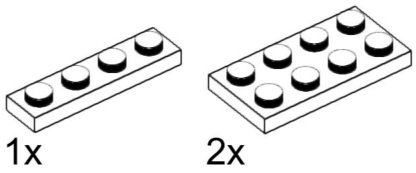

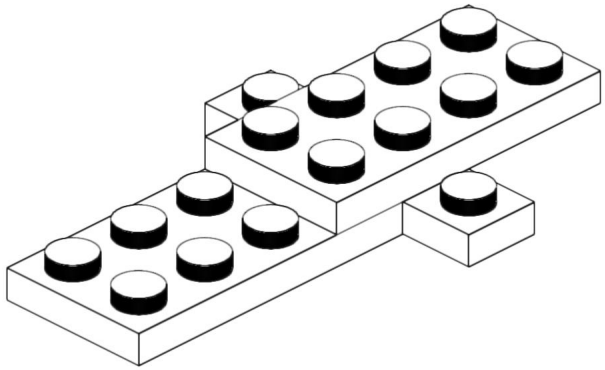

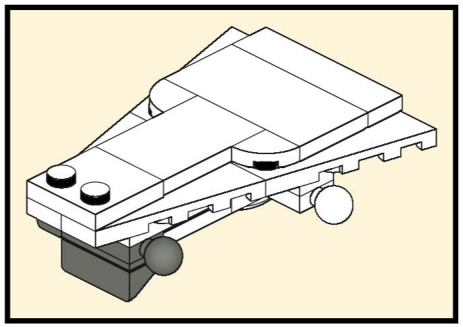

86

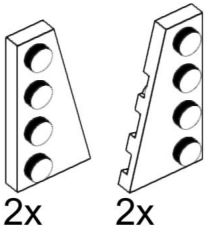

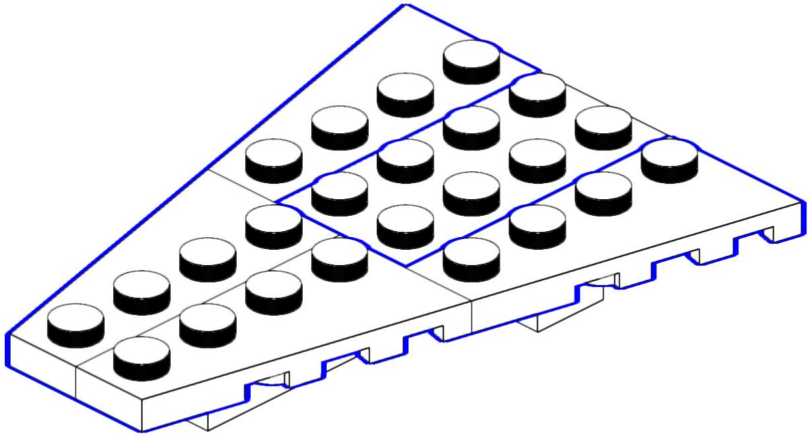

87

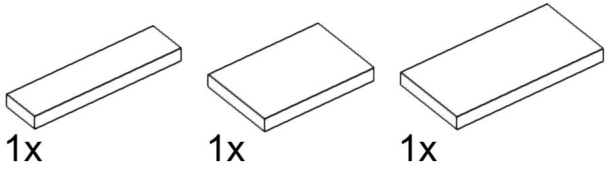

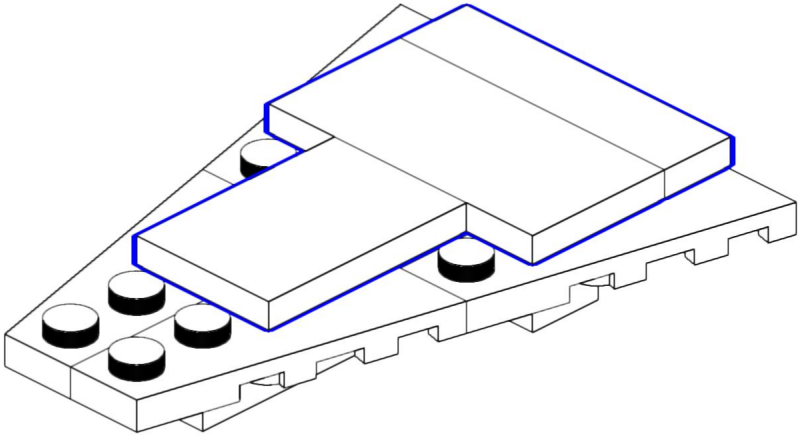

88

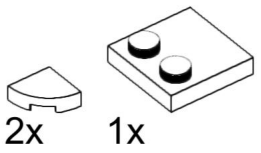

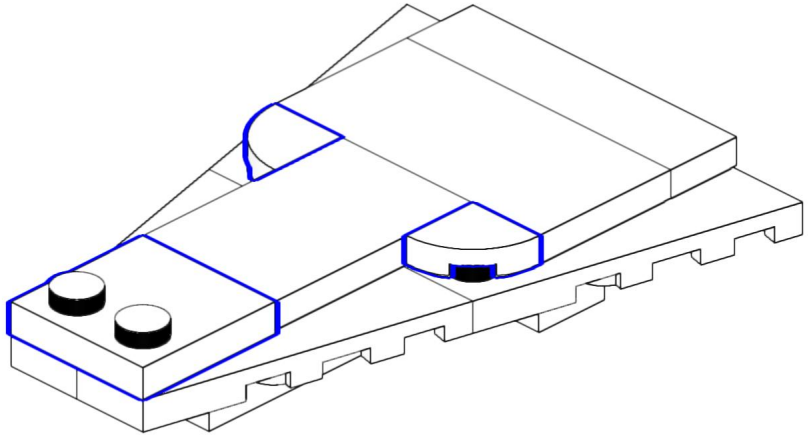

89

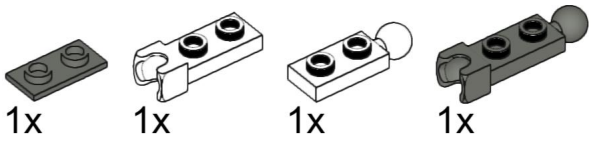

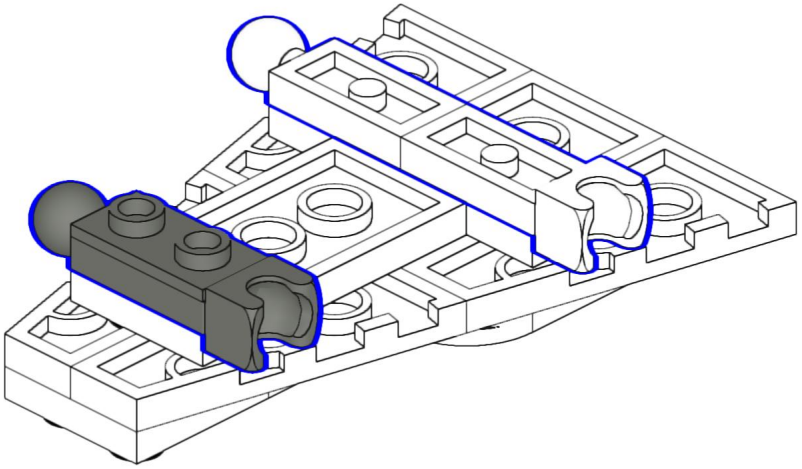

90

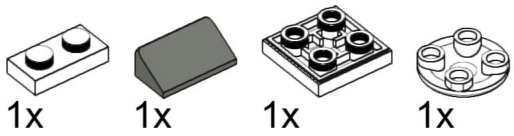

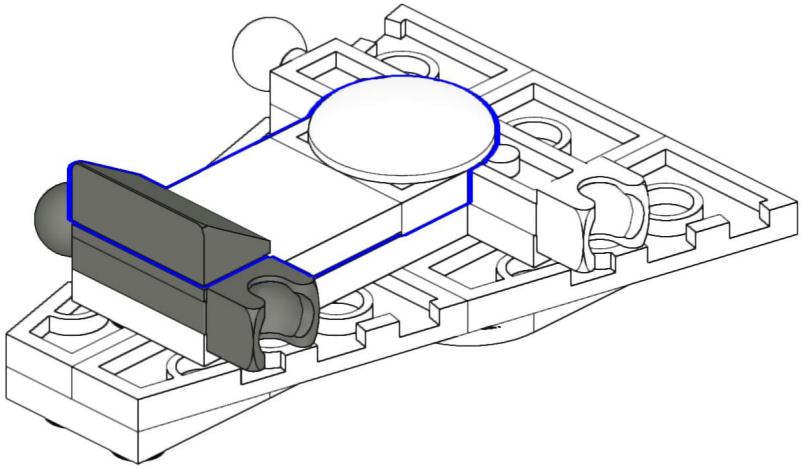



91

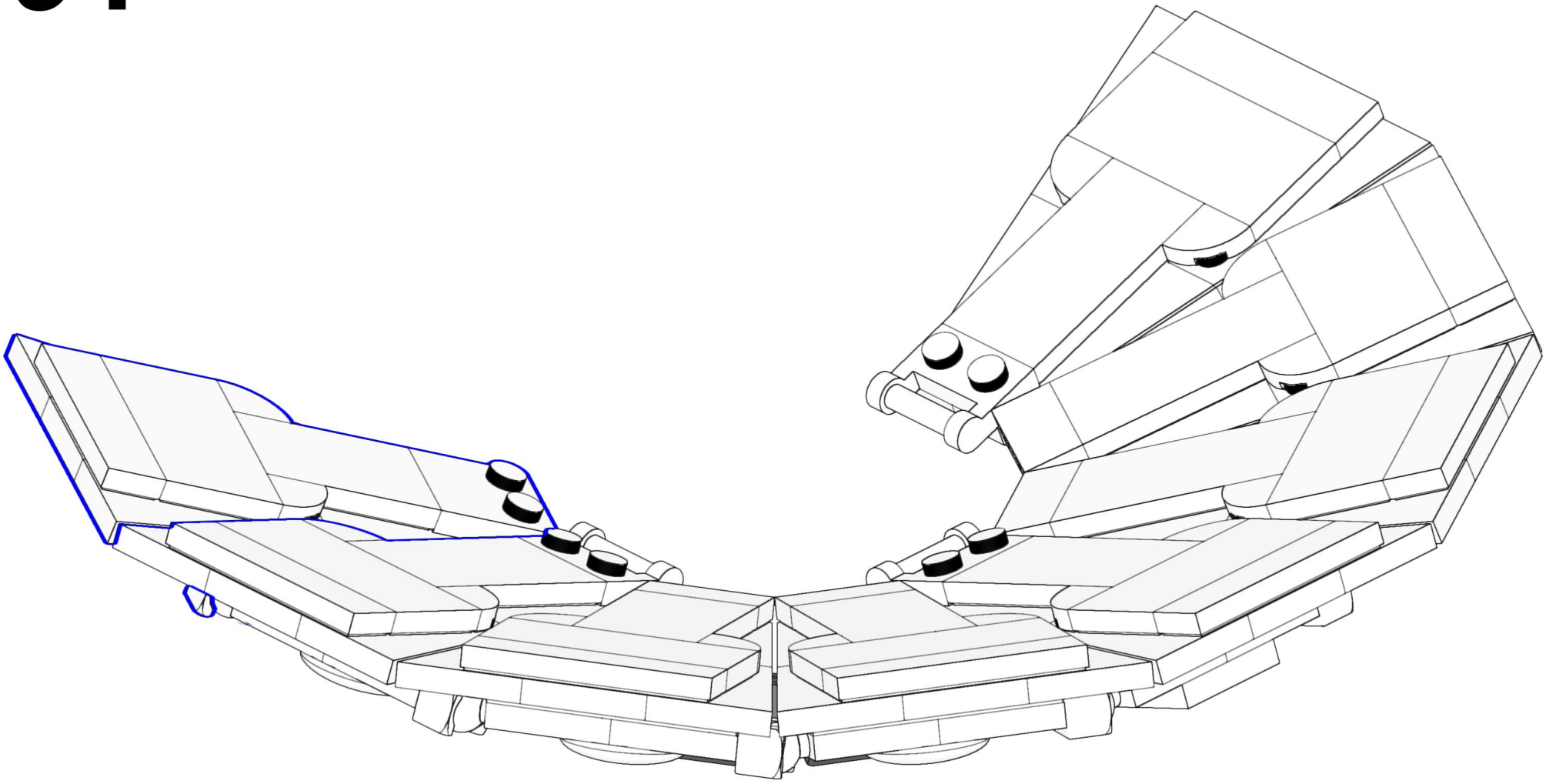

92

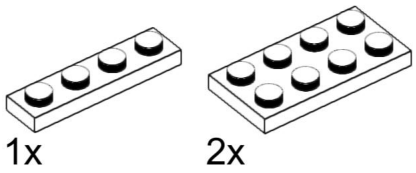

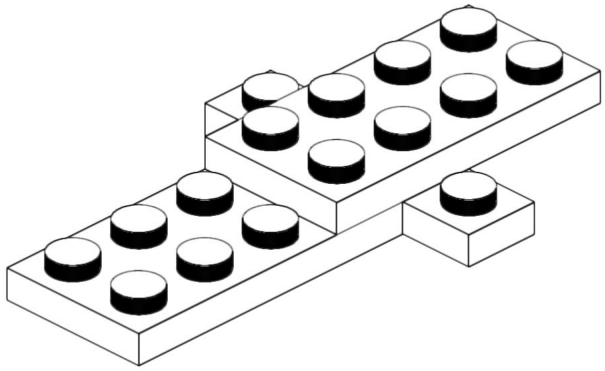

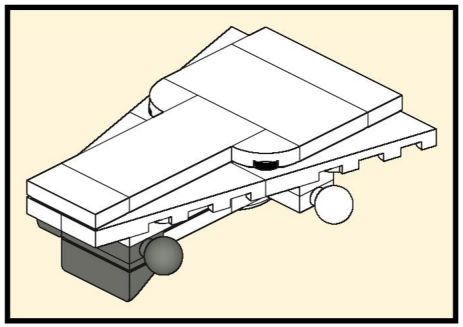

93

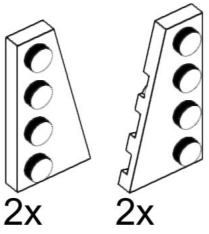

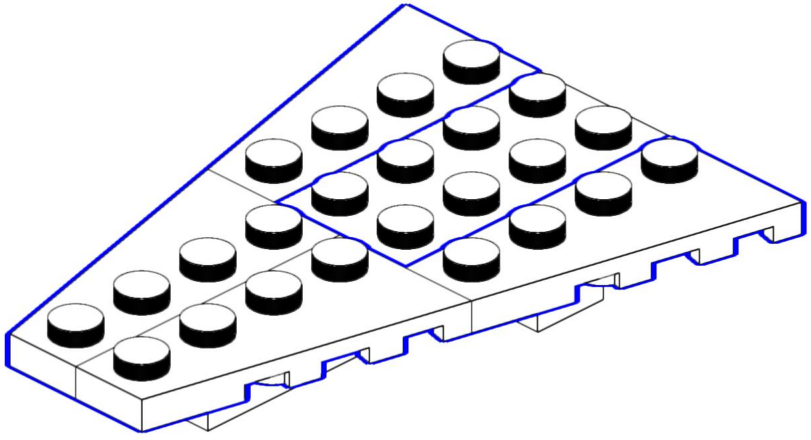

94

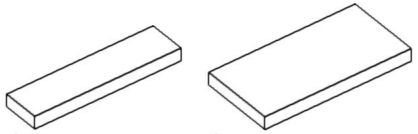

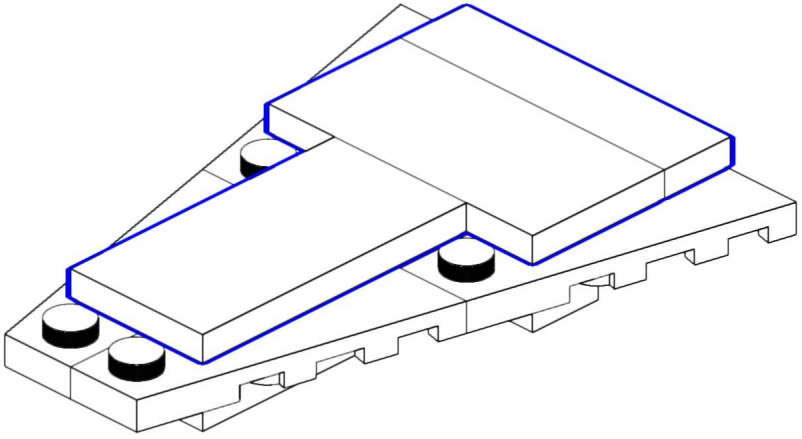

95

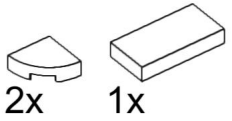

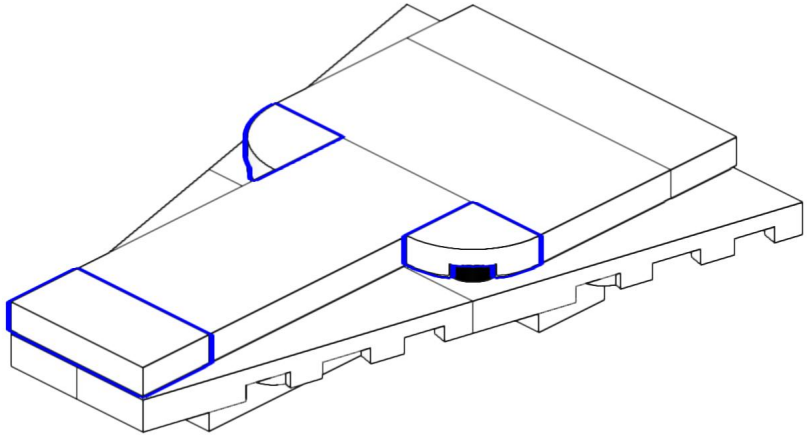

96

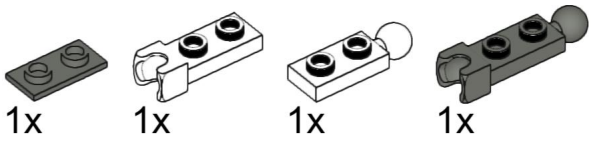

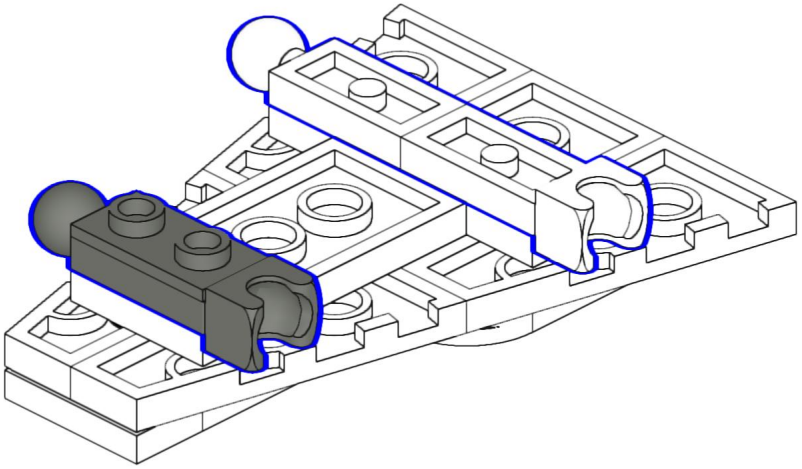

97

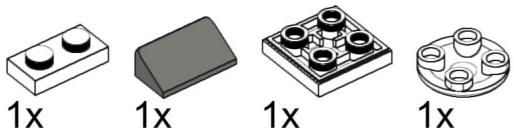

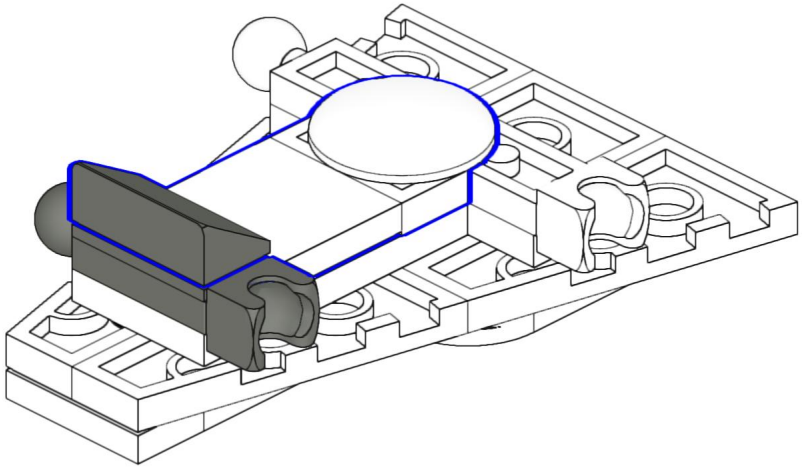

98

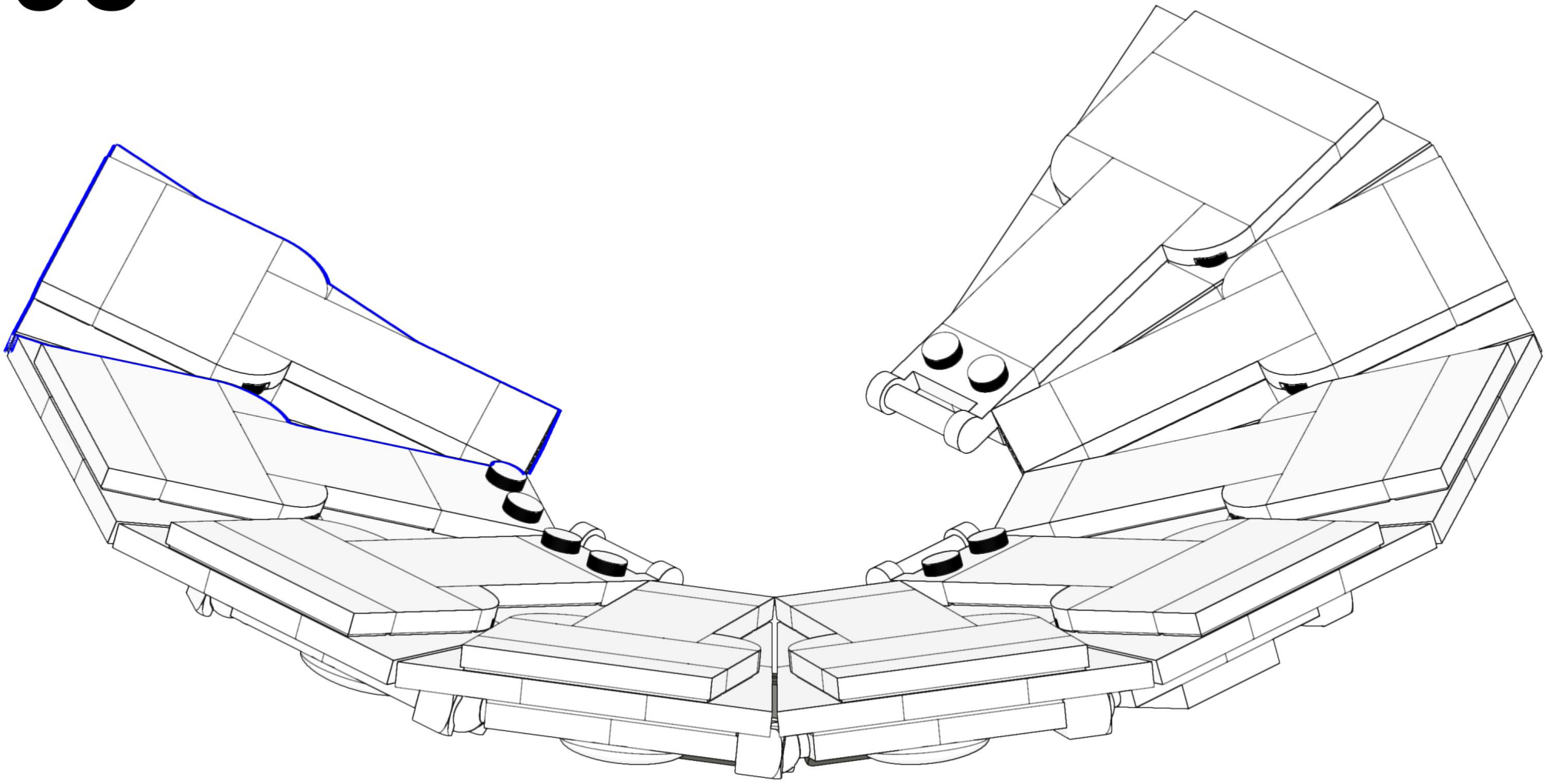

99

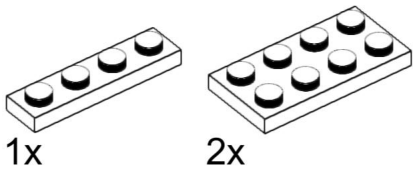

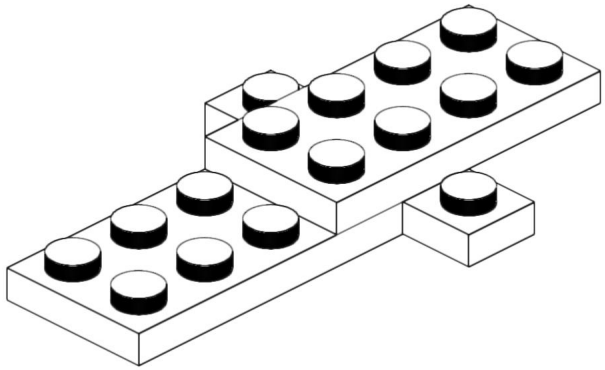

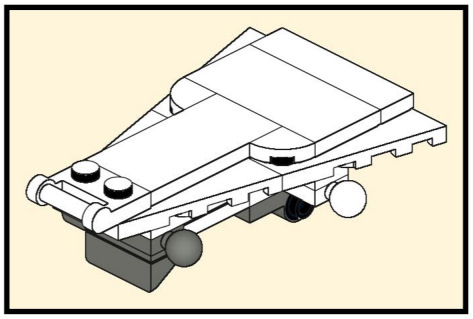

100

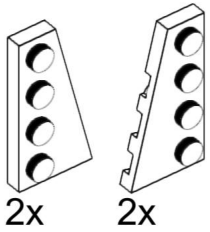

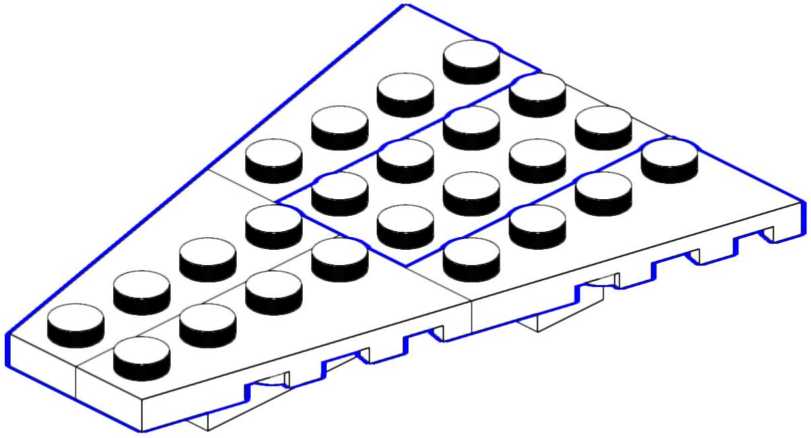

101

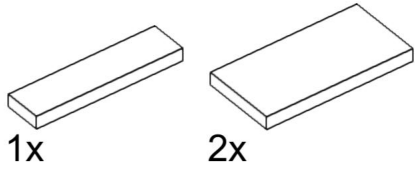

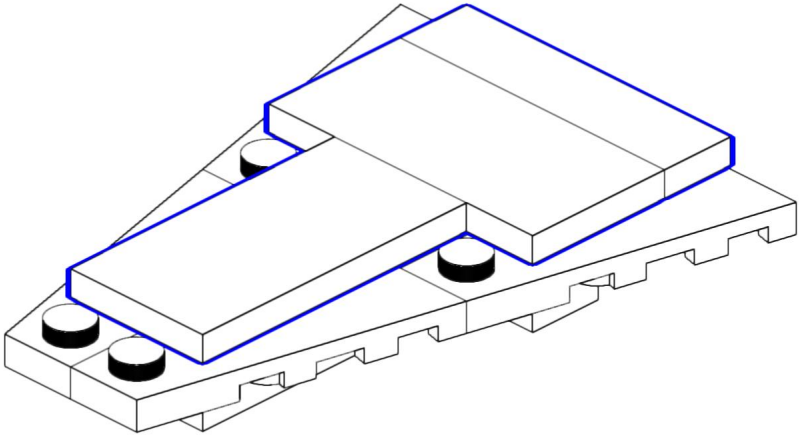

102

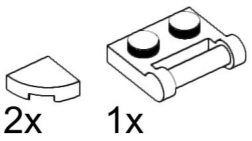

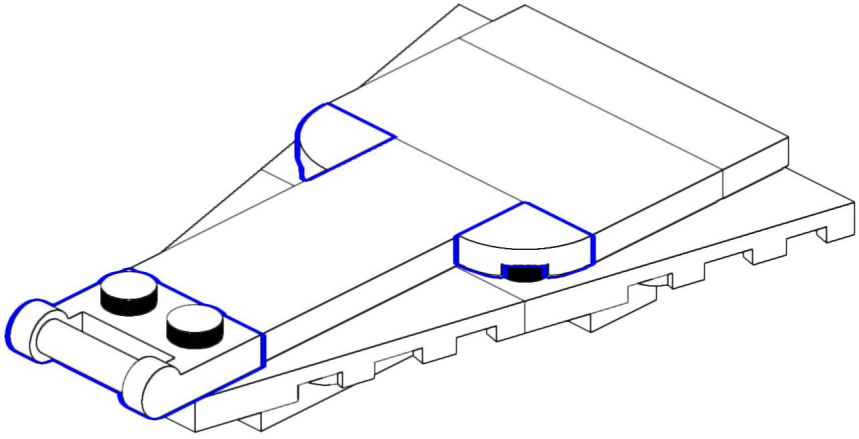

103

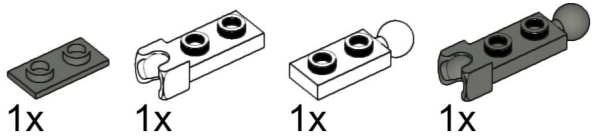

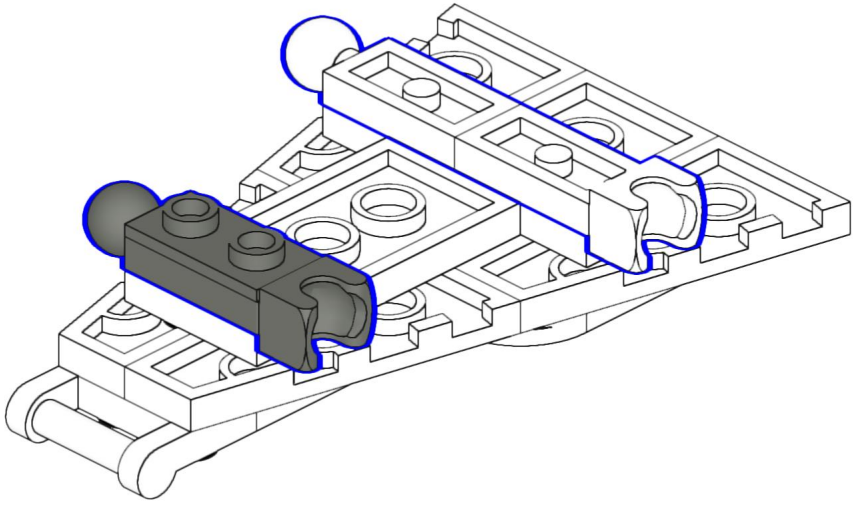

104

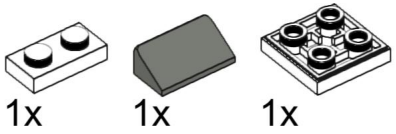

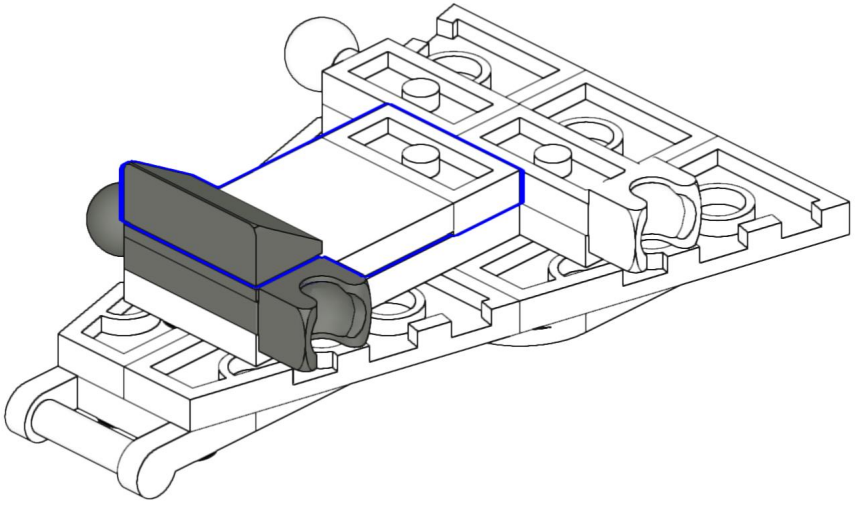



105



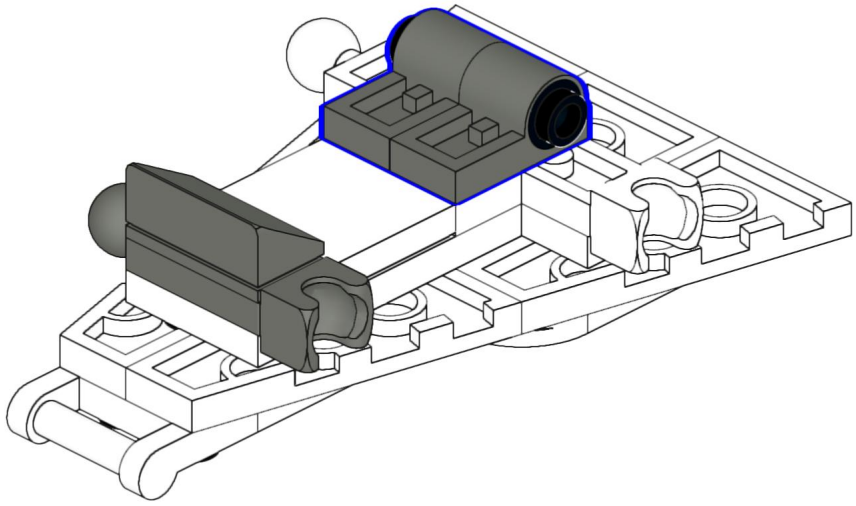

106

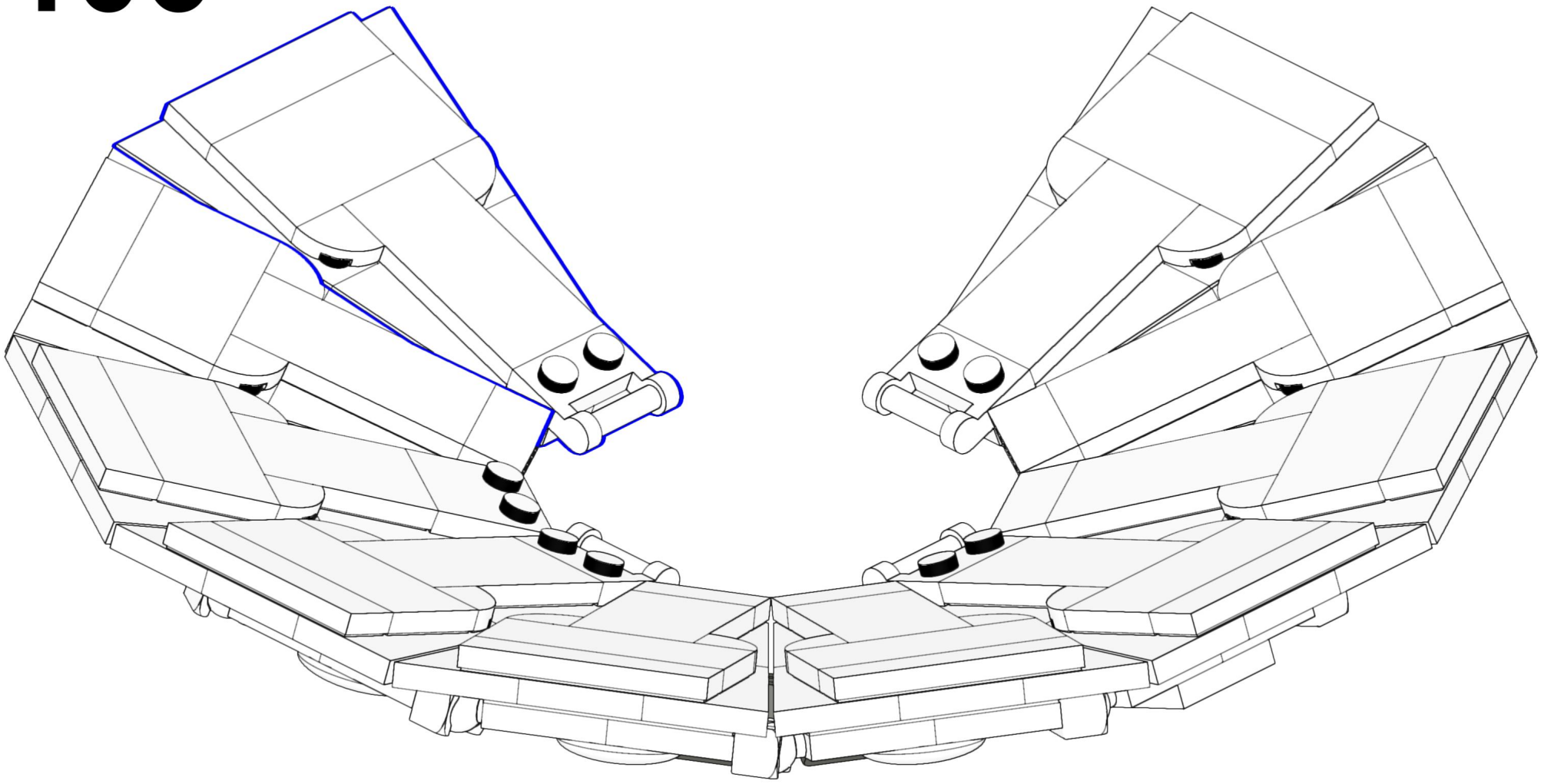

107

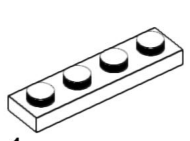
1x

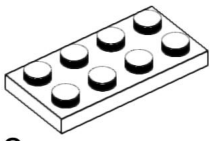
2x

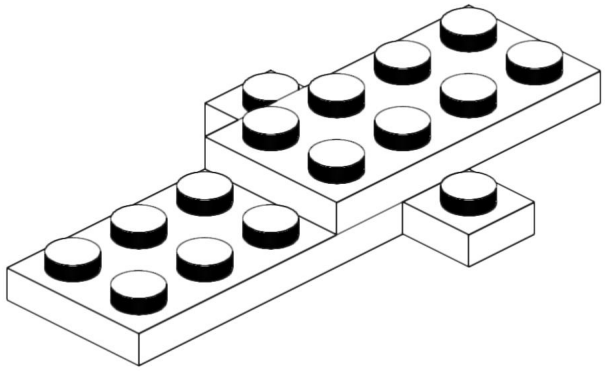

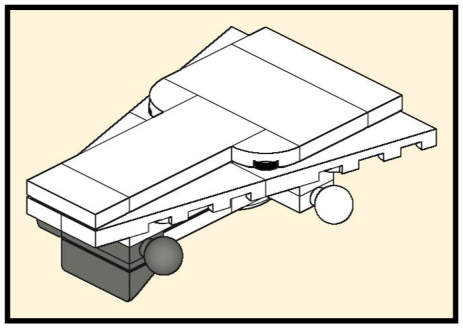

108

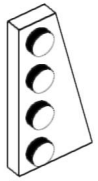
2x

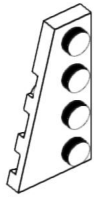
2x

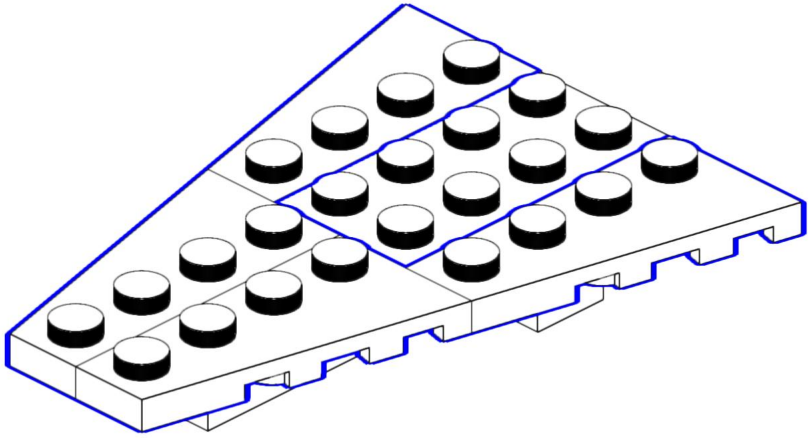

109

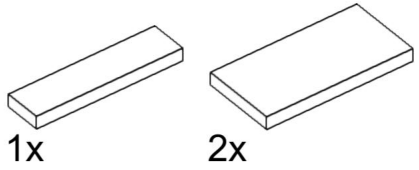

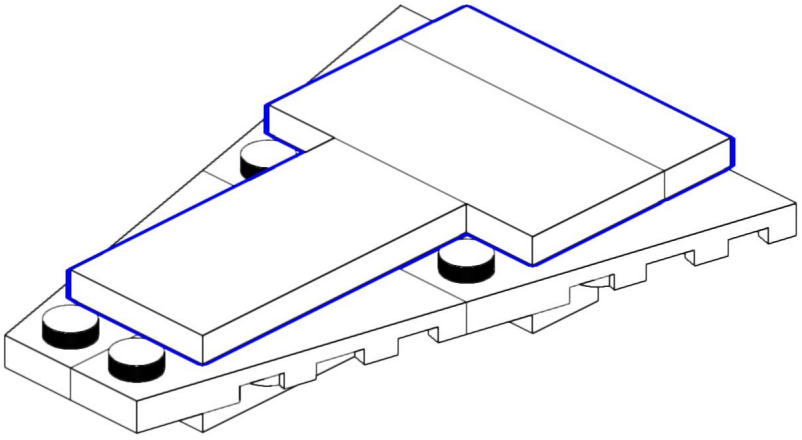

110

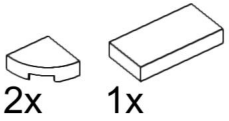

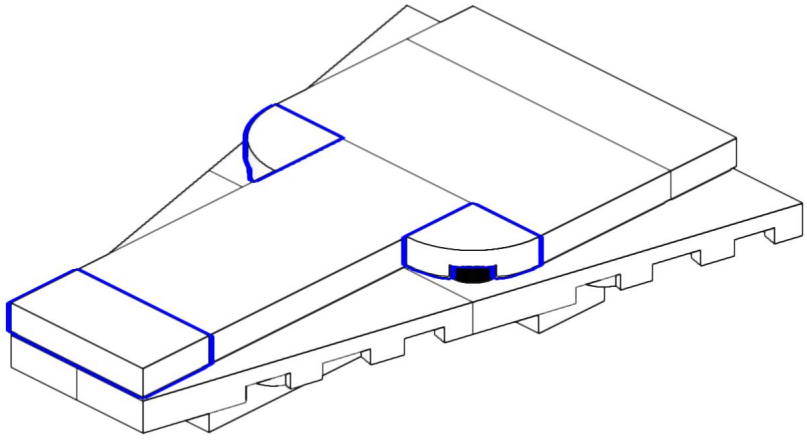

111

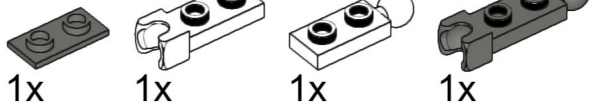

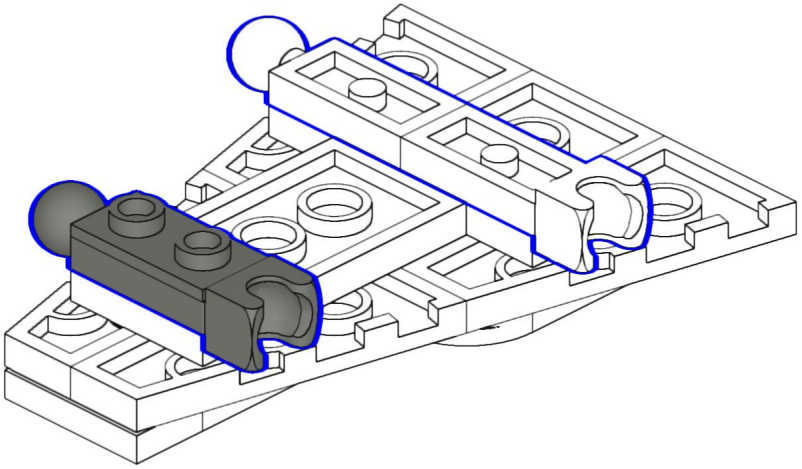

112

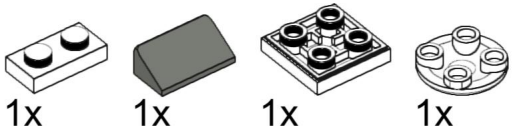

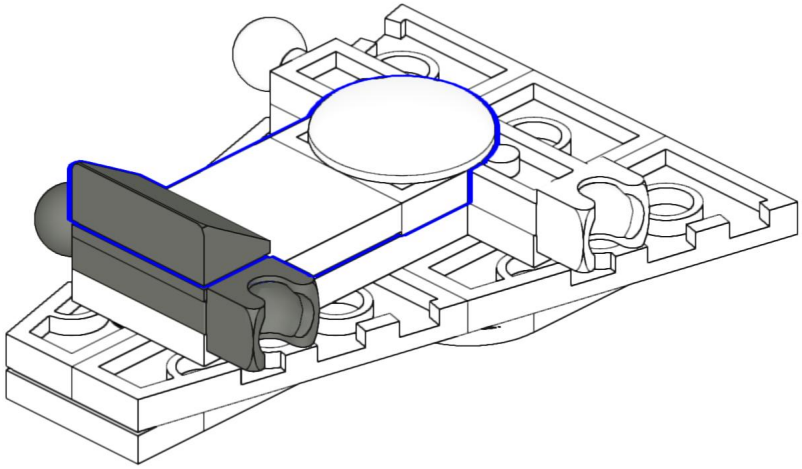



113

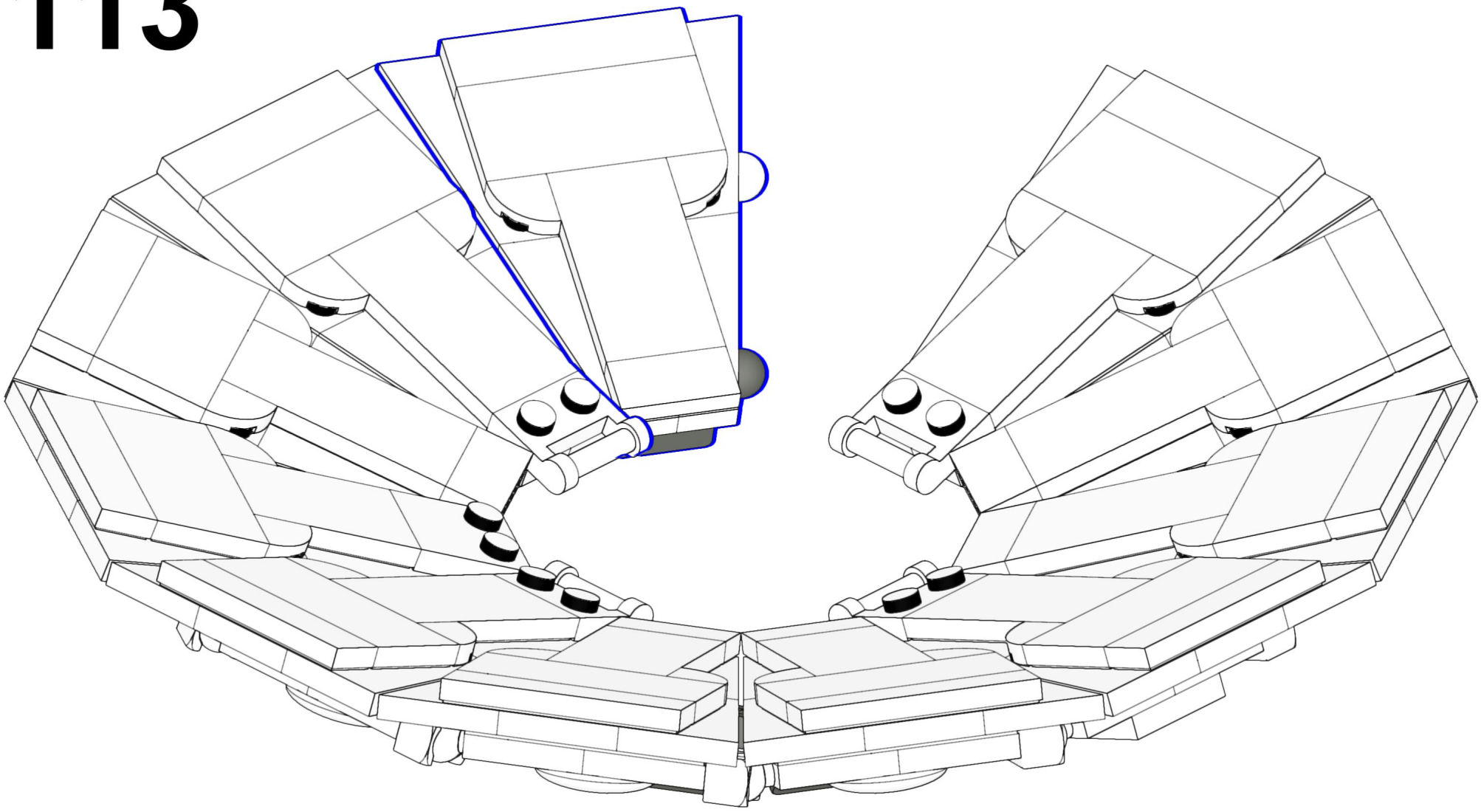

114

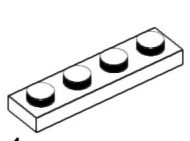
1x

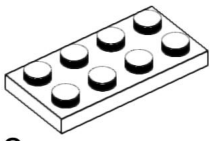
2x

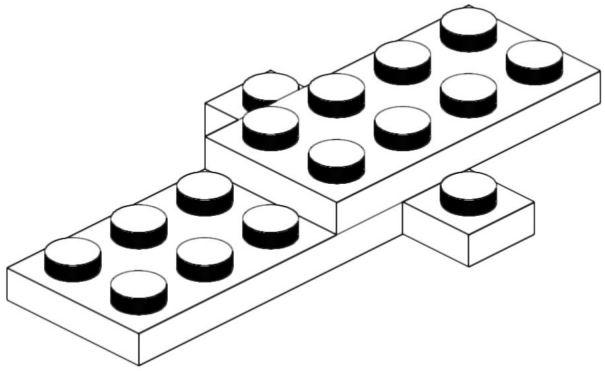

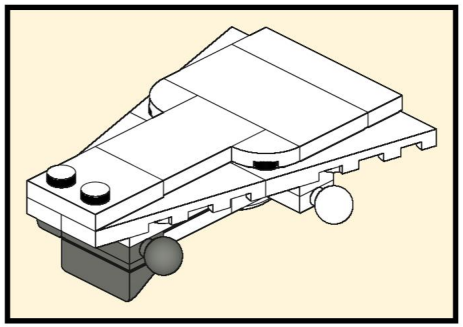

115

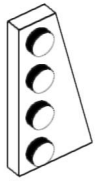
2x

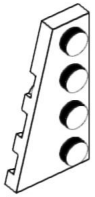
2x

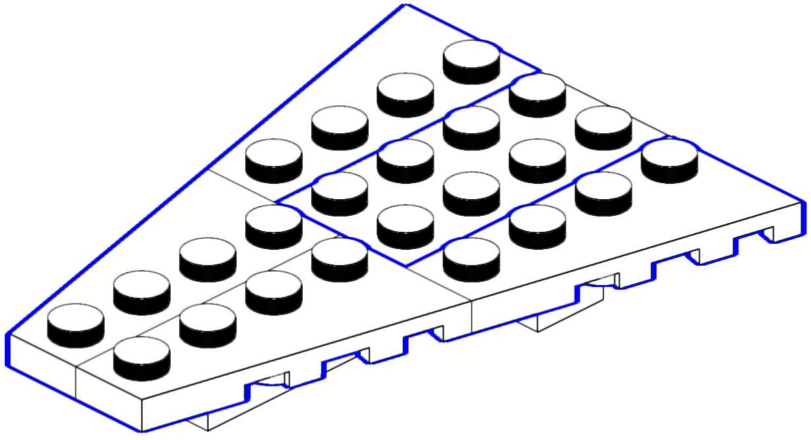

116

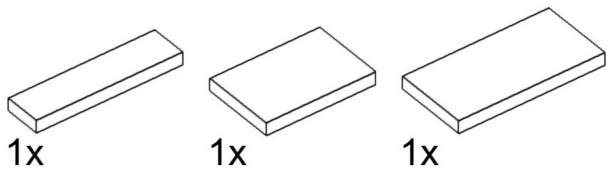

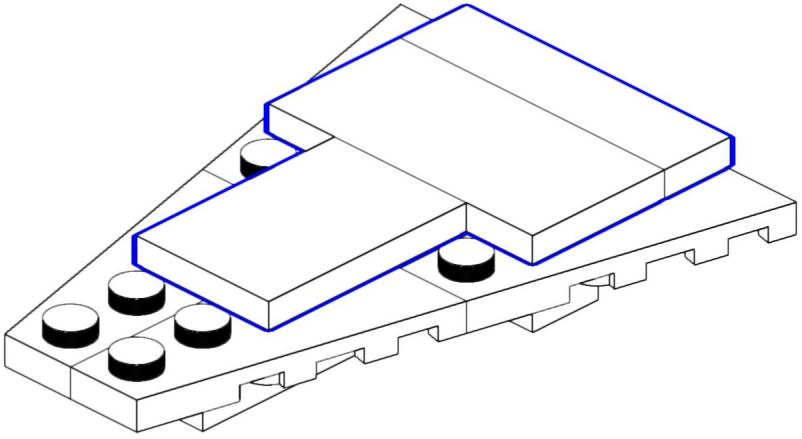

117

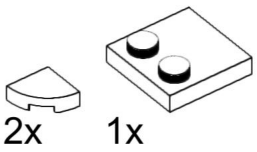

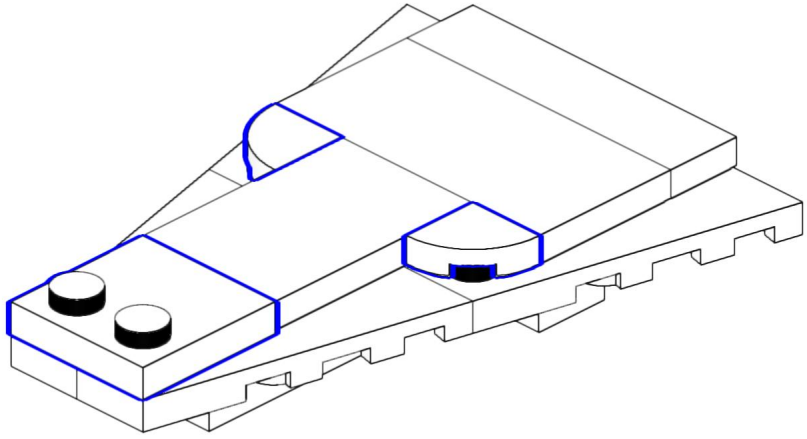

118

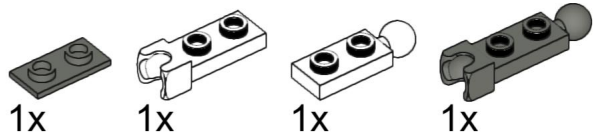

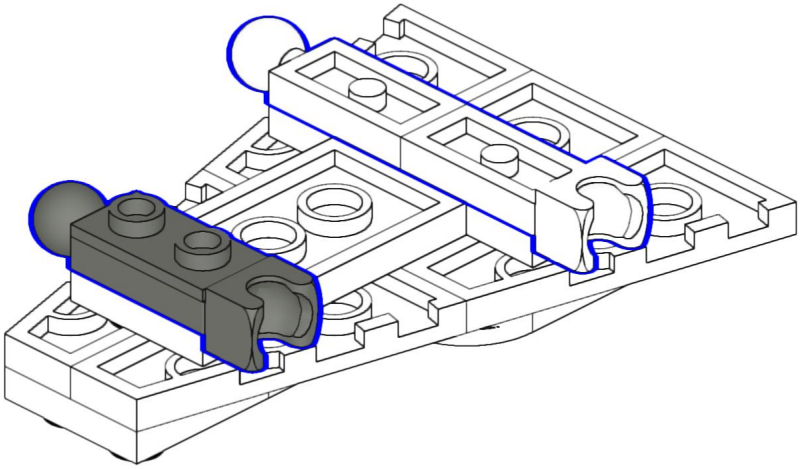

119

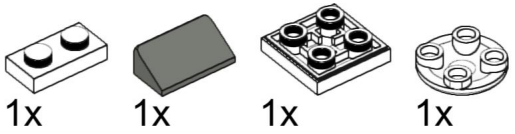

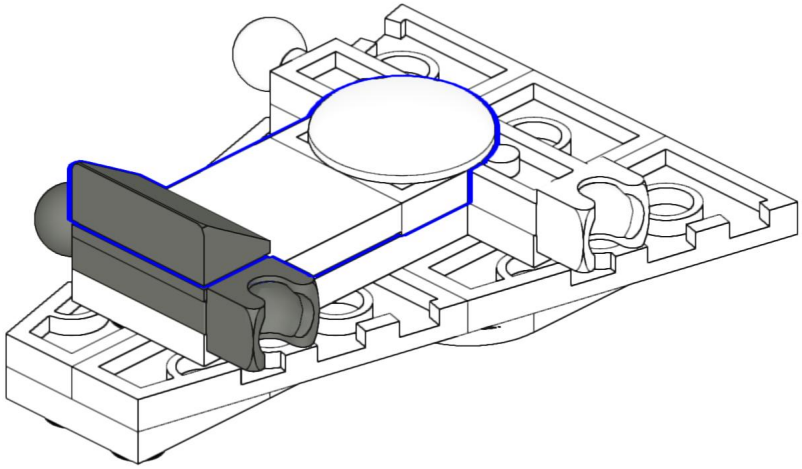



120

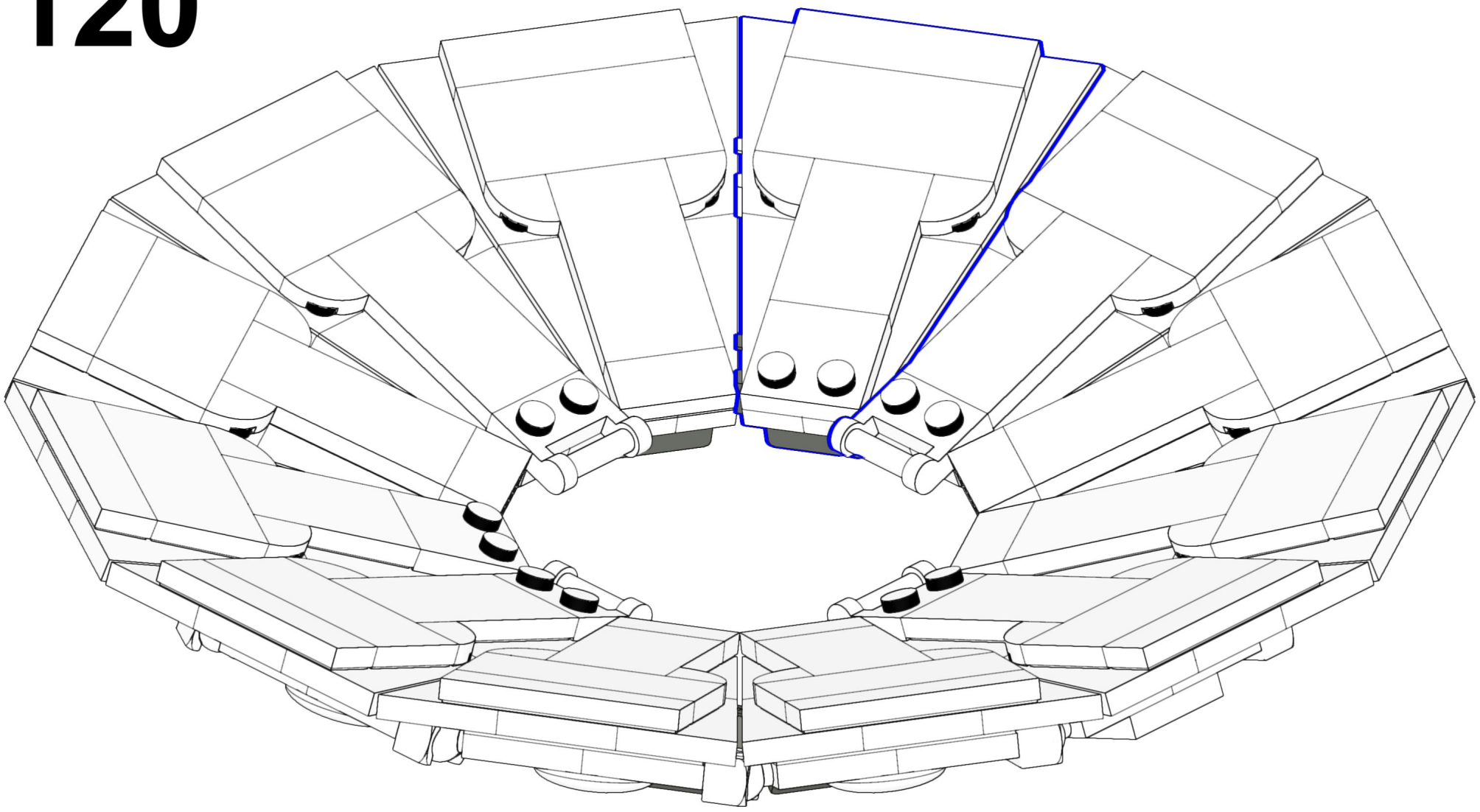

121

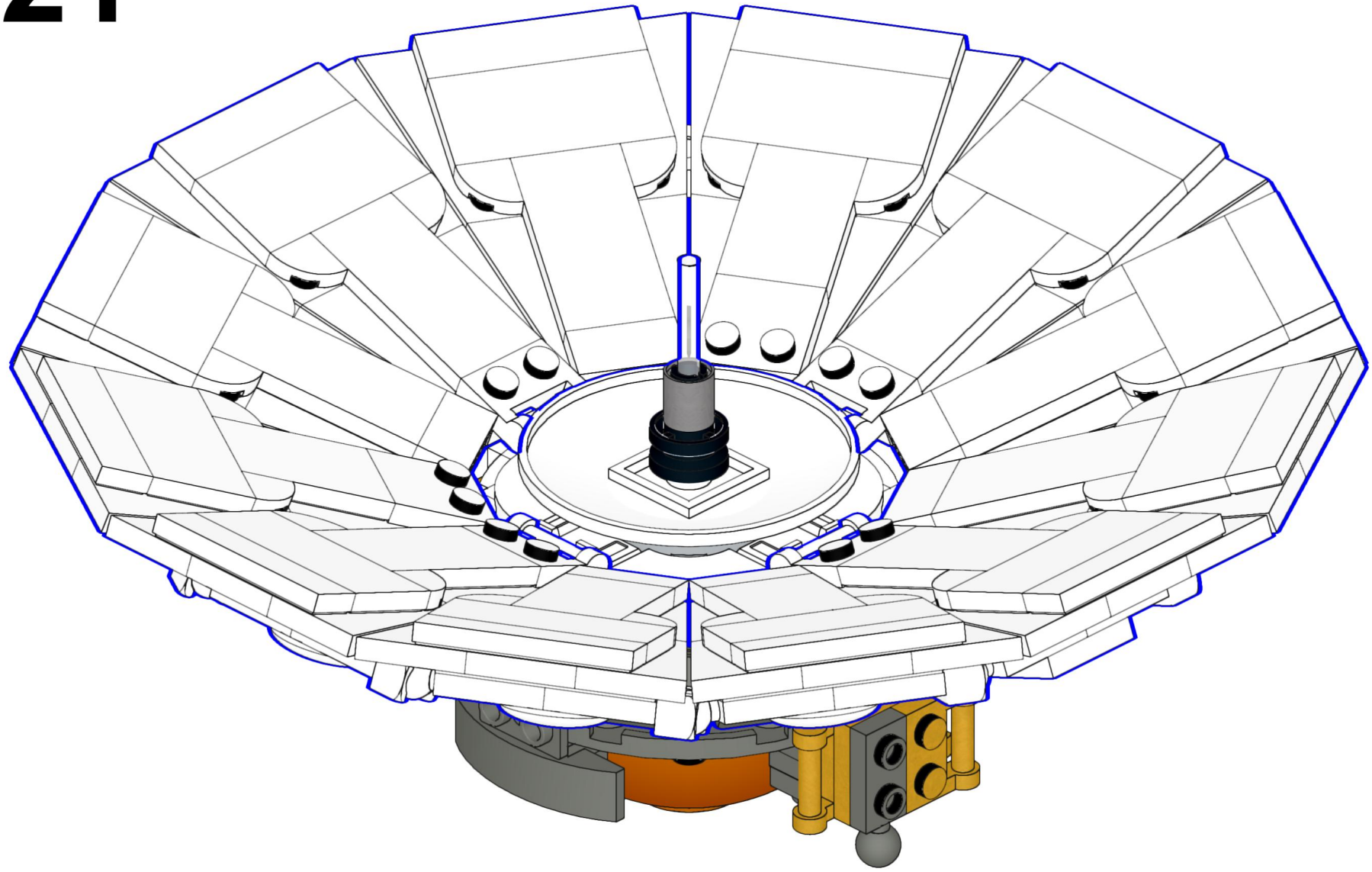

122

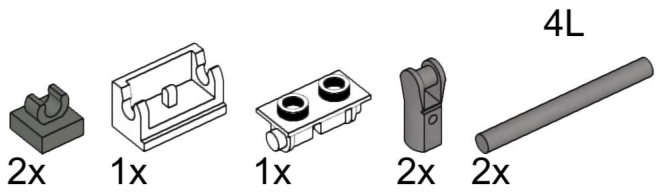

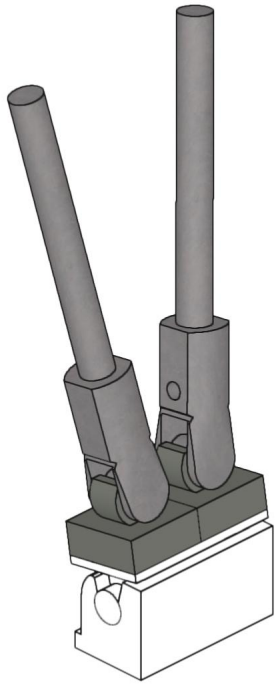

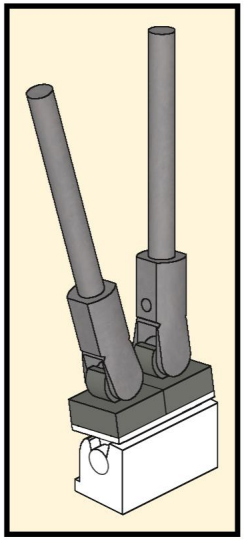

3x

Flat Silver

Flat Silver

123

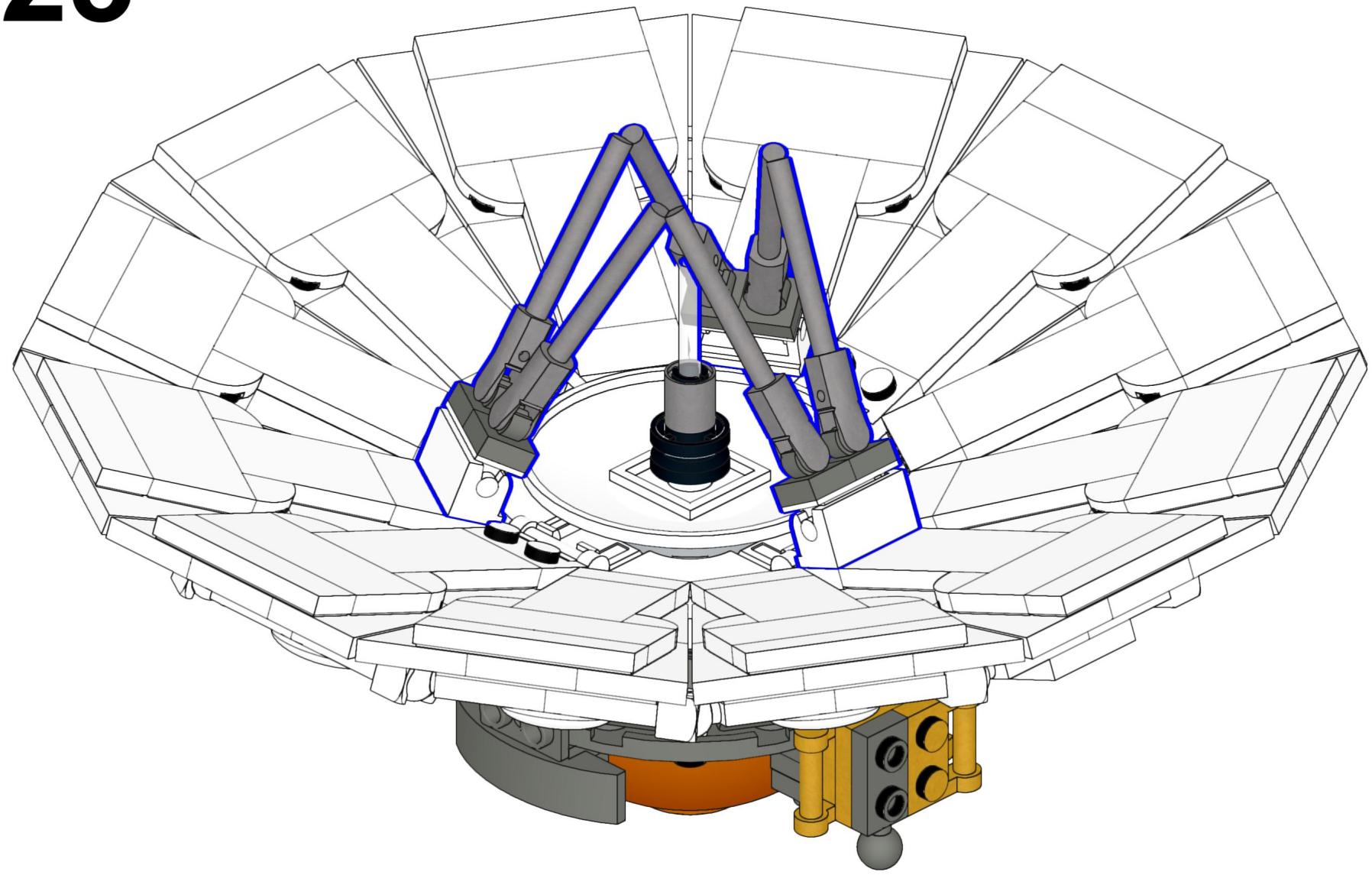

124

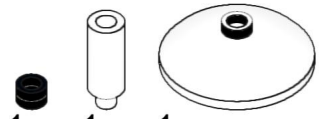

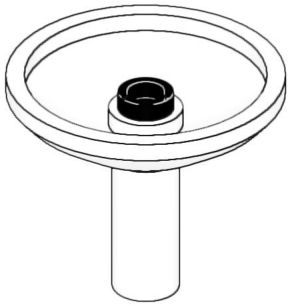

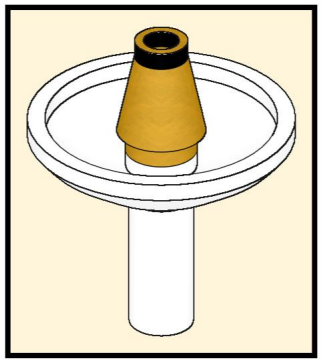

125



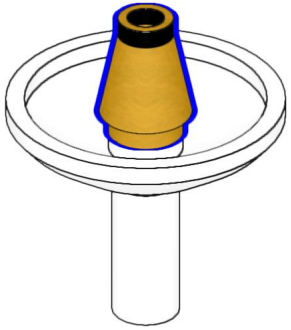

126

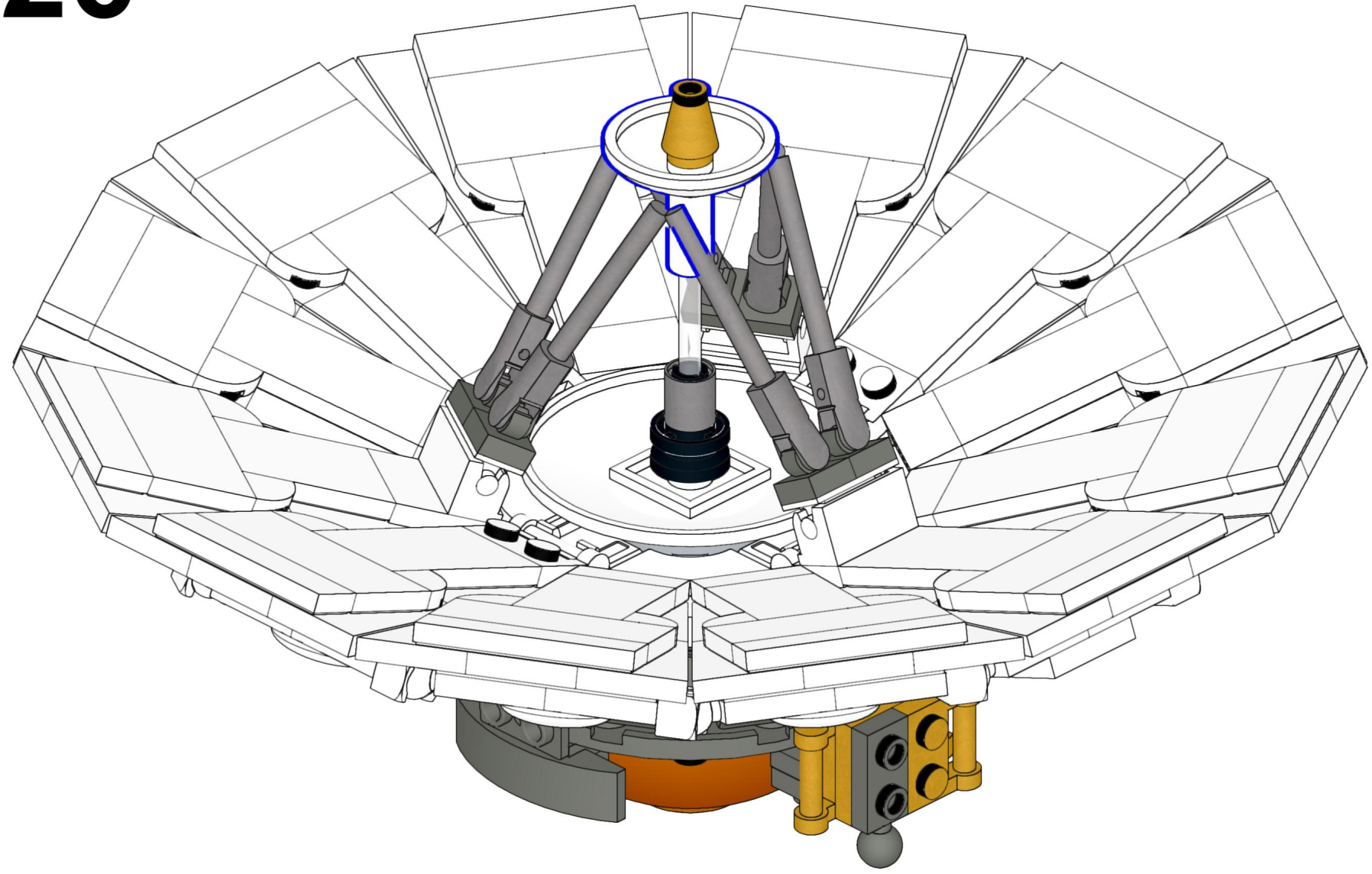

127

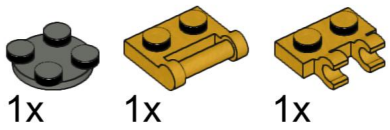

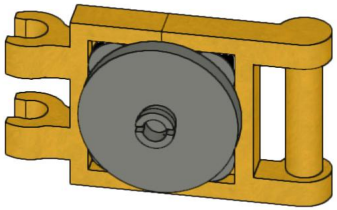

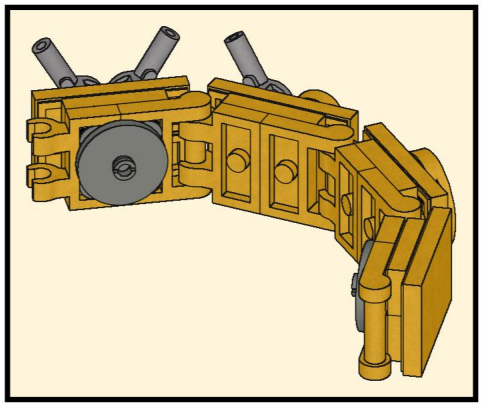

128

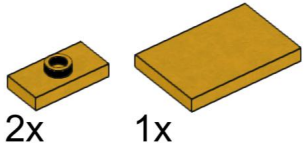

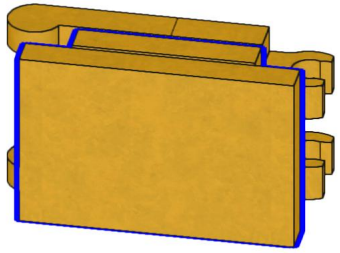



129



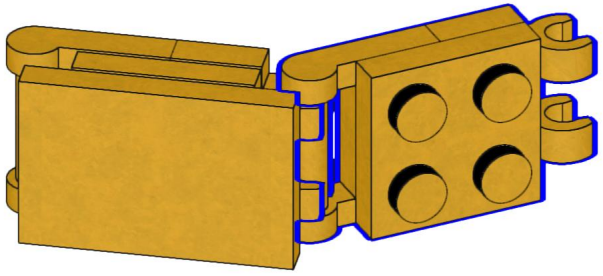

130

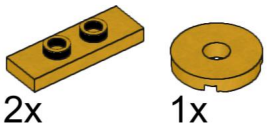

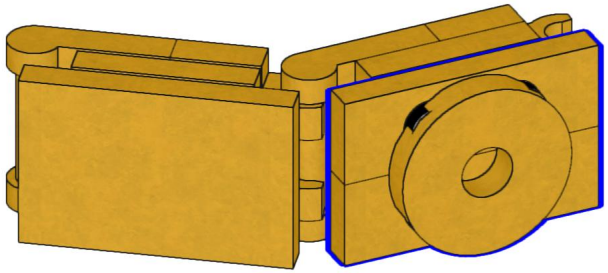

131



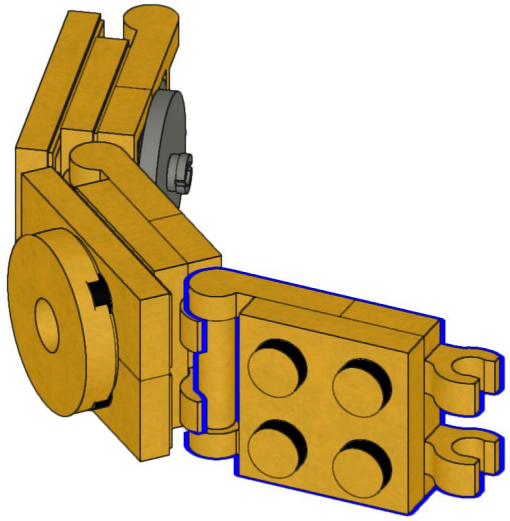

132

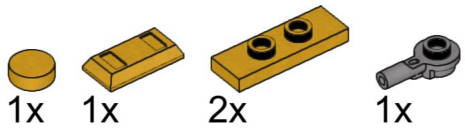

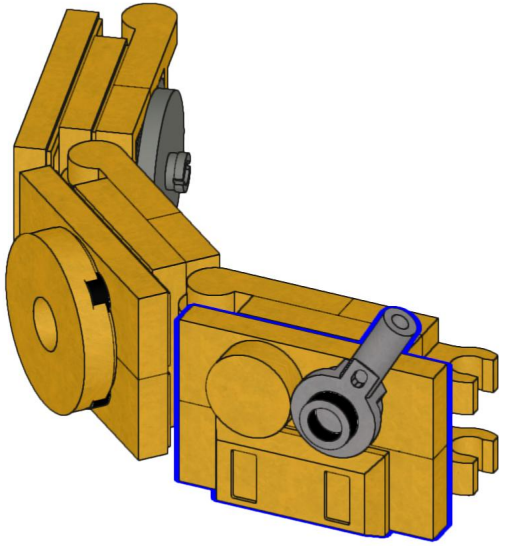





133

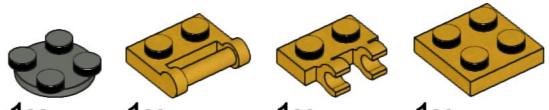

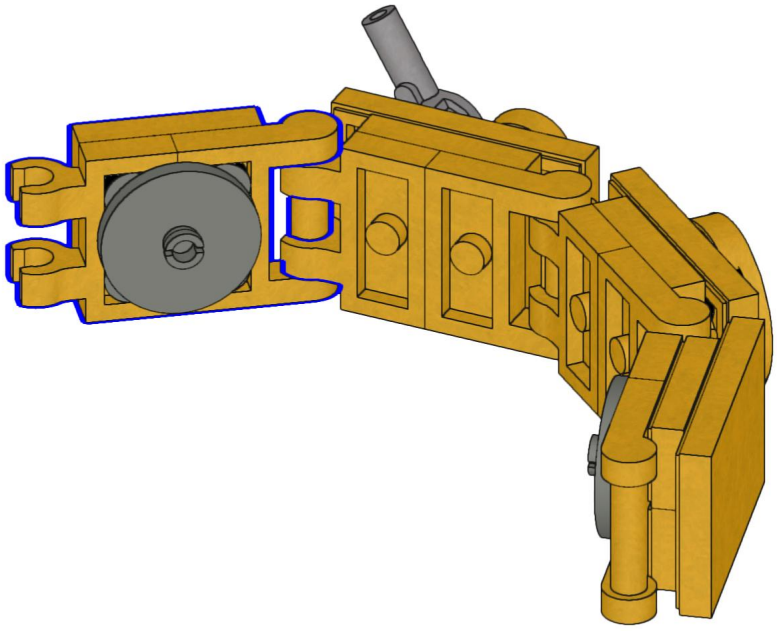

134

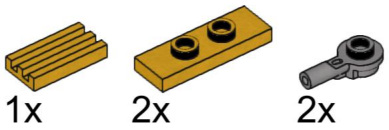

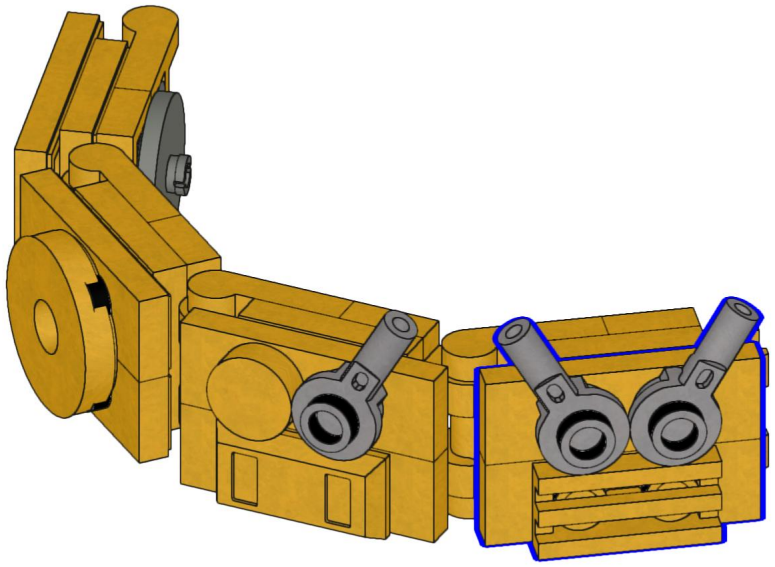

Flat Silver

135

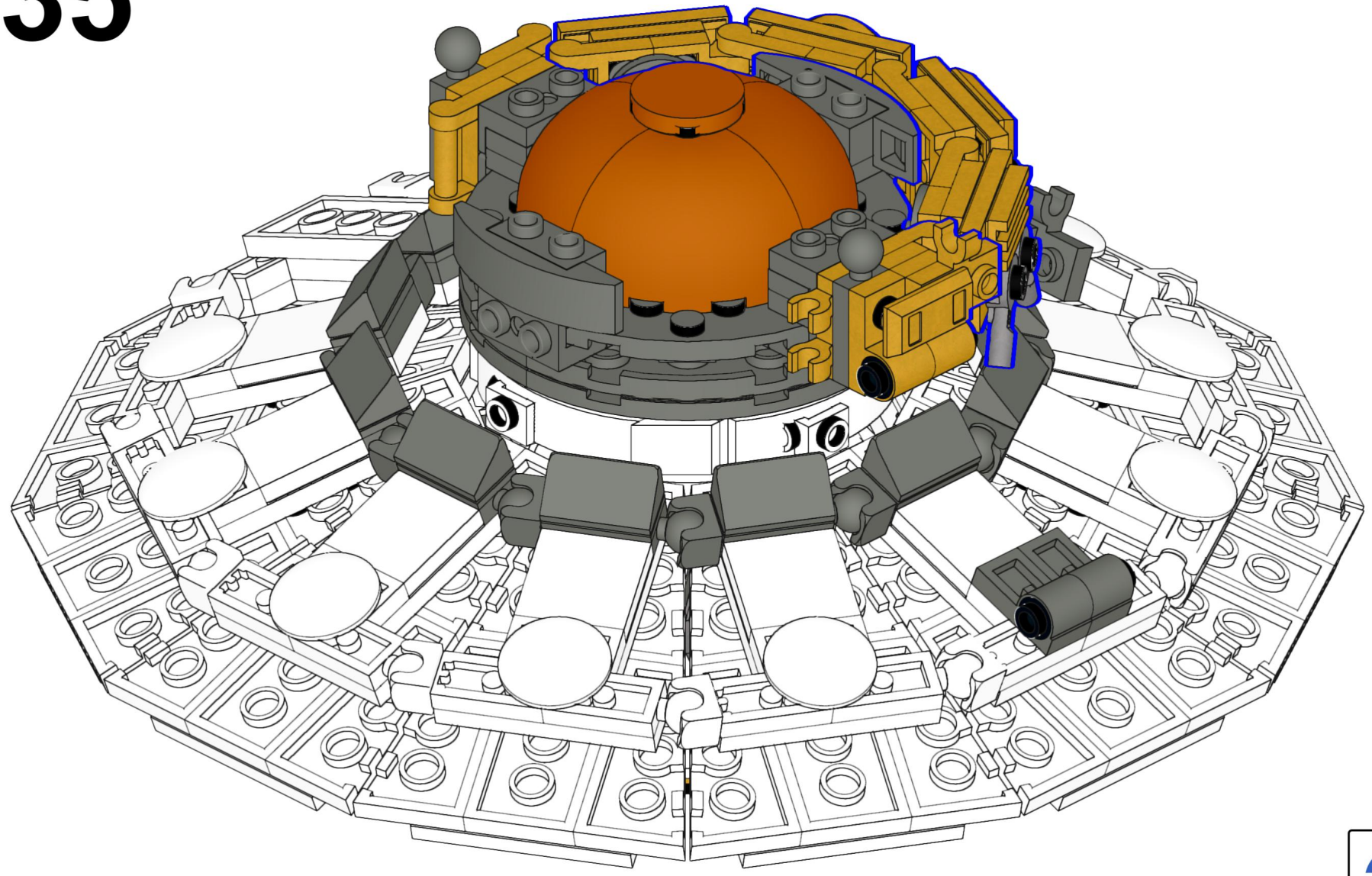

136



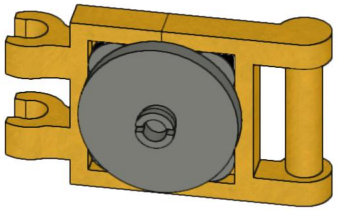

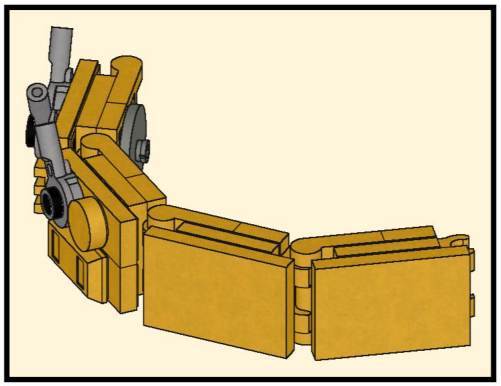

137

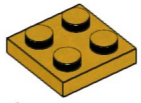

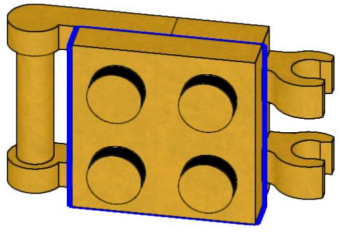



138

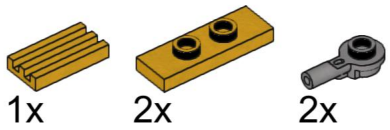

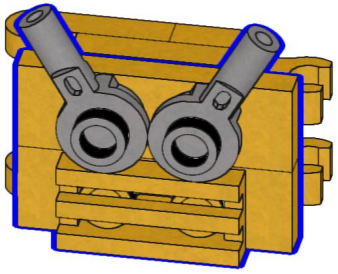

139

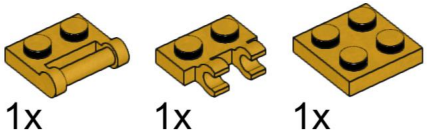

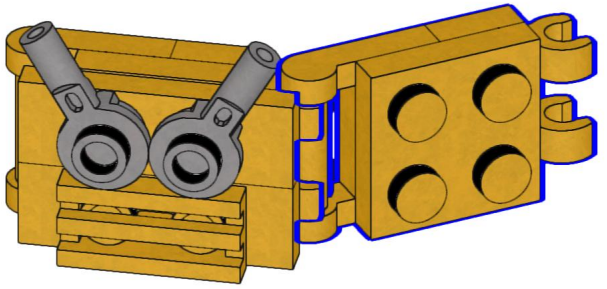

Flat Silver

140

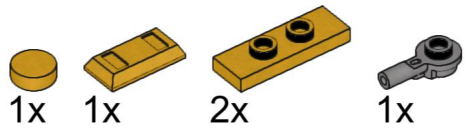

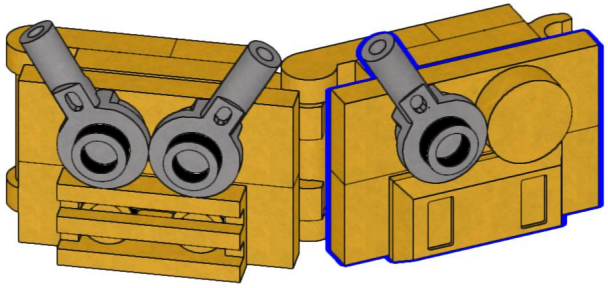

Flat Silver

141

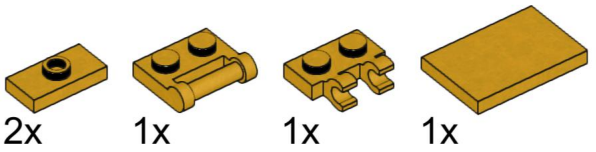

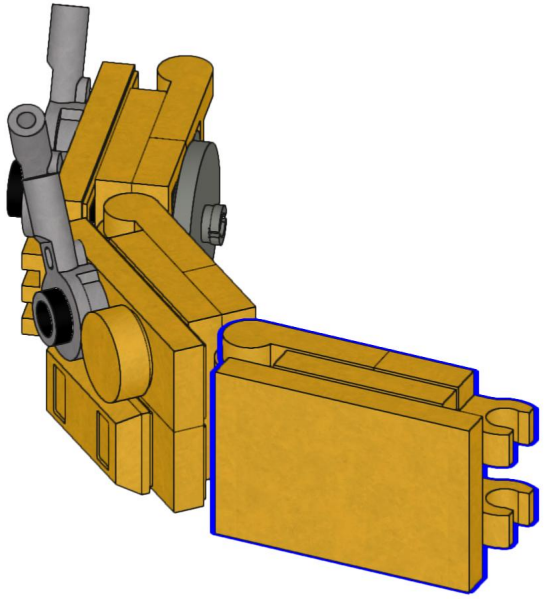

142

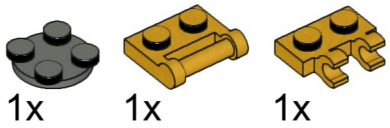

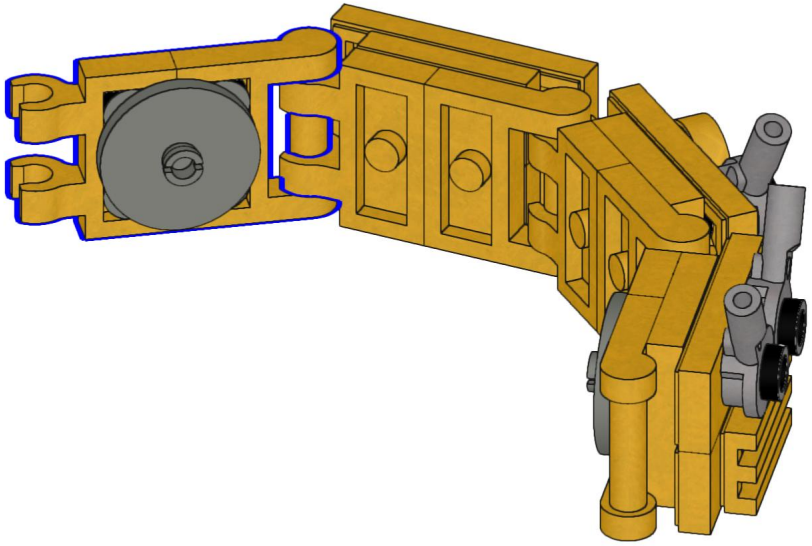

143

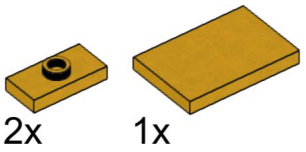

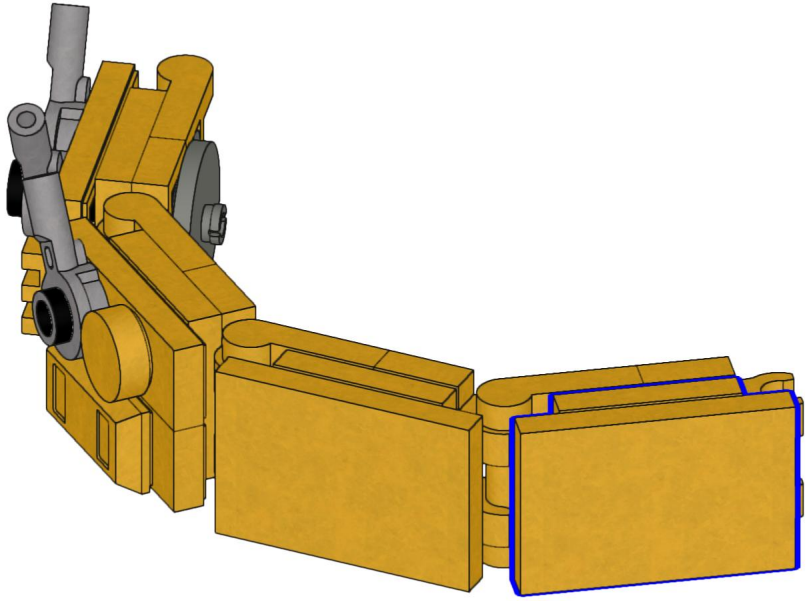

144

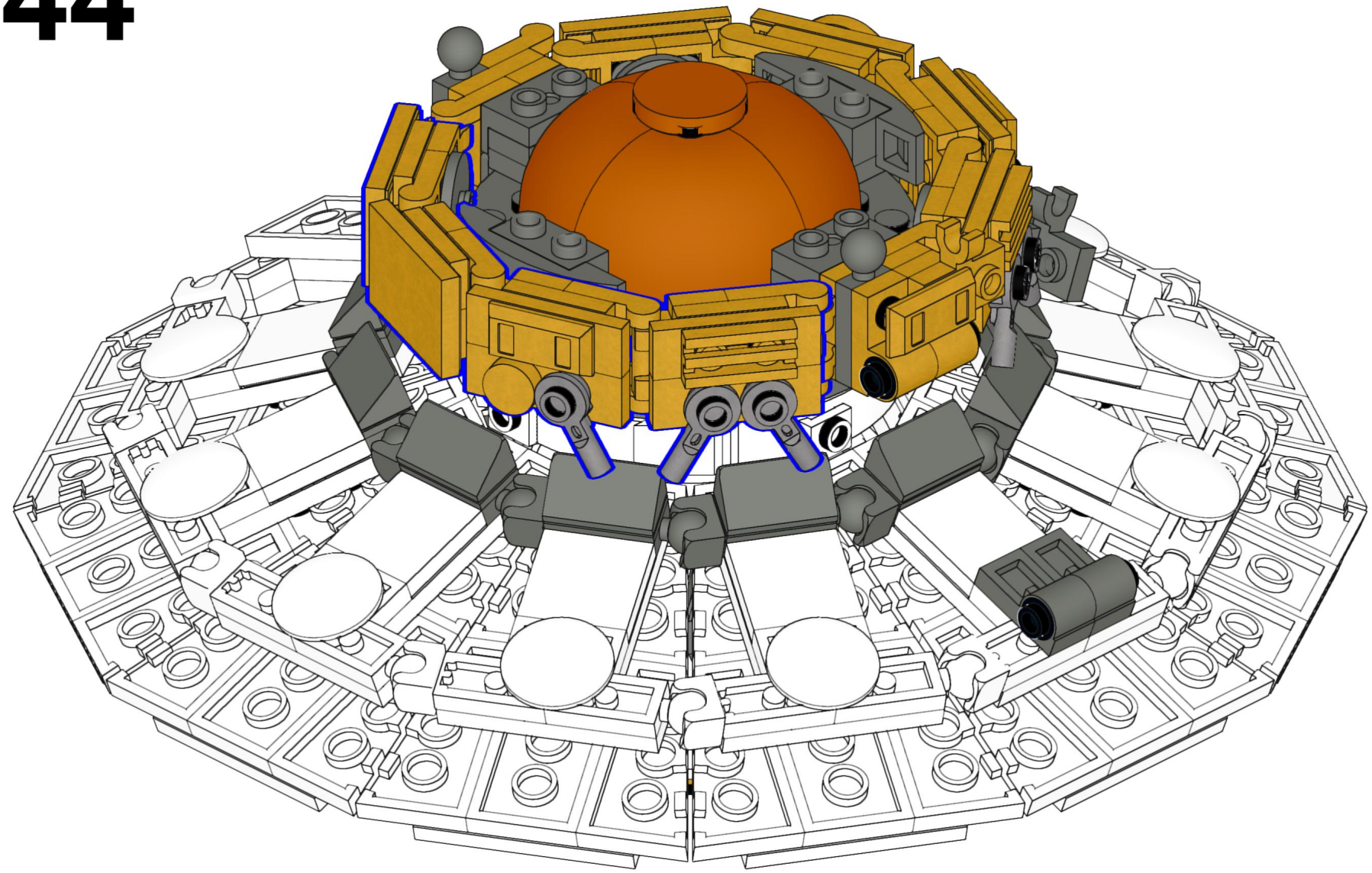

145

1x 1x

Flat Silver

Flat Silver

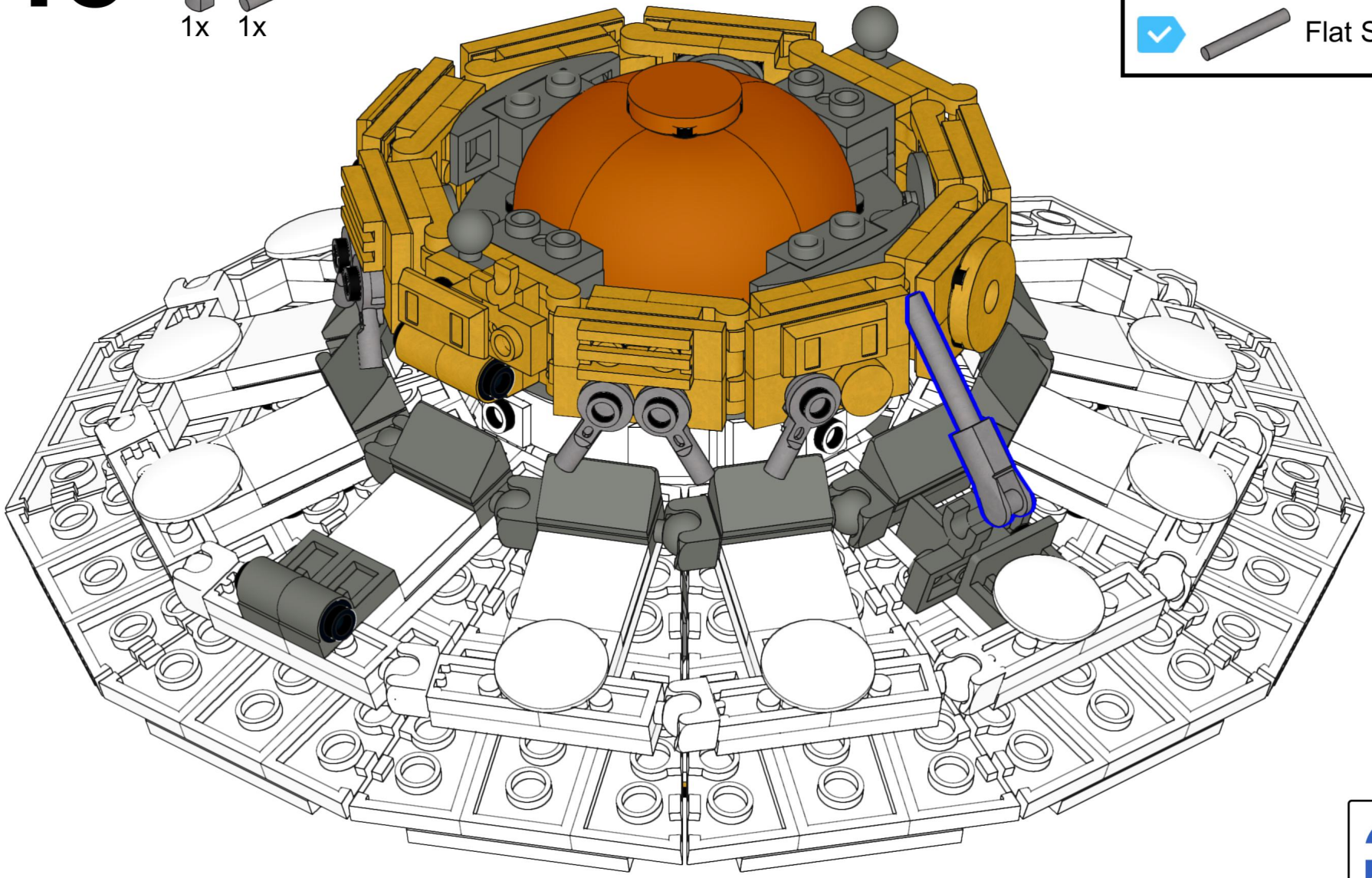

146



8x

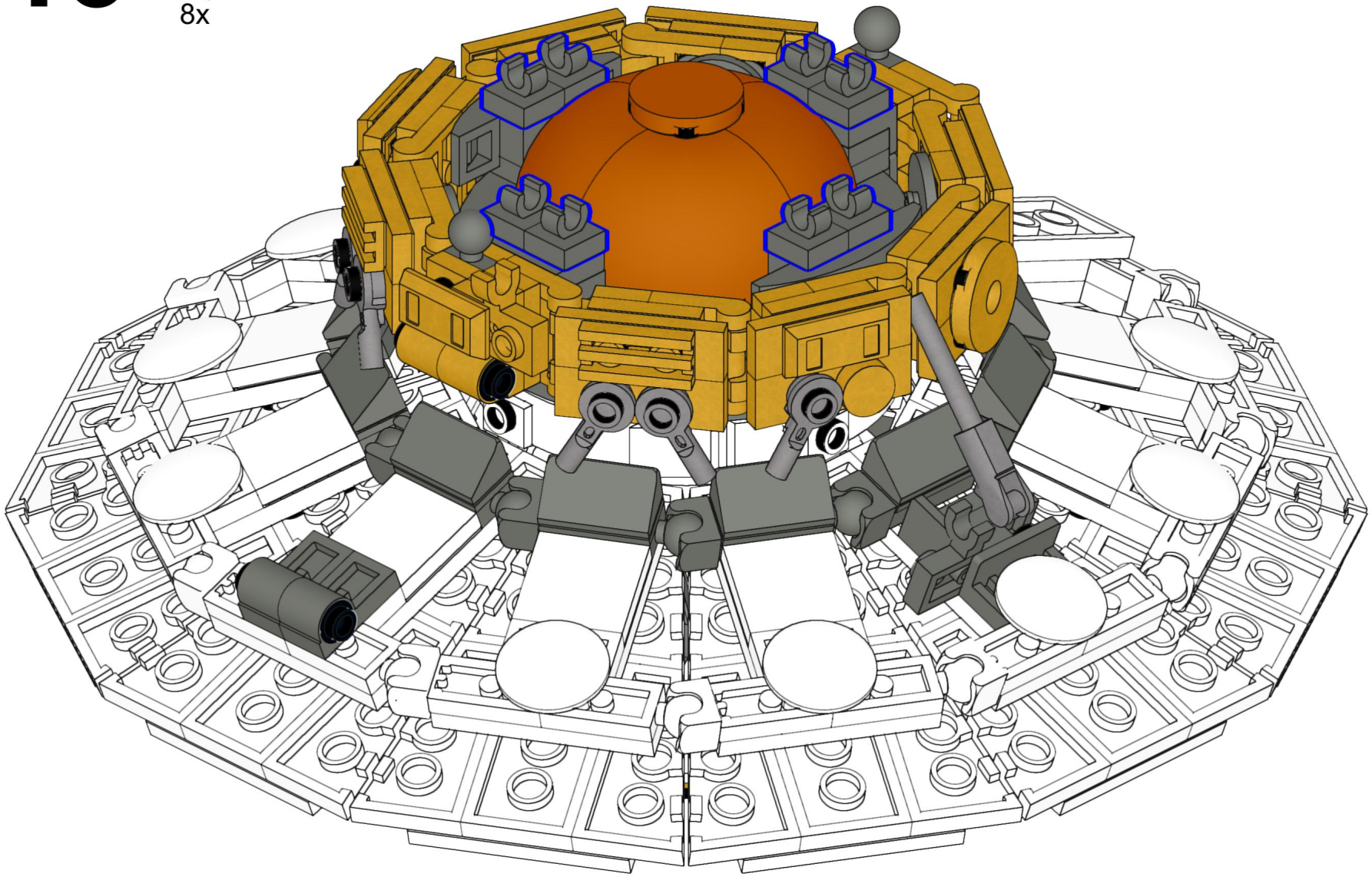

147

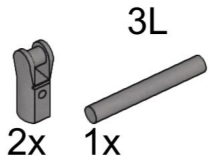

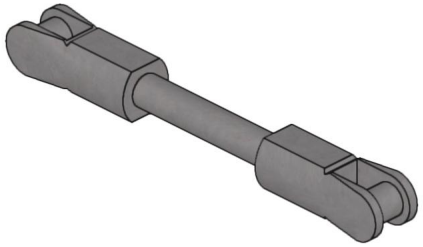

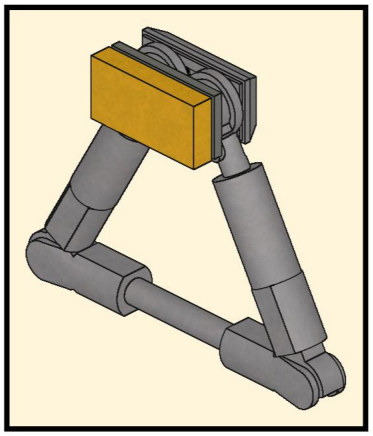

3x

148

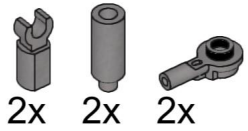

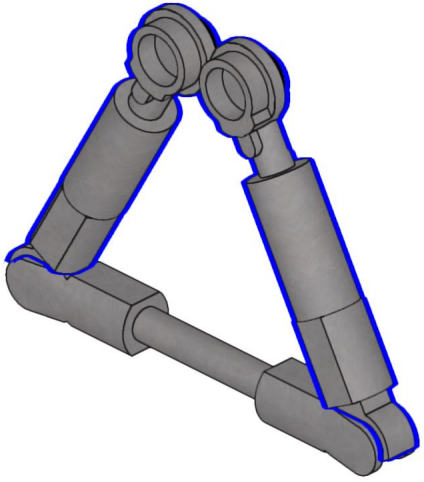

- [x] 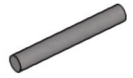 Flat Silver
- [x]  Flat Silver
- [x]  Flat Silver
- [x]  Flat Silver
- [x]  Flat Silver

149

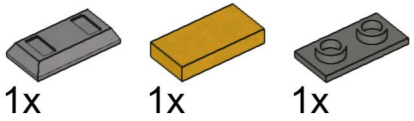

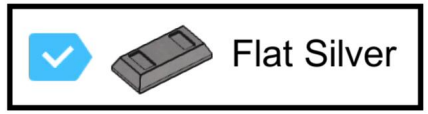

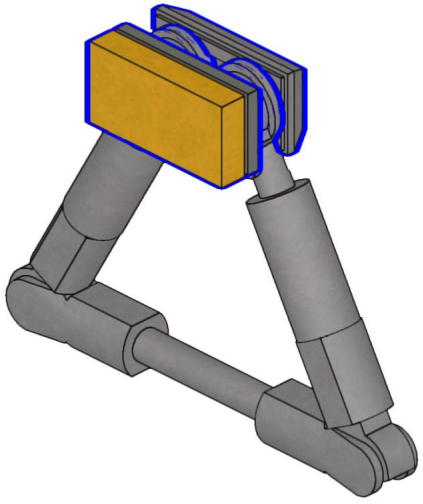

150

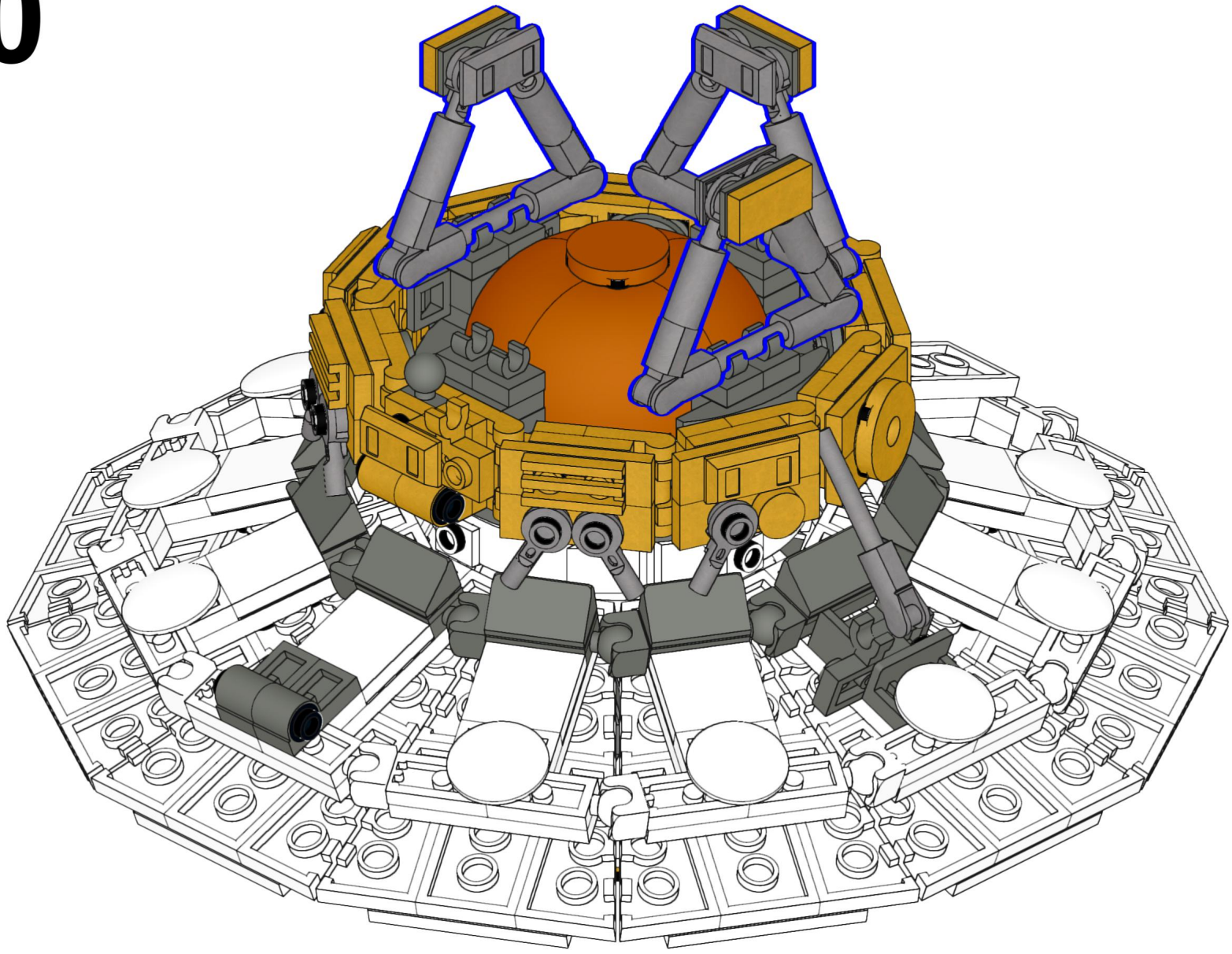

151

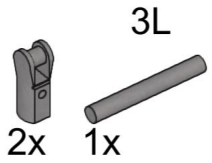
3L
2x
1x

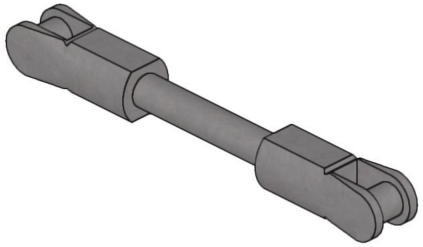

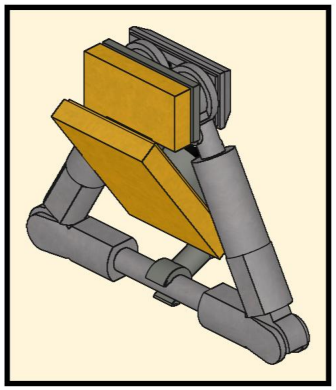

152

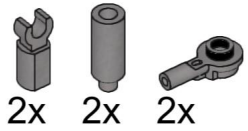
2x
2x
2x

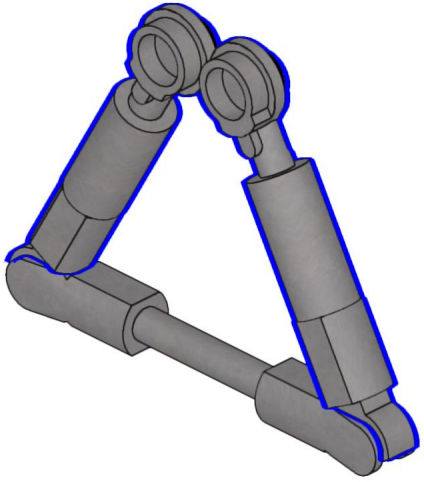

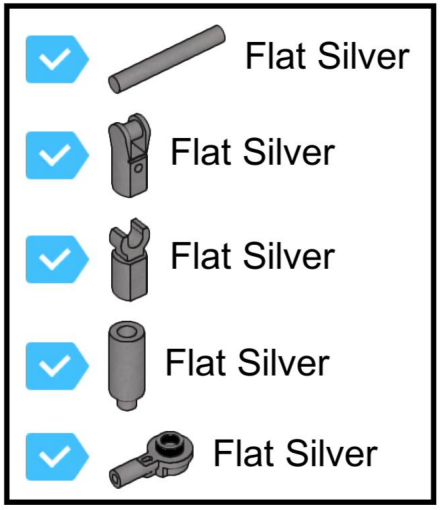
Flat Silver
Flat Silver
Flat Silver
Flat Silver
Flat Silver

153

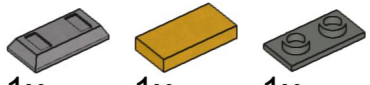

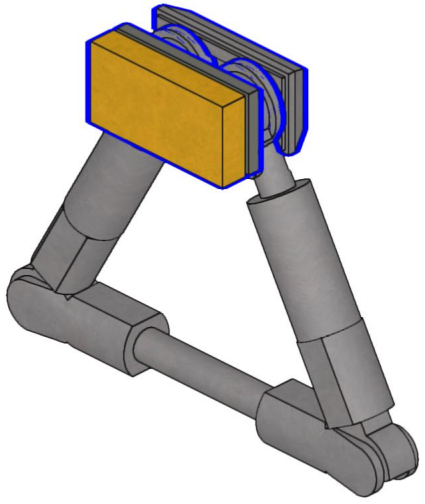

154



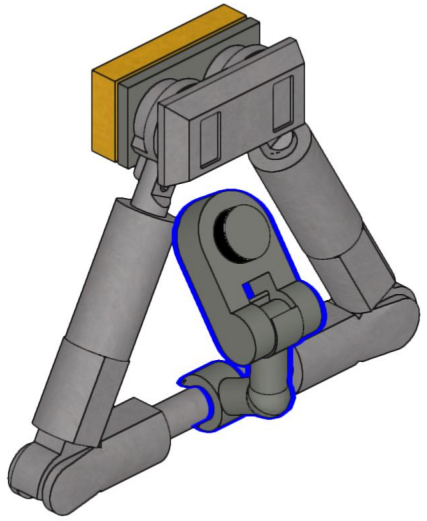

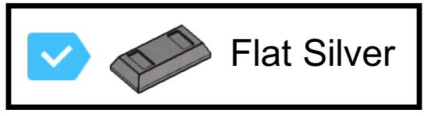

155

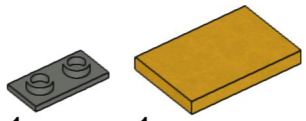

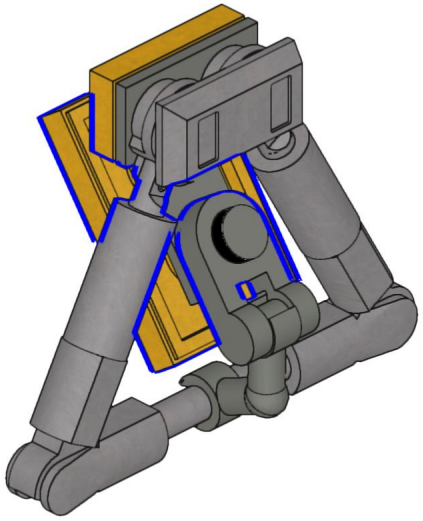

156

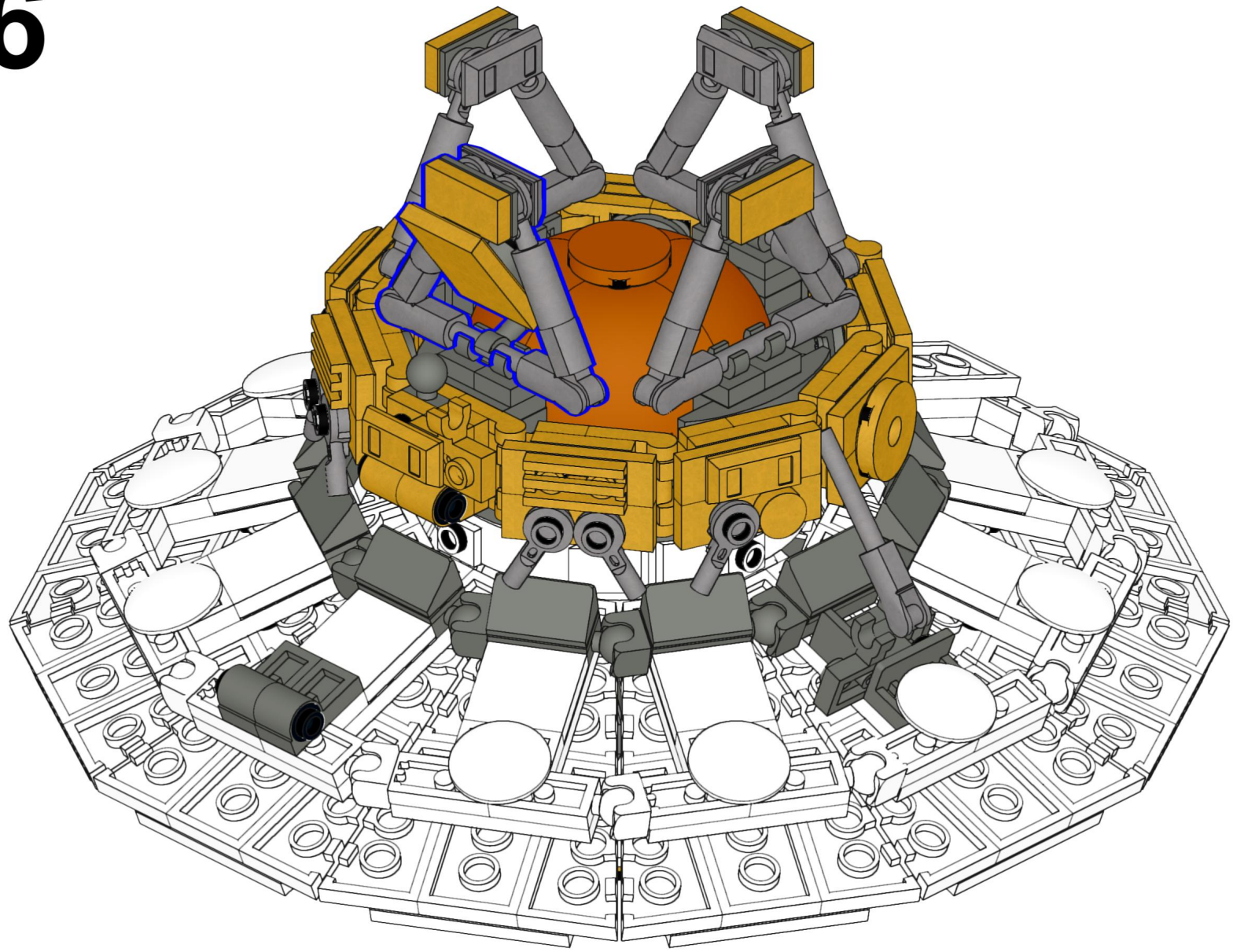

157

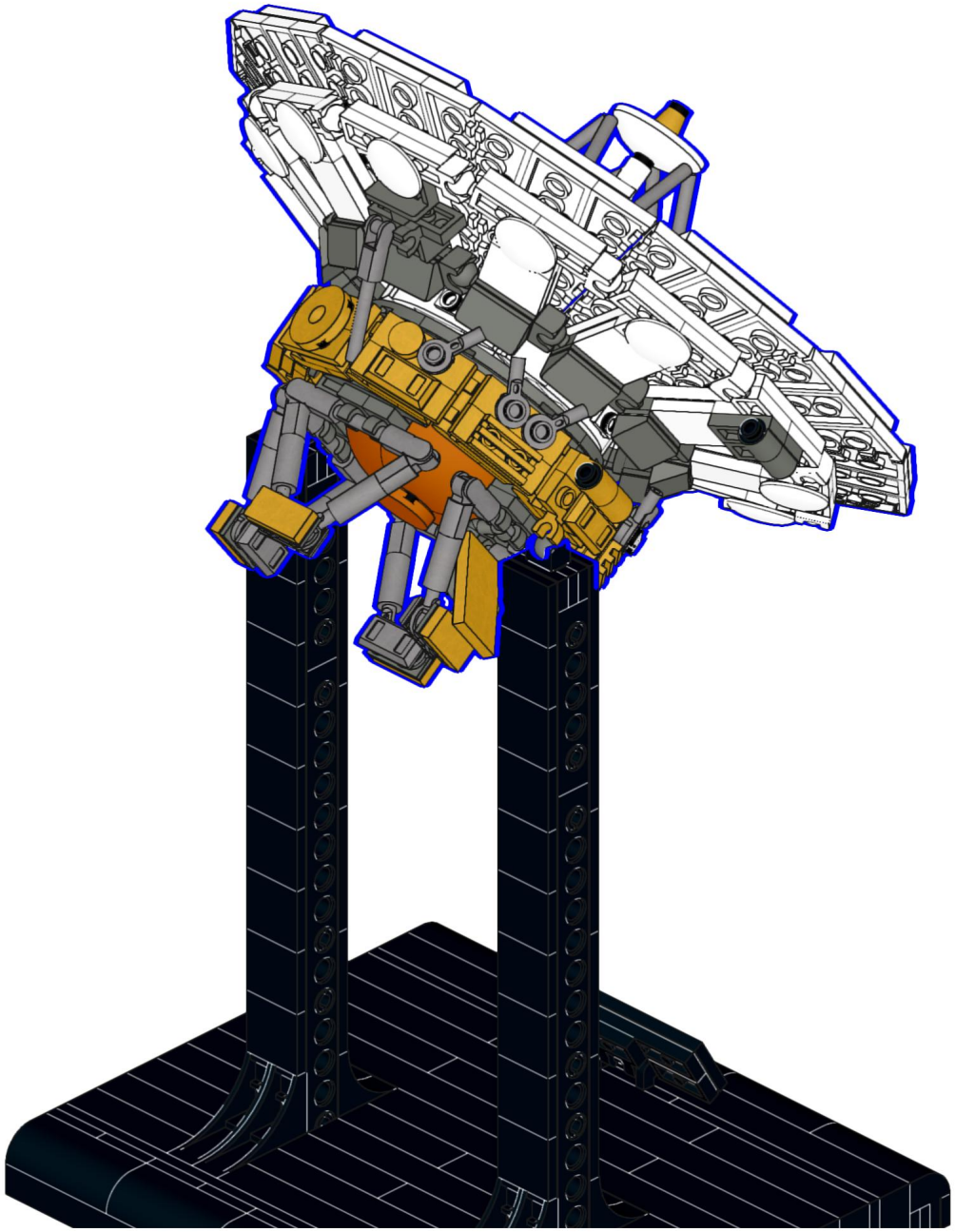

158

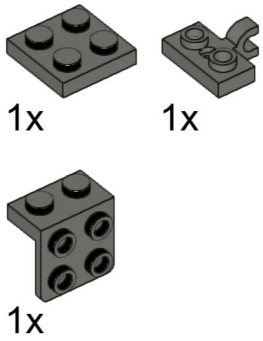
1x
1x
1x

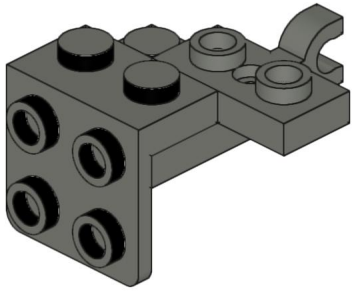

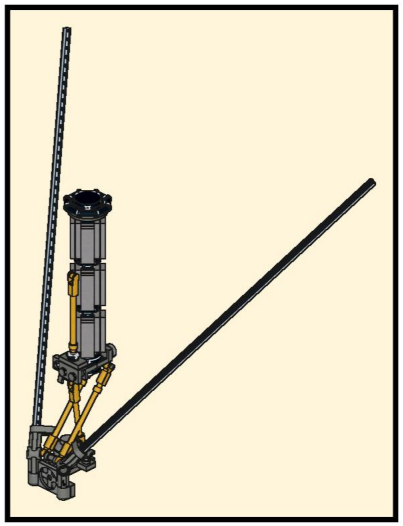

159

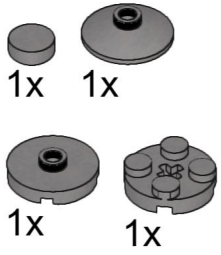
1x
1x
1x
1x

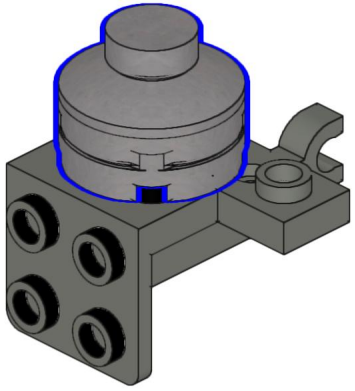

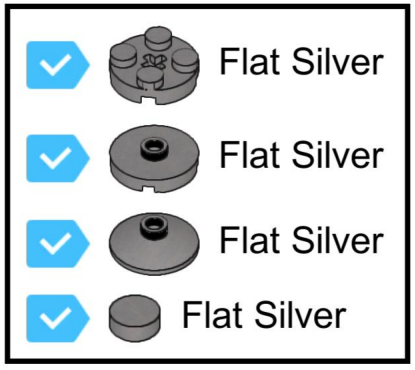
Flat Silver
Flat Silver
Flat Silver
Flat Silver

160



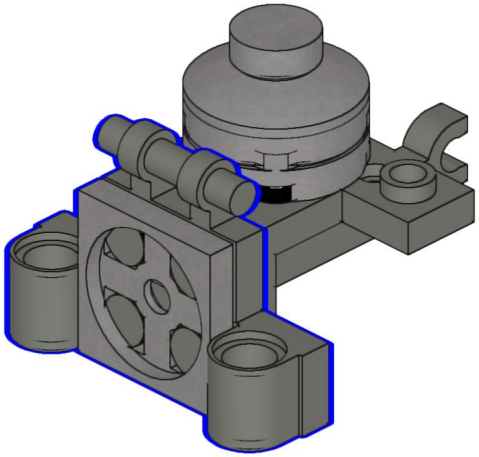

161

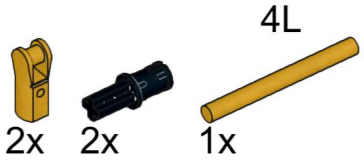

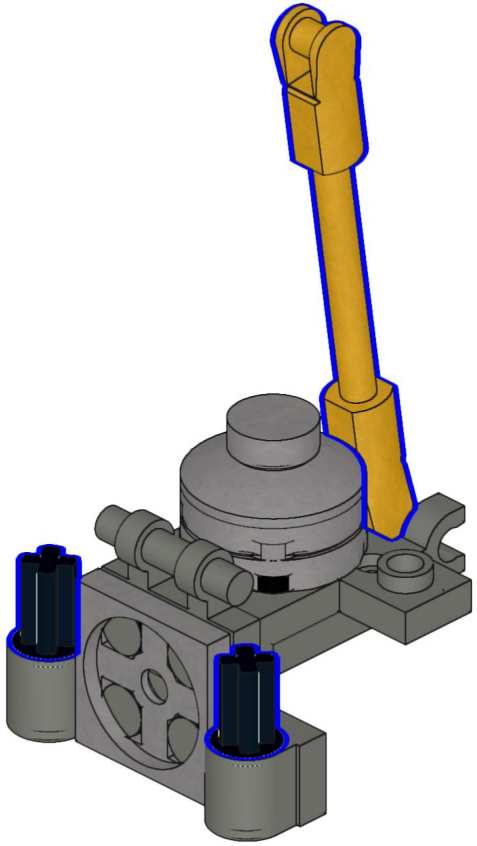

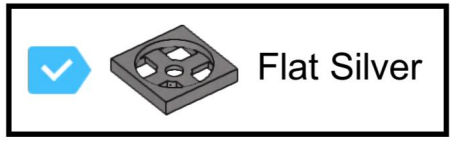

162

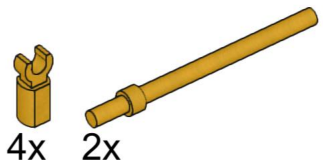

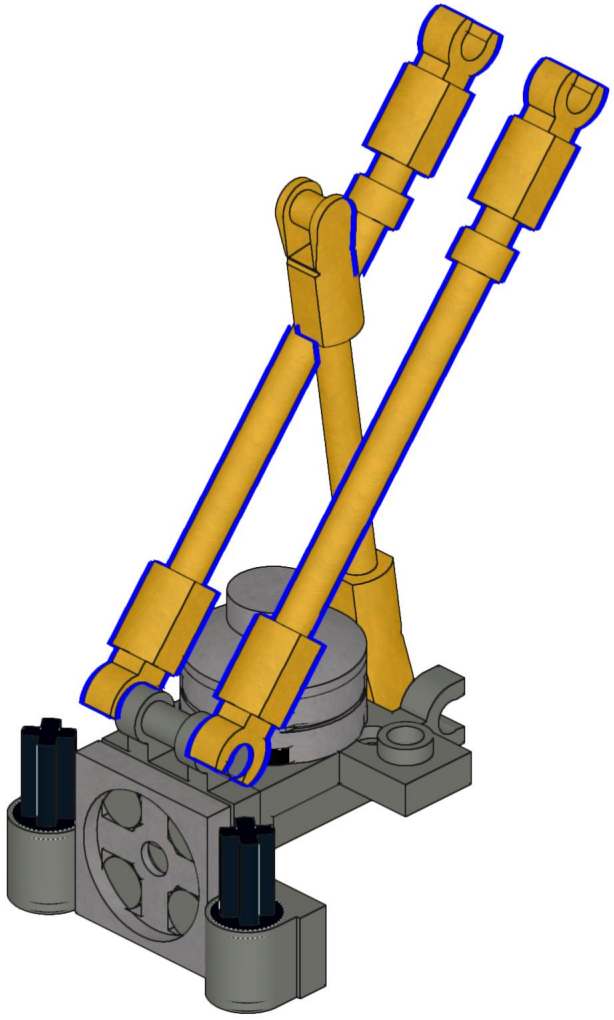

163

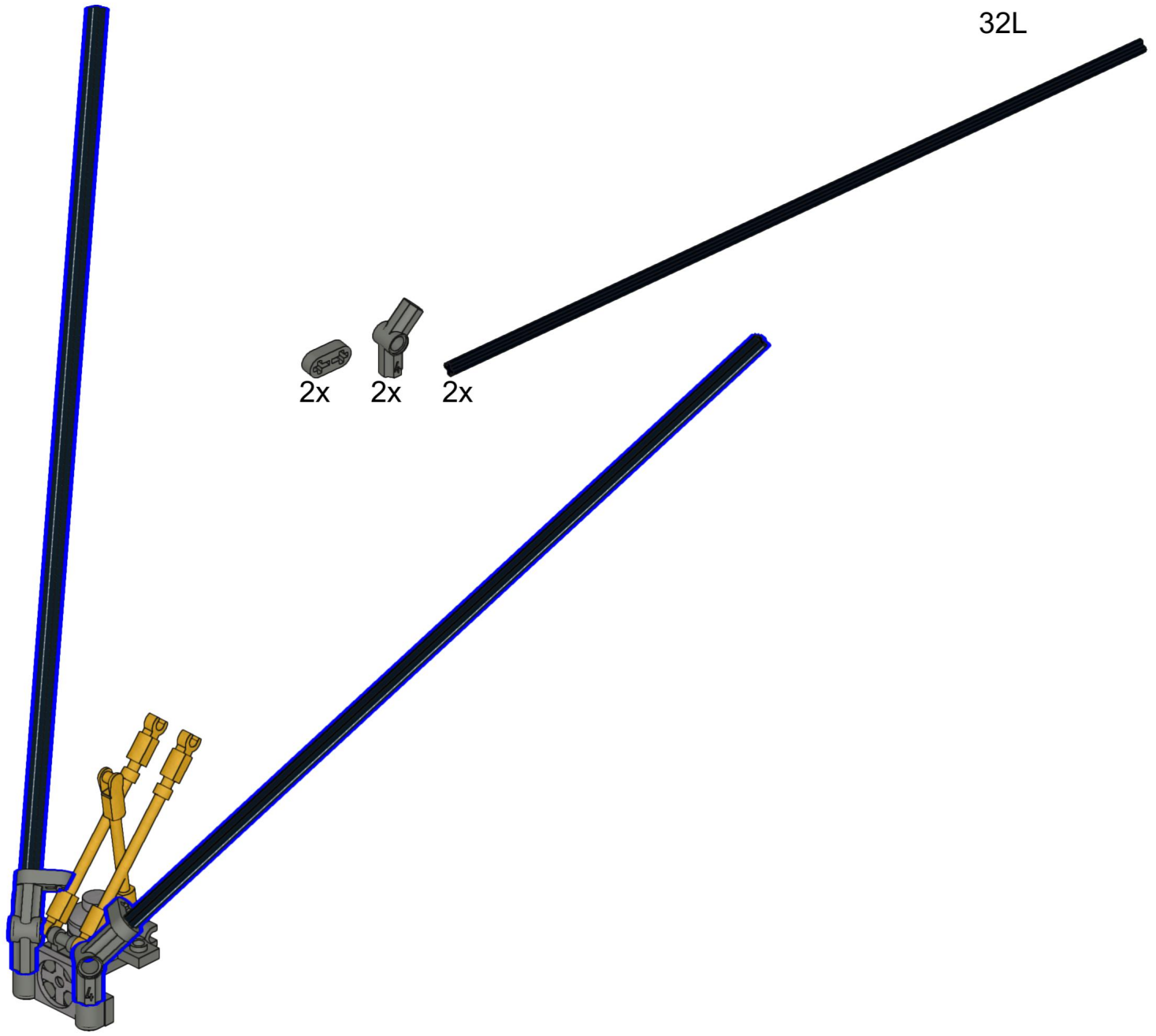

164





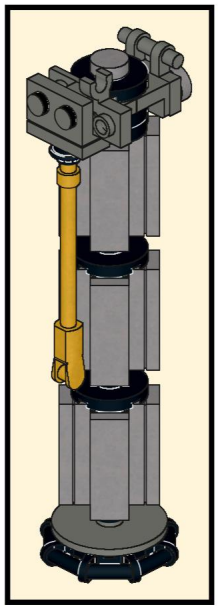

165

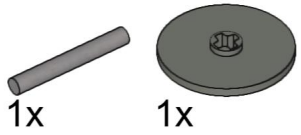

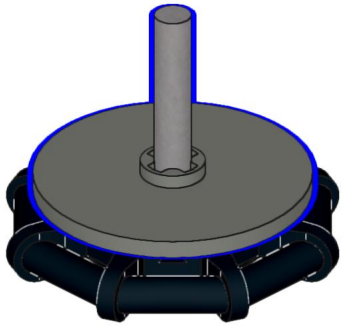



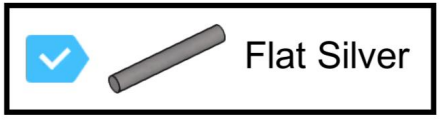

166



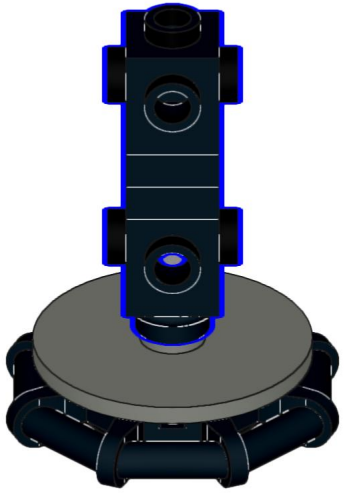

167

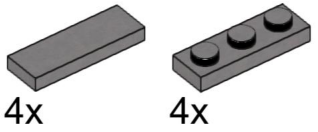

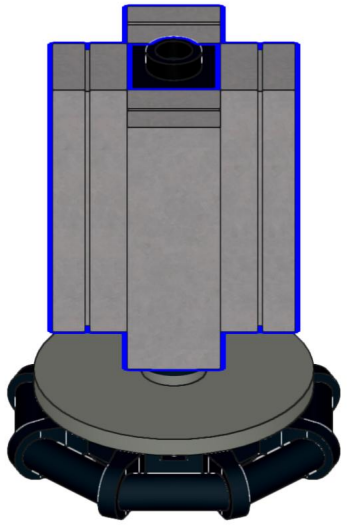

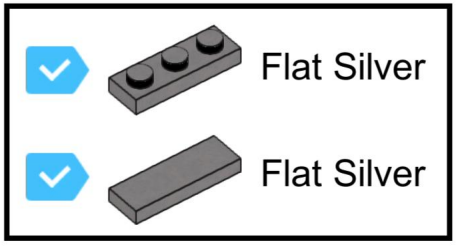

168



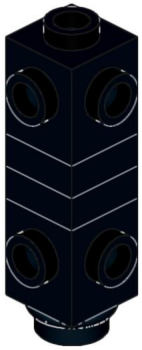

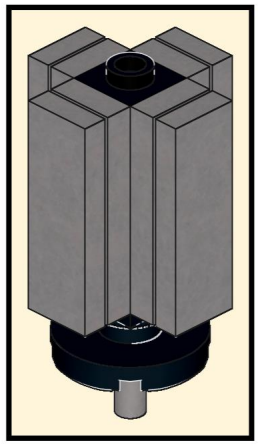

169

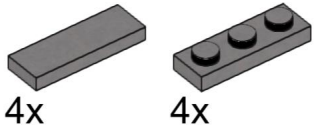

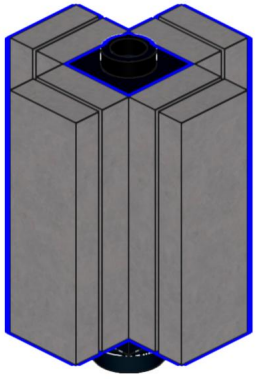

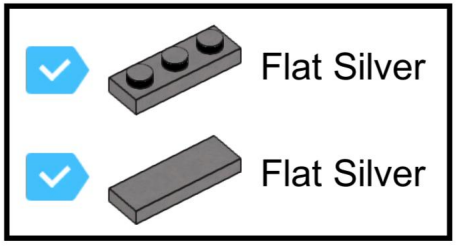

170

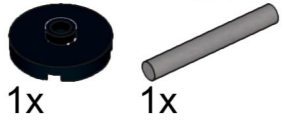

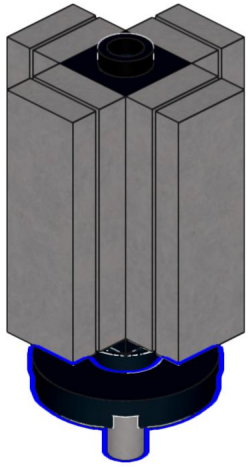

Flat Silver

171

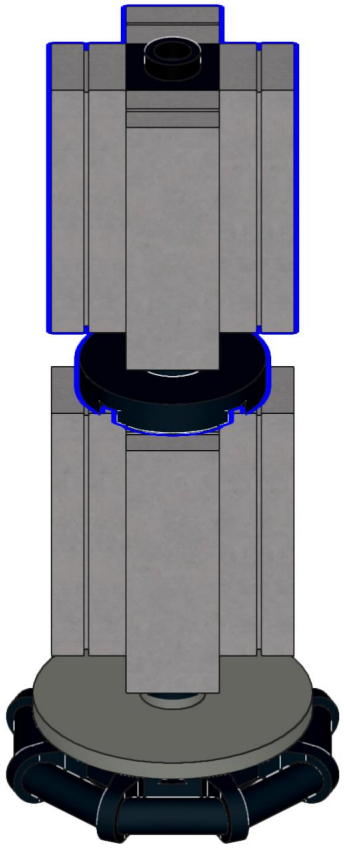

172

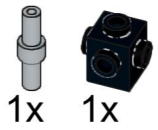

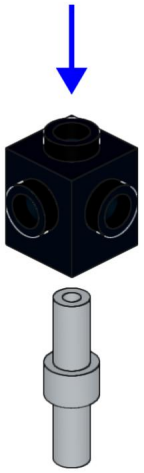

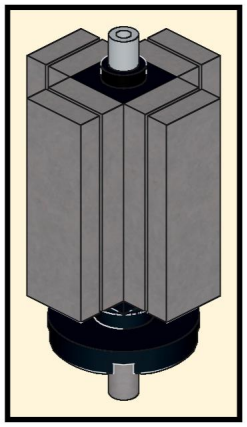

173





174

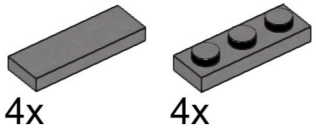

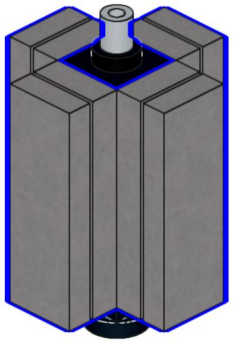

175

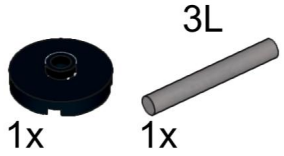

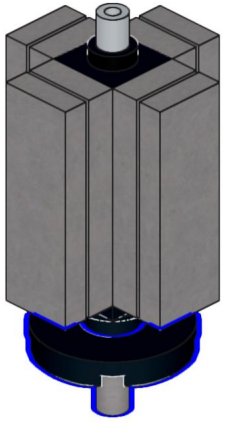

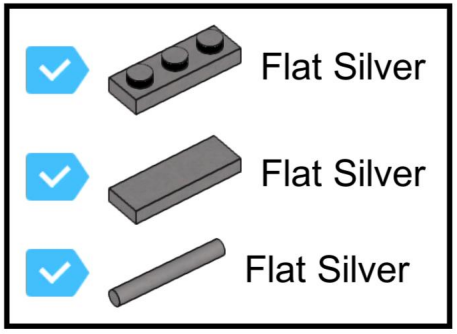

176

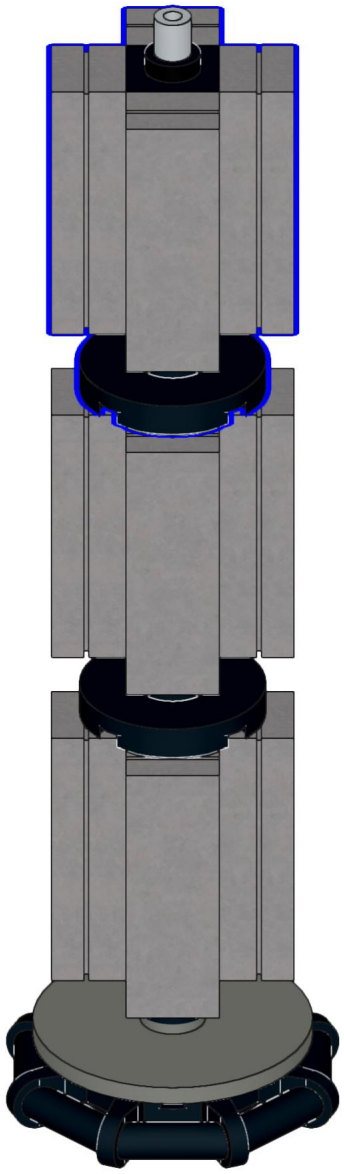

177

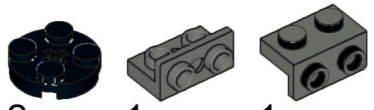

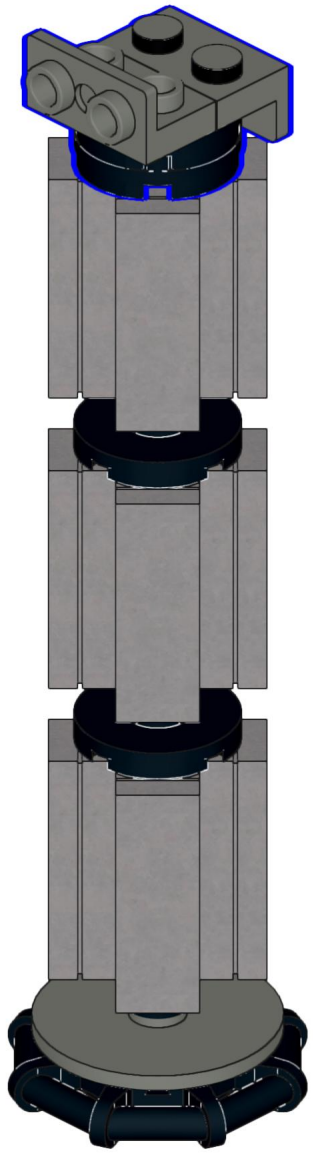

178

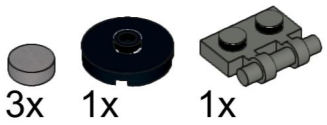

Flat Silver

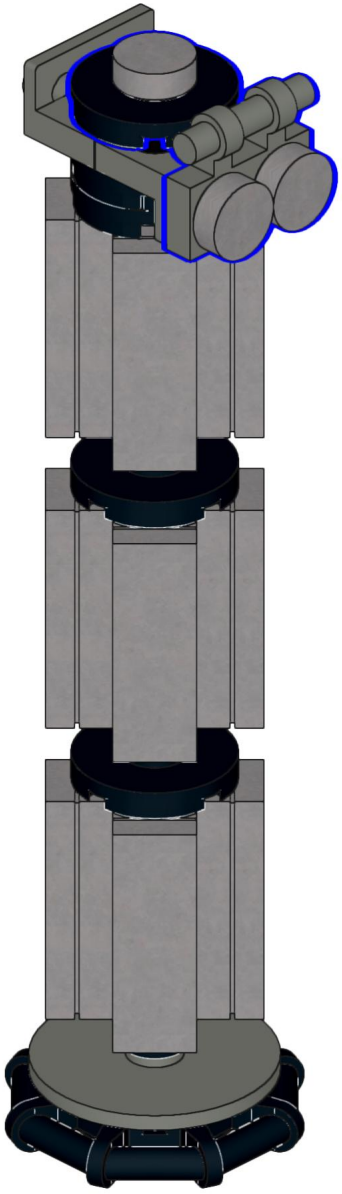

179



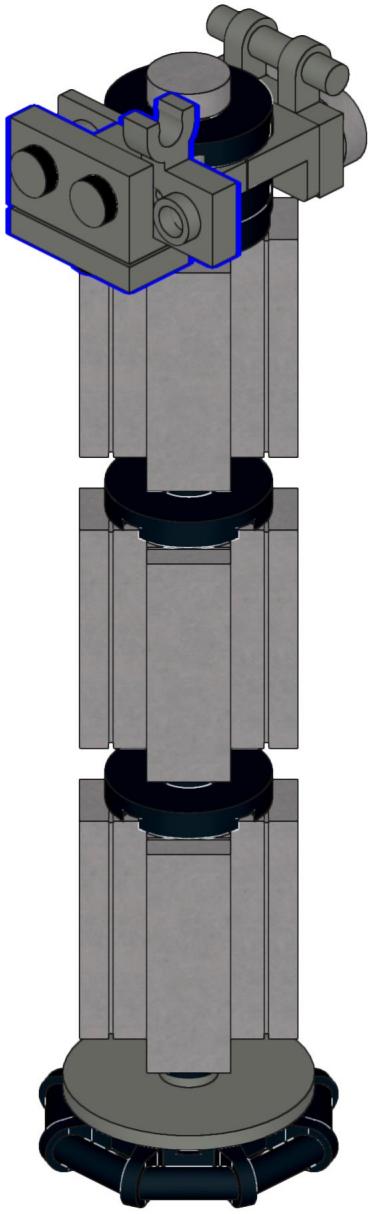

180

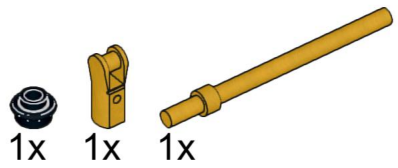

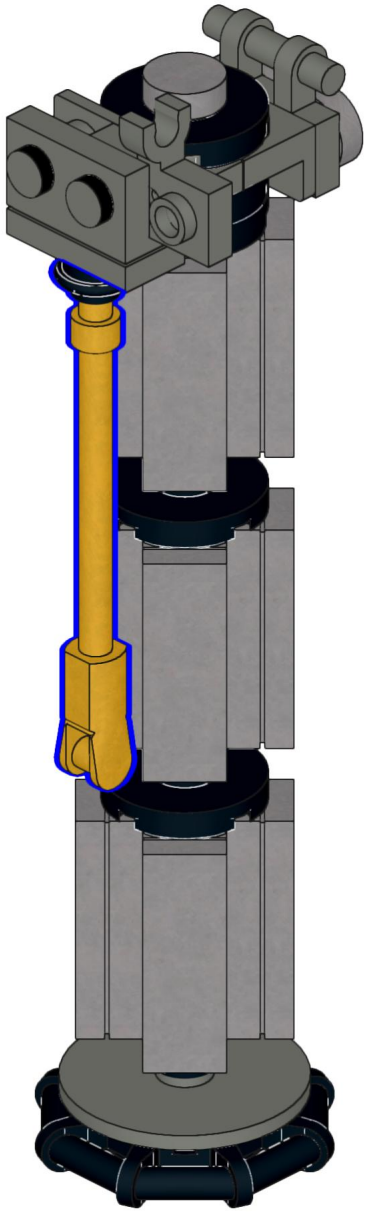

181

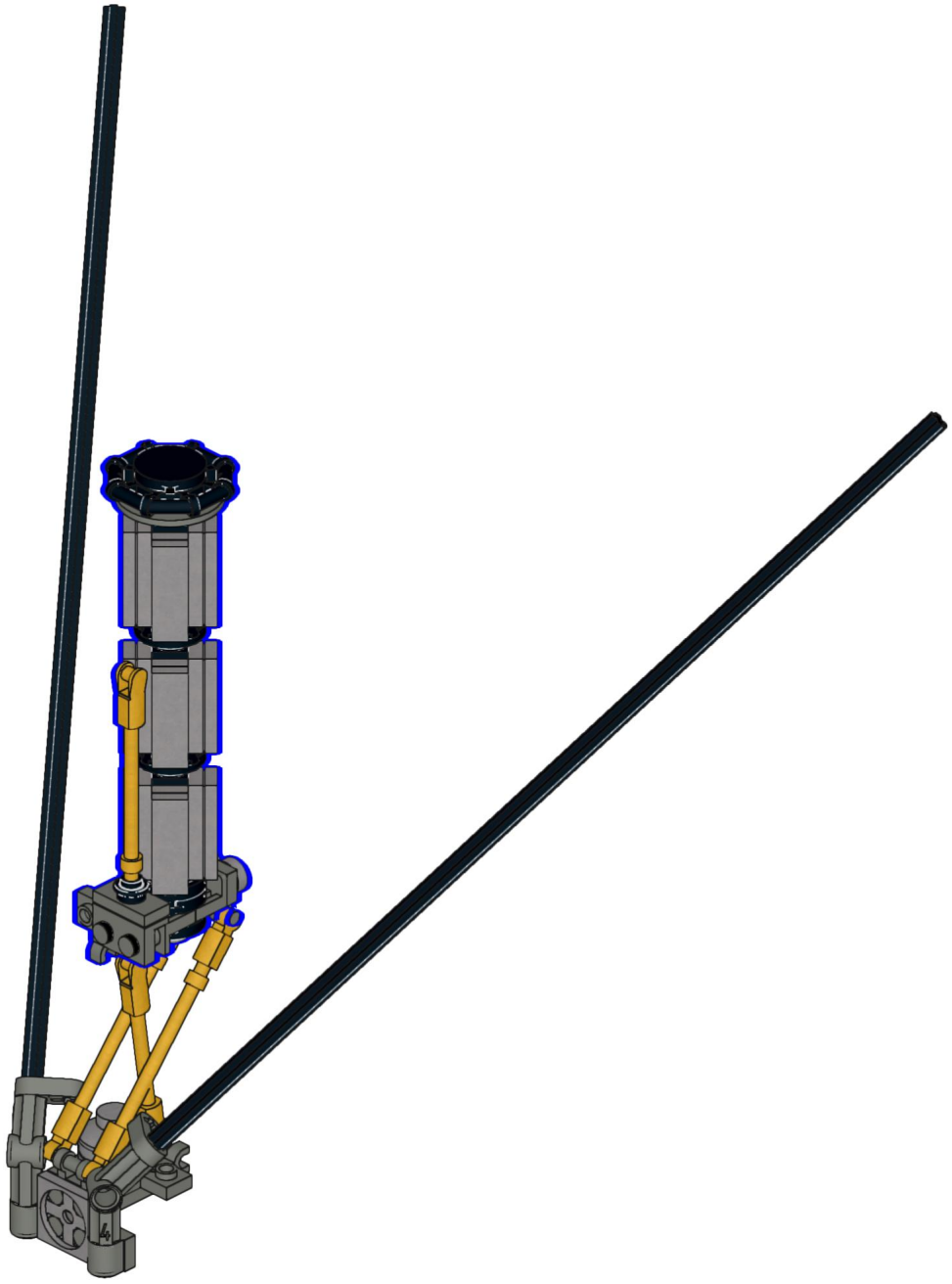

182

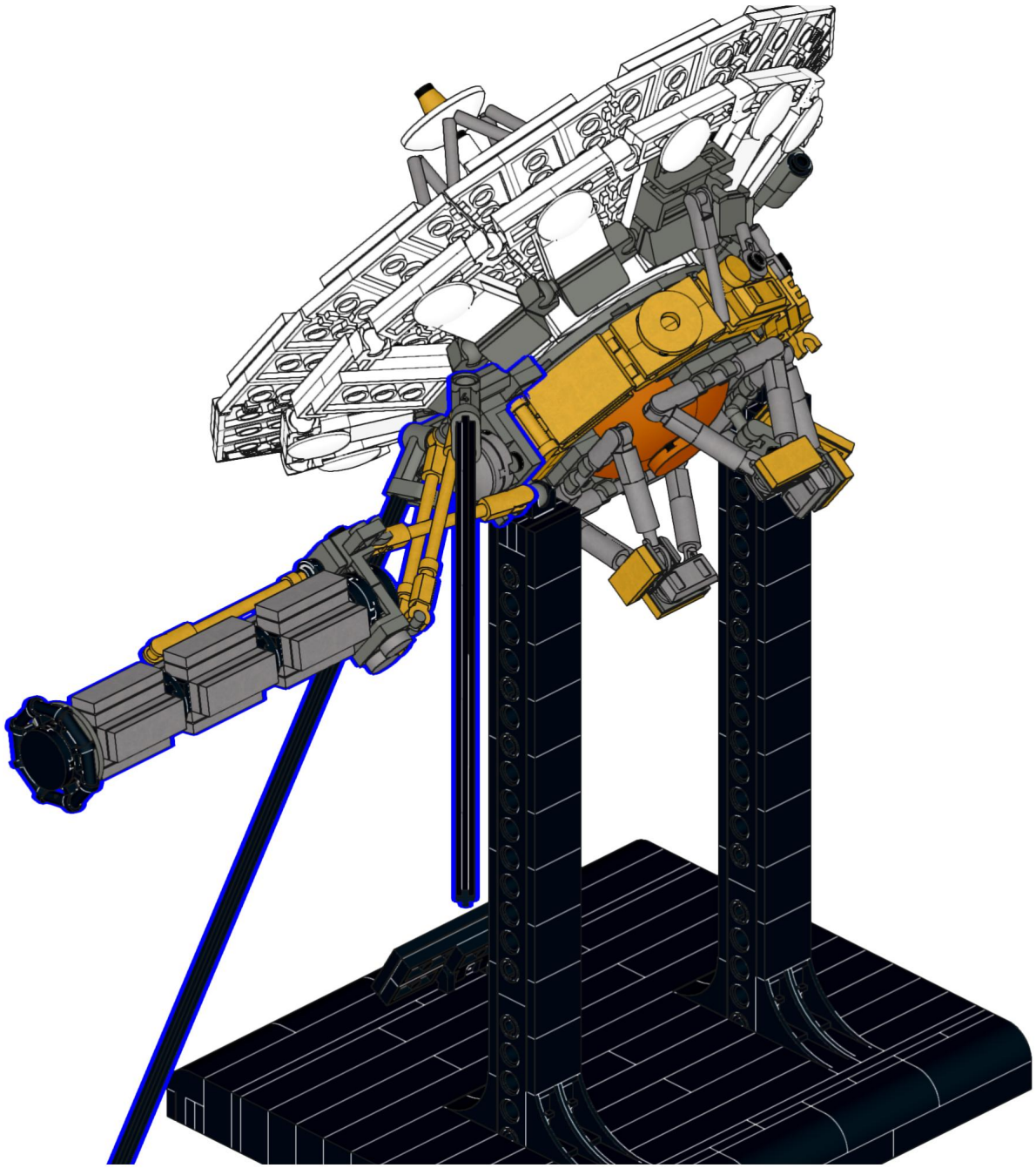

183

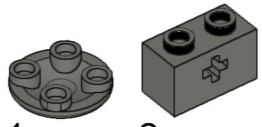

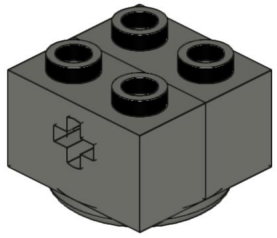

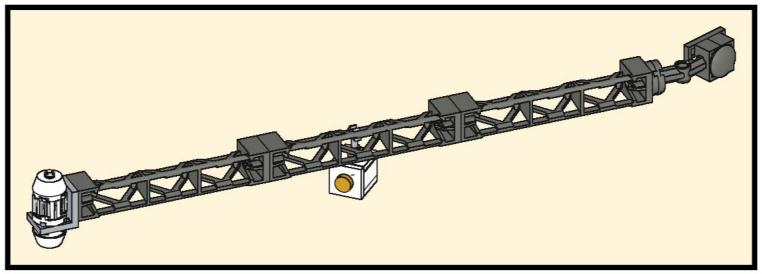

184

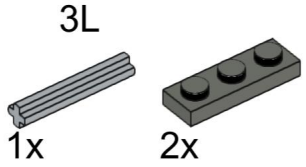

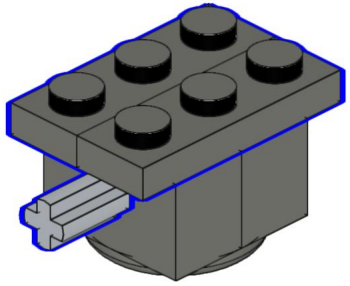

185

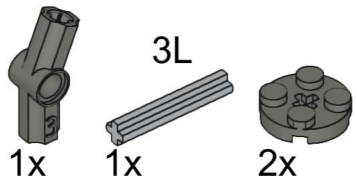

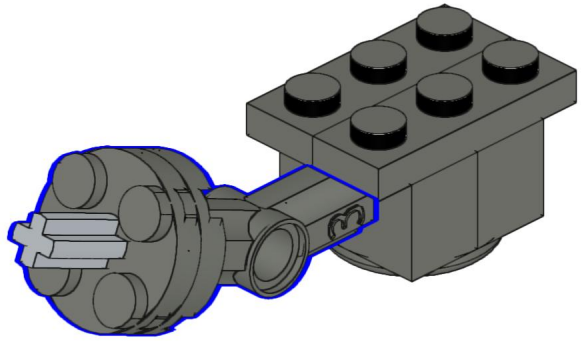

186

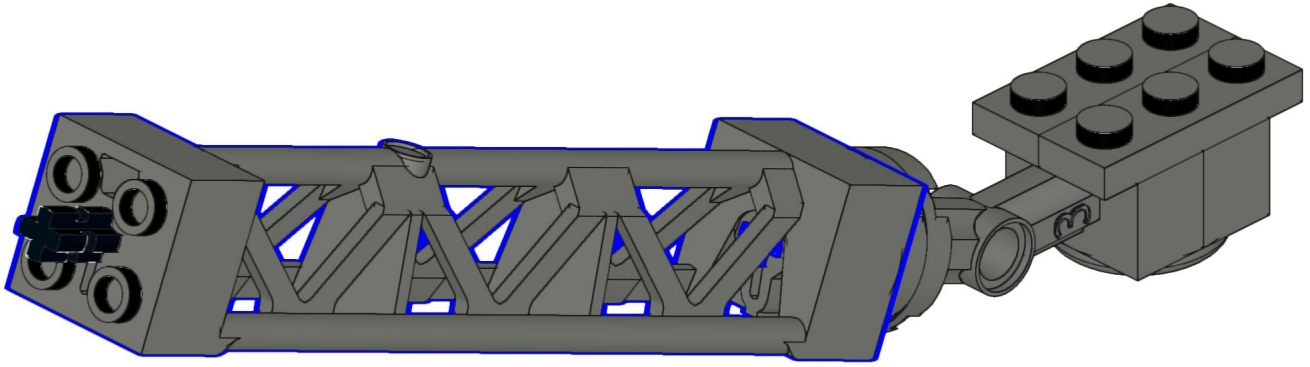

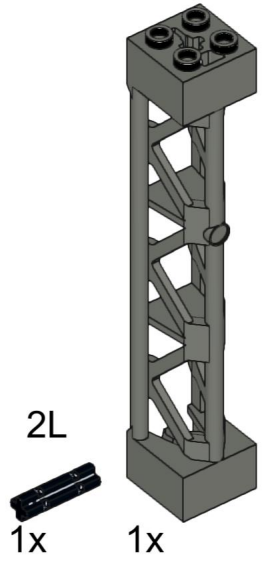

187

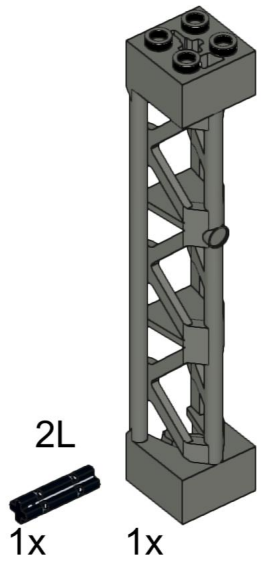

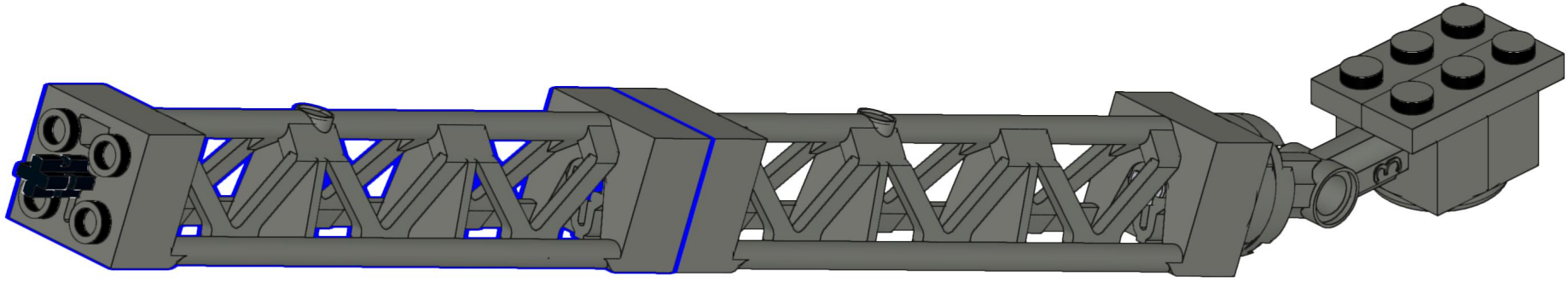

188

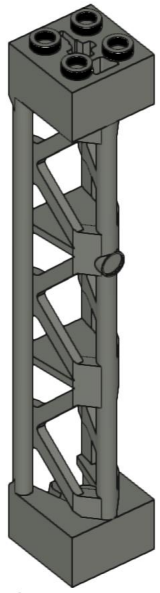

1x

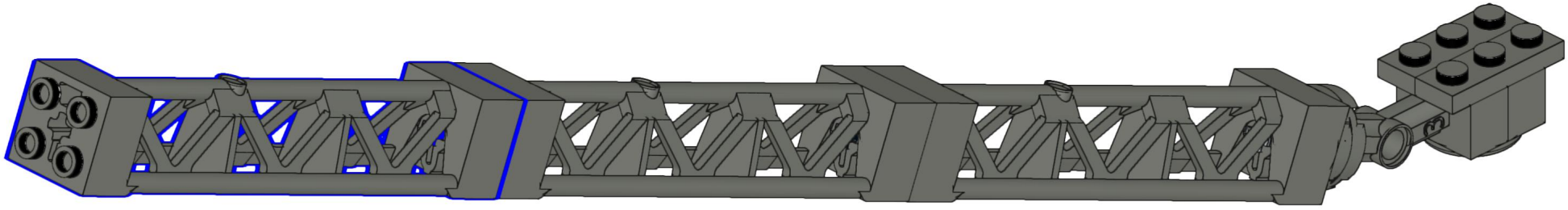

189

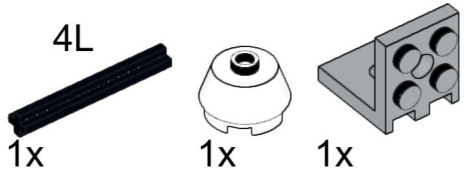

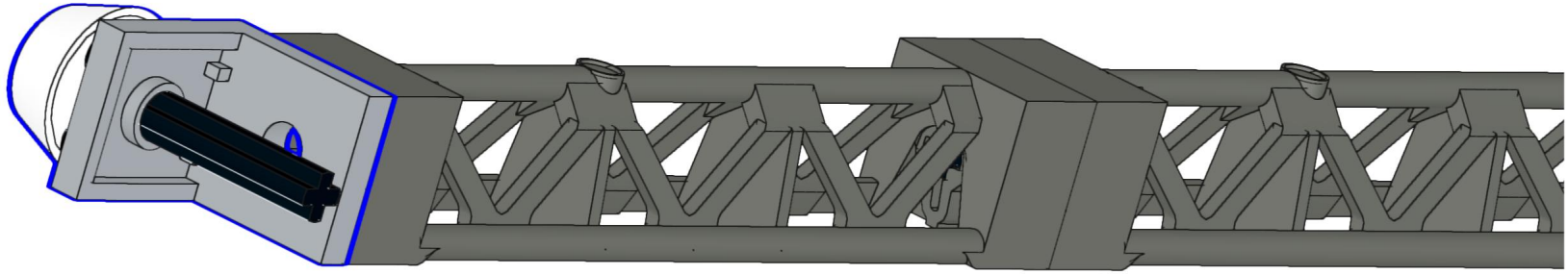

190

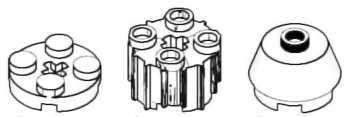

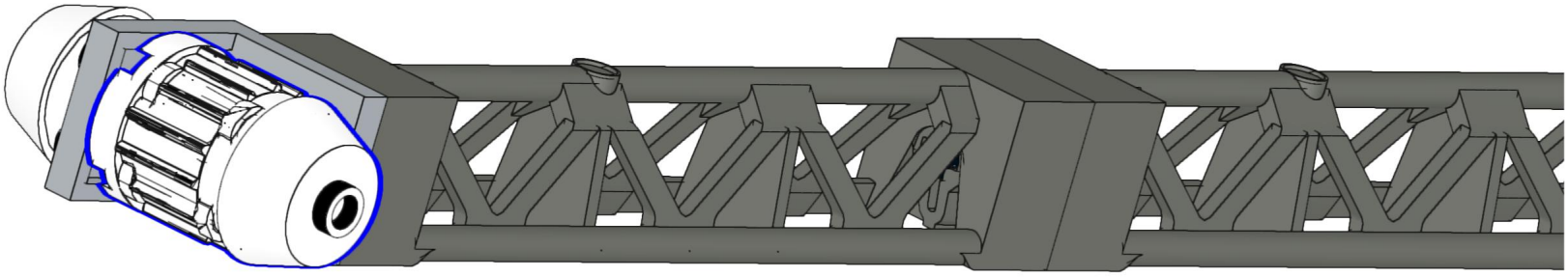

191

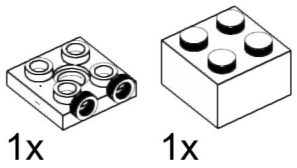

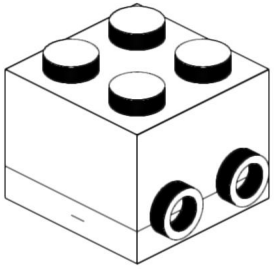

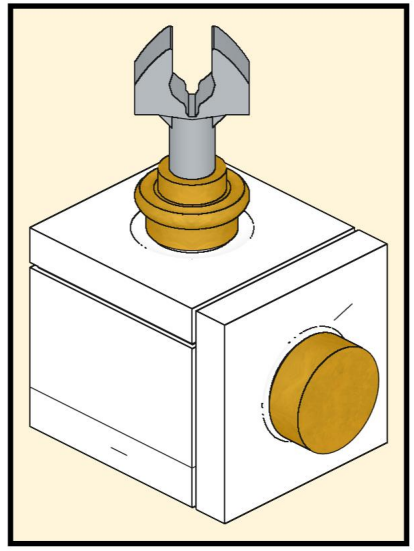

192

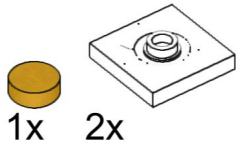

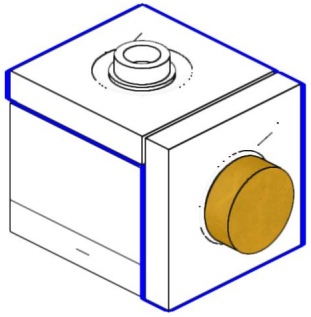

193

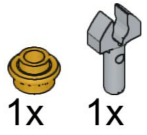

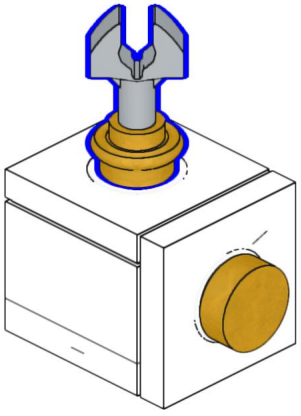

194

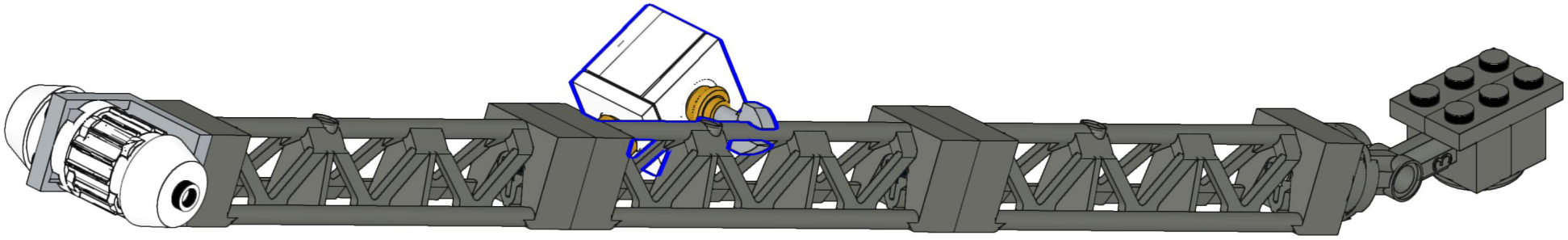

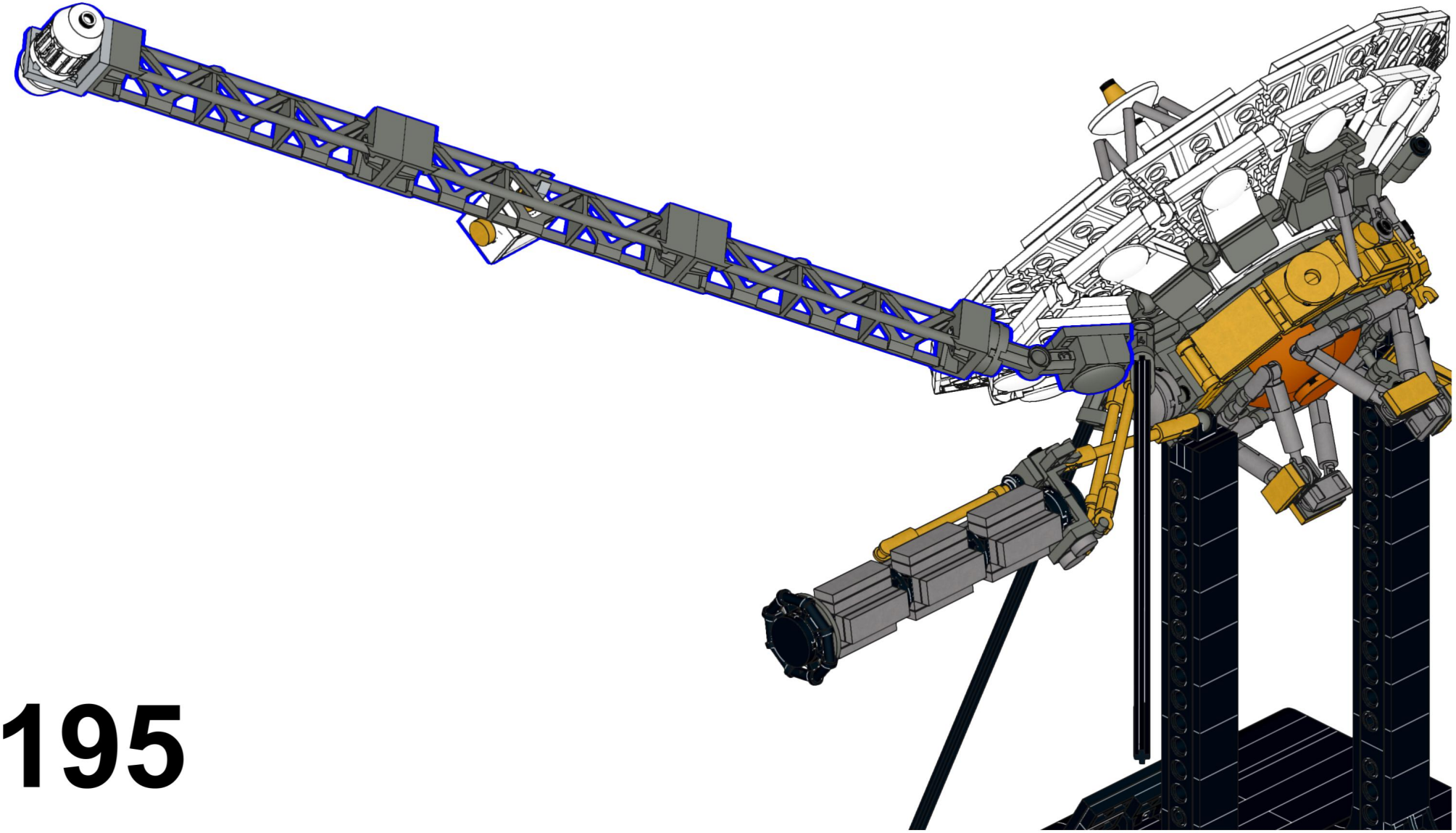

196

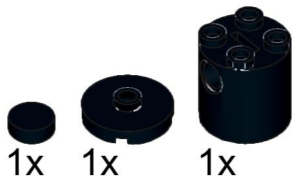



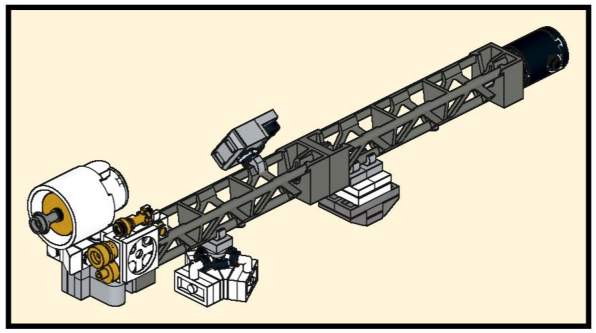

197

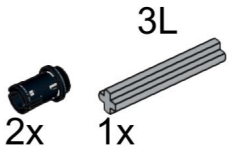

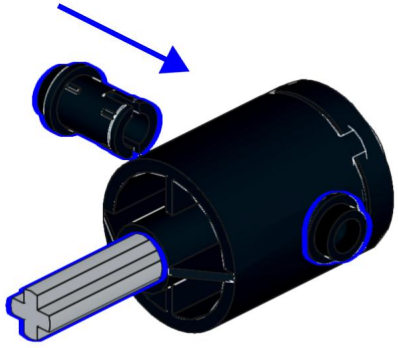

198

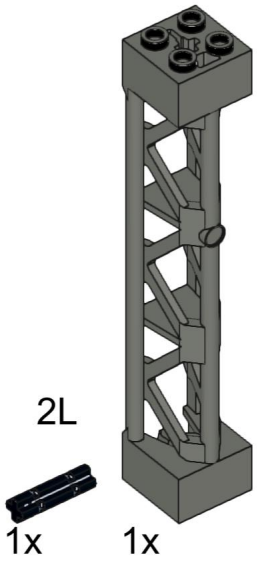

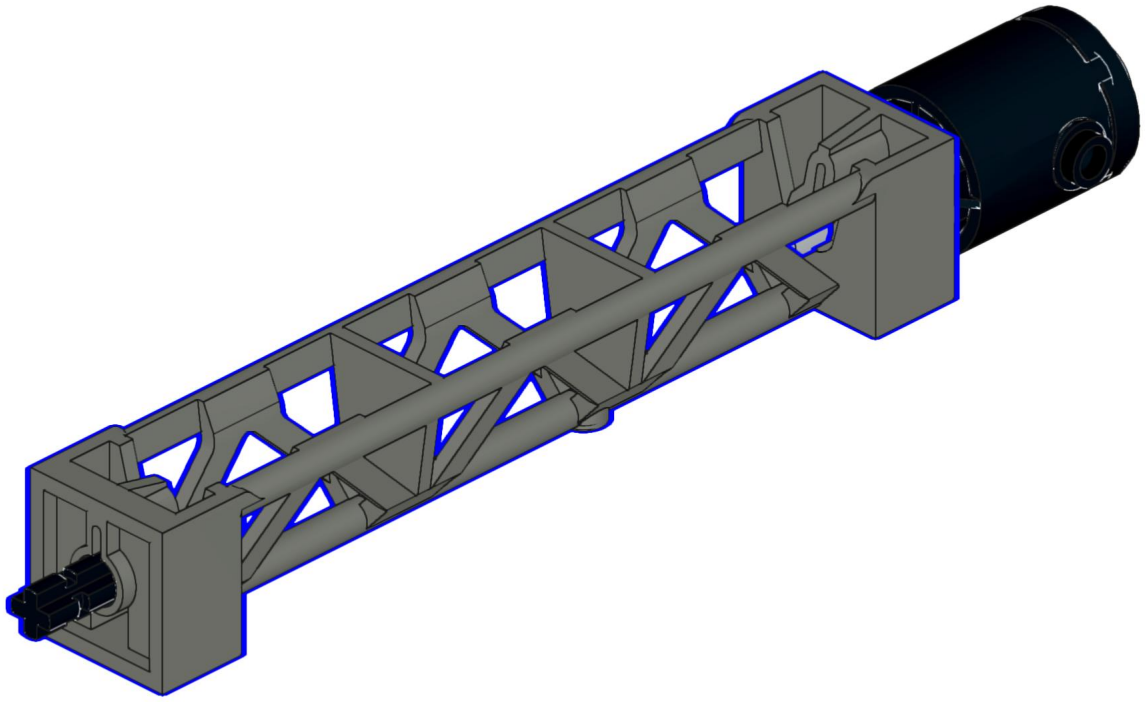

199

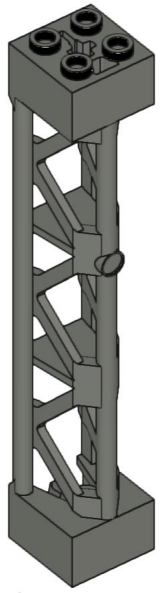

1x

200

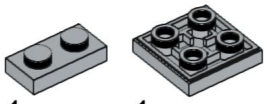

1x 1x

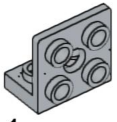

1x

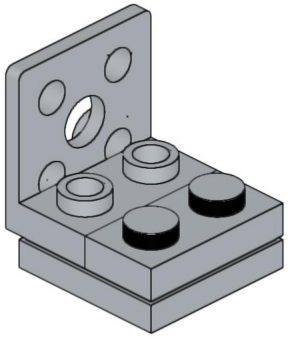

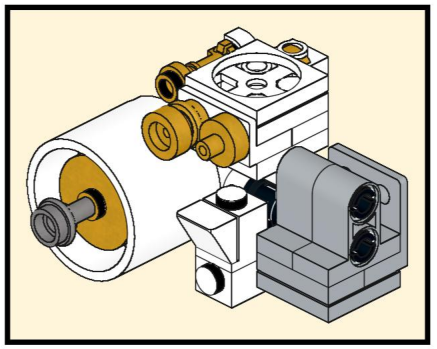

201



1x 1x

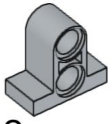

2x

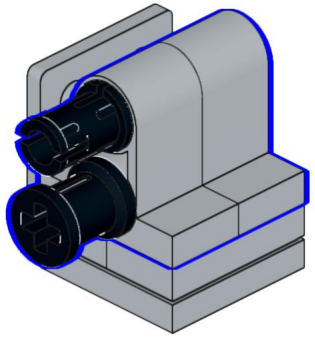

202

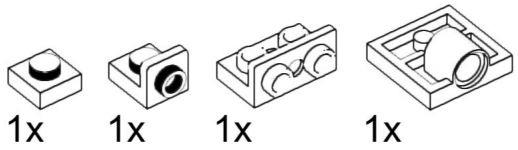

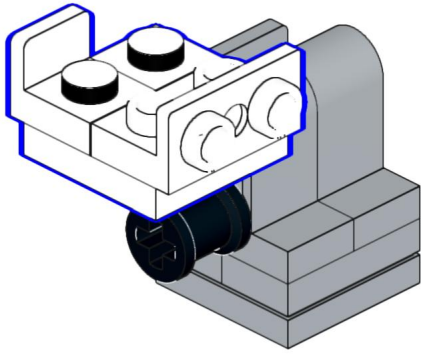

203

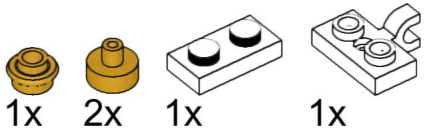

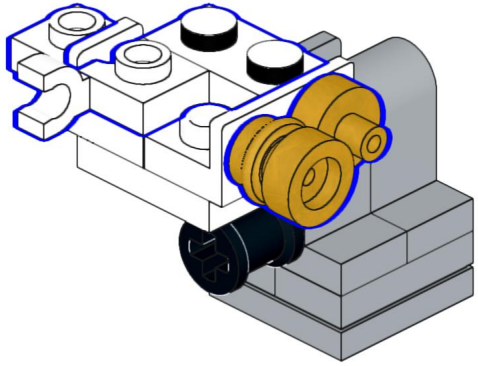

204

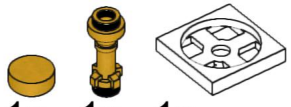

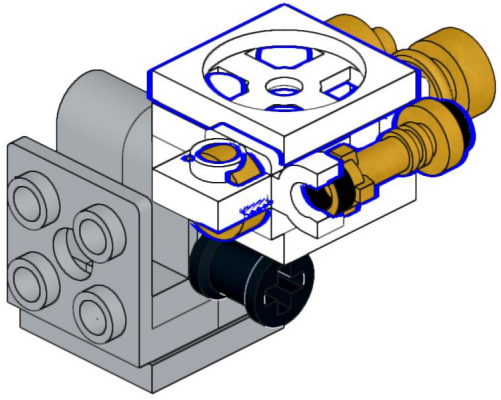

205

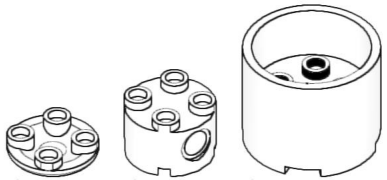

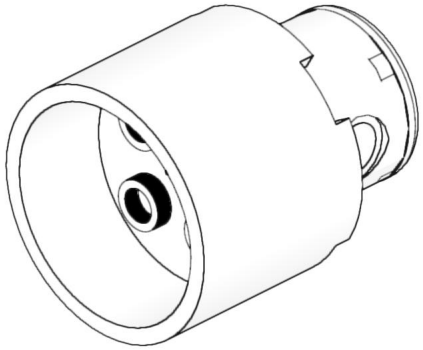

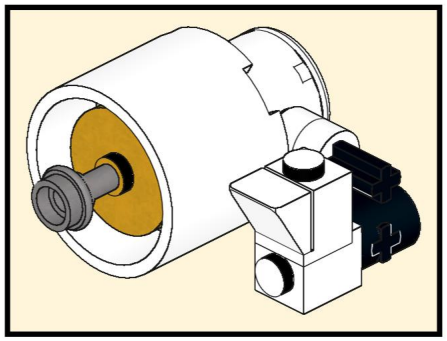

206



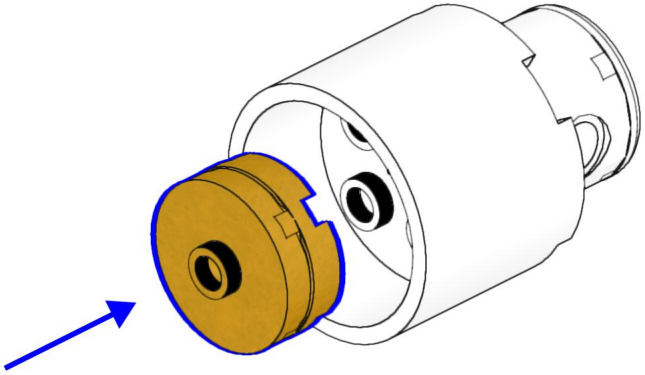

207

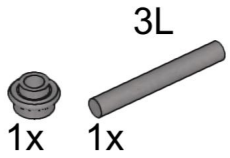

208

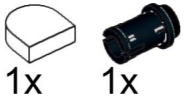

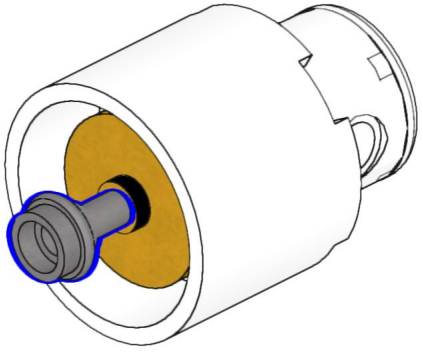

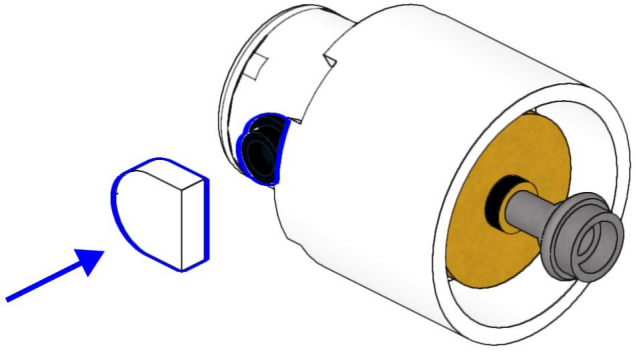

Flat Silver

Flat Silver

209

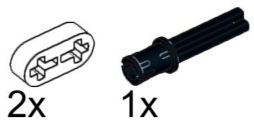

210

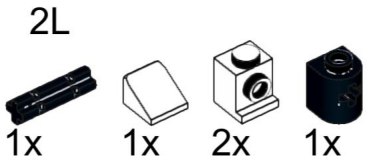

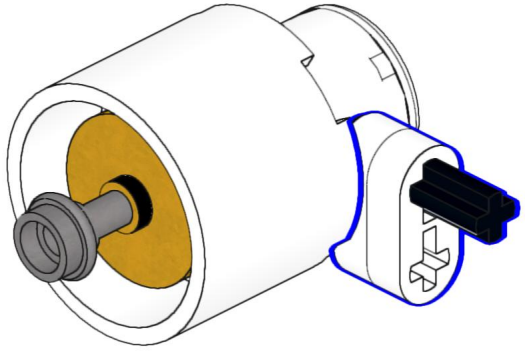

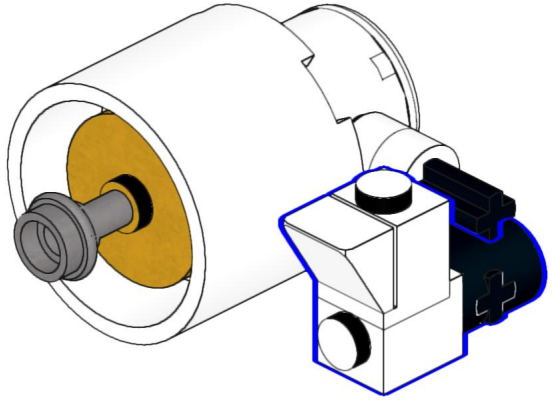



211

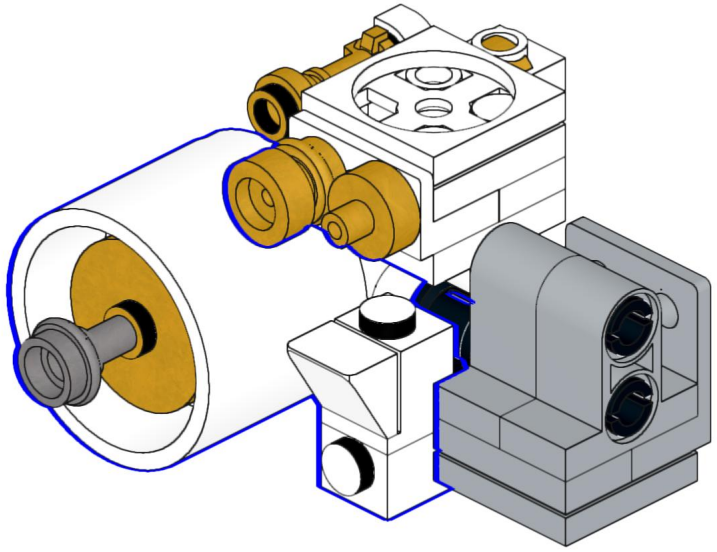

212

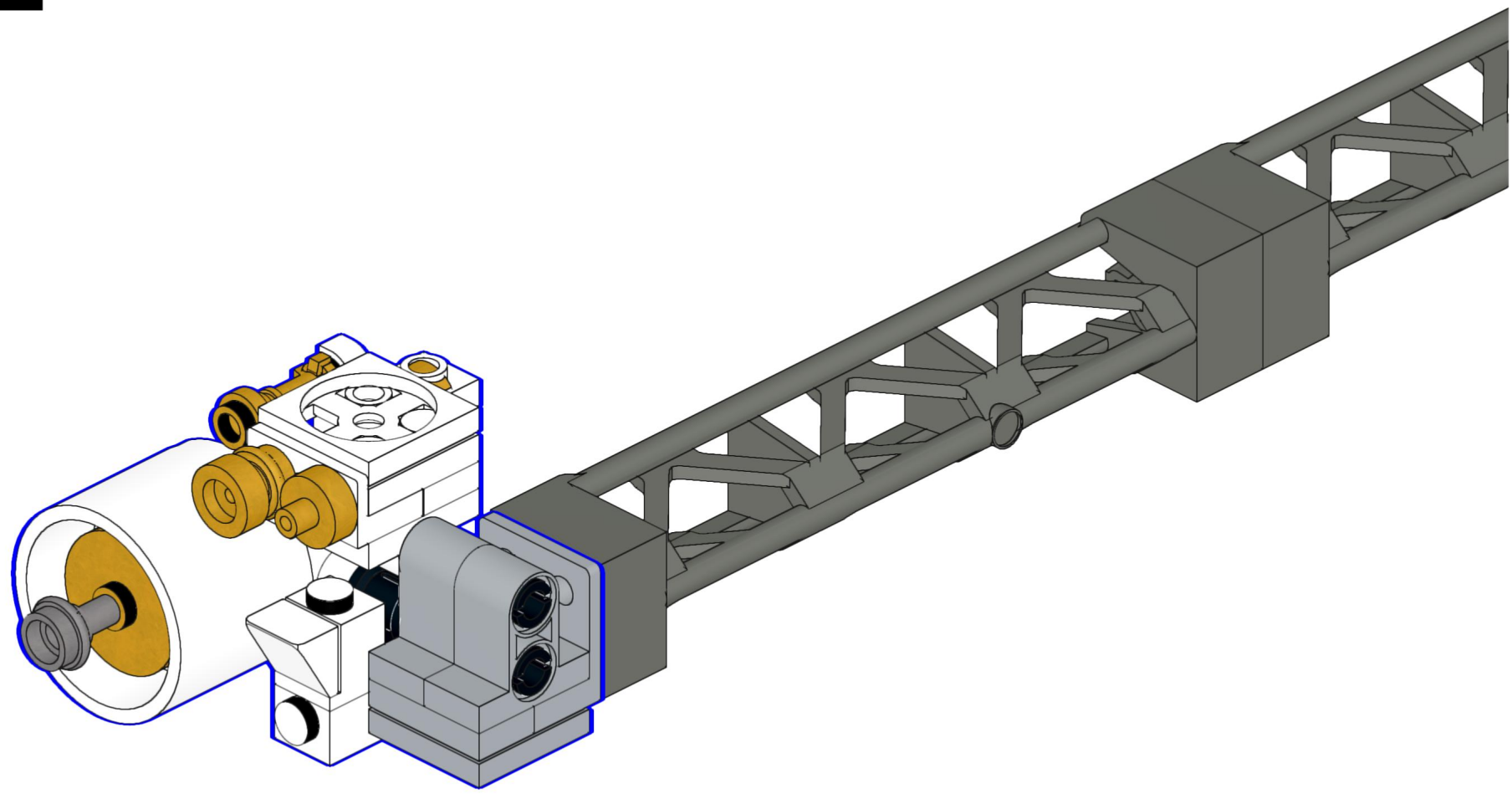

213

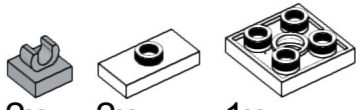
2x
2x
1x

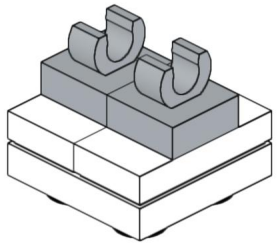

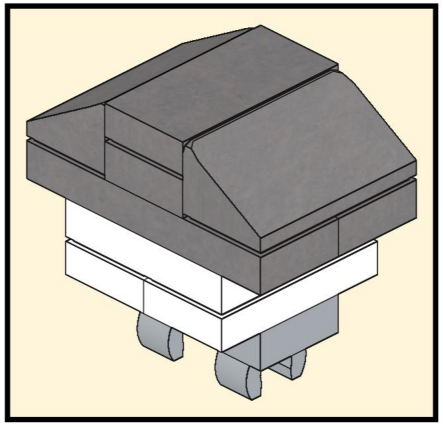

214

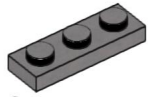
2x

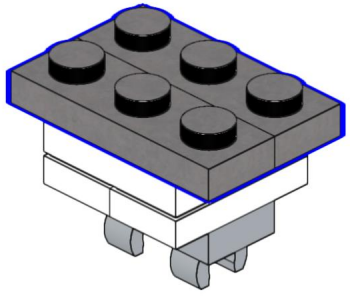



215

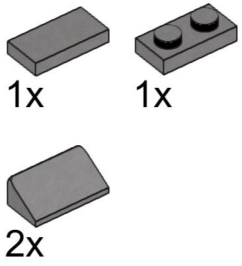
1x
1x
2x

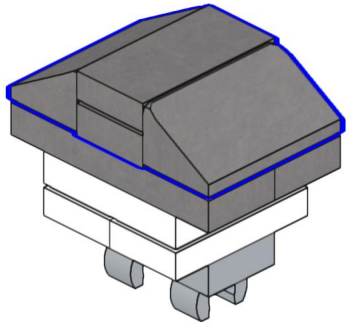

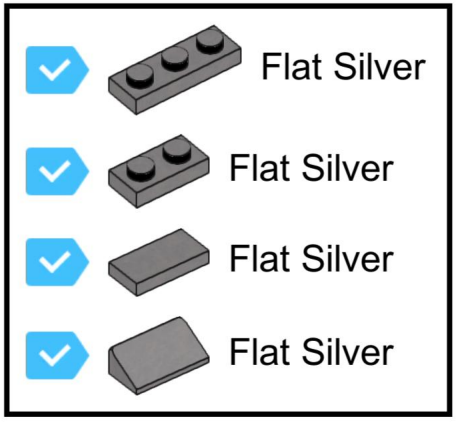
Flat Silver
Flat Silver
Flat Silver
Flat Silver

216

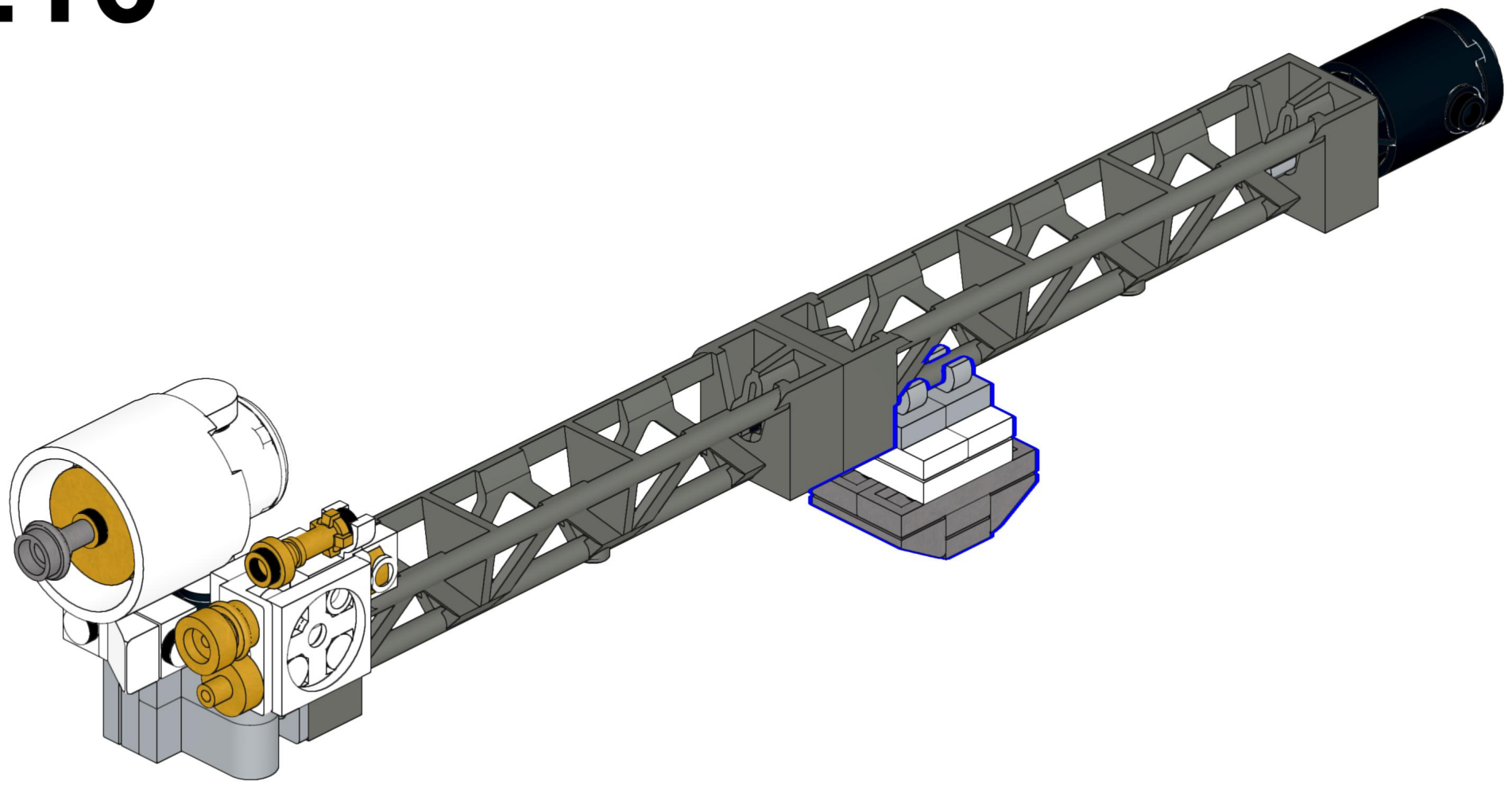

217

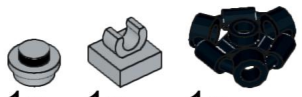



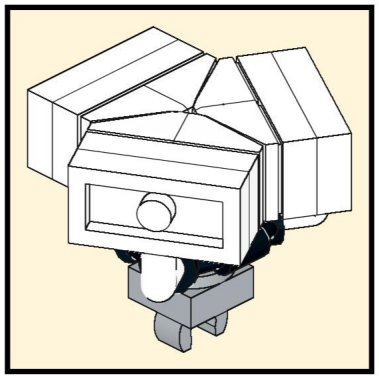

218

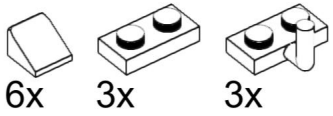

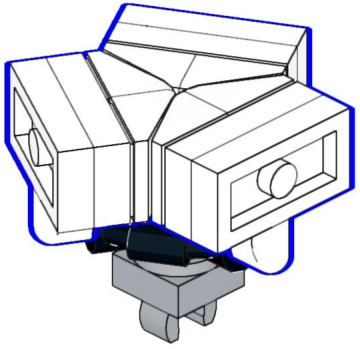

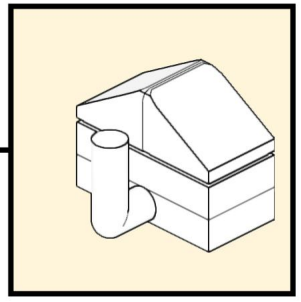

3x

219

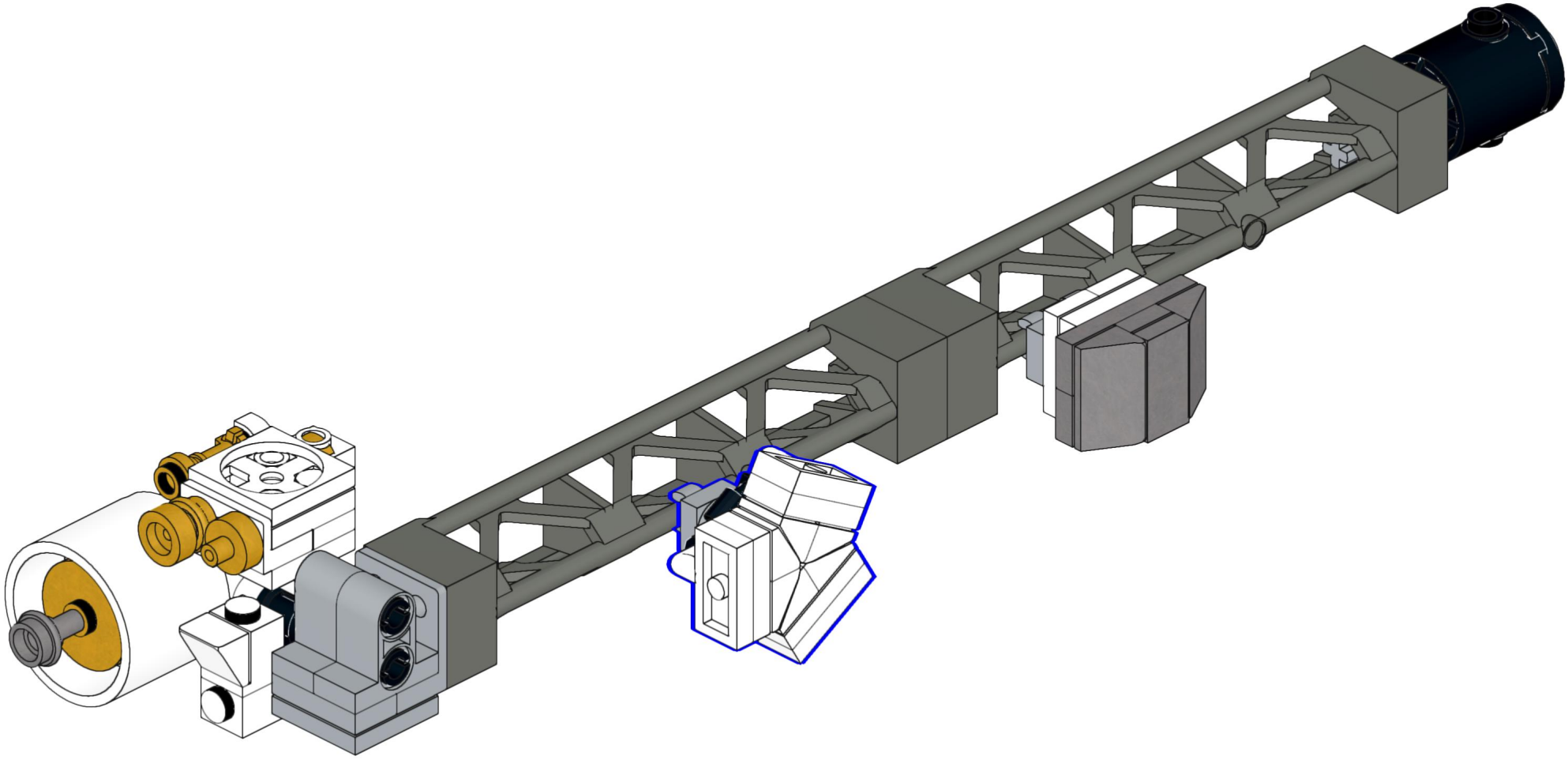

220

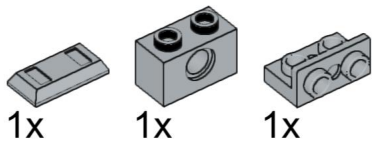

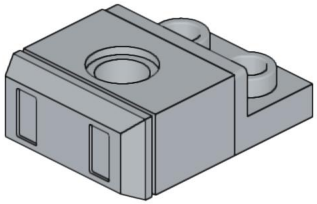

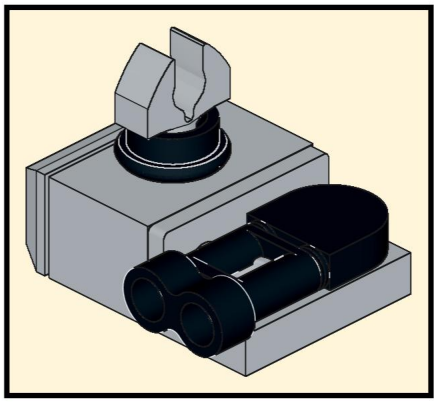

221



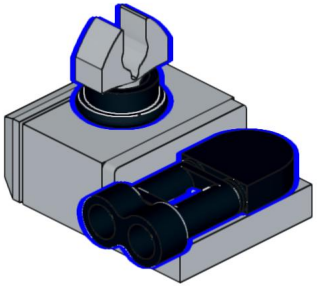



222

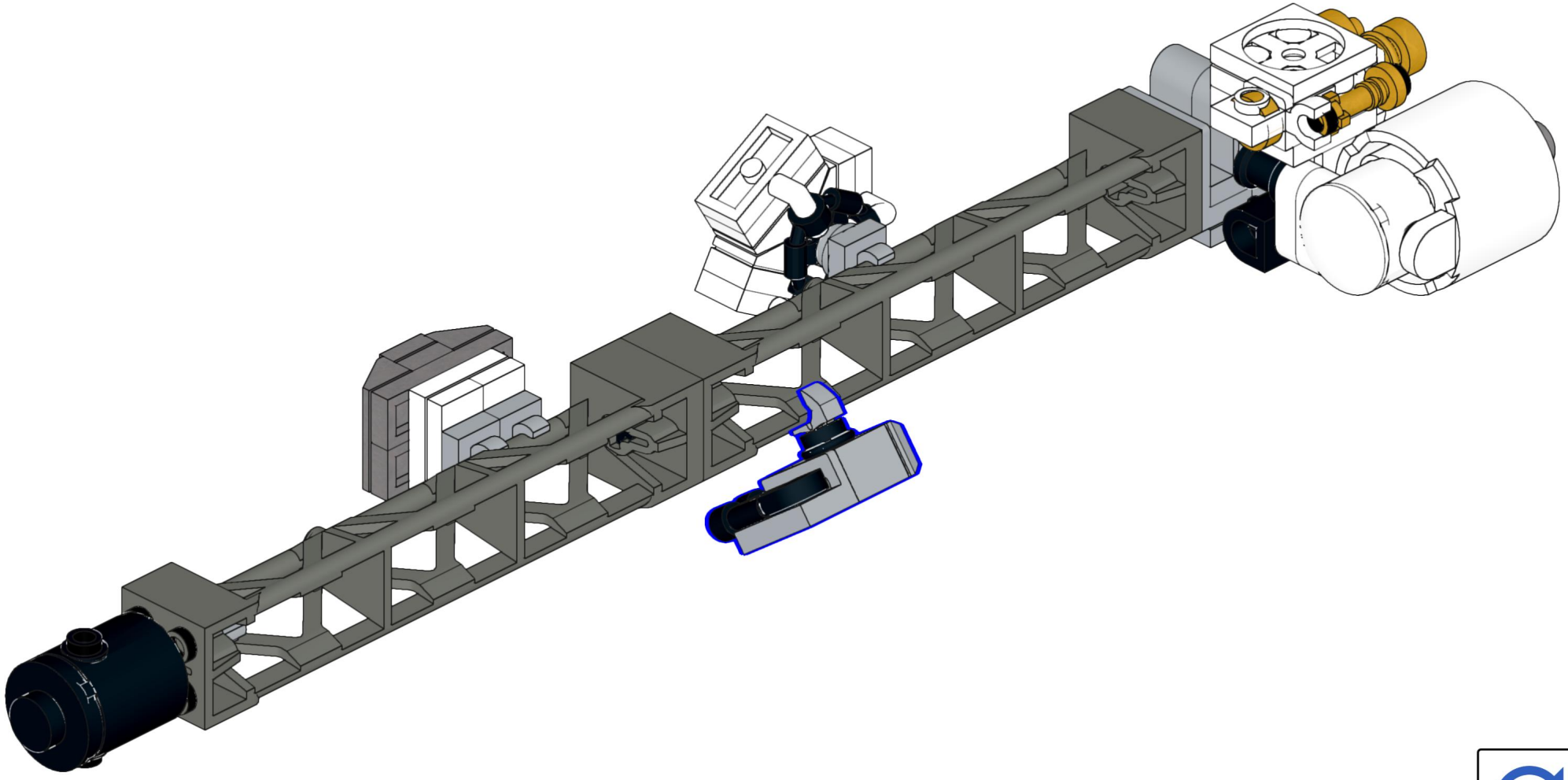

223

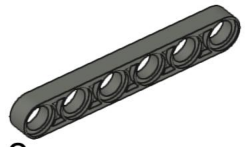

2x



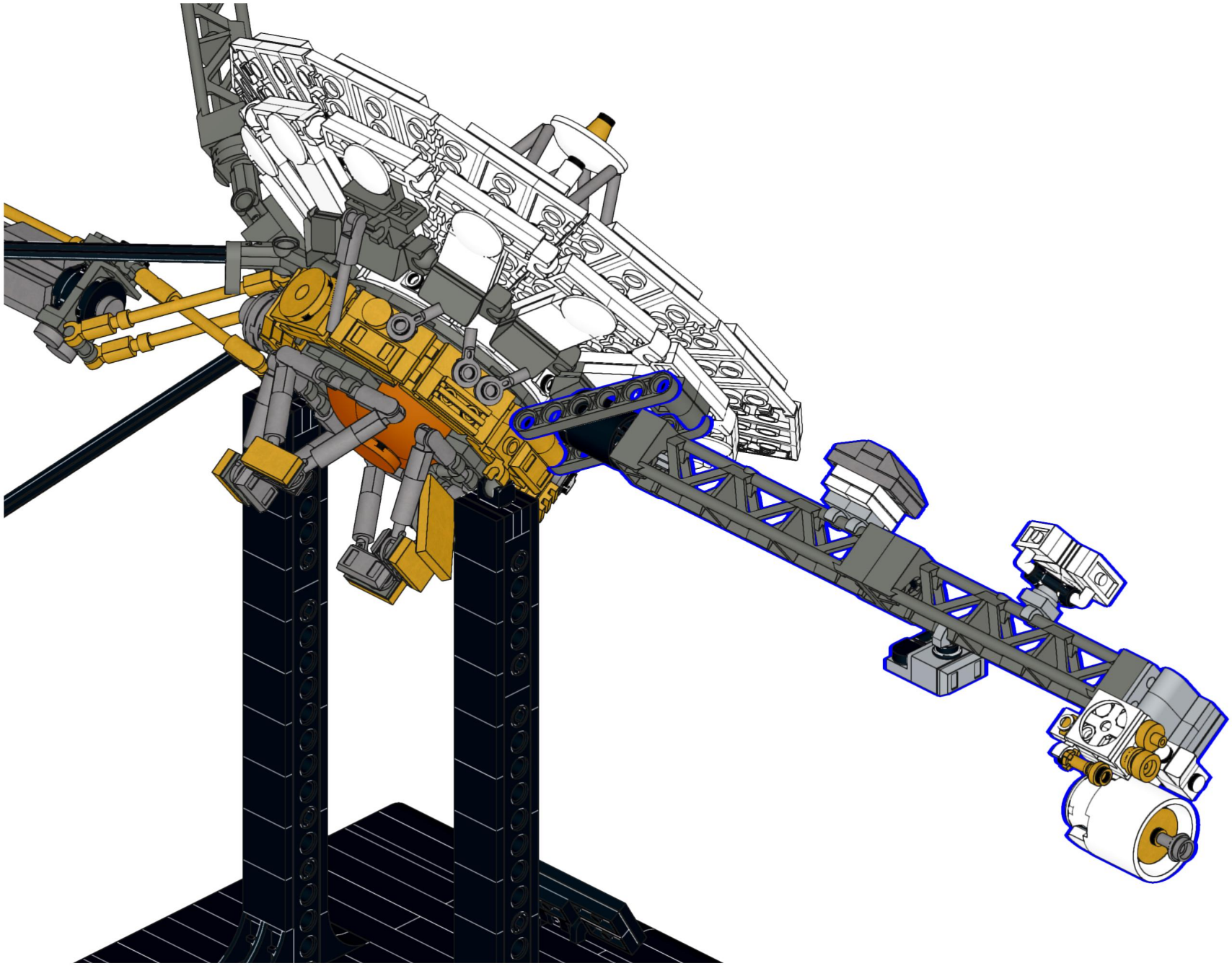

224

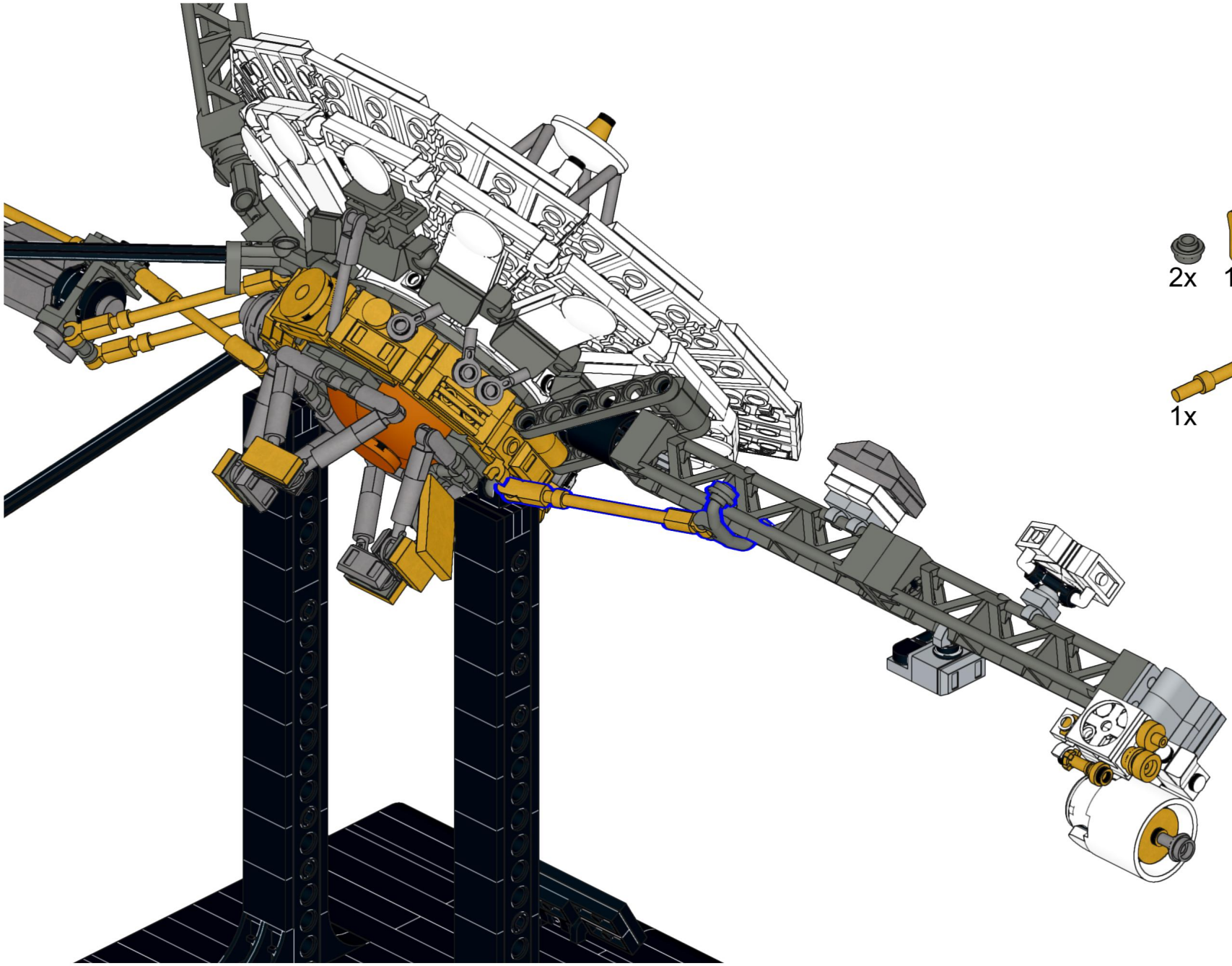

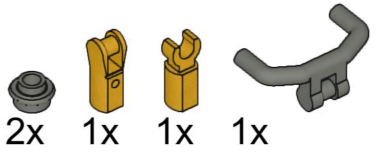

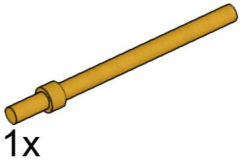

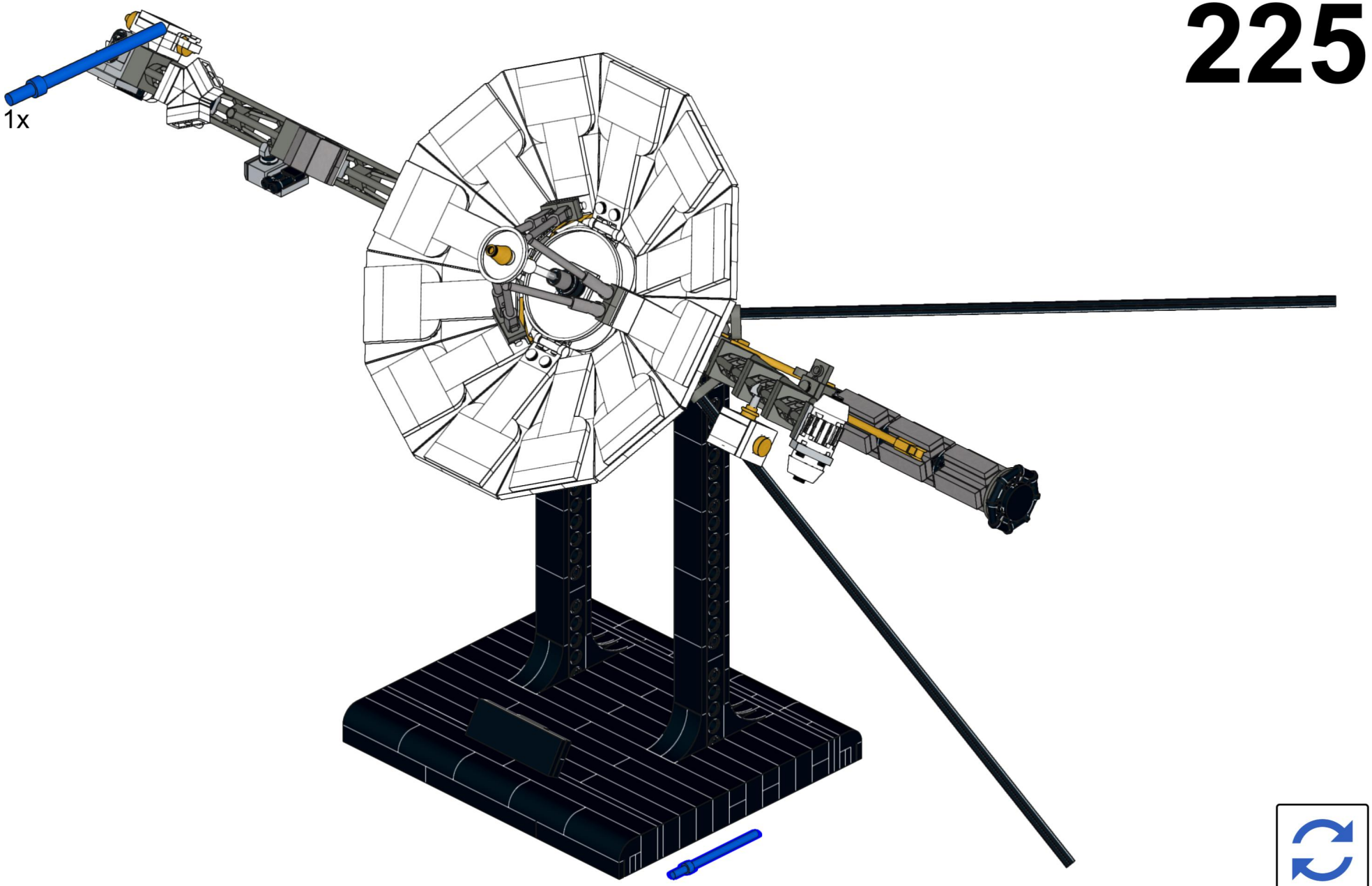
1x

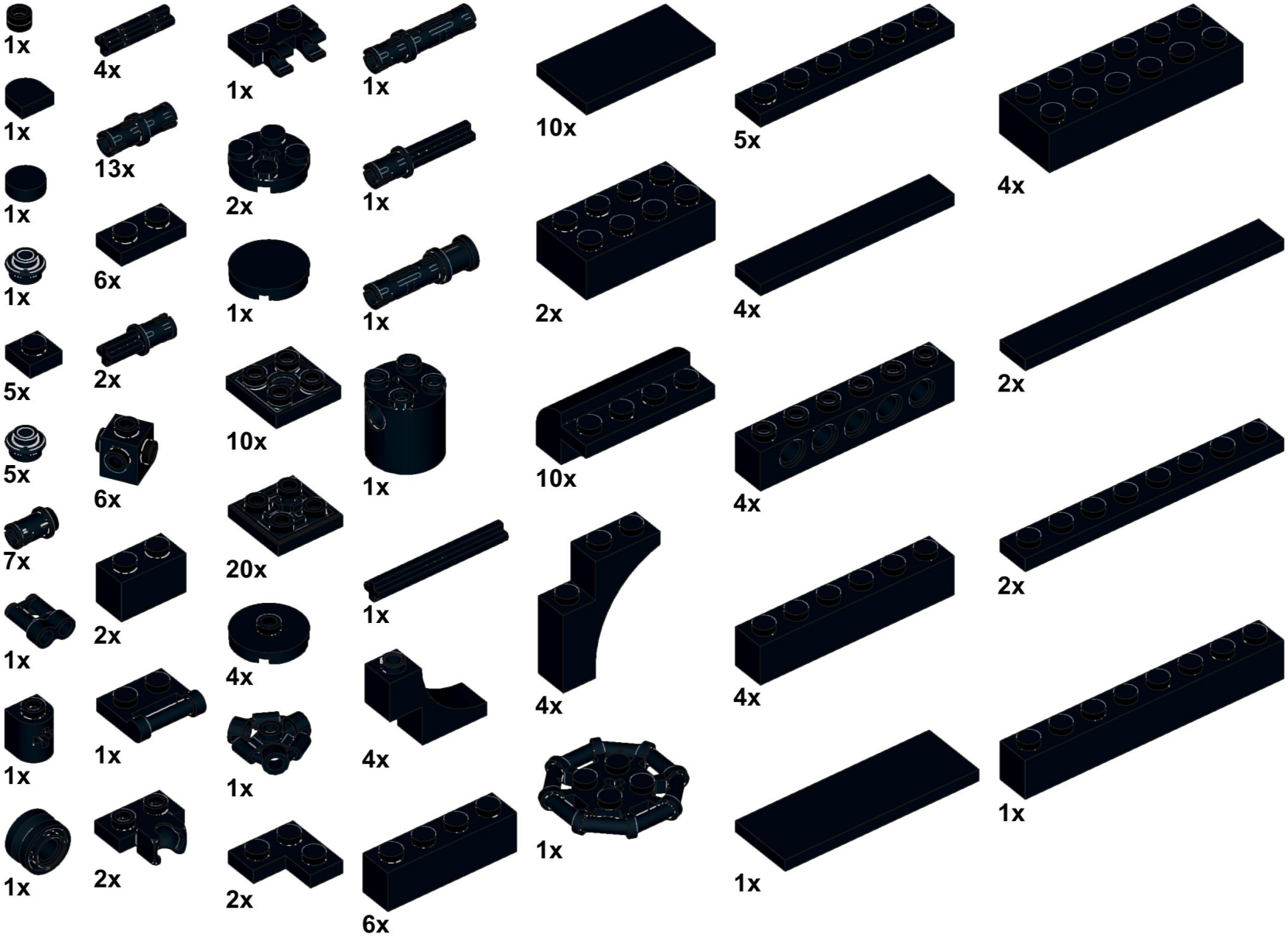
1x
4x
1x
1x
10x
5x
4x
1x
13x
2x
1x
2x
1x
1x
6x
1x
1x
2x
4x
1x
1x
5x
2x
10x
10x
4x
2x
5x
6x
1x
1x
6x
7x
20x
2x
2x
1x
1x
4x
4x
4x
1x
1x
1x
4x
1x
1x
2x
2x
6x



2x

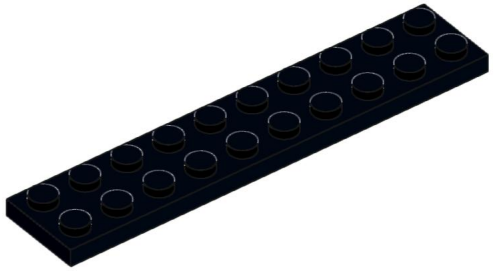

2x

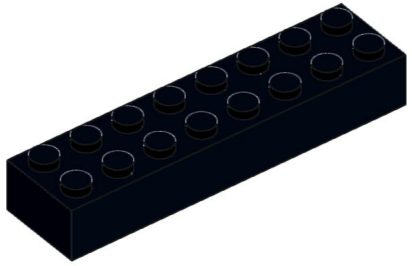

5x

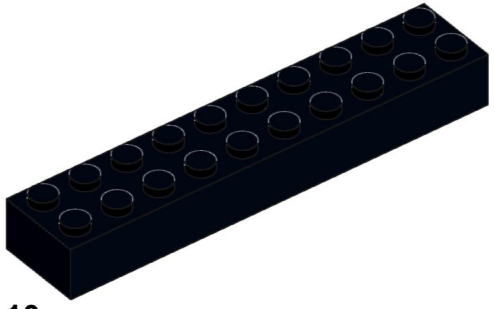

10x

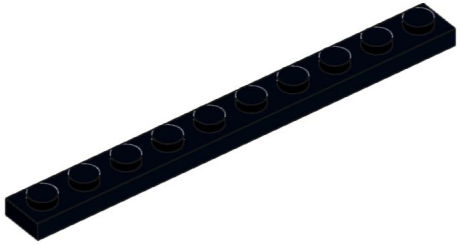

4x

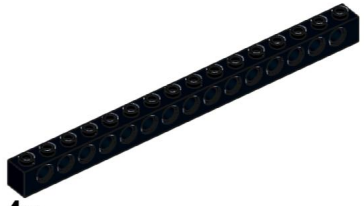

4x

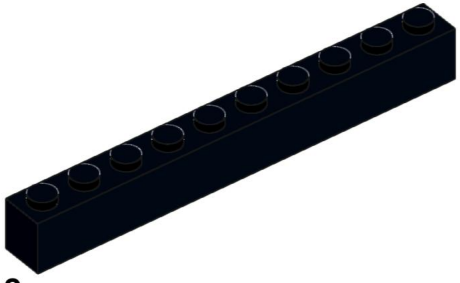

2x

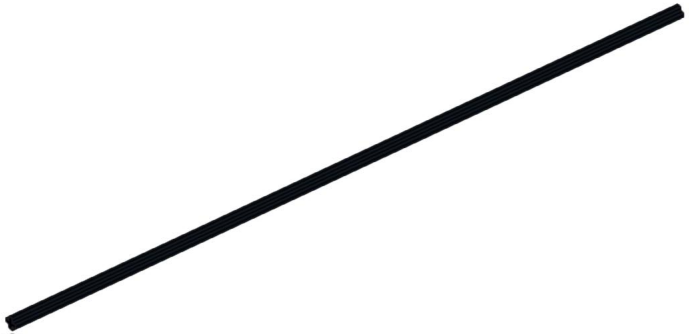

2x



2x



4x



14x



2x



1x

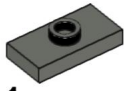

1x

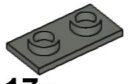

17x



6x



1x



12x



2x



4x

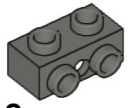

2x

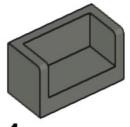

1x

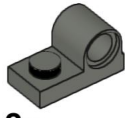

2x

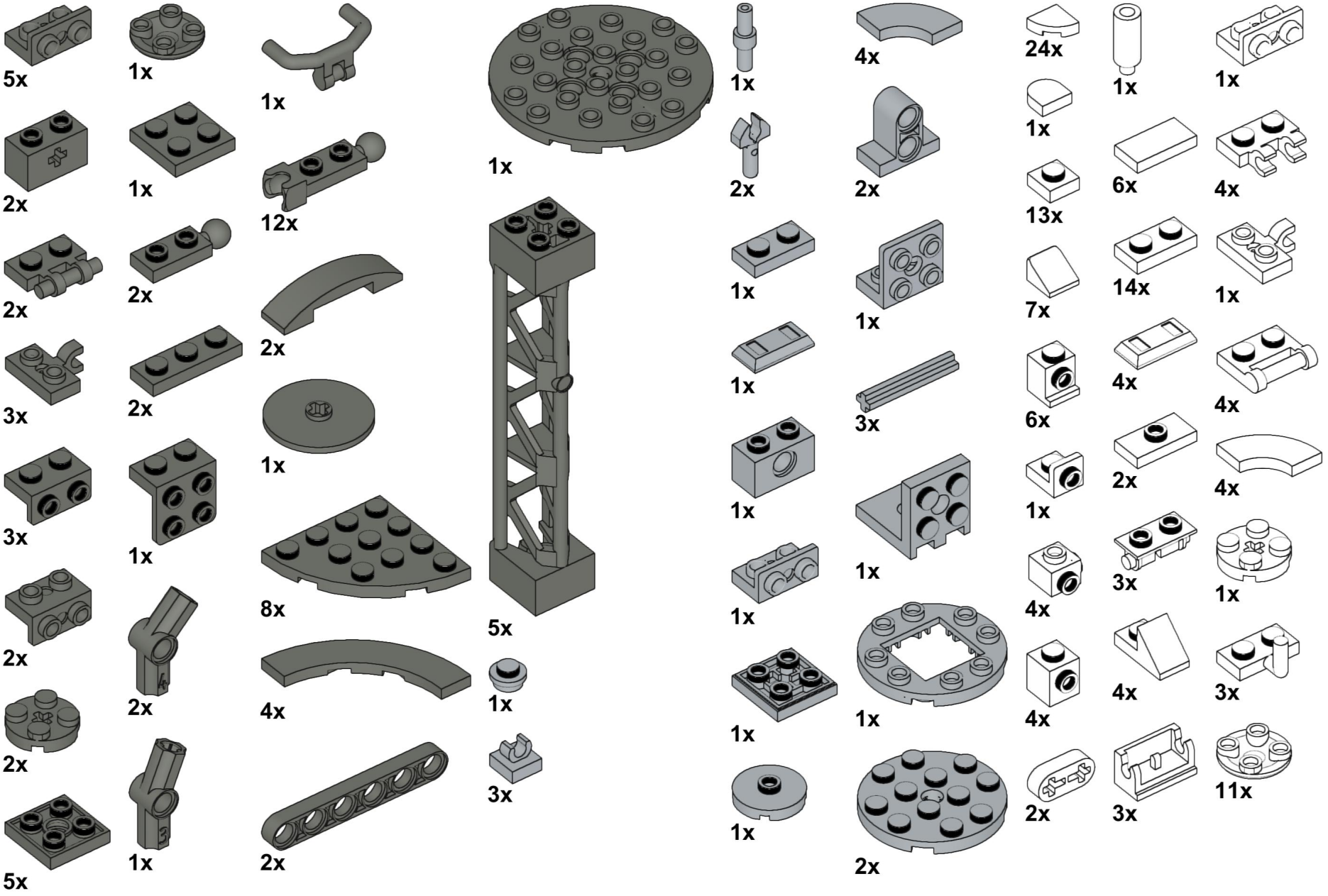
5x
1x
1x
2x
1x
12x
2x
2x
2x
2x
3x
1x
3x
1x
2x
2x
2x
2x
1x
8x
4x
2x
1x
5x
1x
3x
1x
1x
1x
1x
1x
1x
1x
1x
1x
4x
2x
1x
2x
24x
1x
13x
7x
6x
1x
4x
4x
1x
2x
1x
6x
14x
4x
2x
3x
4x
3x
2x
3x
1x
4x
4x
1x
4x
3x
11x

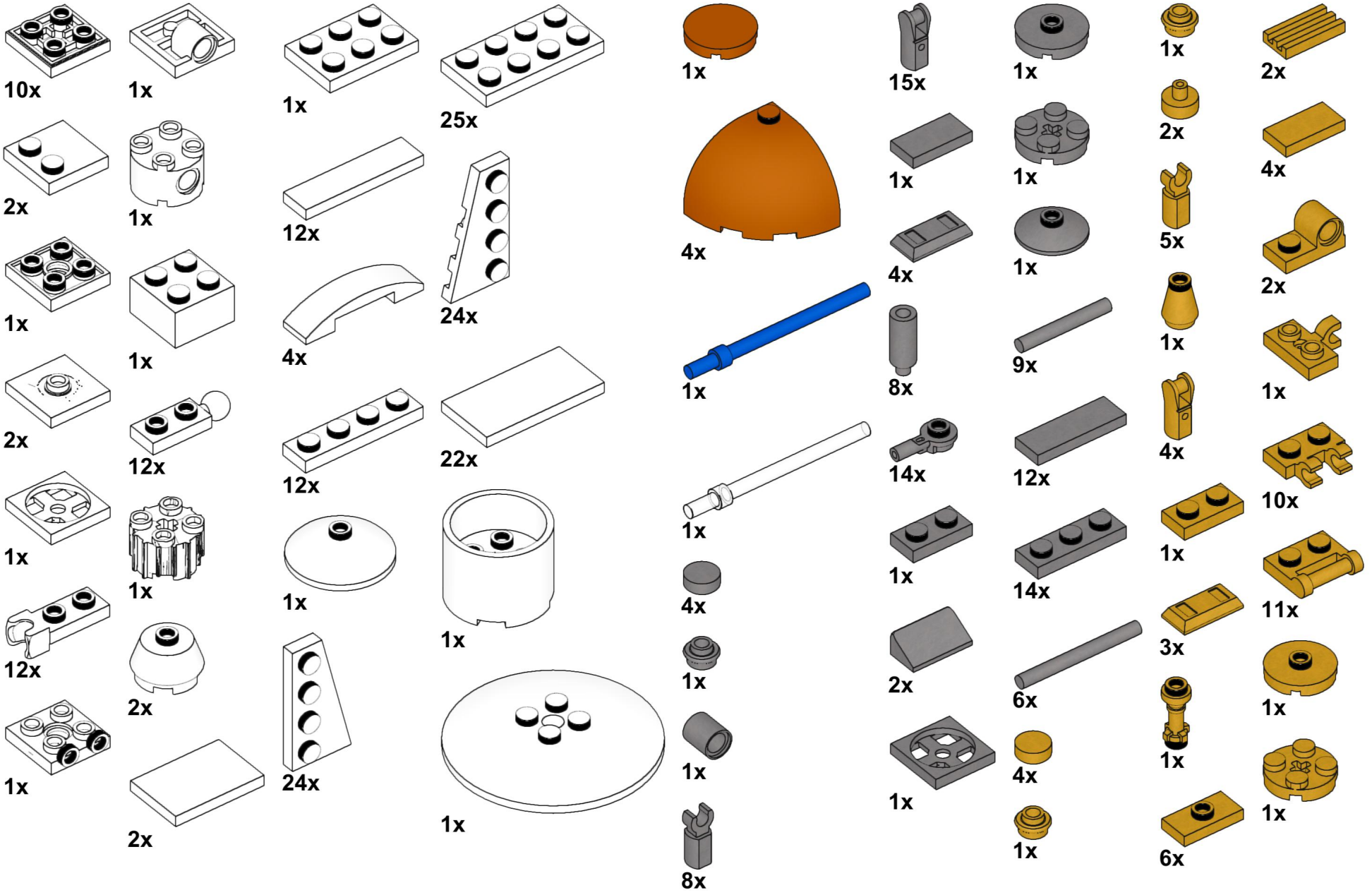
10x
1x
1x
2x
1x
1x
1x
2x
12x
1x
1x
2x
1x
12x
1x
12x
1x
2x
1x
1x
12x
1x
24x
2x
25x
24x
4x
12x
22x
1x
1x
1x
4x
1x
1x
8x
1x
15x
1x
1x
4x
8x
14x
1x
2x
1x
1x
1x
1x
9x
12x
14x
6x
4x
1x
1x
1x
5x
1x
4x
1x
3x
1x
6x
2x
4x
2x
2x
1x
10x
11x
1x
1x

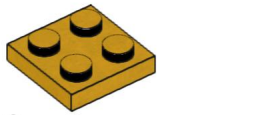

6x



2x

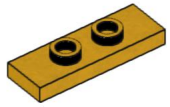

10x

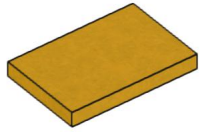

4x

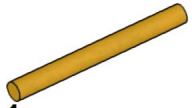

1x

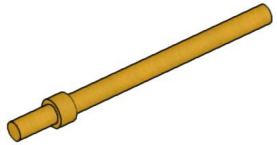

4x

