Blue Brixx



1

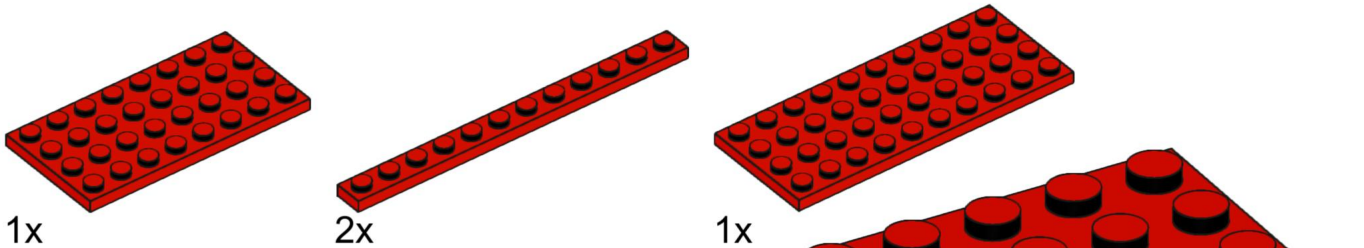

1x 2x 1x

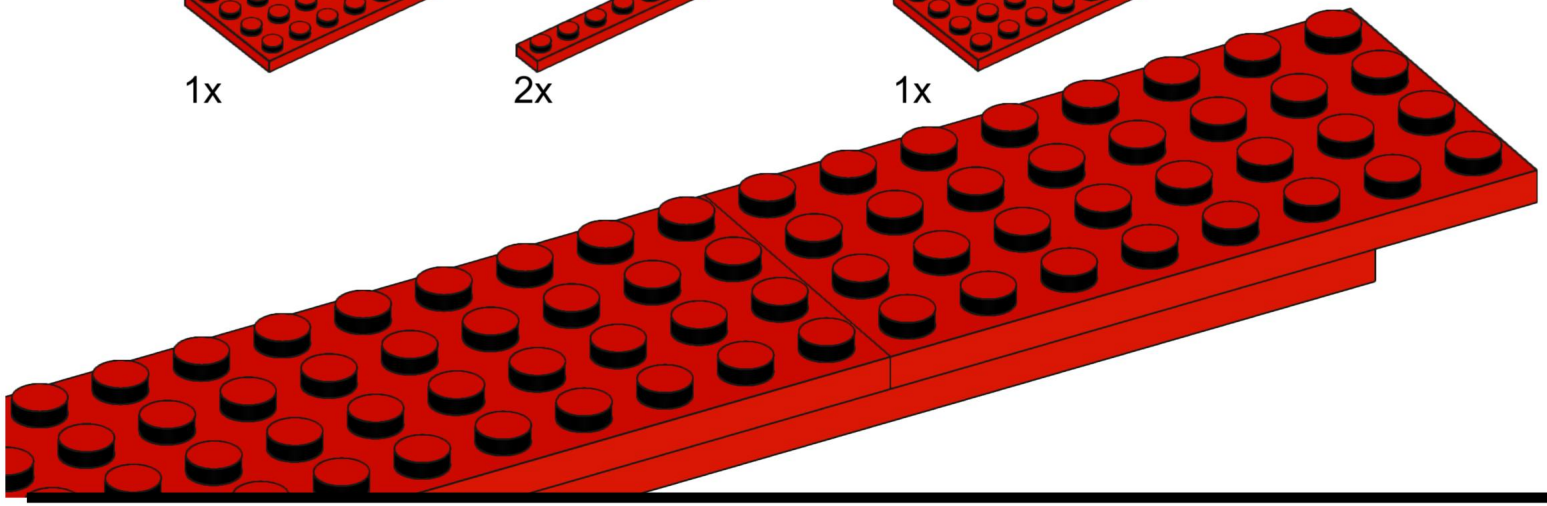

2

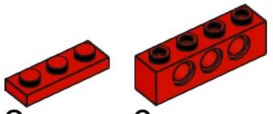

2x 6x

3

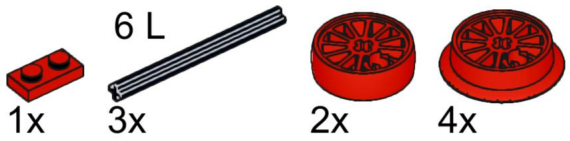

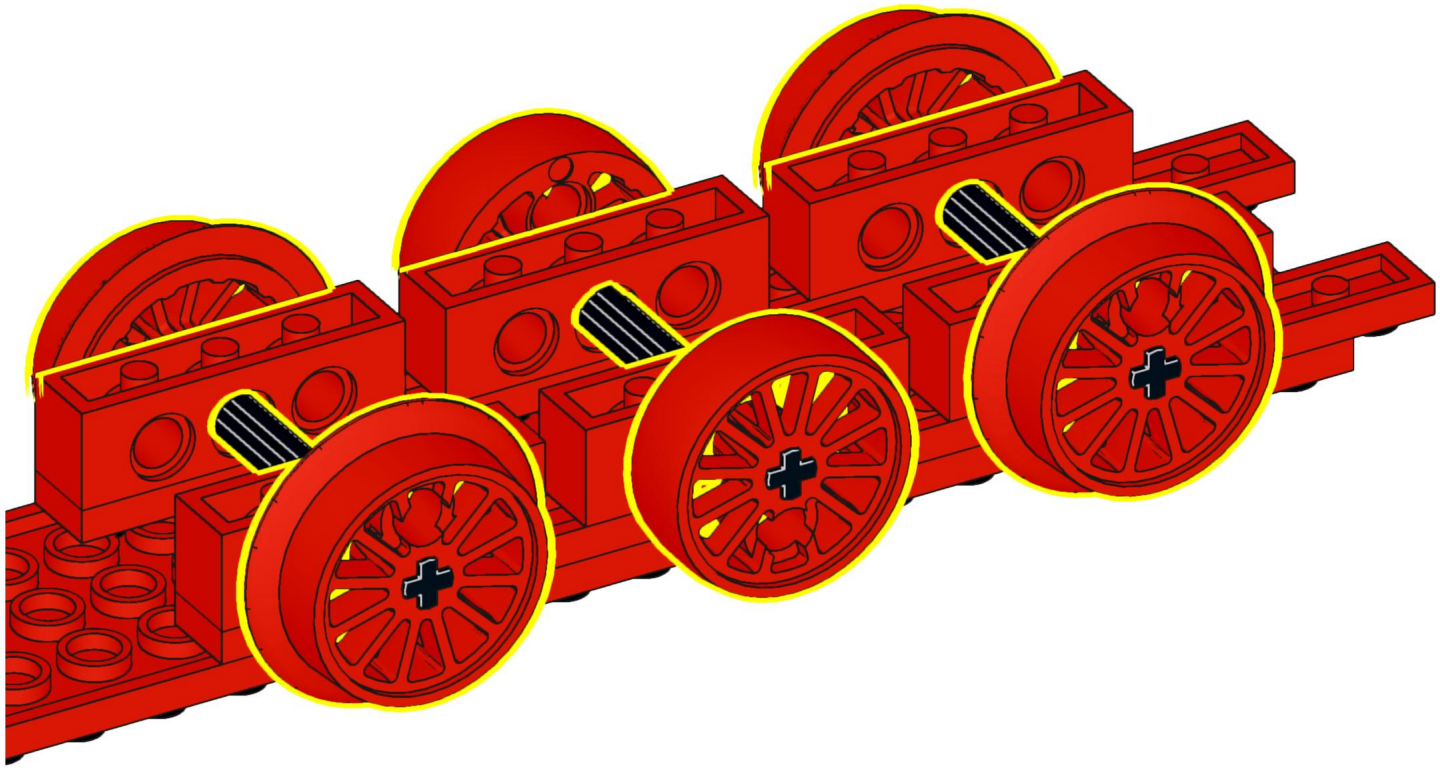

4

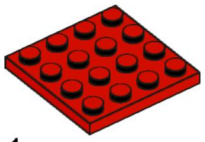

1x

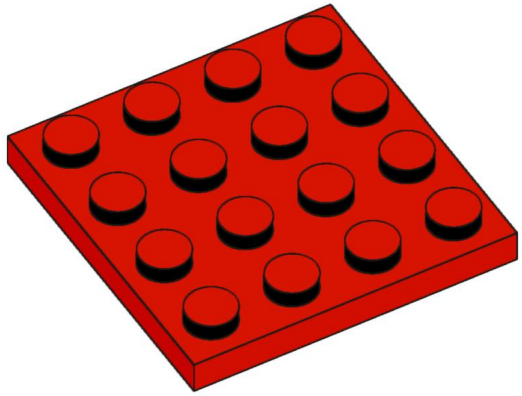

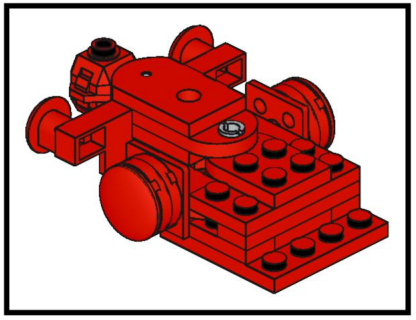

5

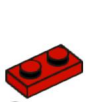

2x

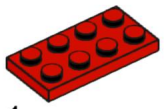

1x



2x

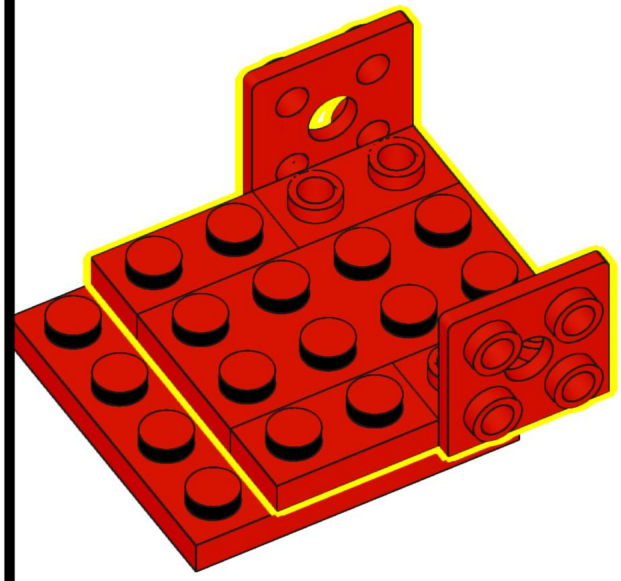

6



2x



1x

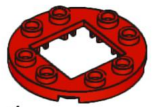

1x

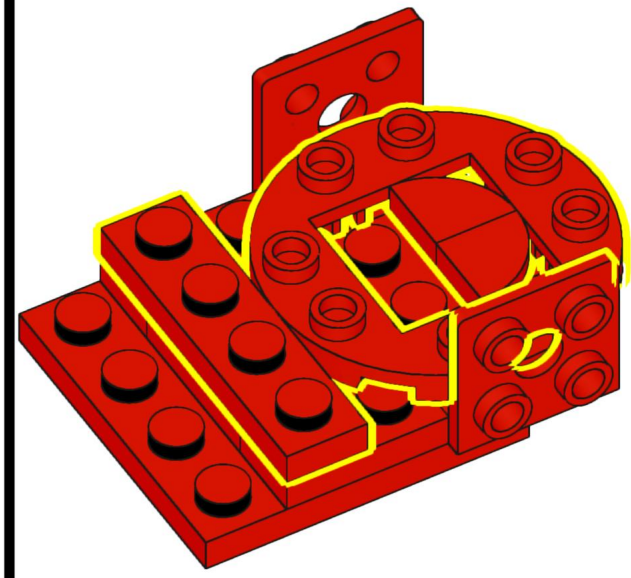

7

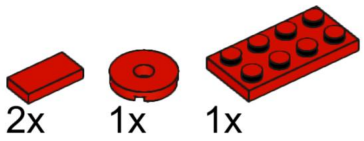

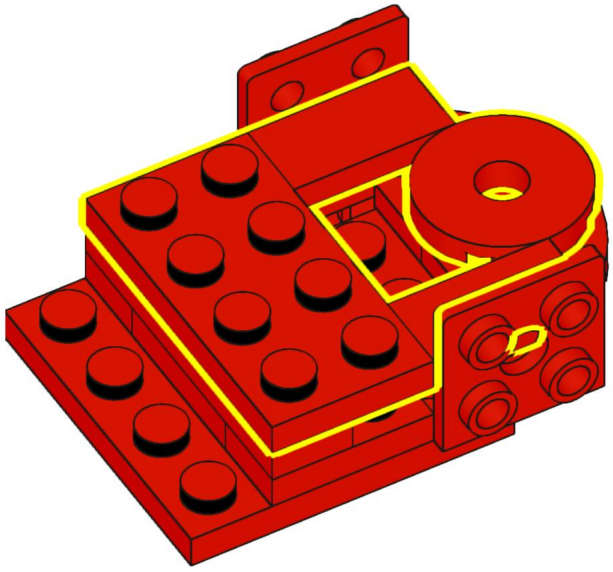

8



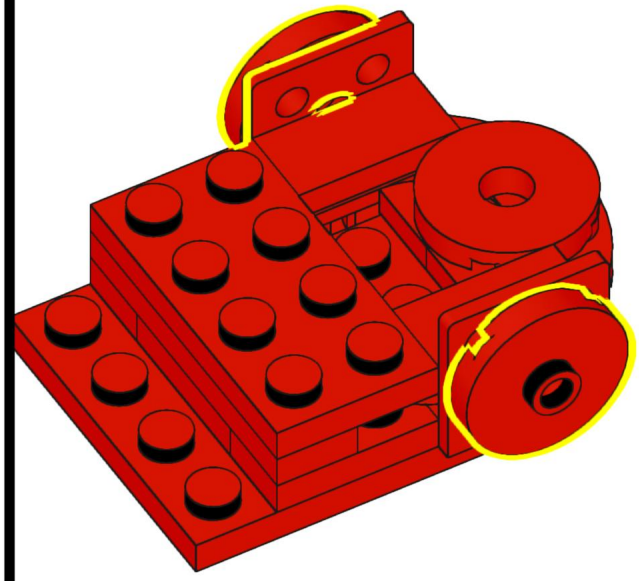

9



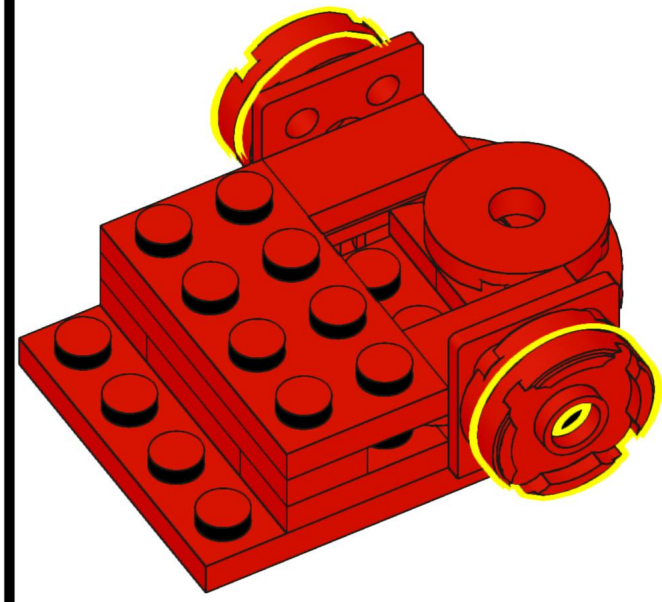

10

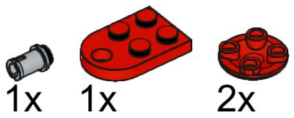

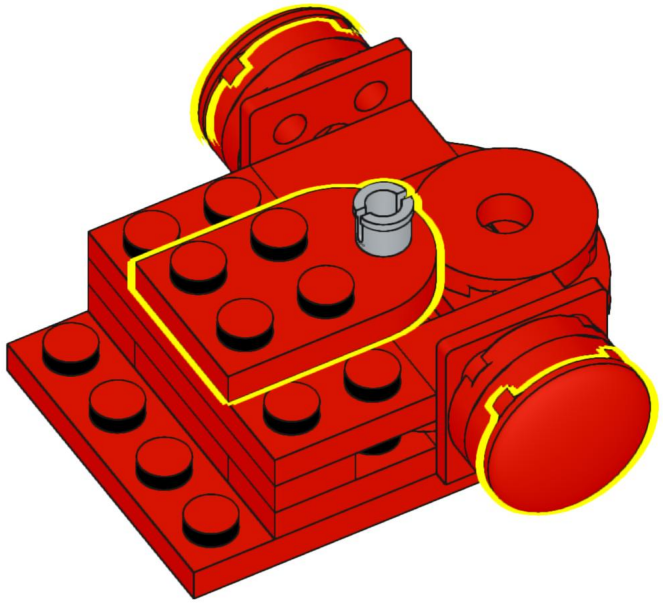

11

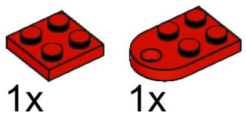

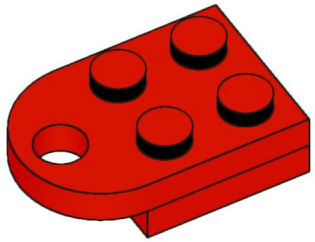

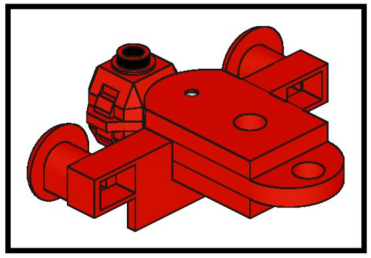

12

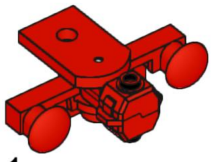

1x

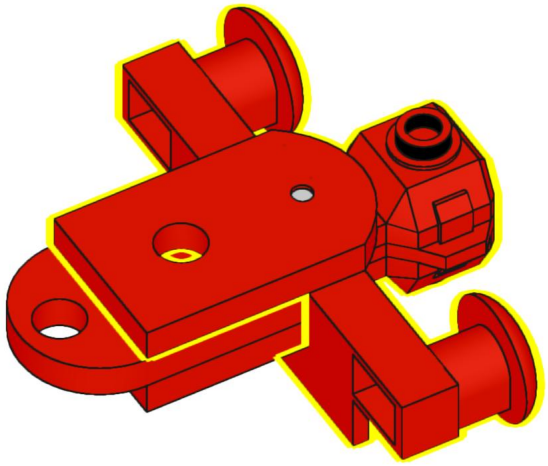

13

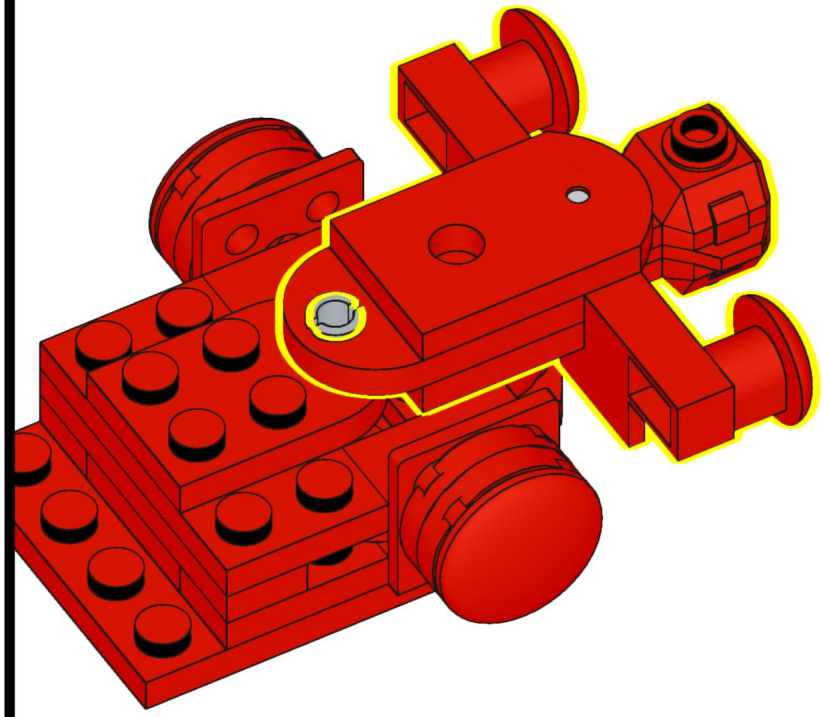

14

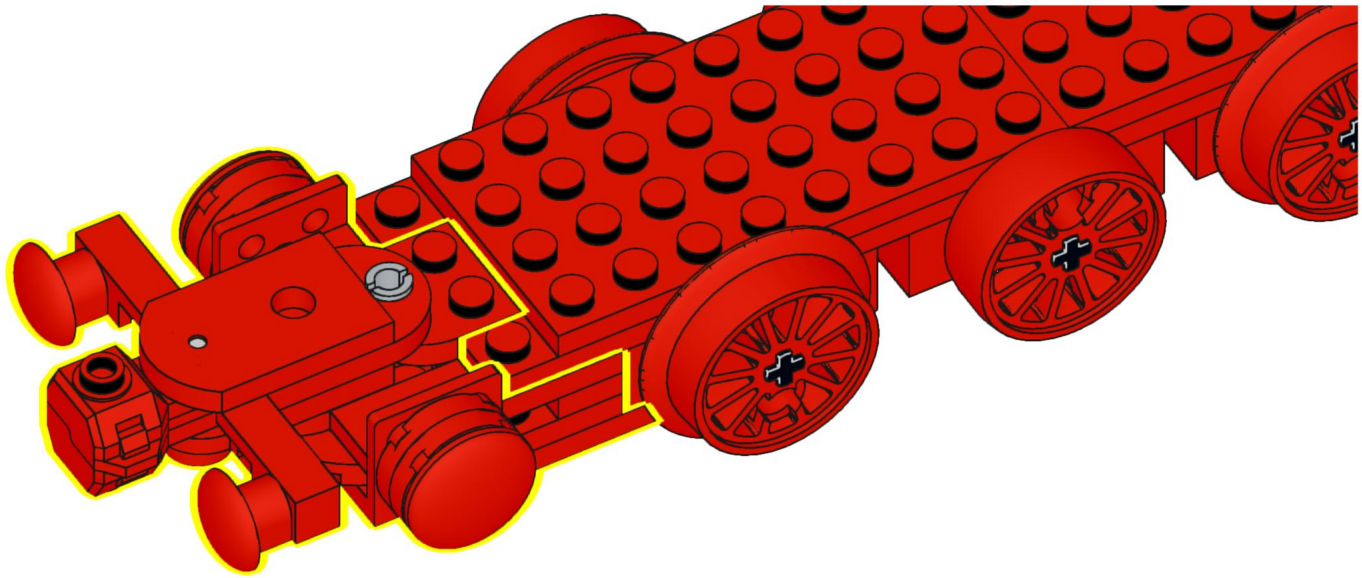

15



2x

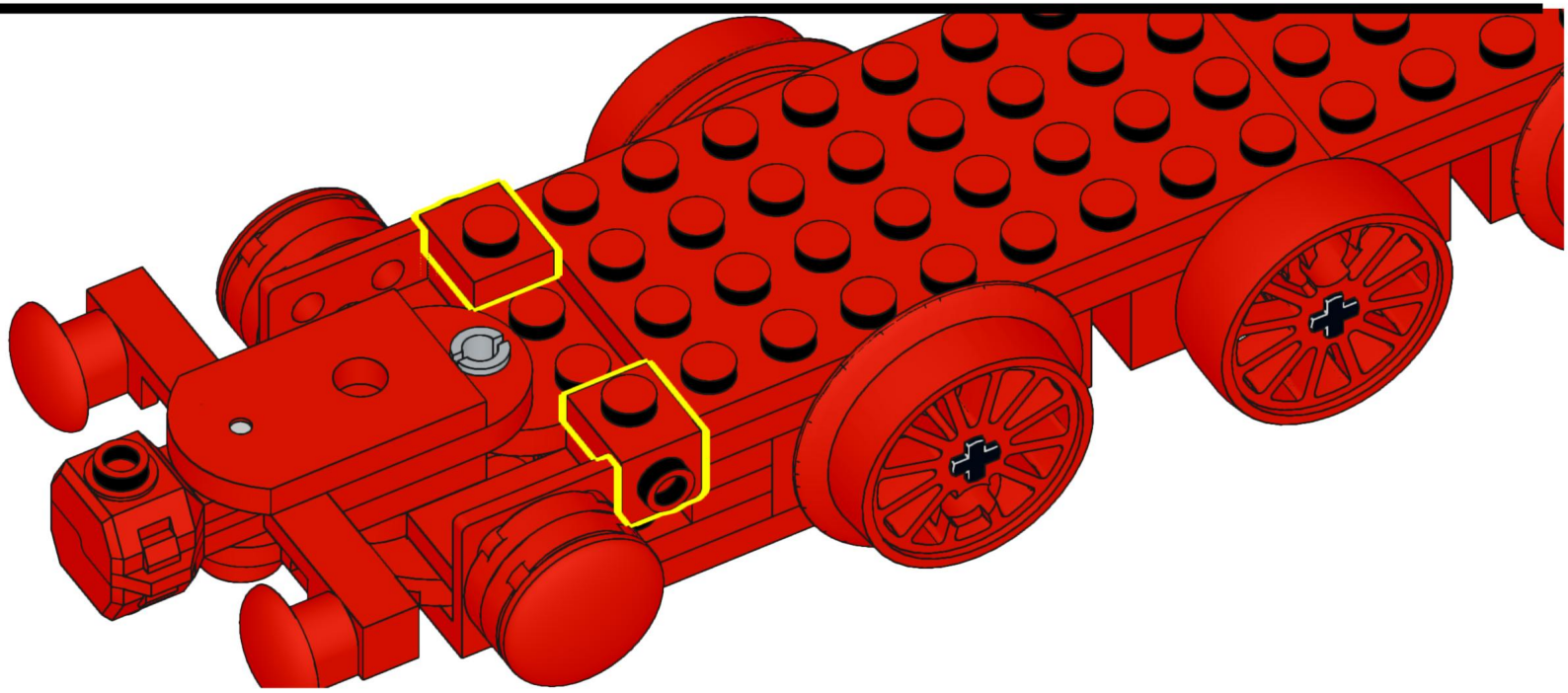

16

2x

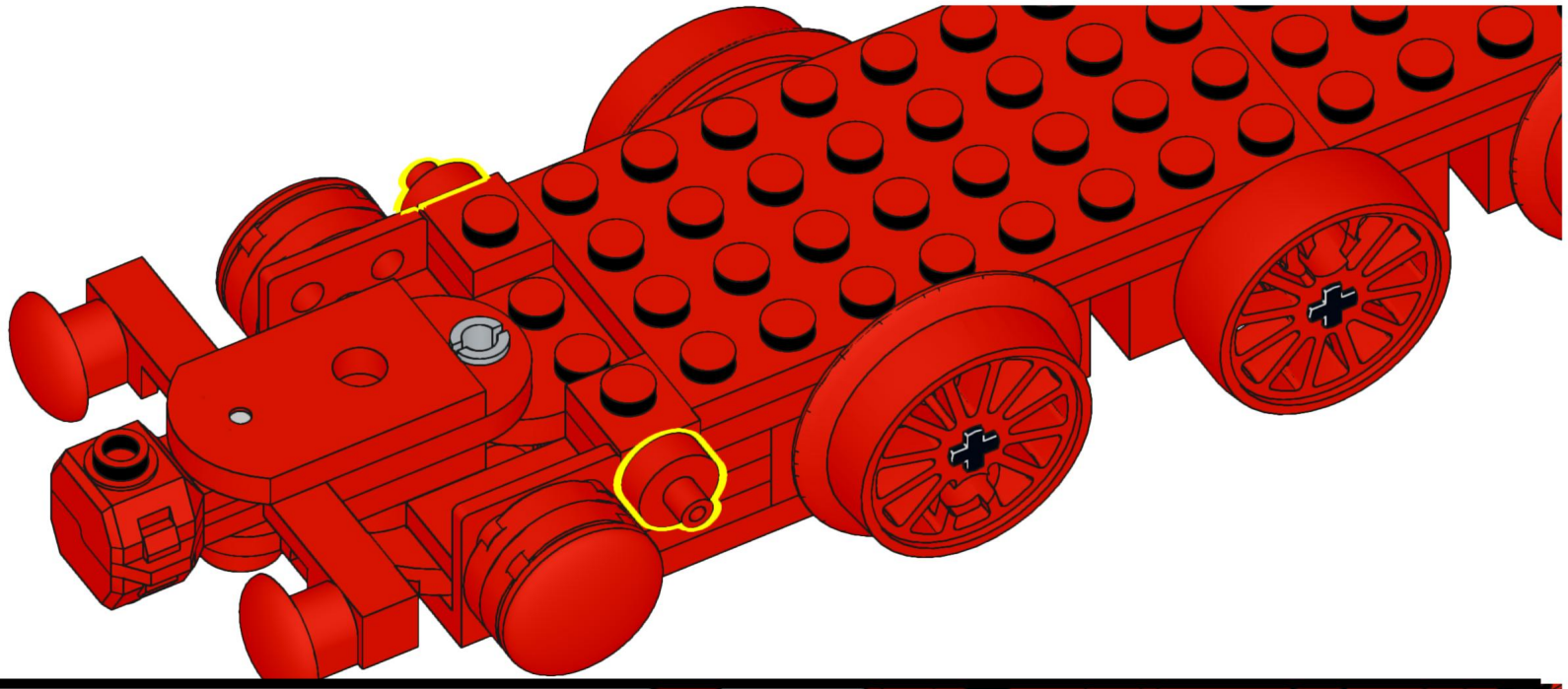

17



2x



2x

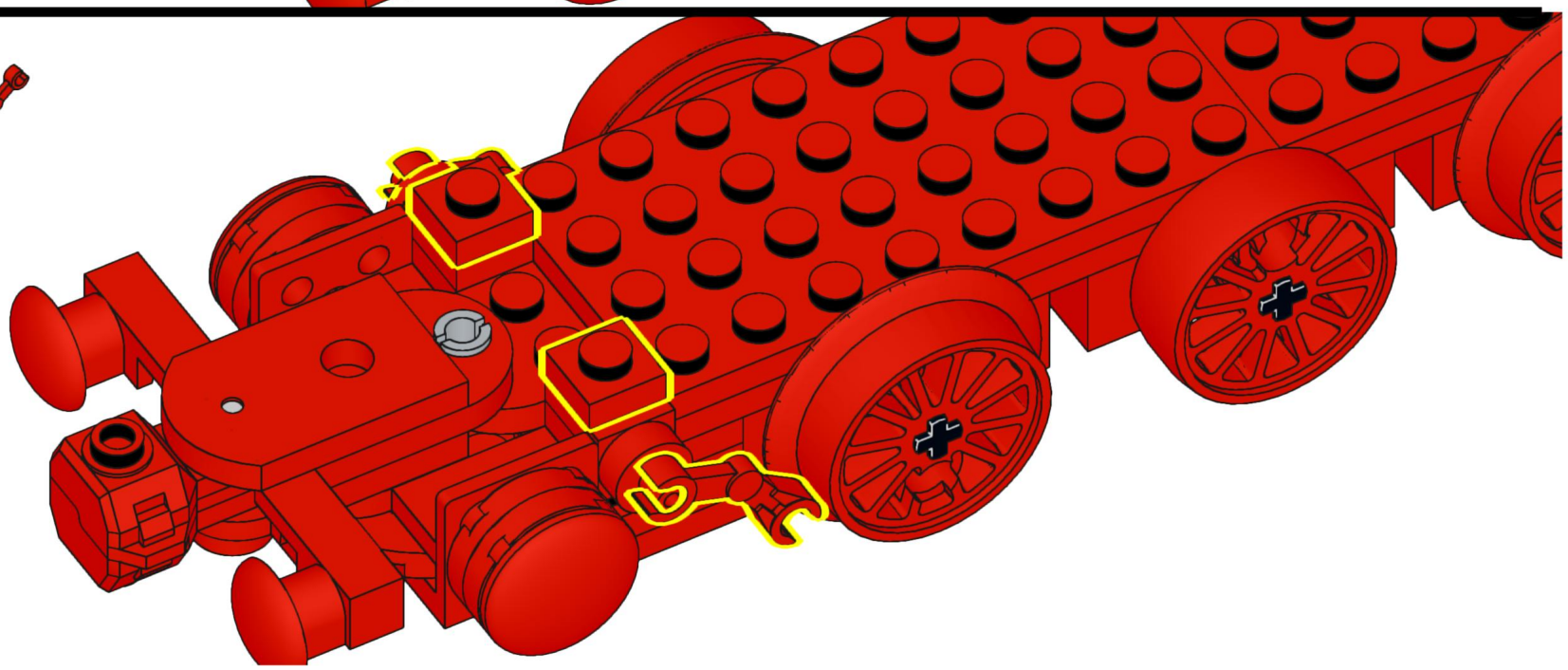

18

4x

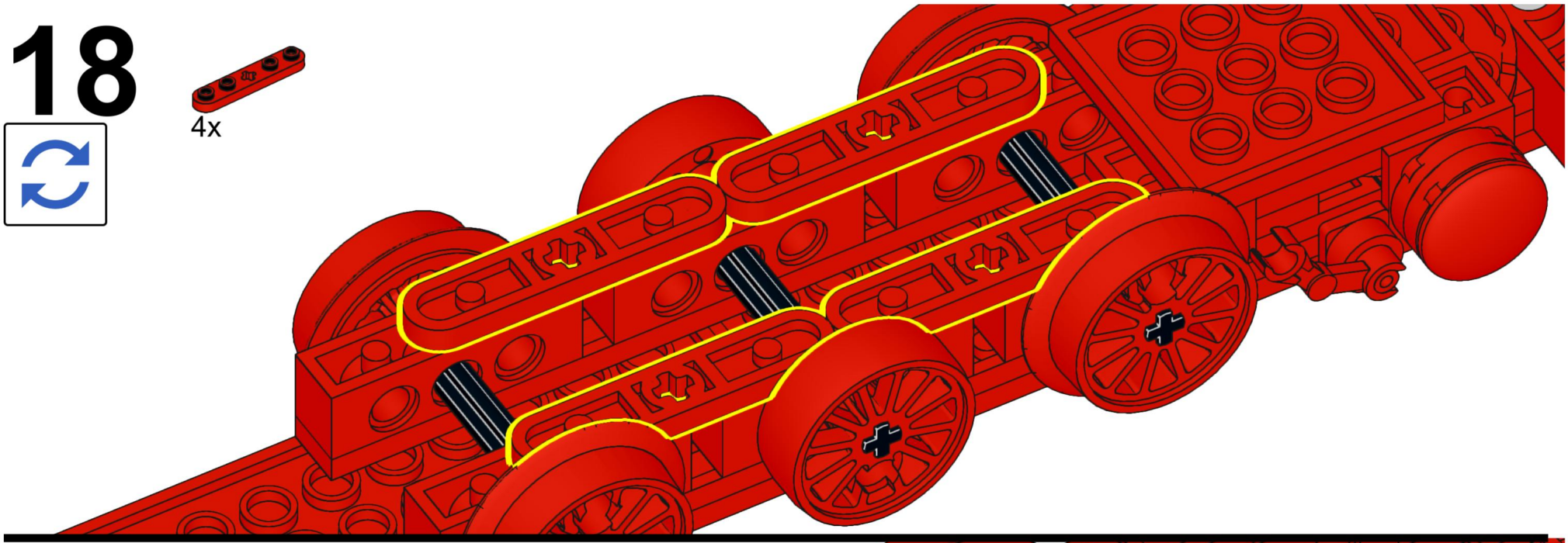

19

2x 2x 1x 1x

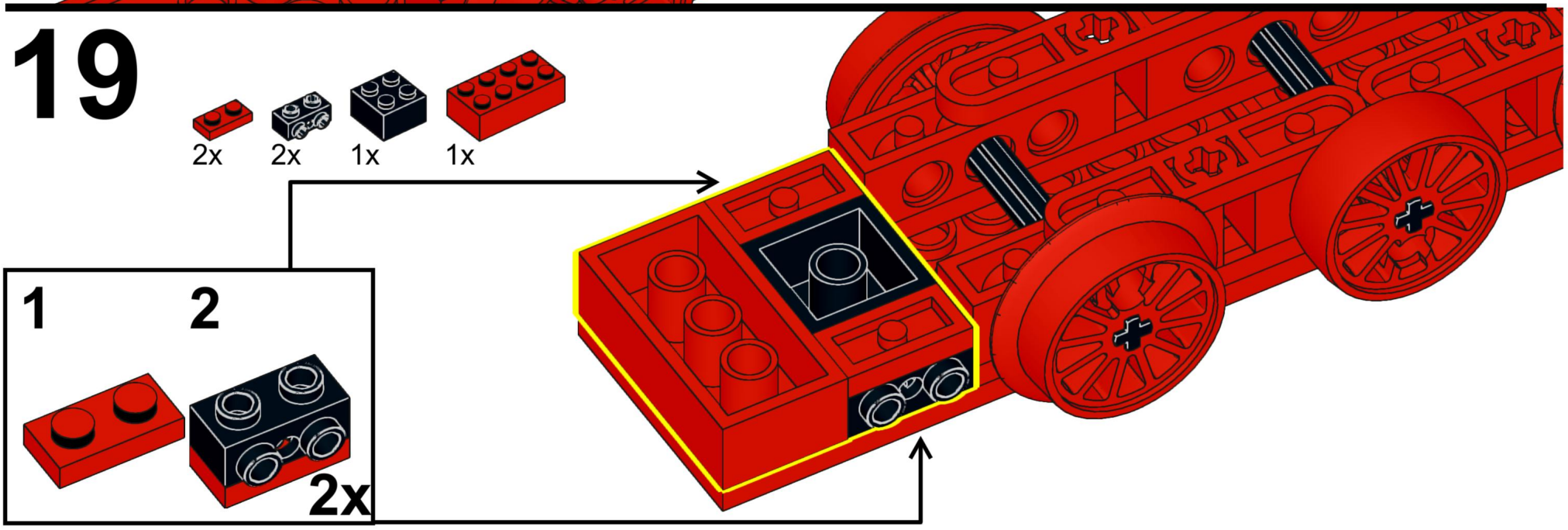

20

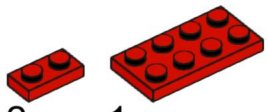

21



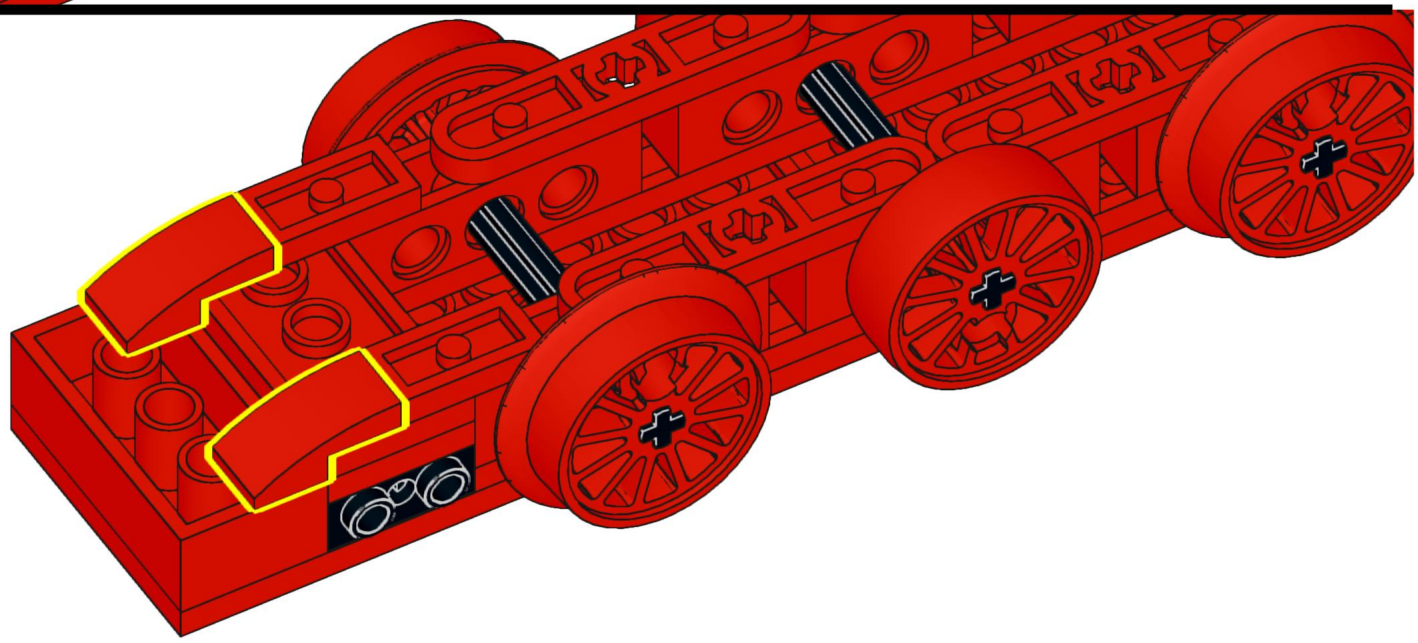

22

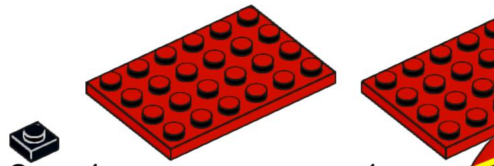

2x

1x

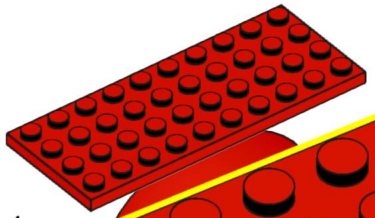

1x

23



2x

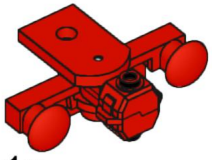

1x

24

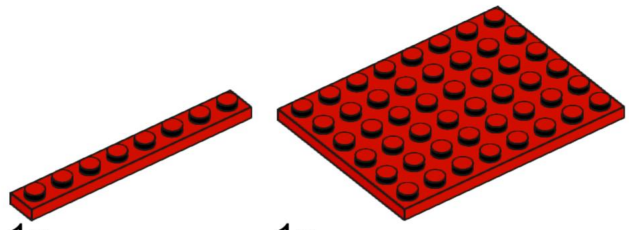

25

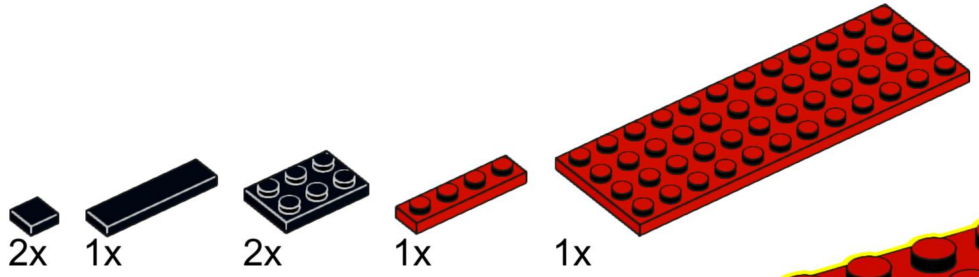

26

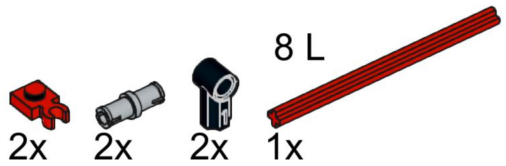

27

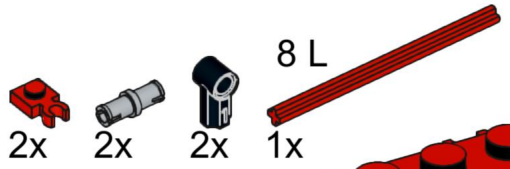

28



2x

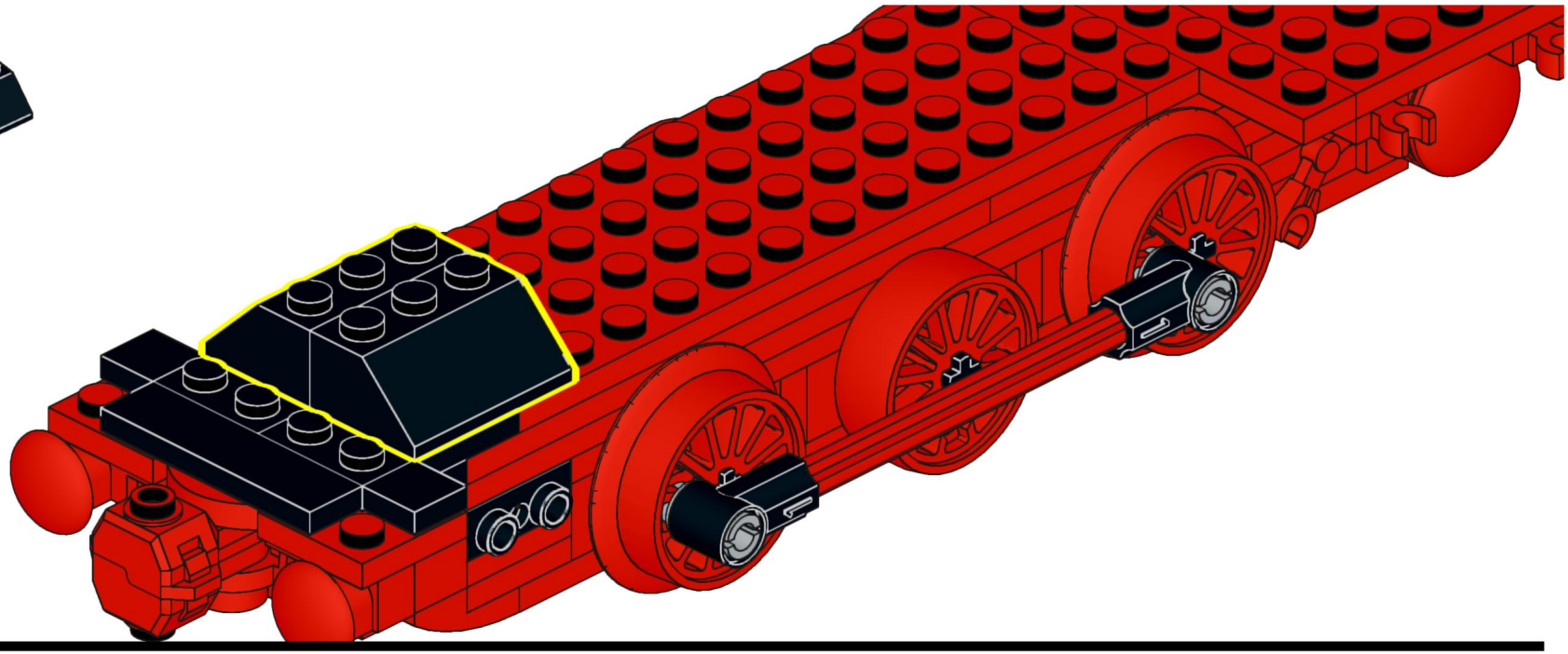

29

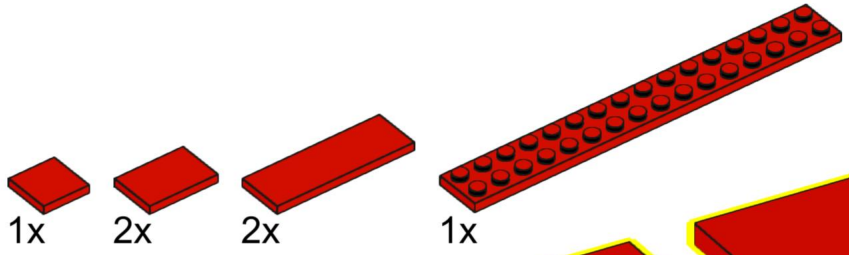

1x 2x 2x 1x

30

2x 2x 3x 2x 2x 2x 2x

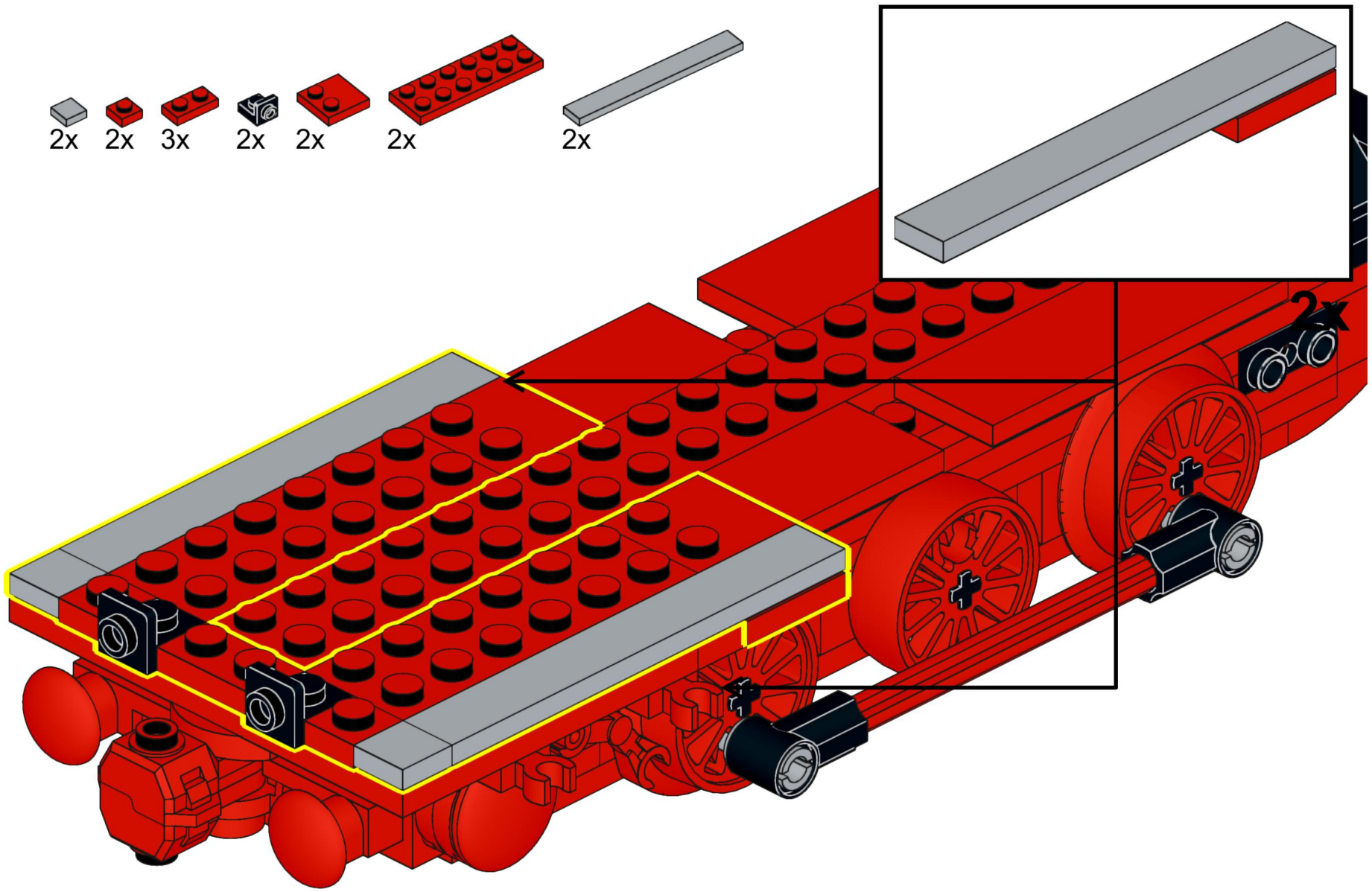

31



1x

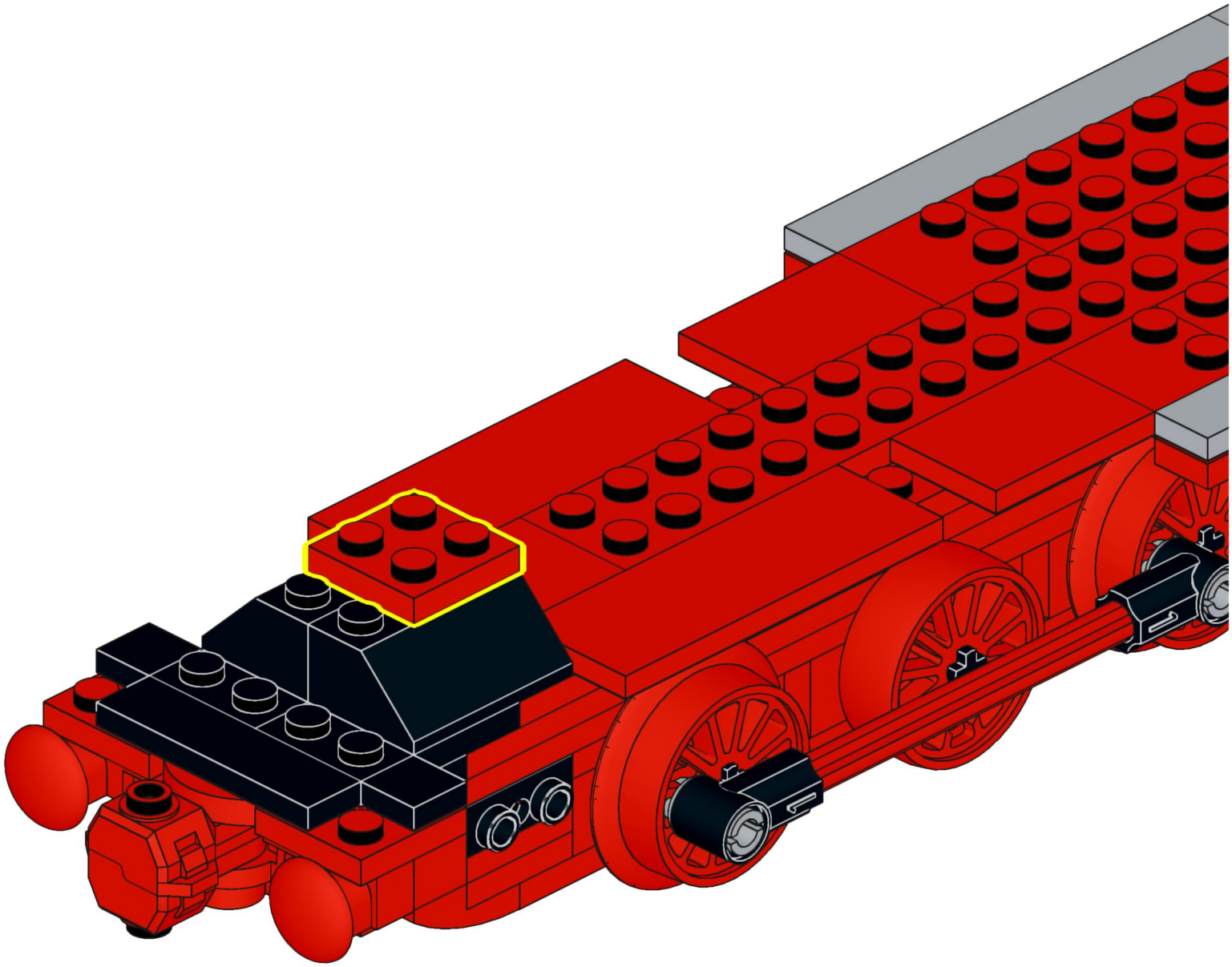

32

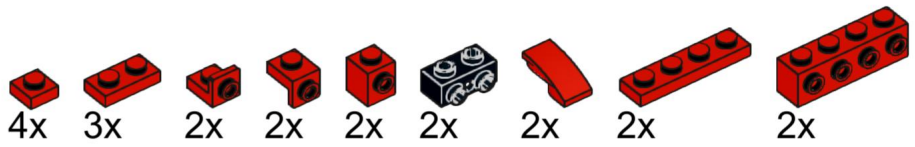

33

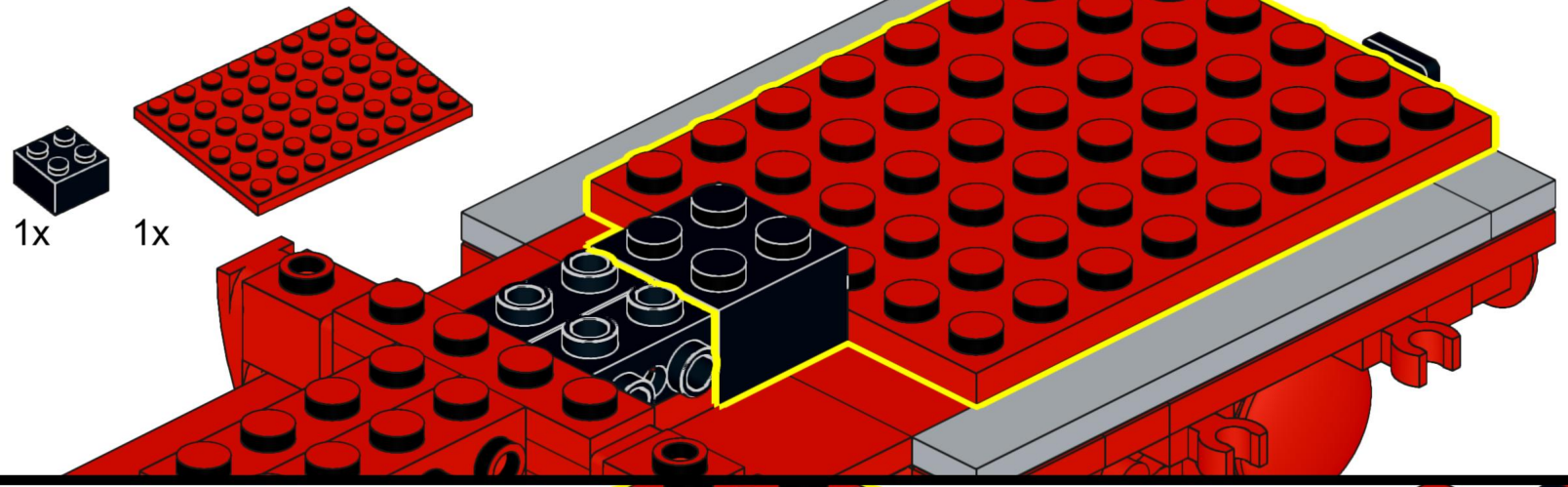

34

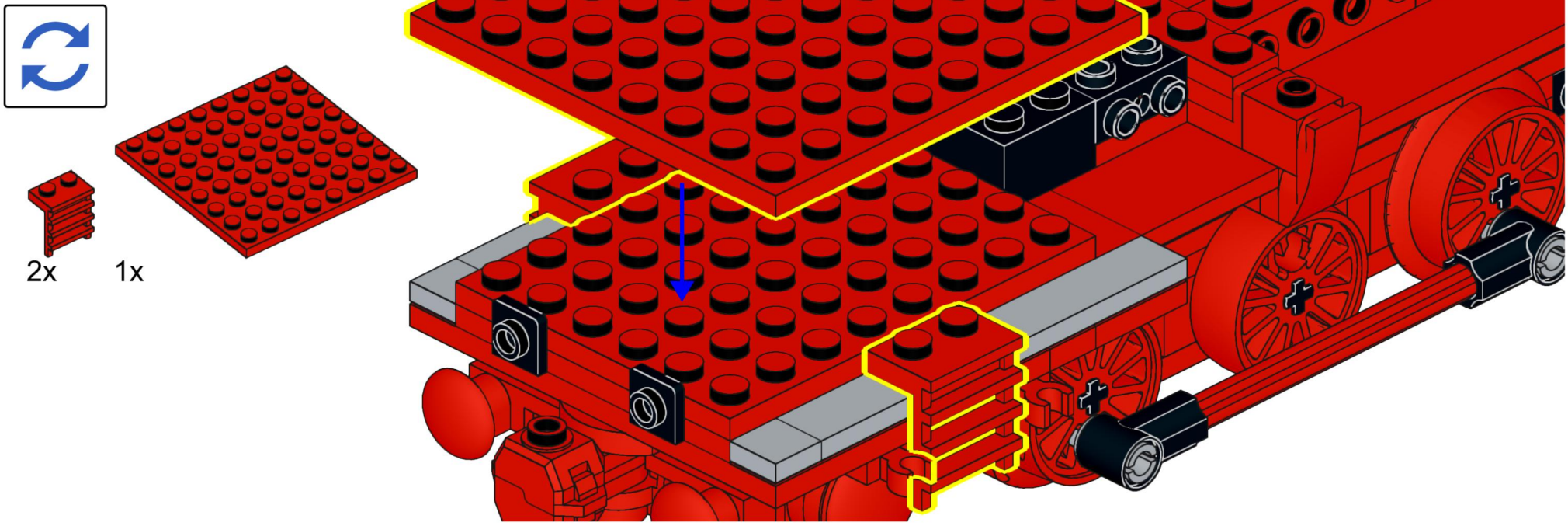

35

2x 2x 2x

2x

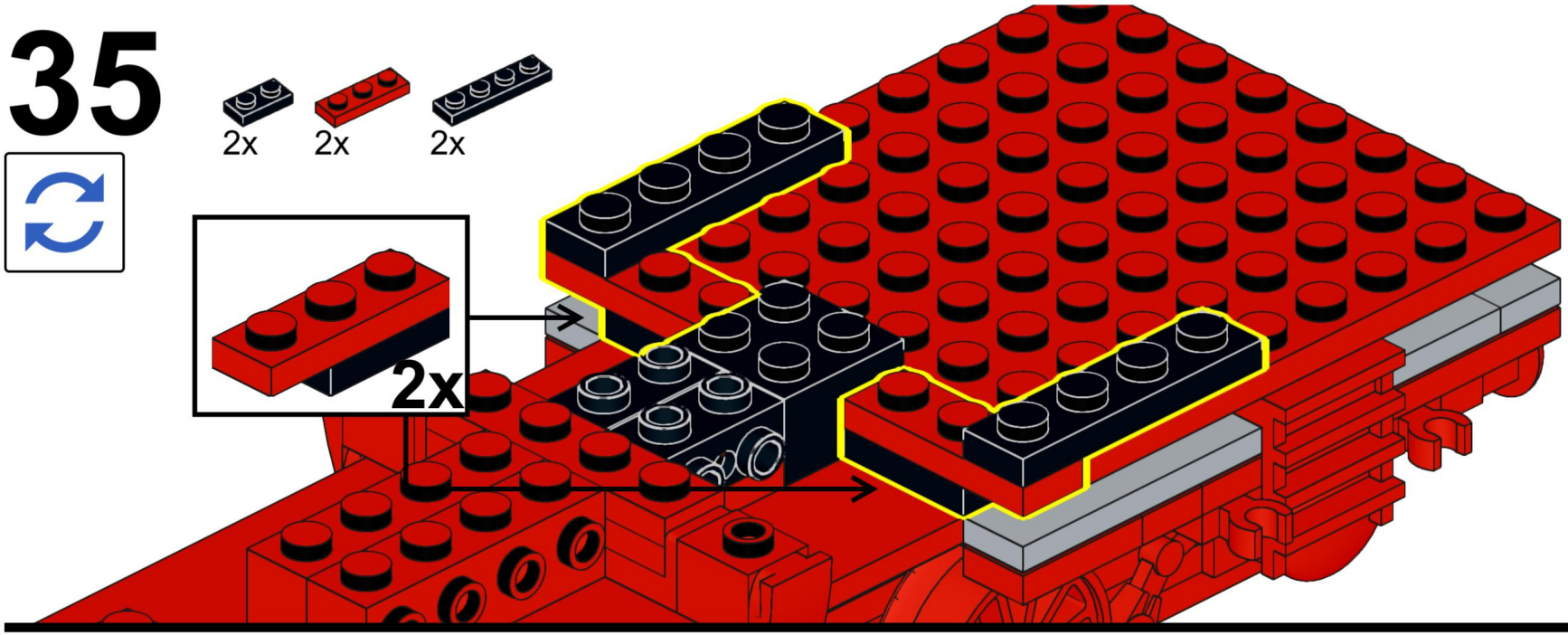

36

2x 1x 2x 2x 1x 1x

Pearl Dark Gray

Pearl Dark Gray

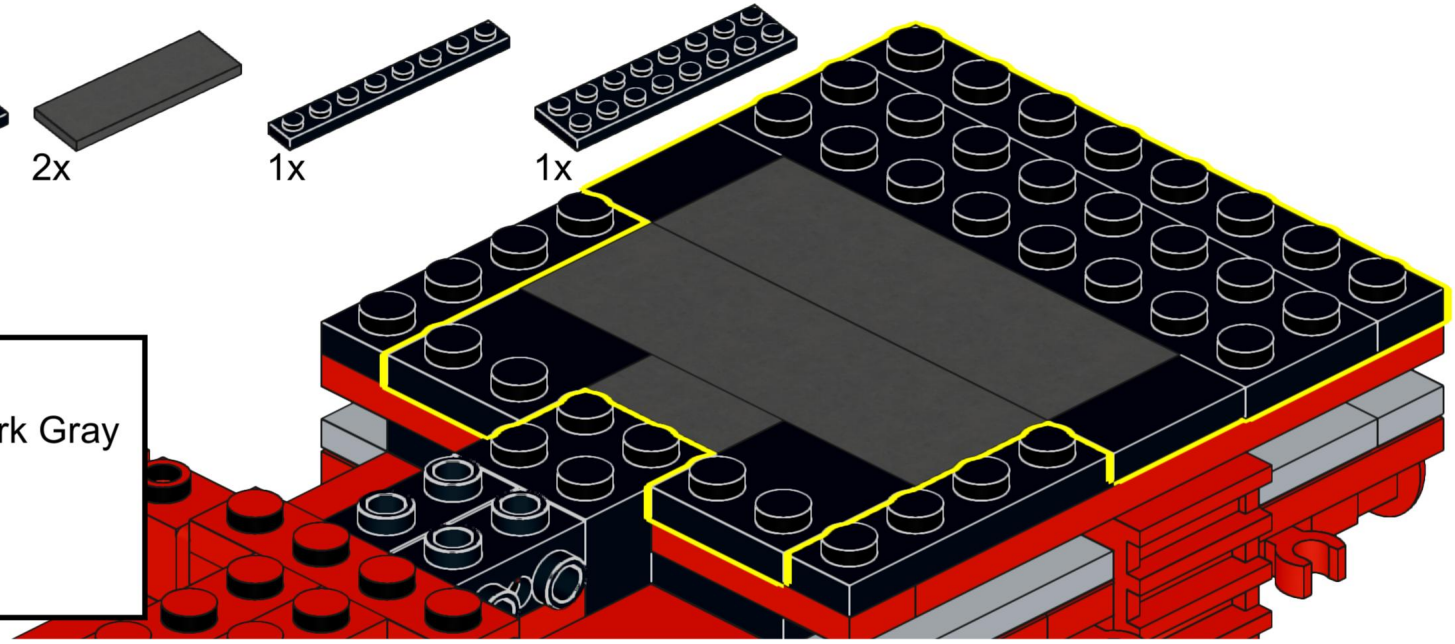

37

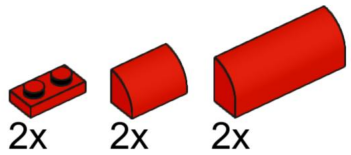

38

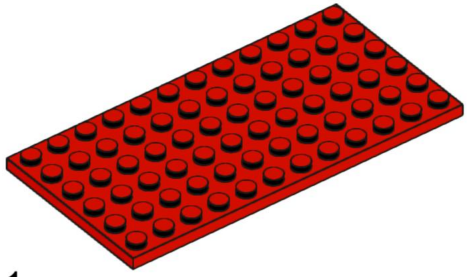

1x

39

2x

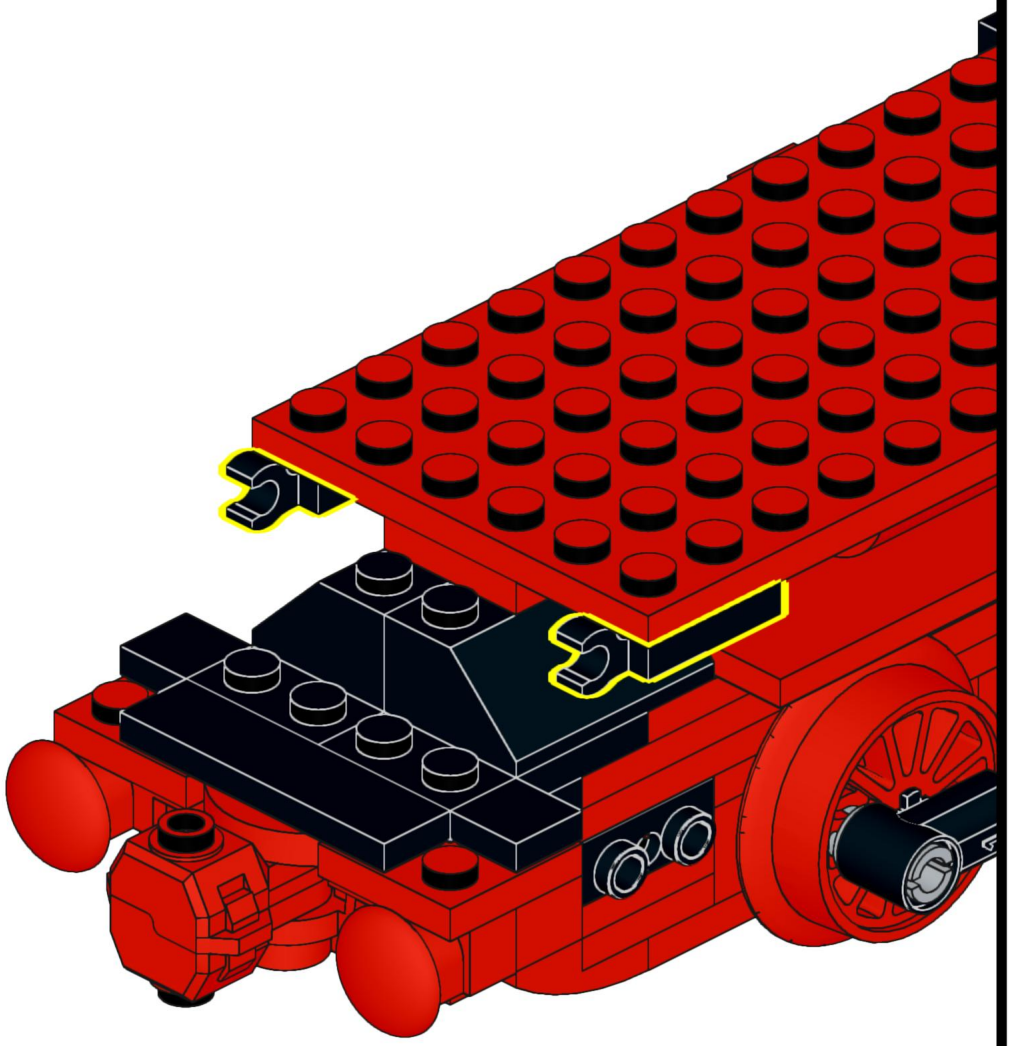

40

2x

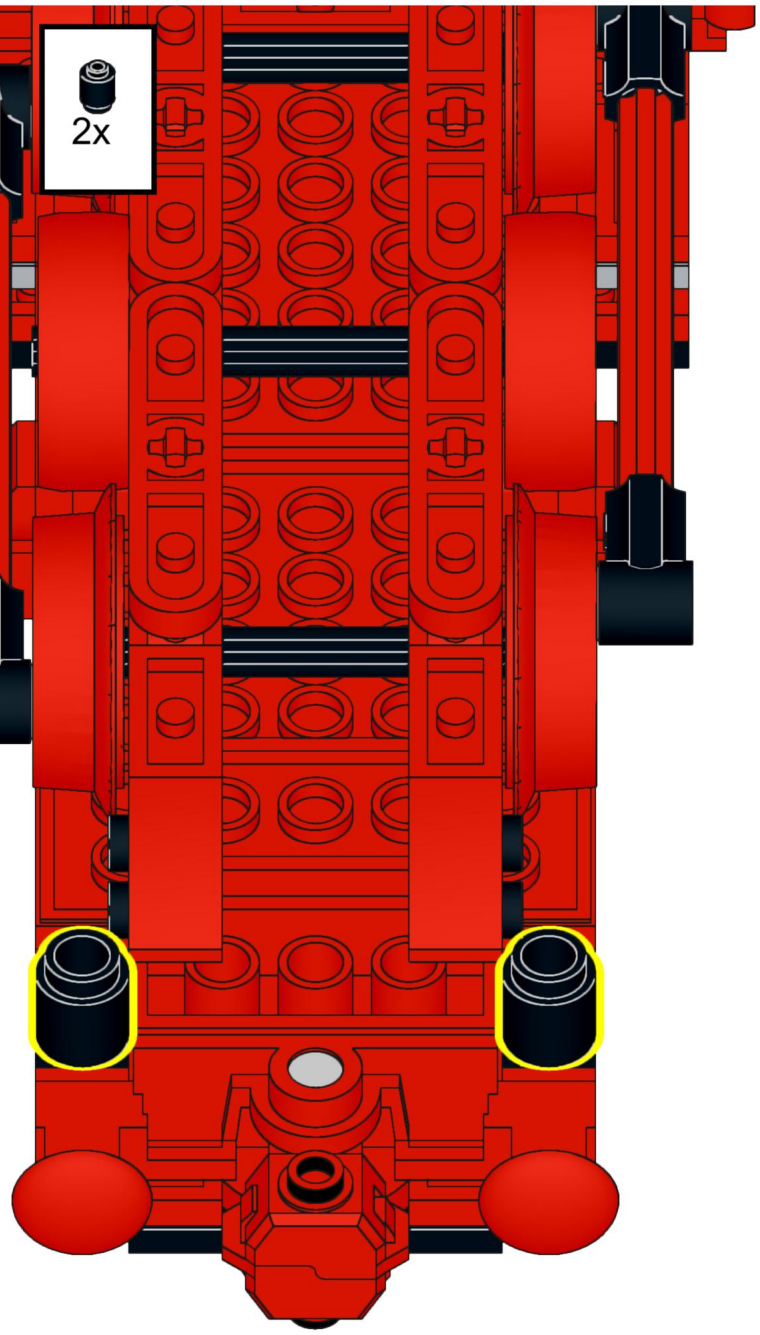

41

2x 2x 4x 2x 1x

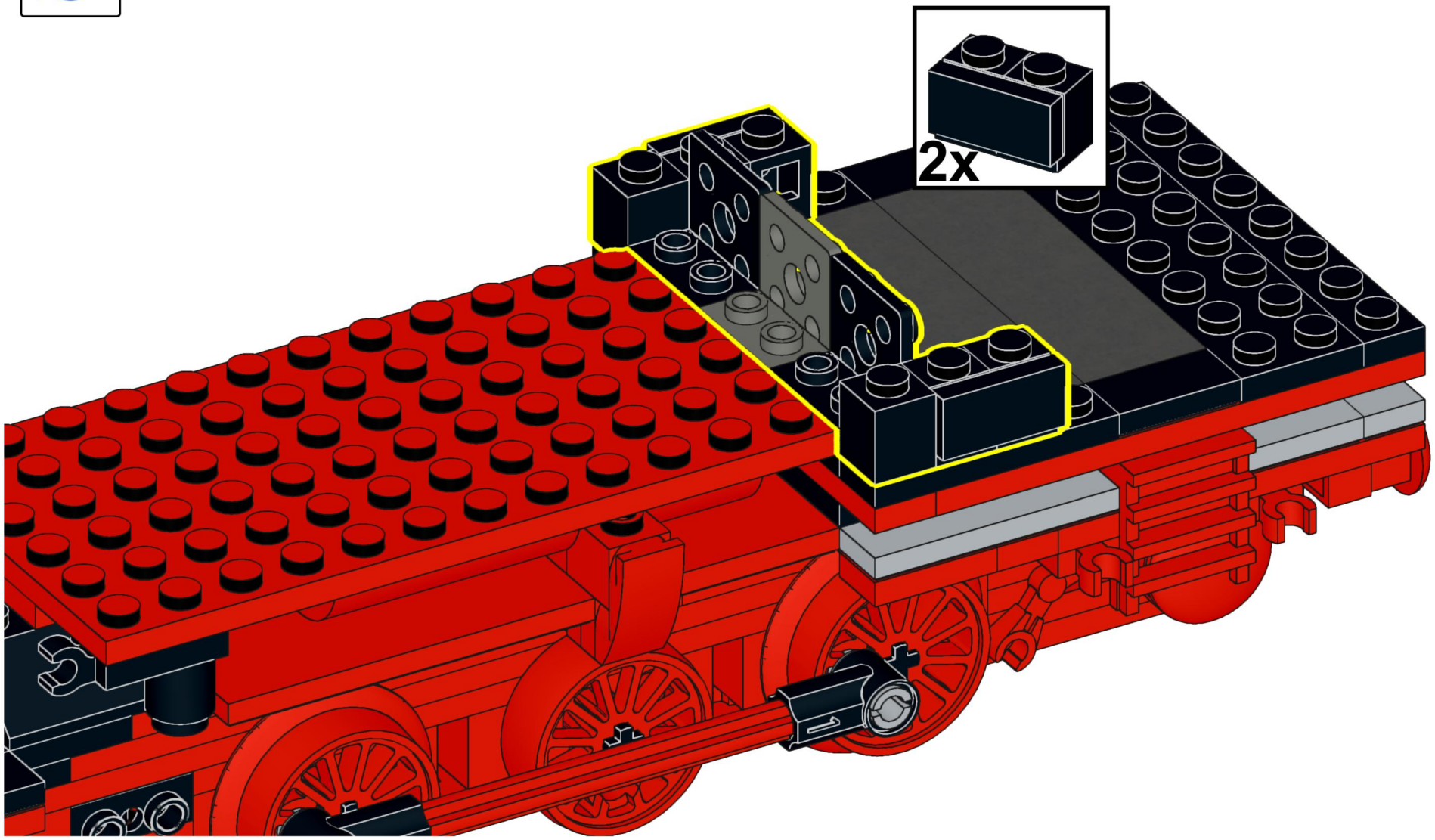

42

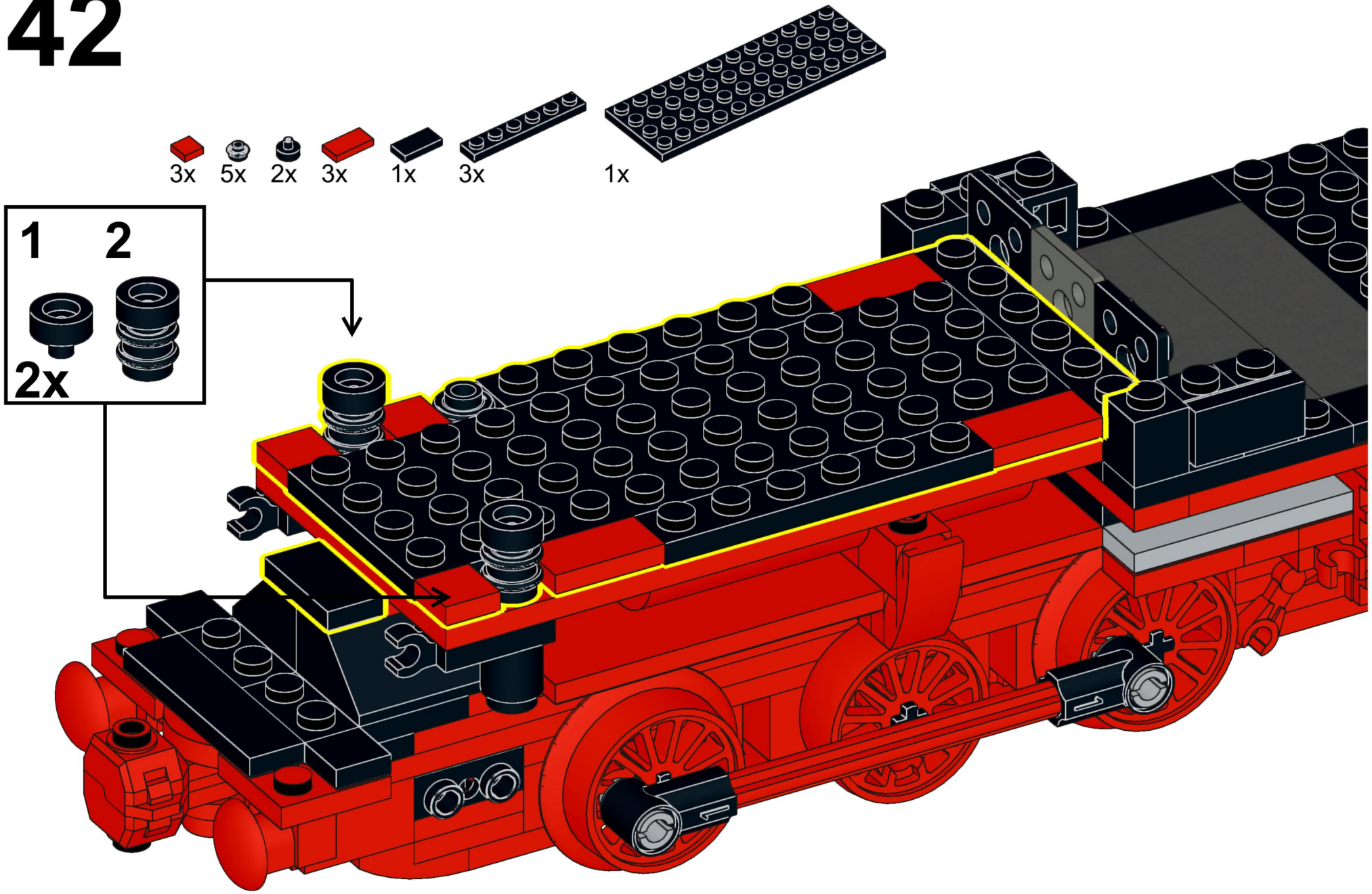

43

2x 2x 1x

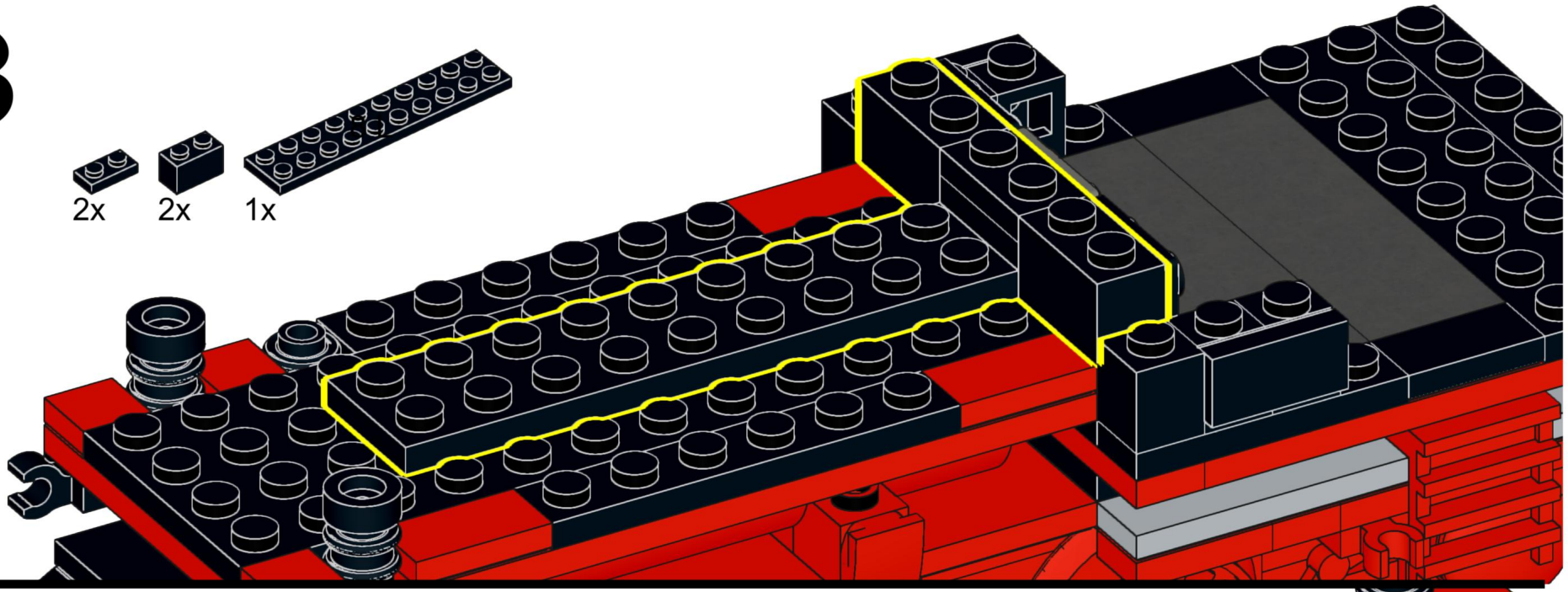

44

4x 3 L 2x 1x

Flat Silver

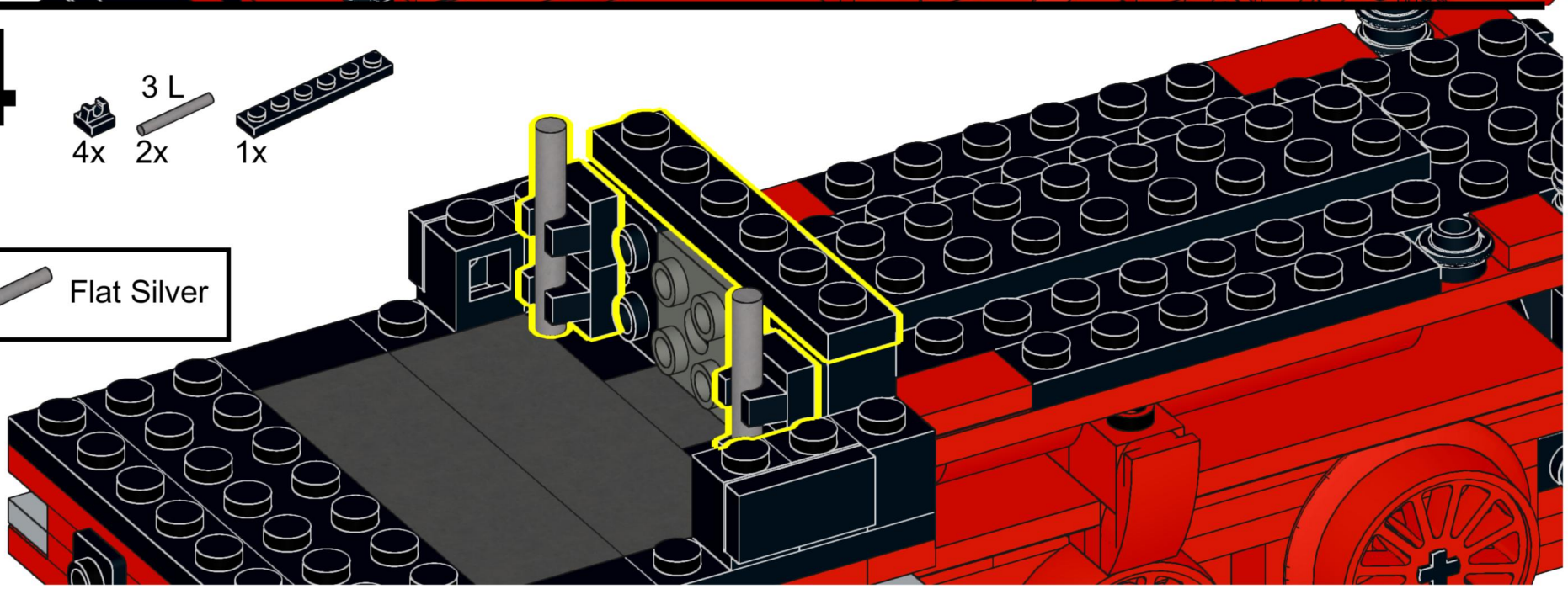

45

2x

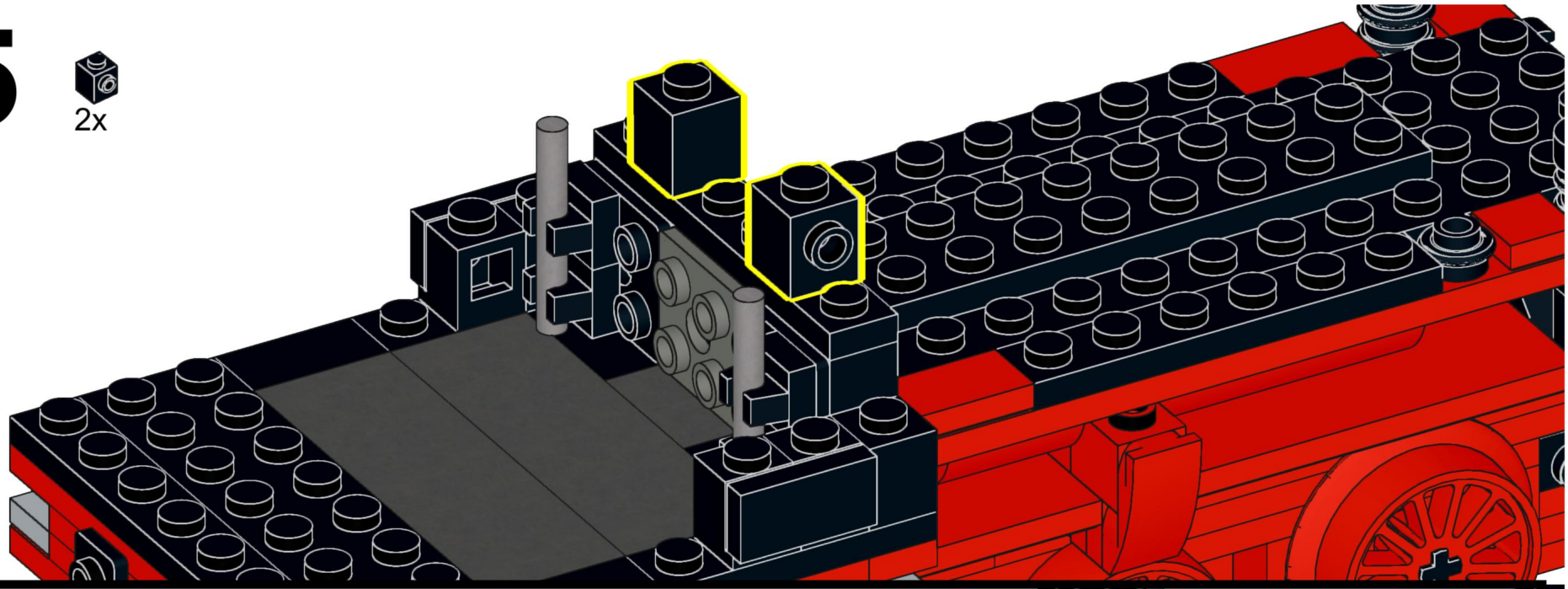

46

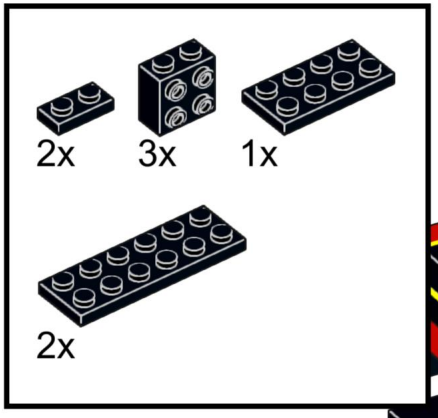

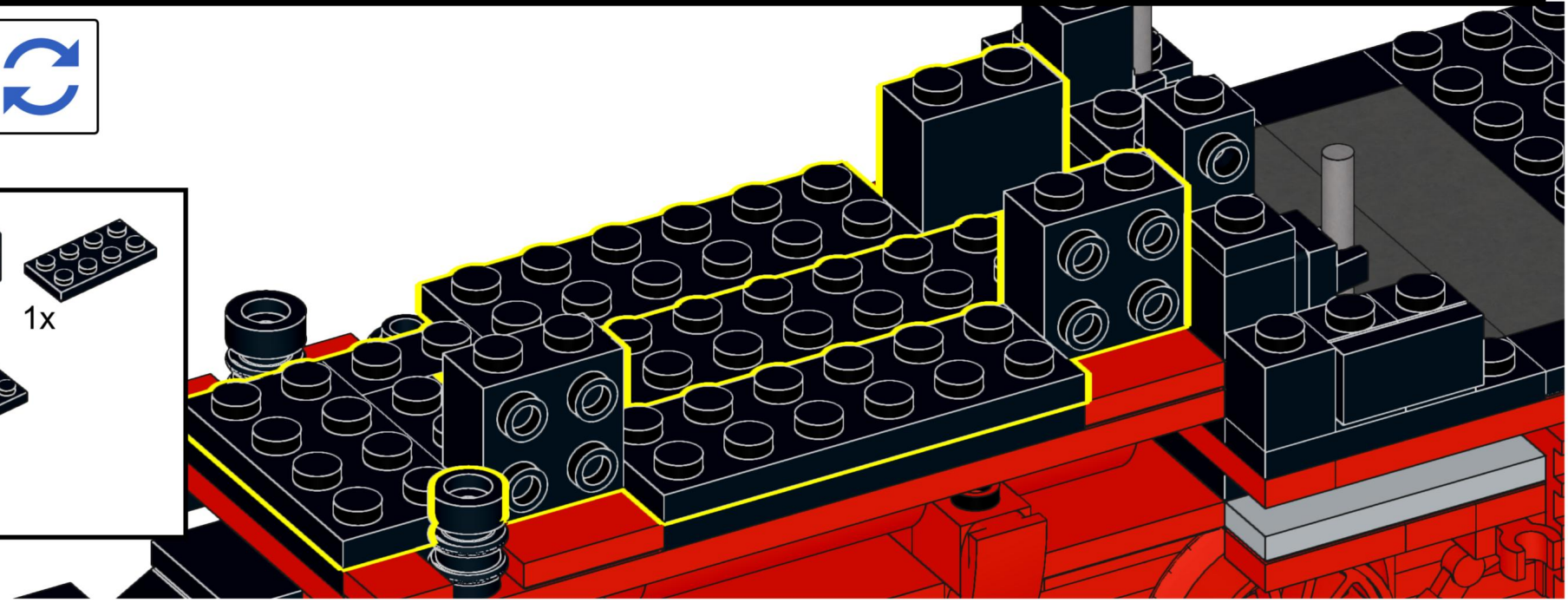

47

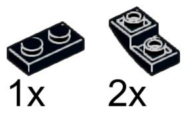

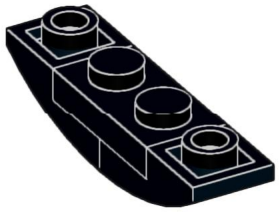

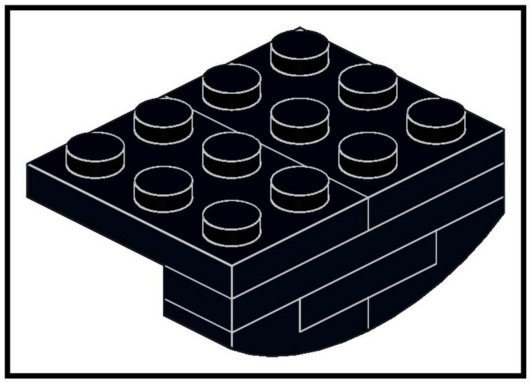

48

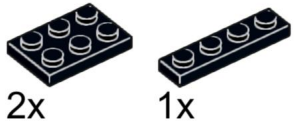

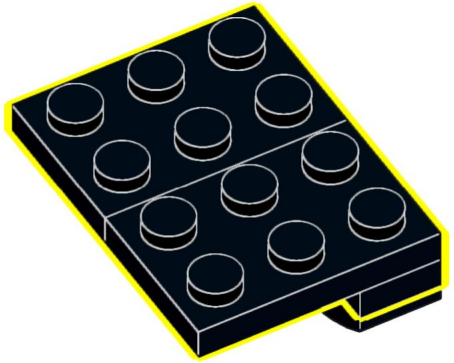

49

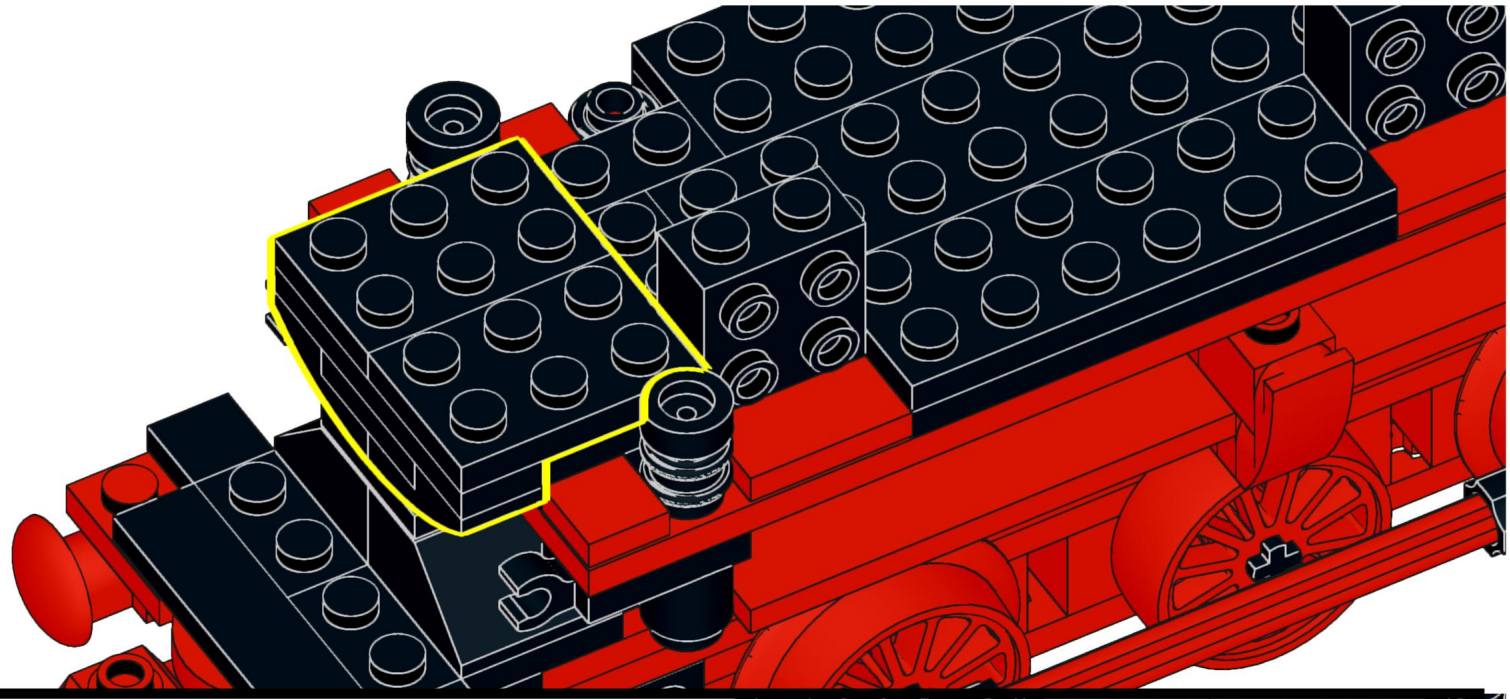

50

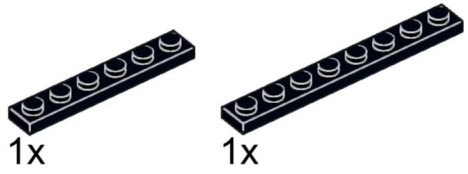

51

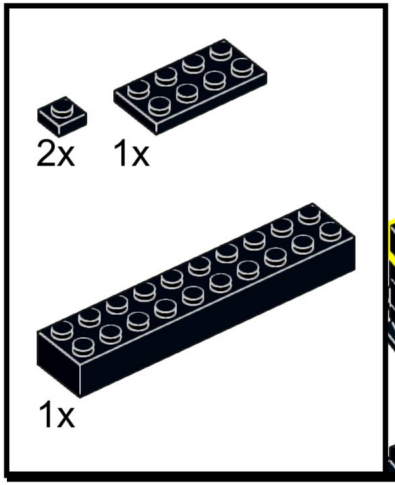

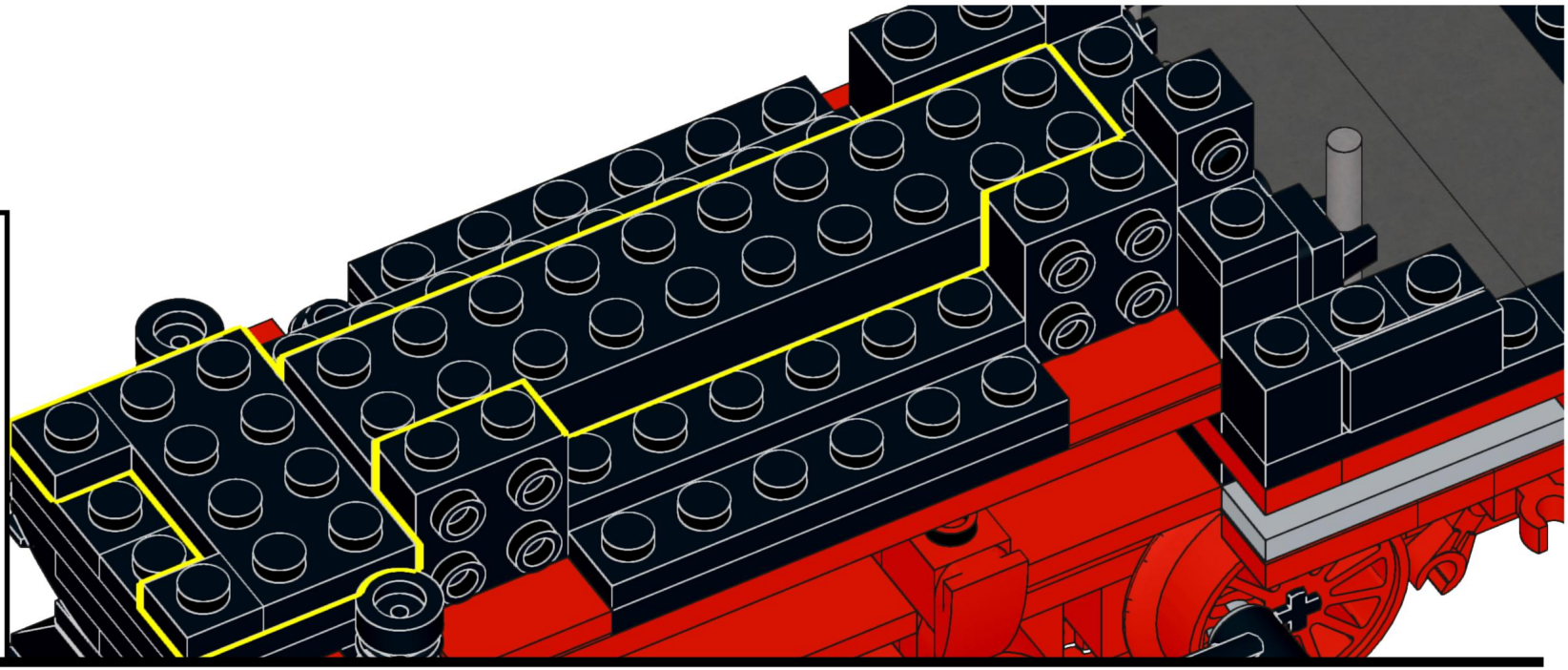

52

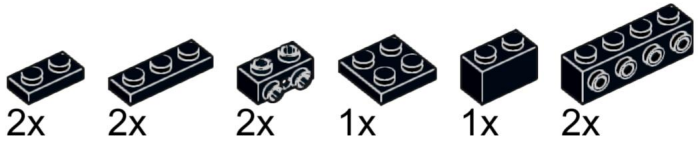

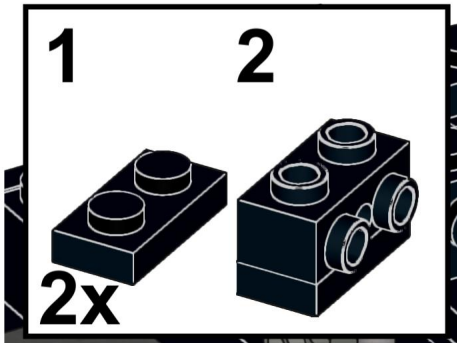

53

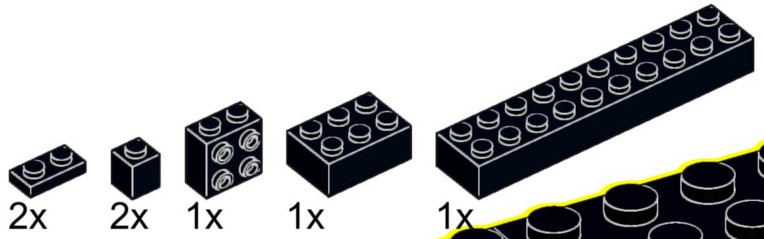

54

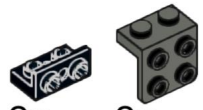

55

2x

1x

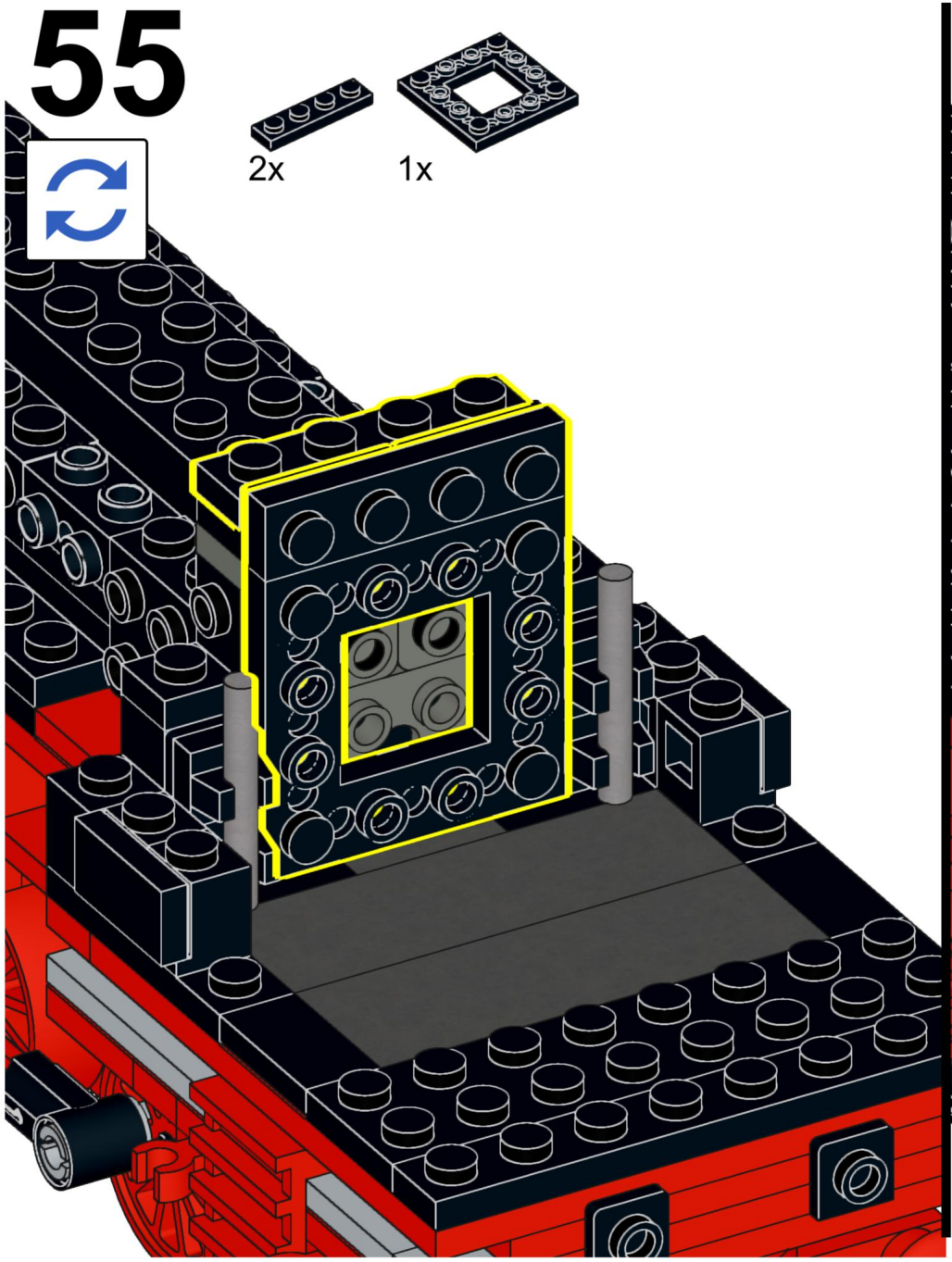

56

2x 4x 1x 4x 2x 1x 2x

Flat Silver

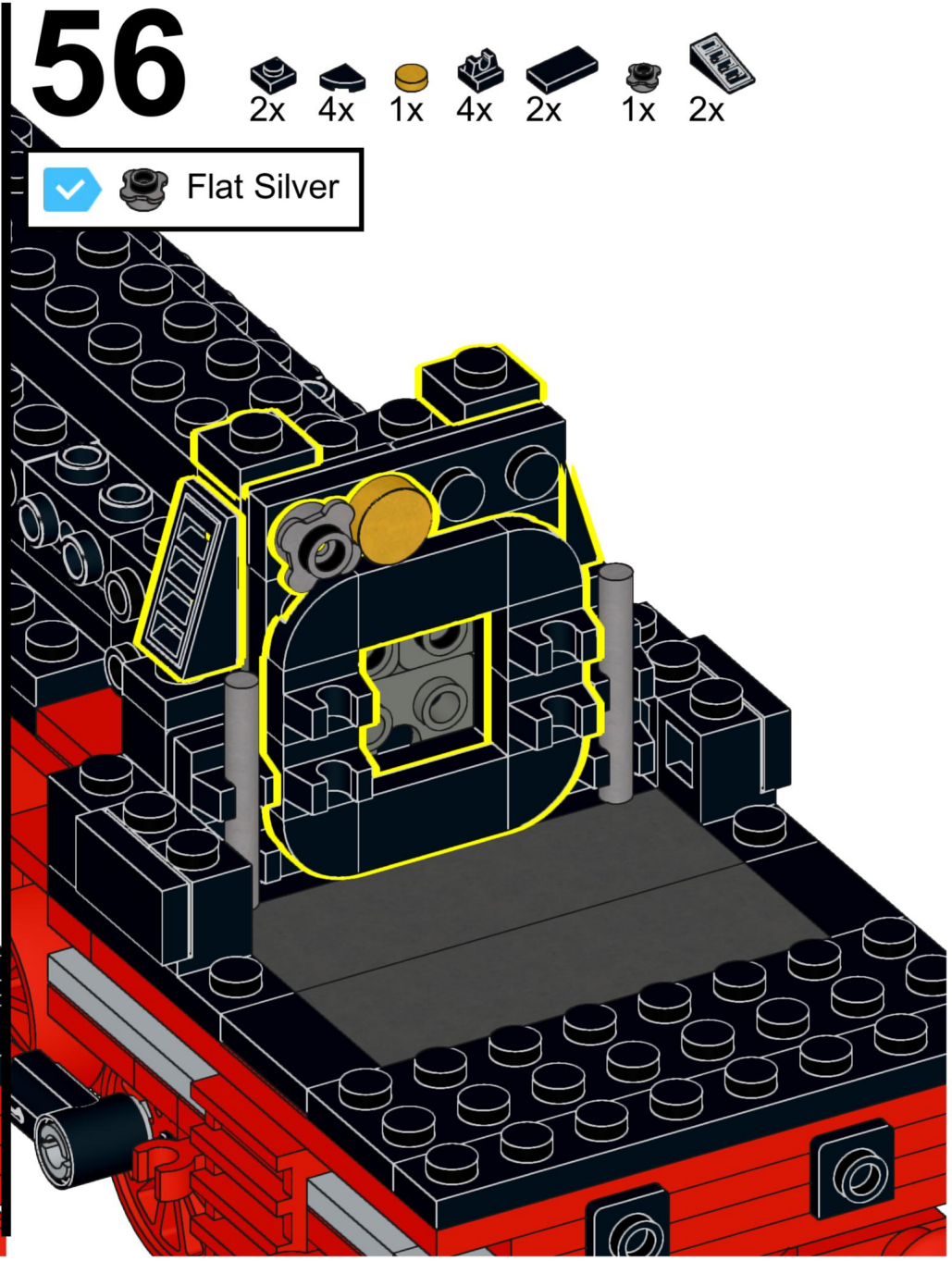

57

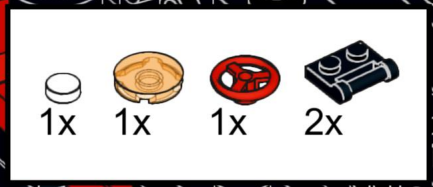

58

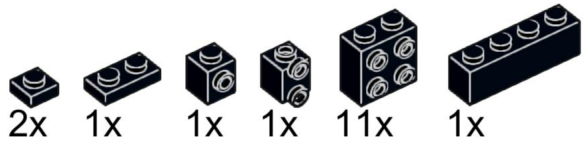

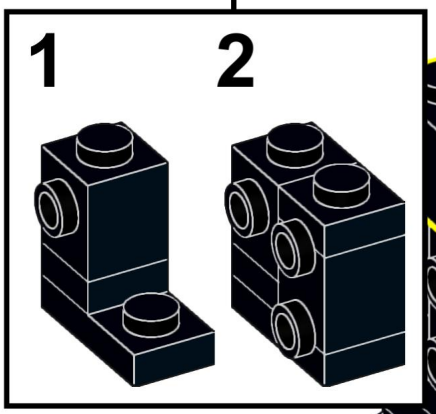

59

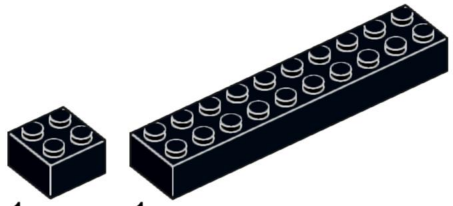

60

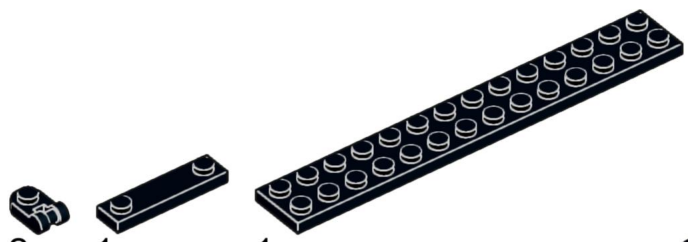

61



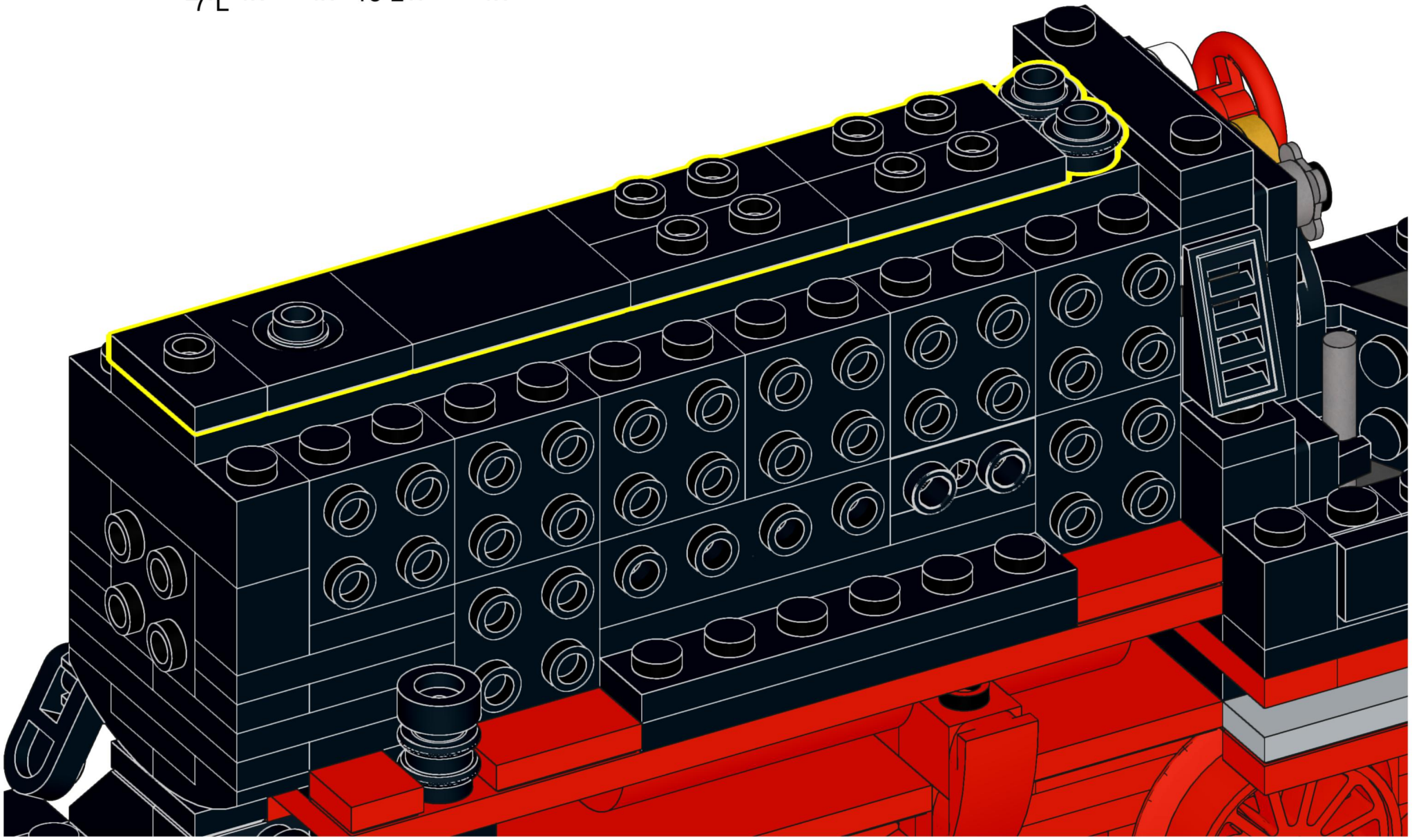

62

2x 12x

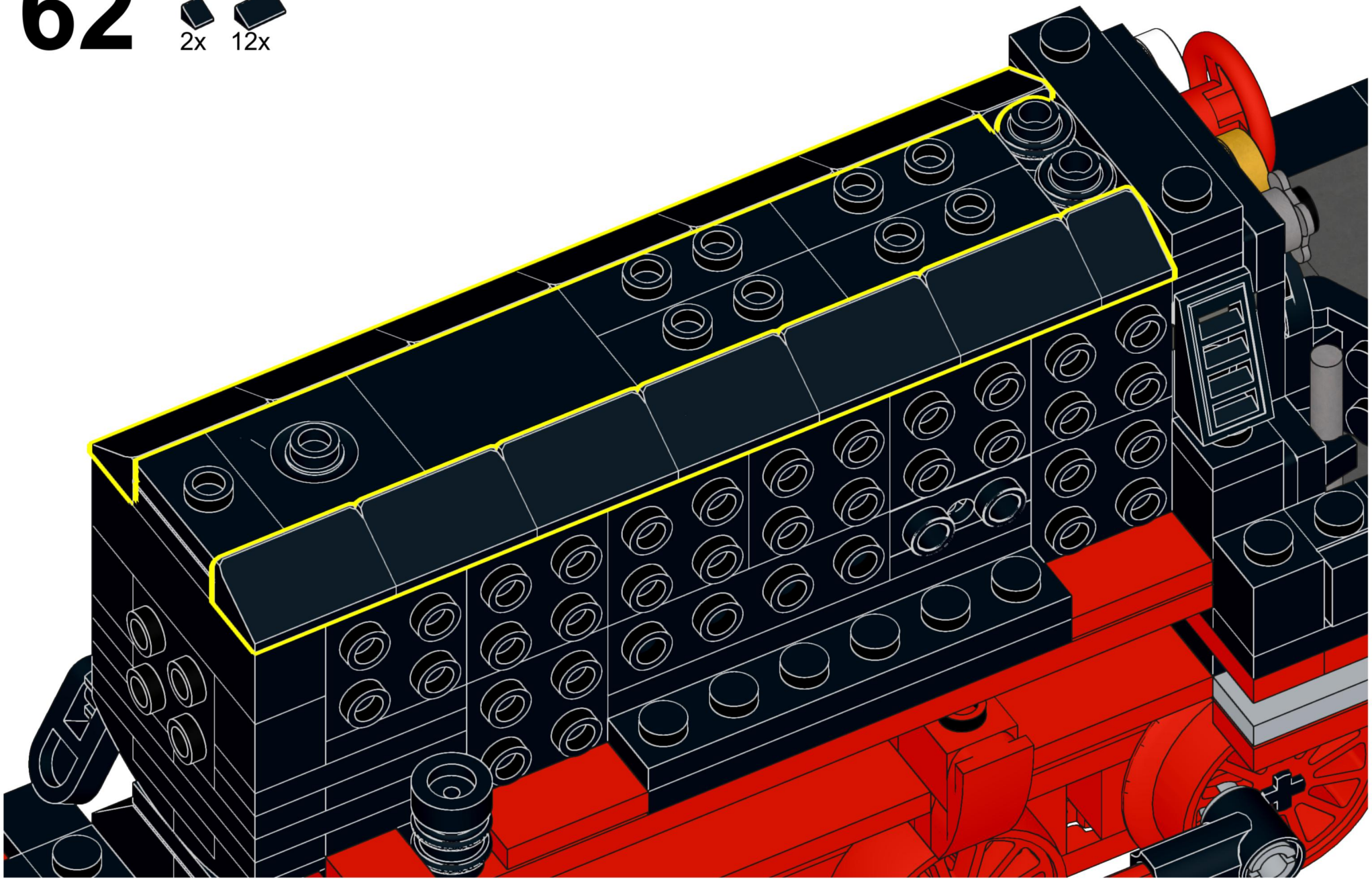

63

1x 1x 1x 1x 2x 1x

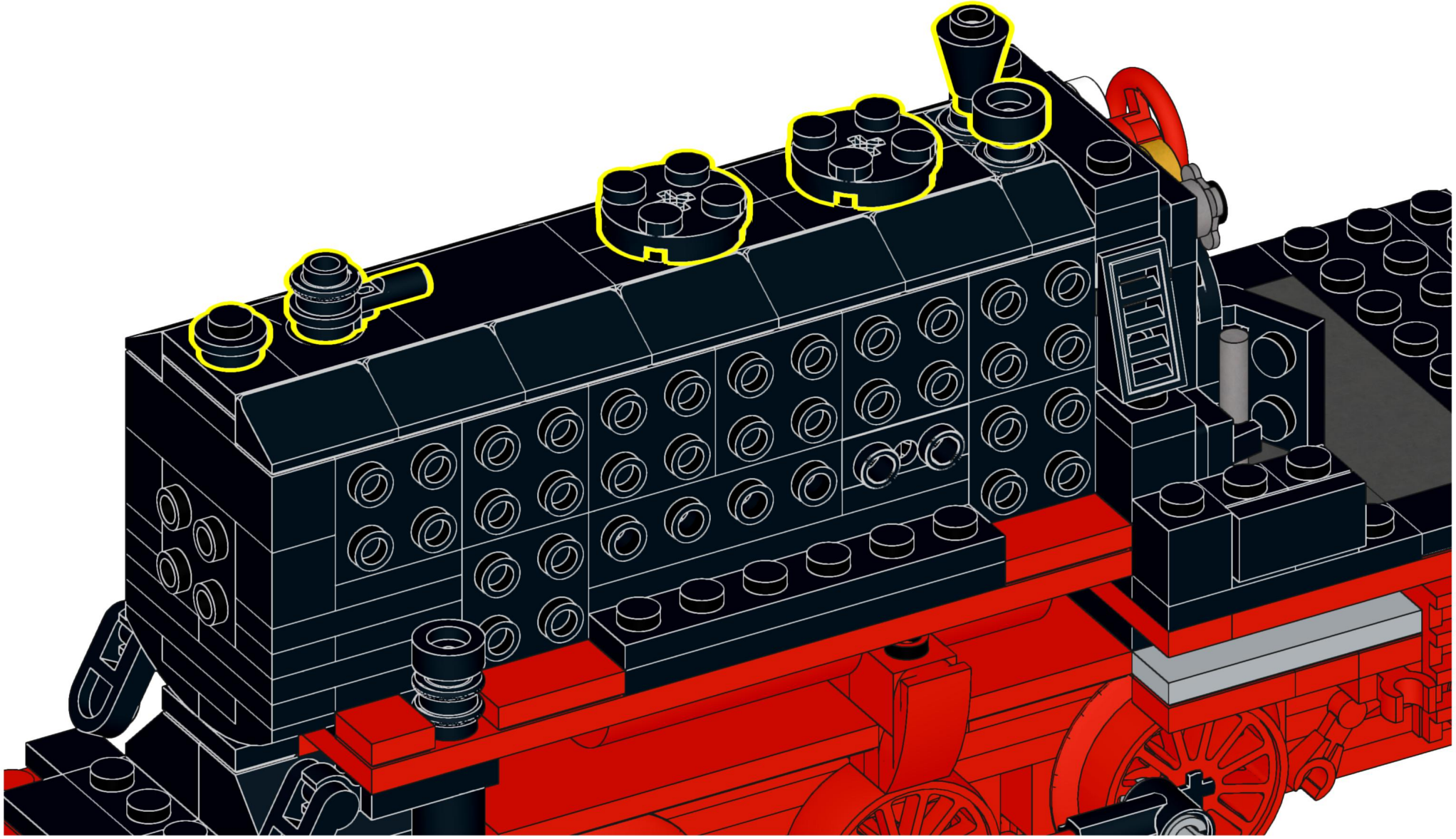

64

1x 1x 1x 2x

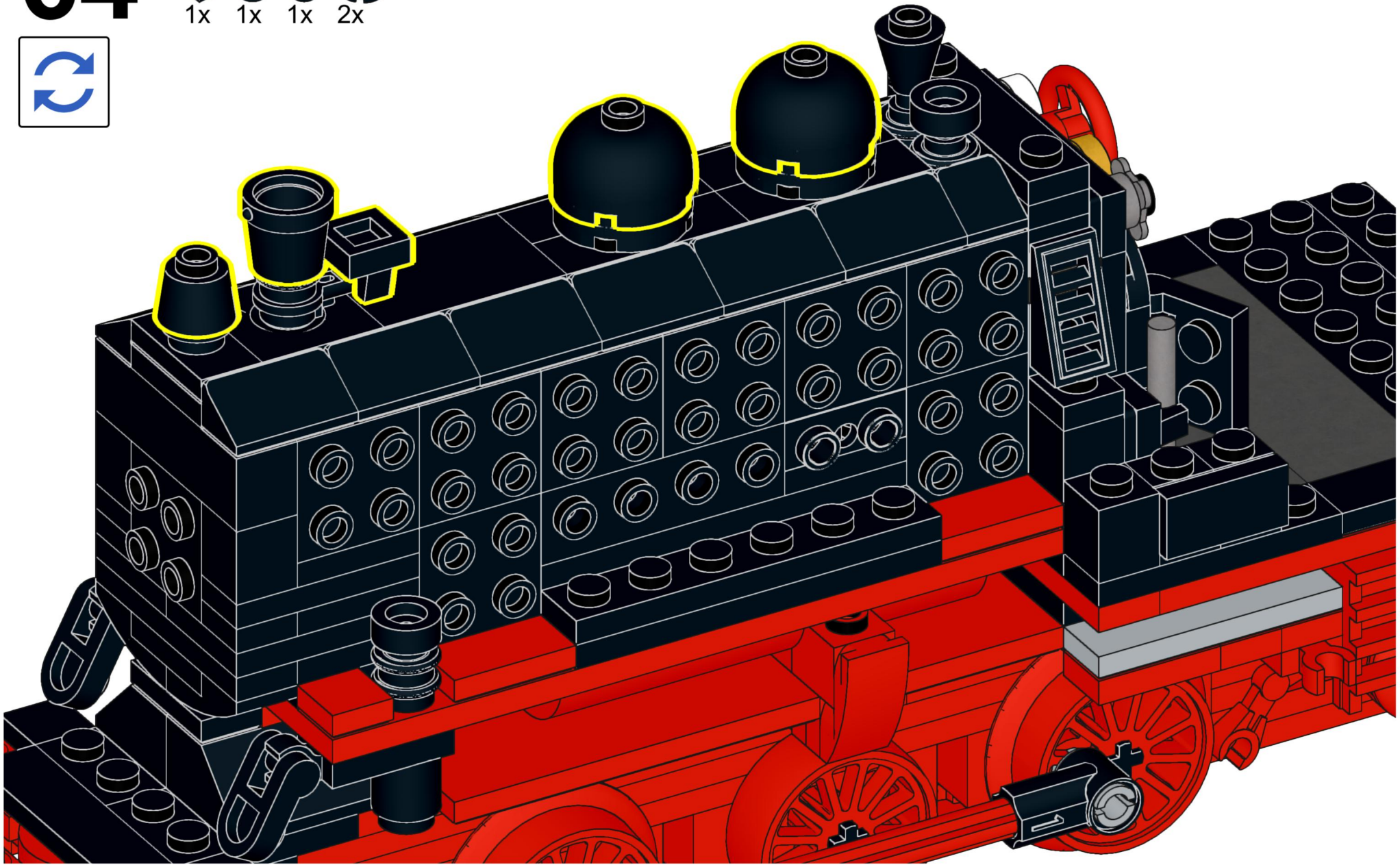

65

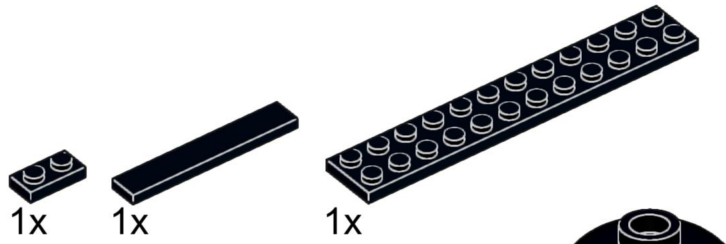

66

2x 2x 5x 1x 2x

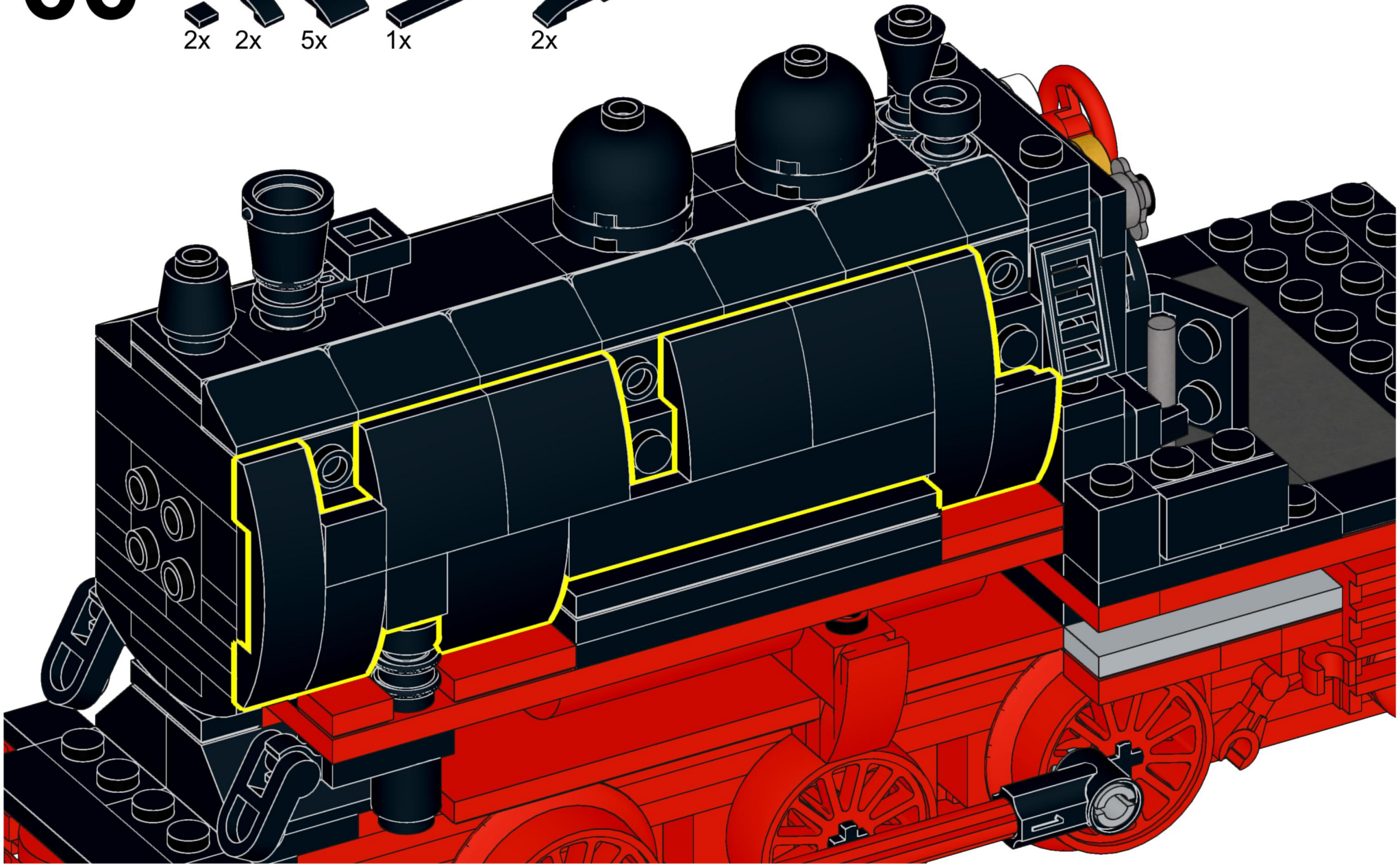

67

5x

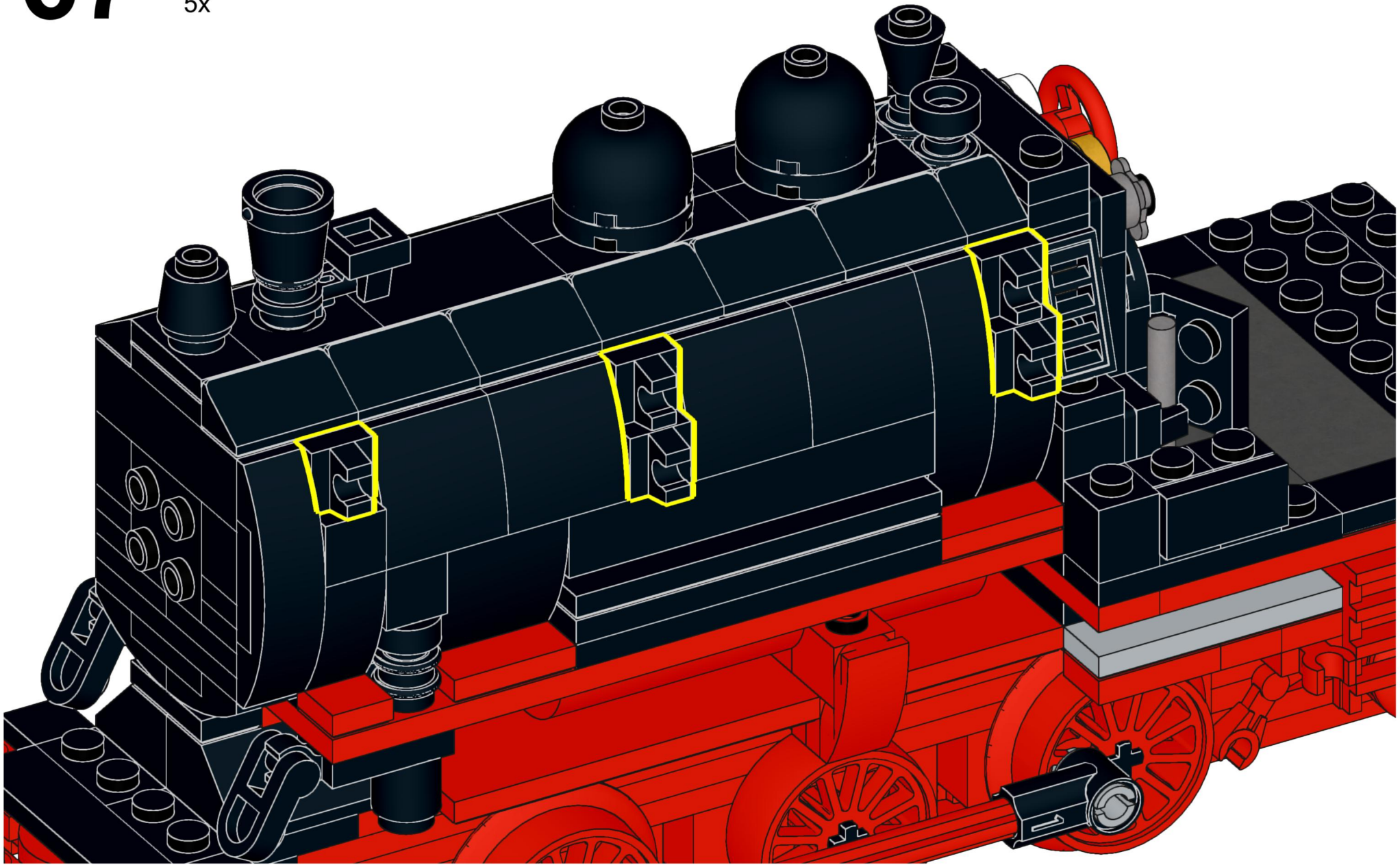

68

7 L
1x

13 L
1x

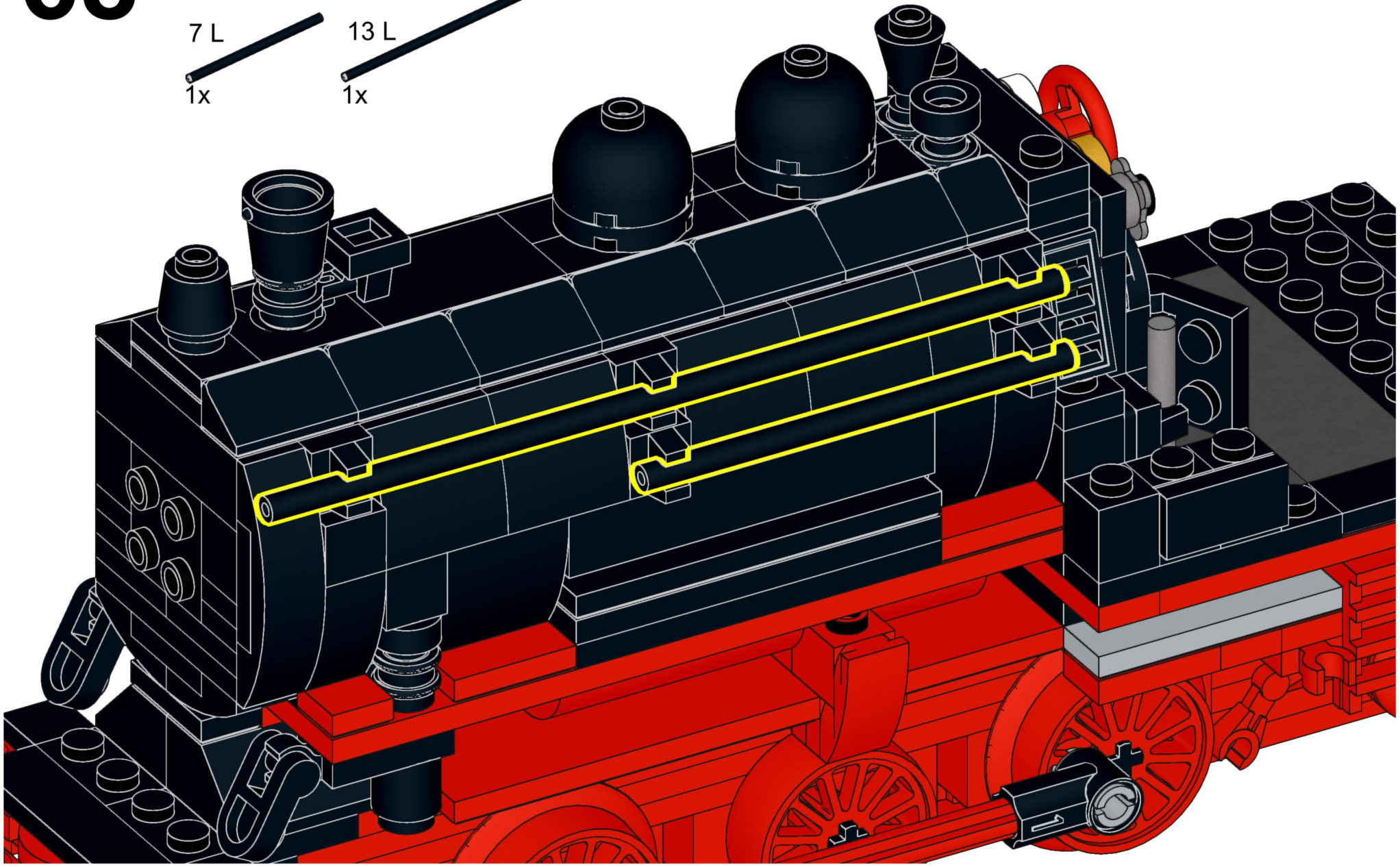

69

2x 7x

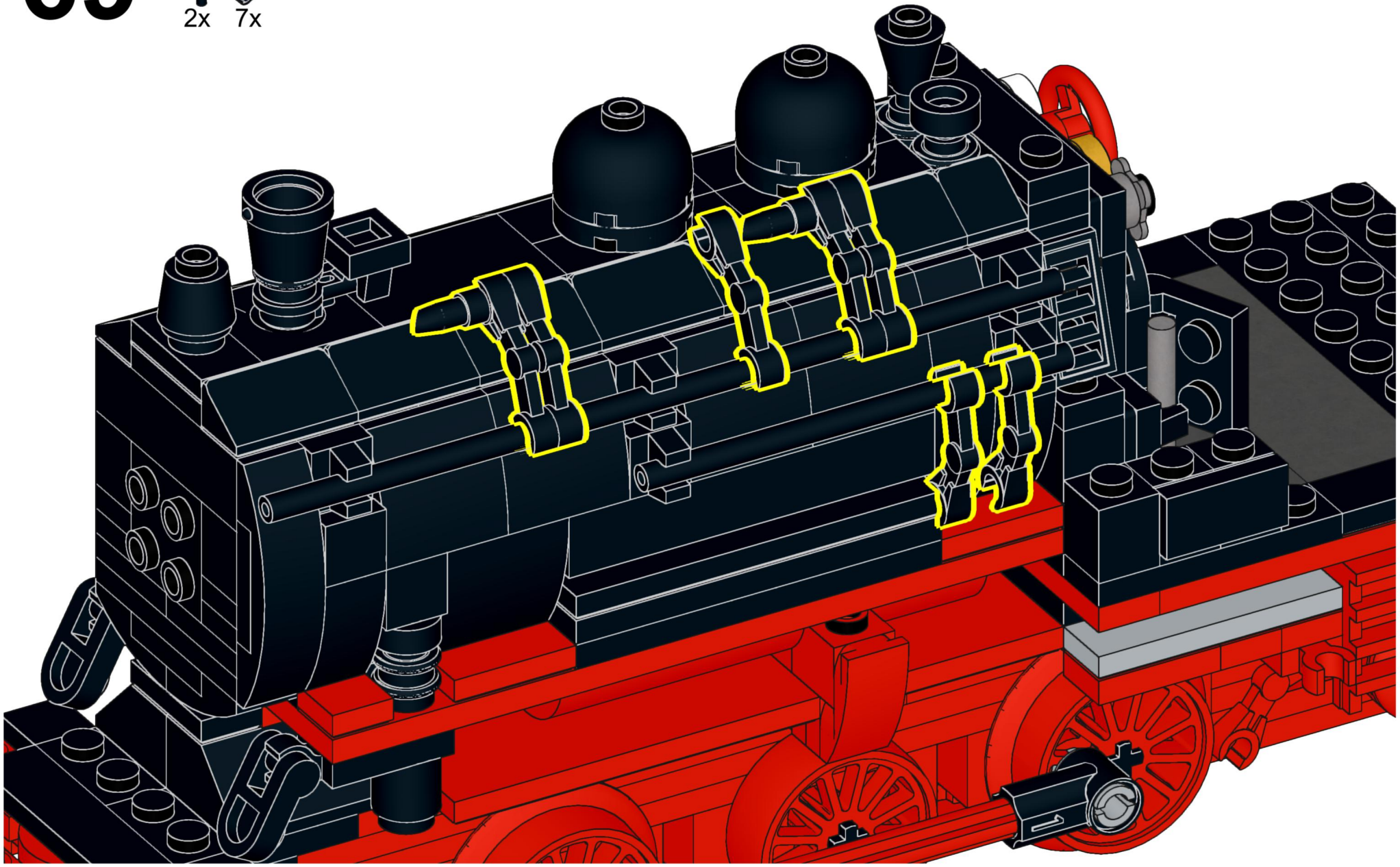

70



71

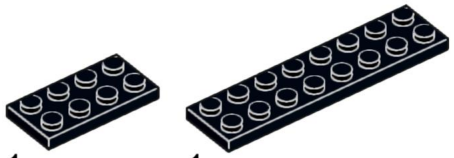

72

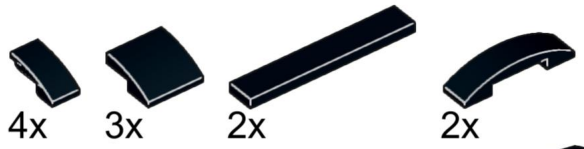

73

2x 5x

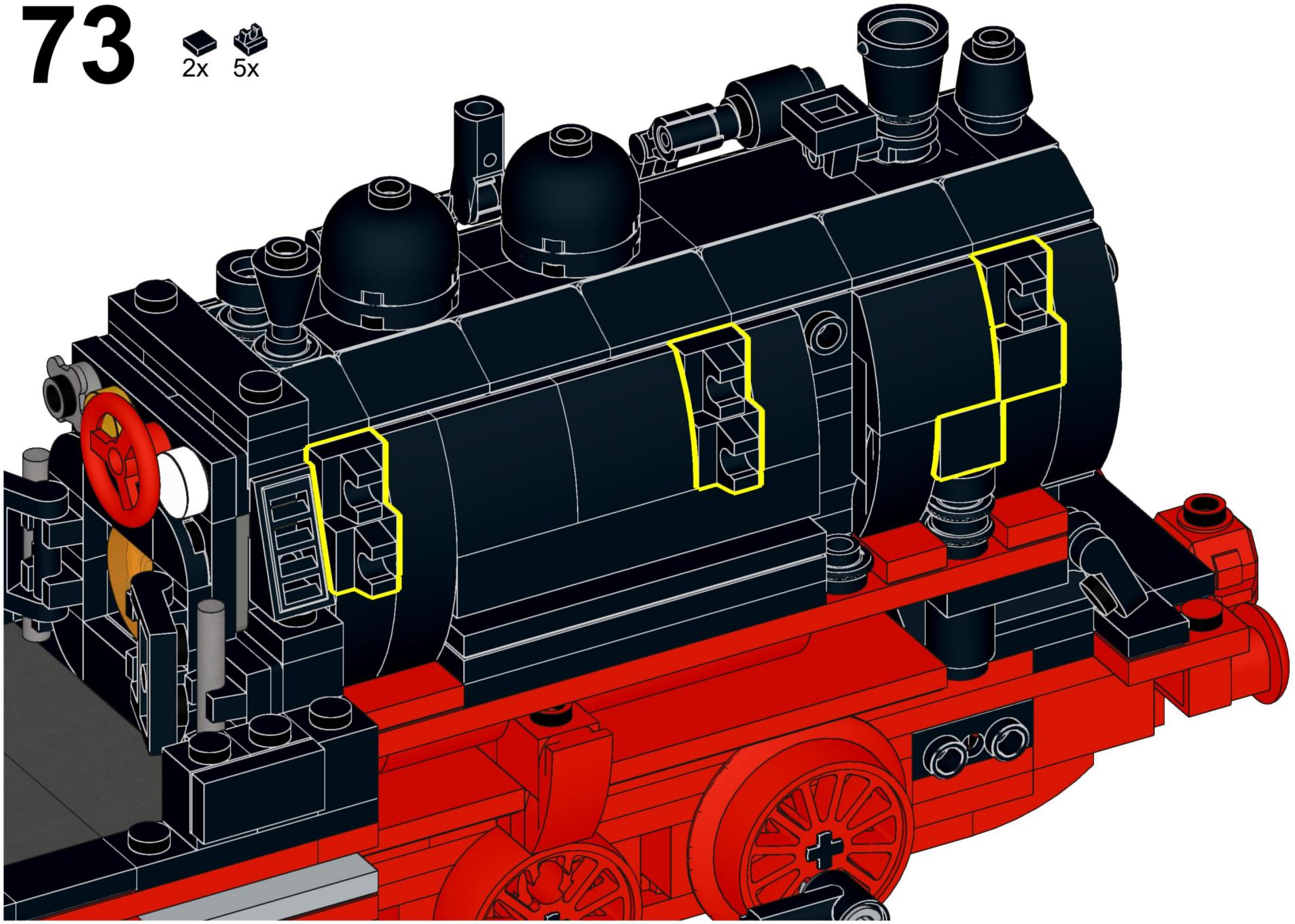

74

1x 3x 1x 1x

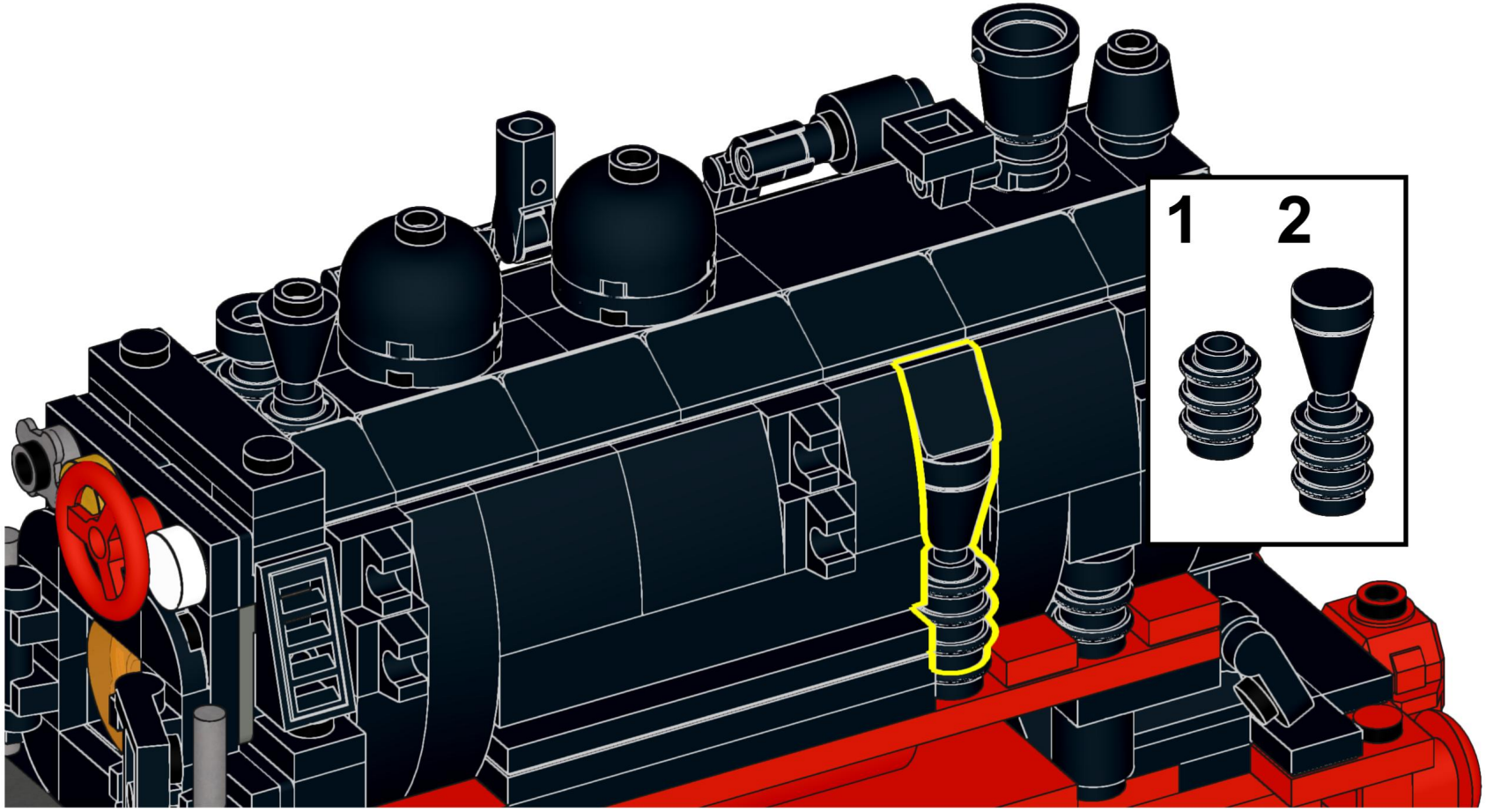

75

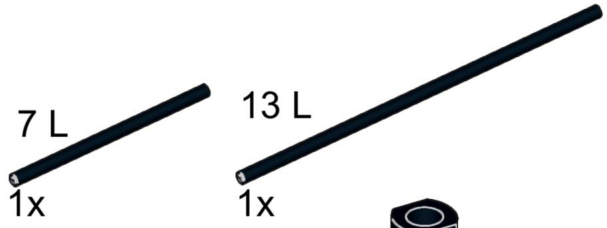

76

1x 4x

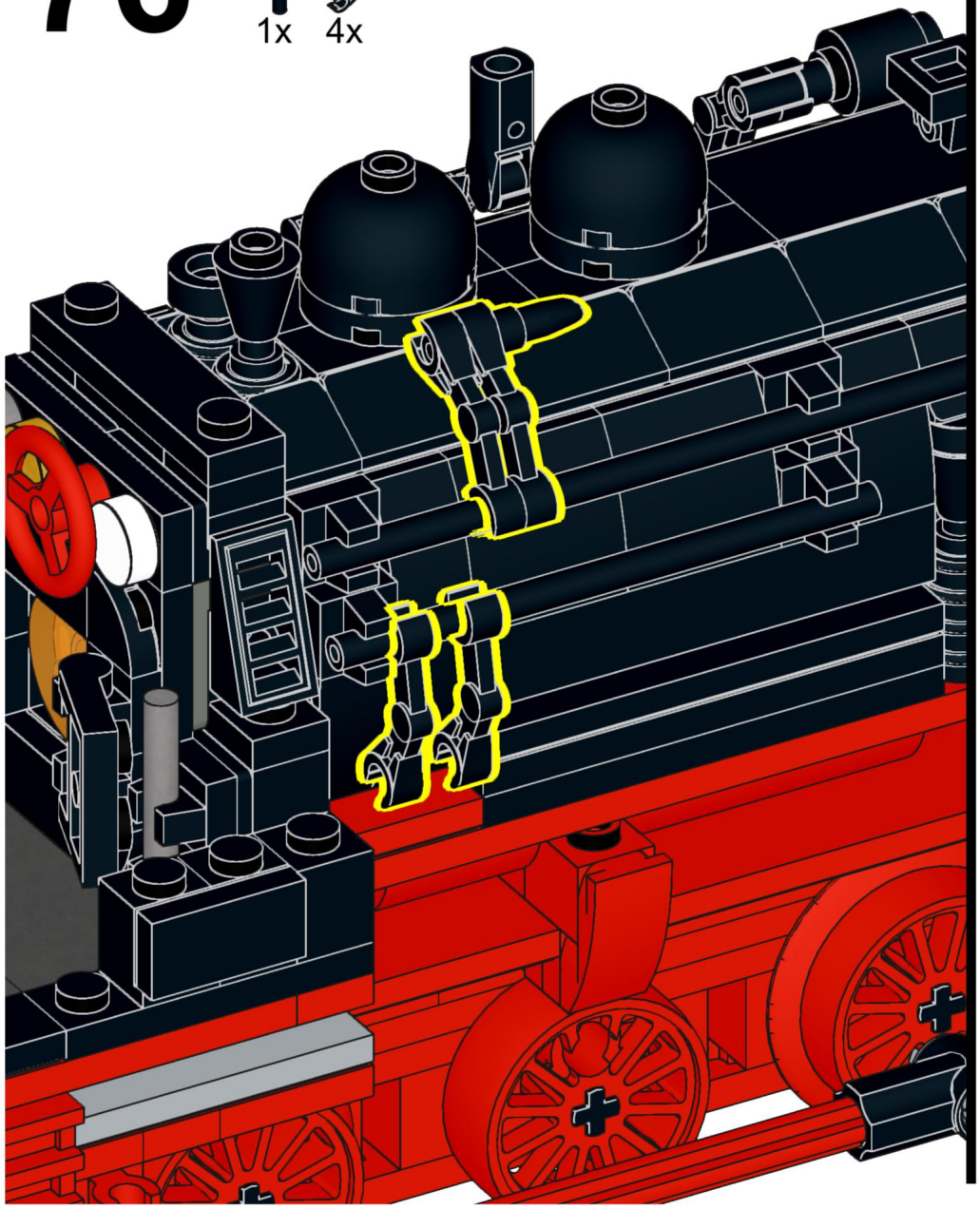

77

2x 4x 1x 2x

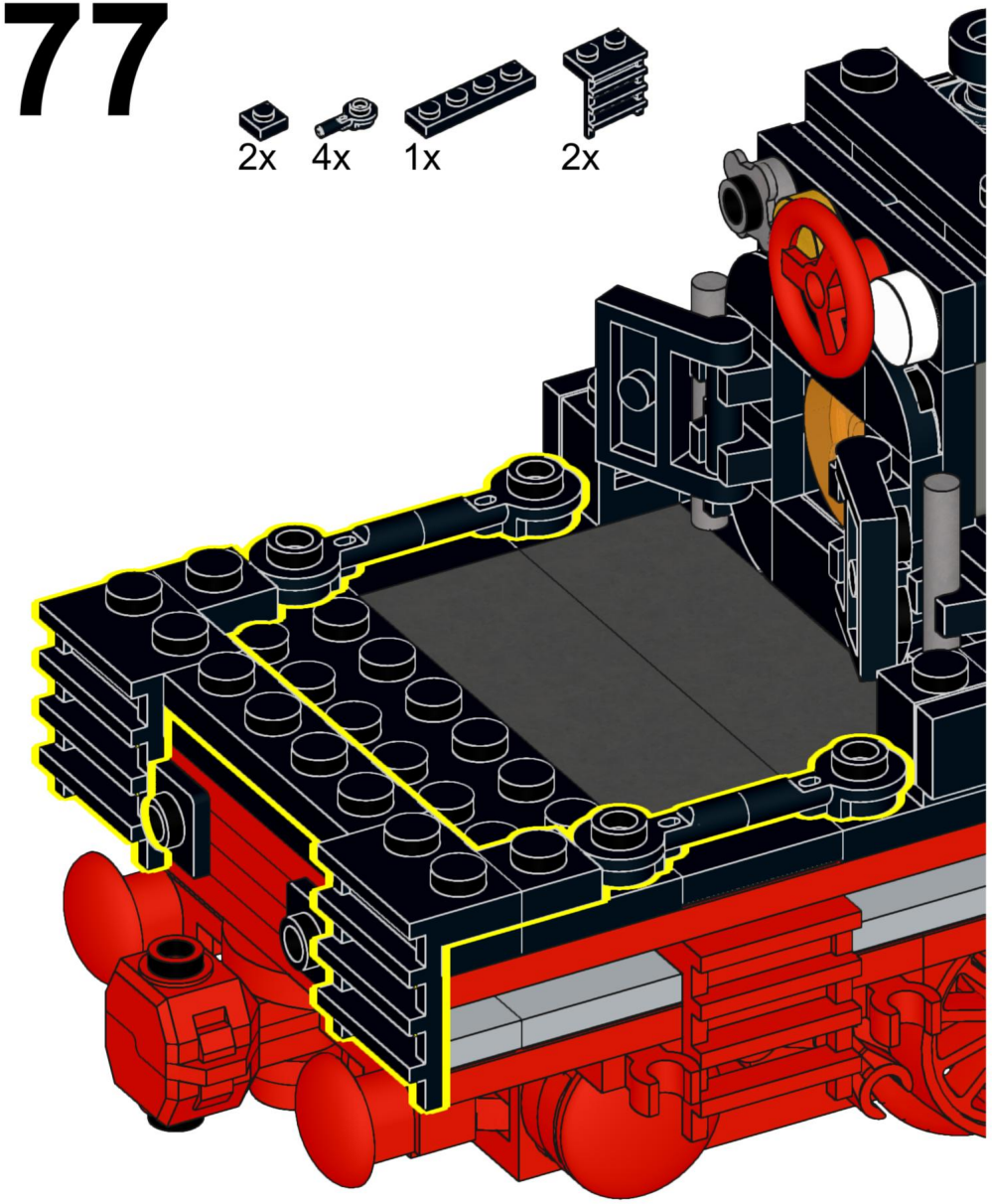

78

2x 2x 1x 2x 2x 1x

1x

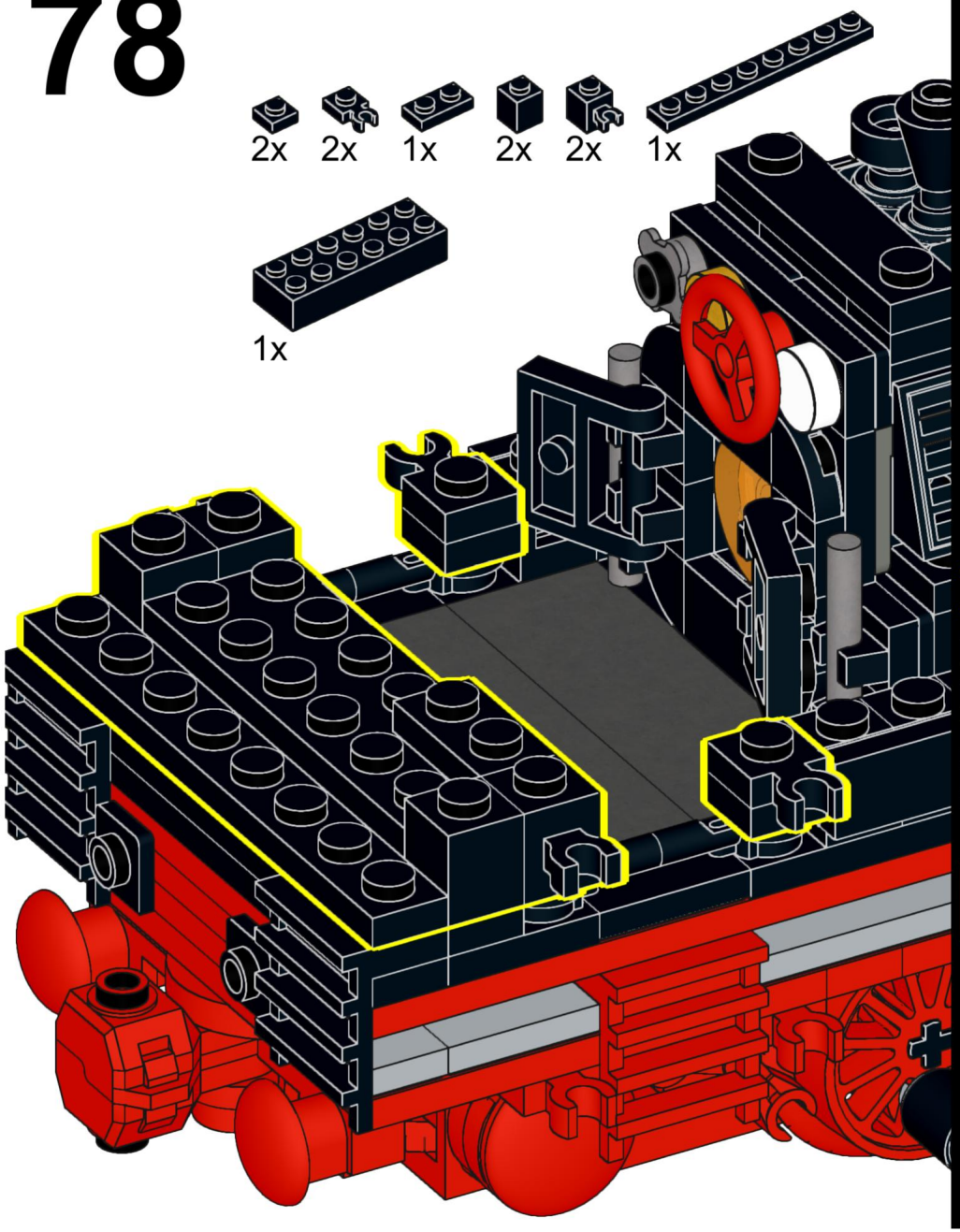

79

2x 2x 4x 2x 1x

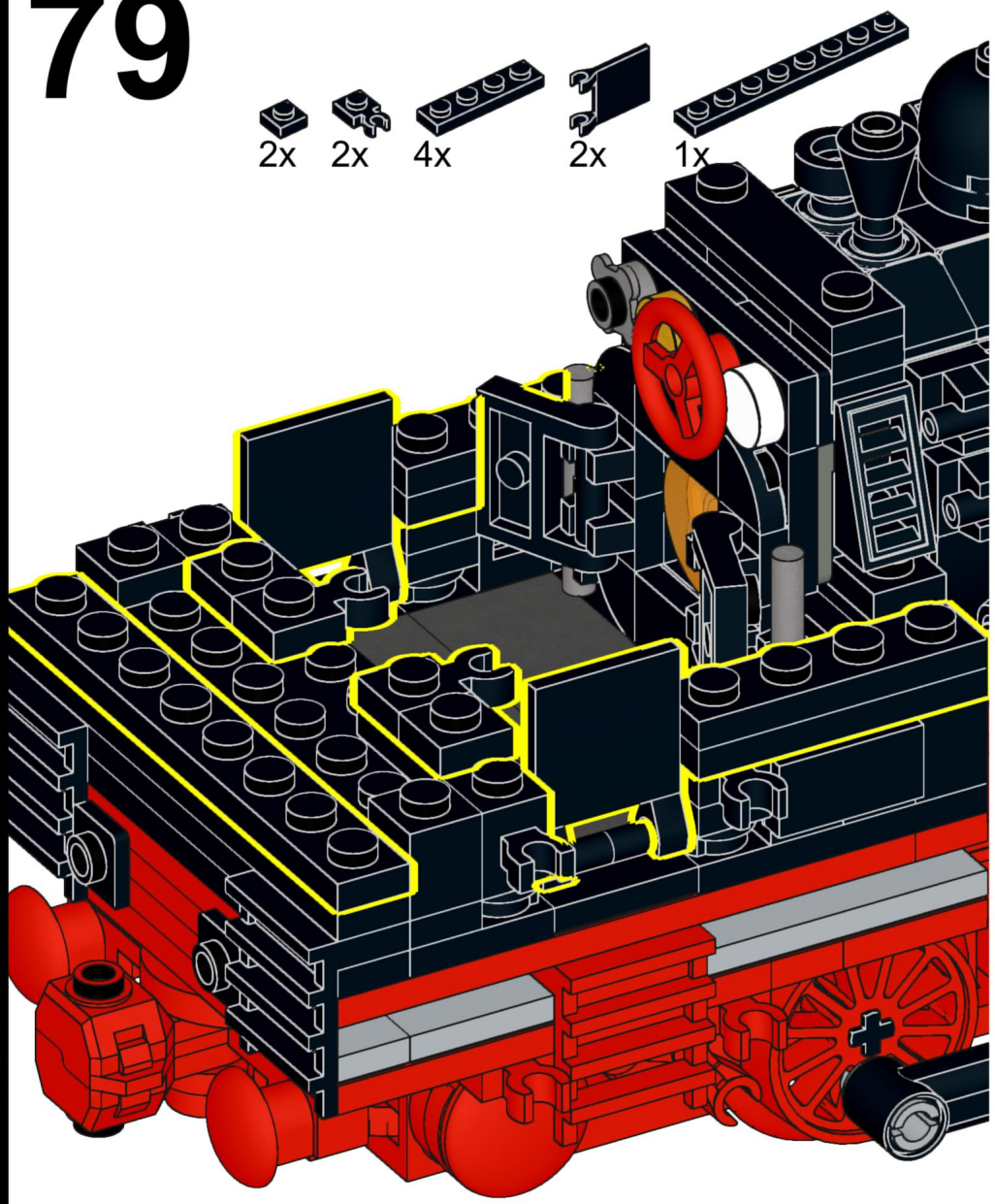

80

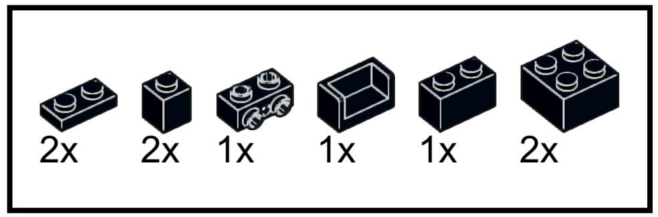

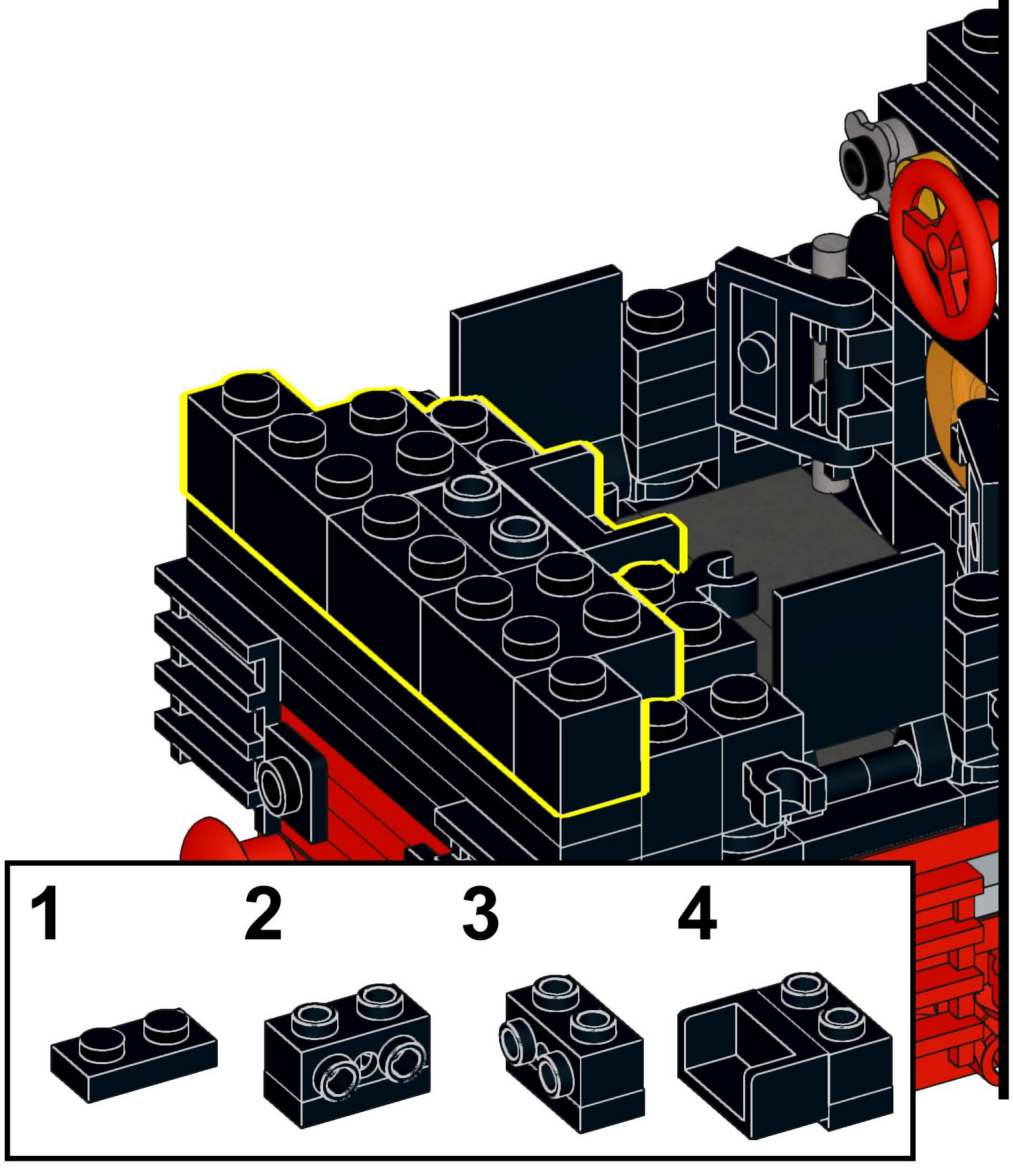

81

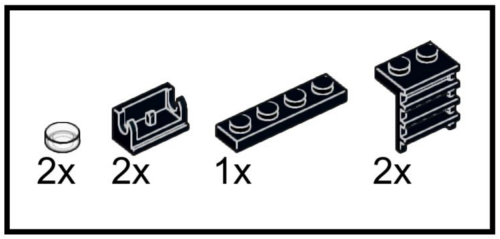

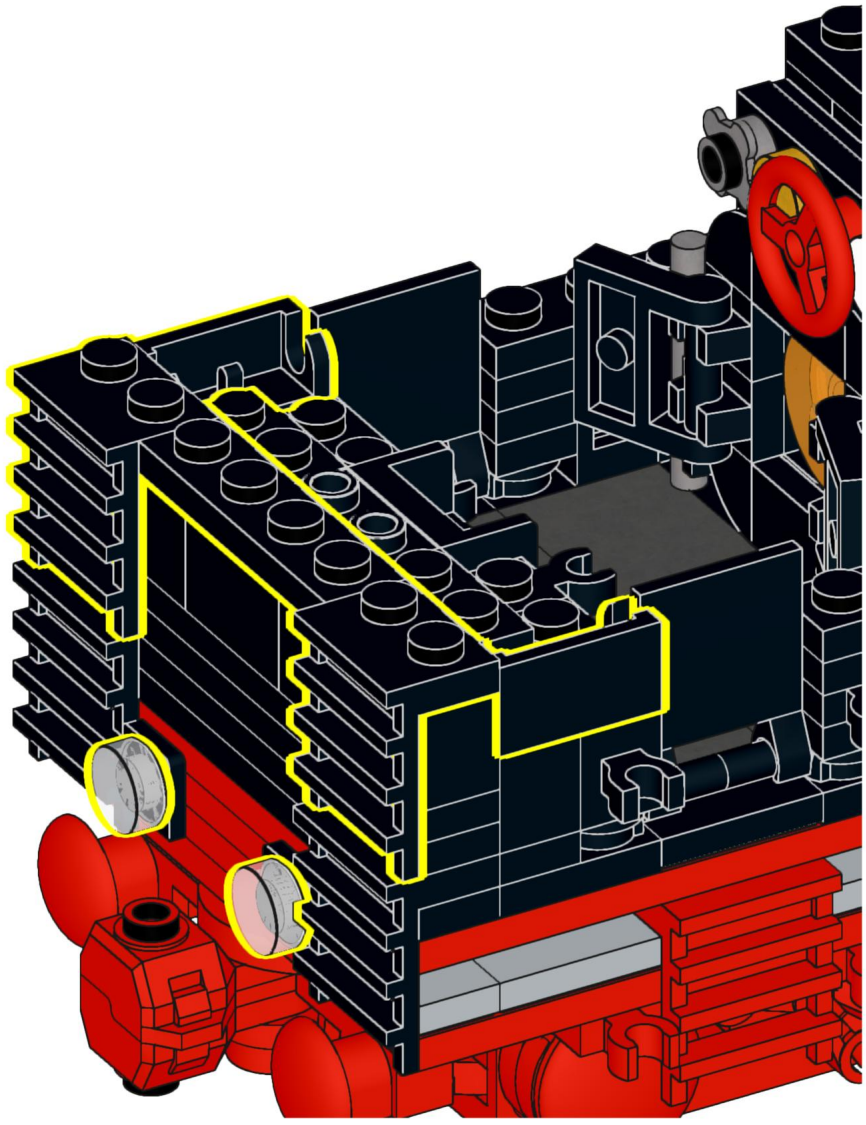

82

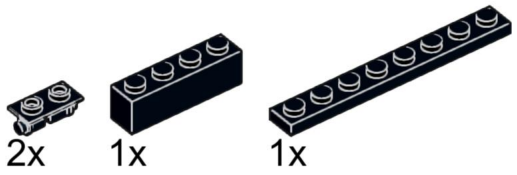

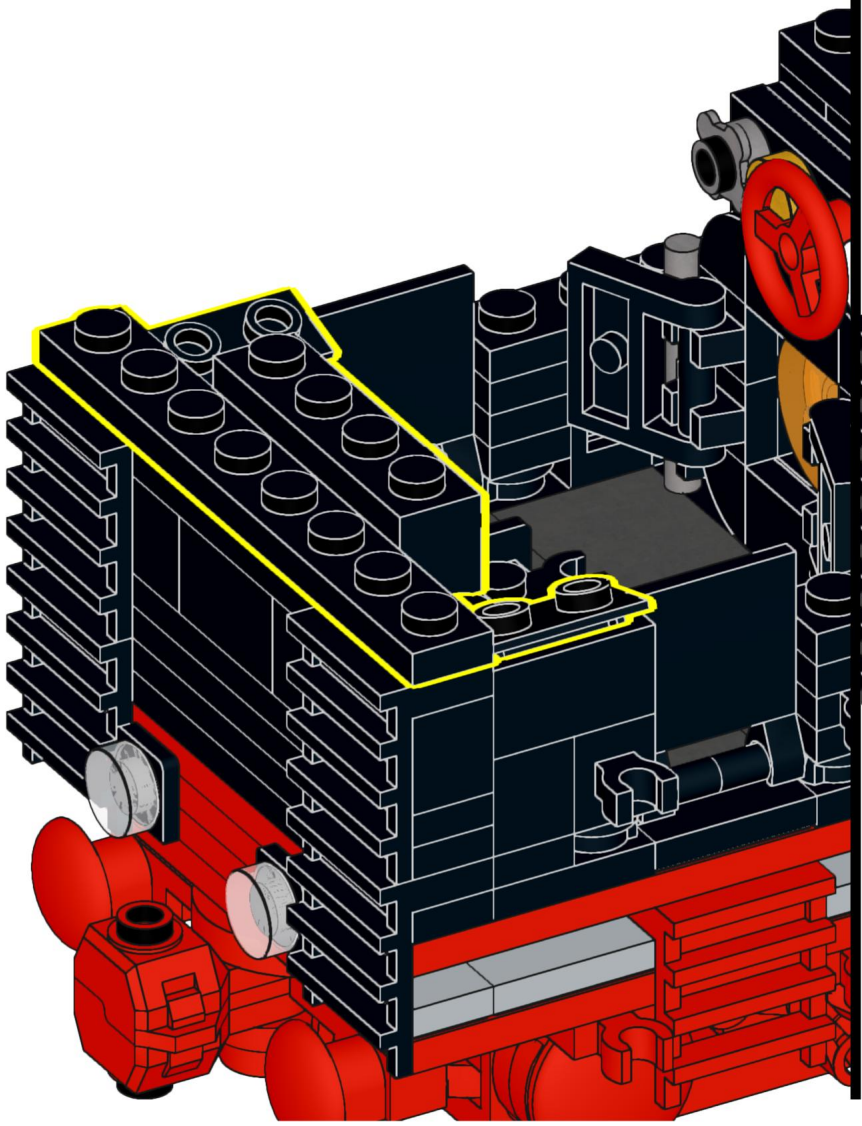

83

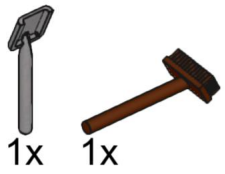

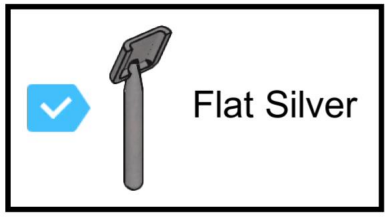

84

4x 4x

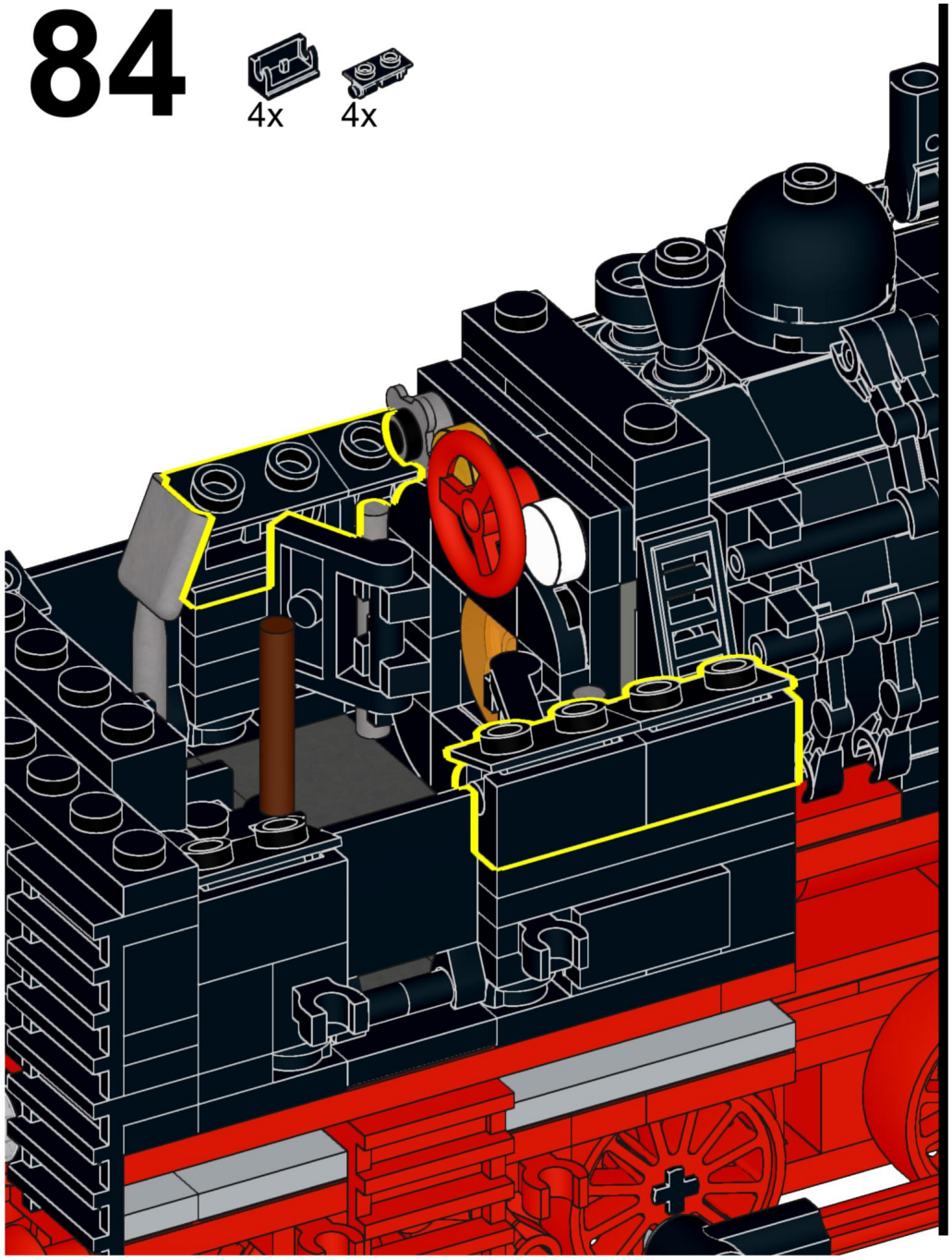

85

2x 4x

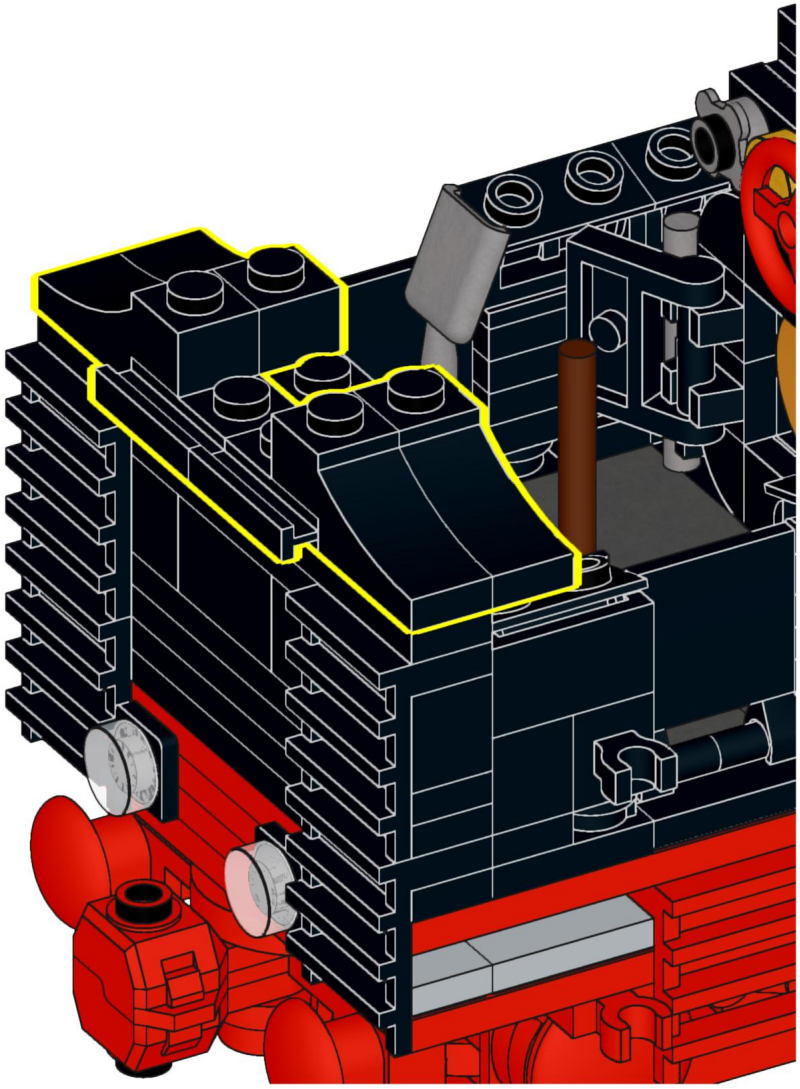

86

1x 2x

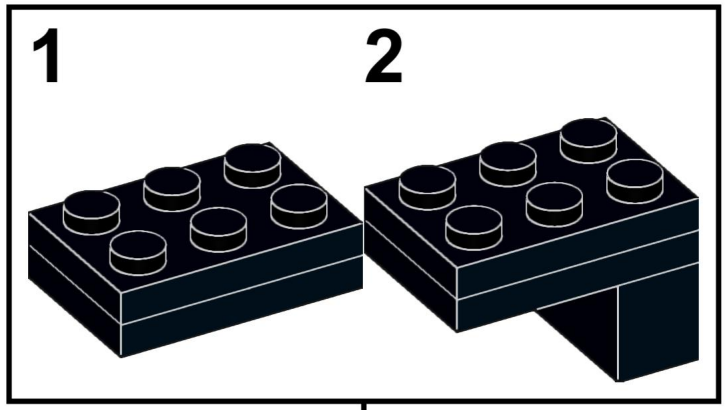

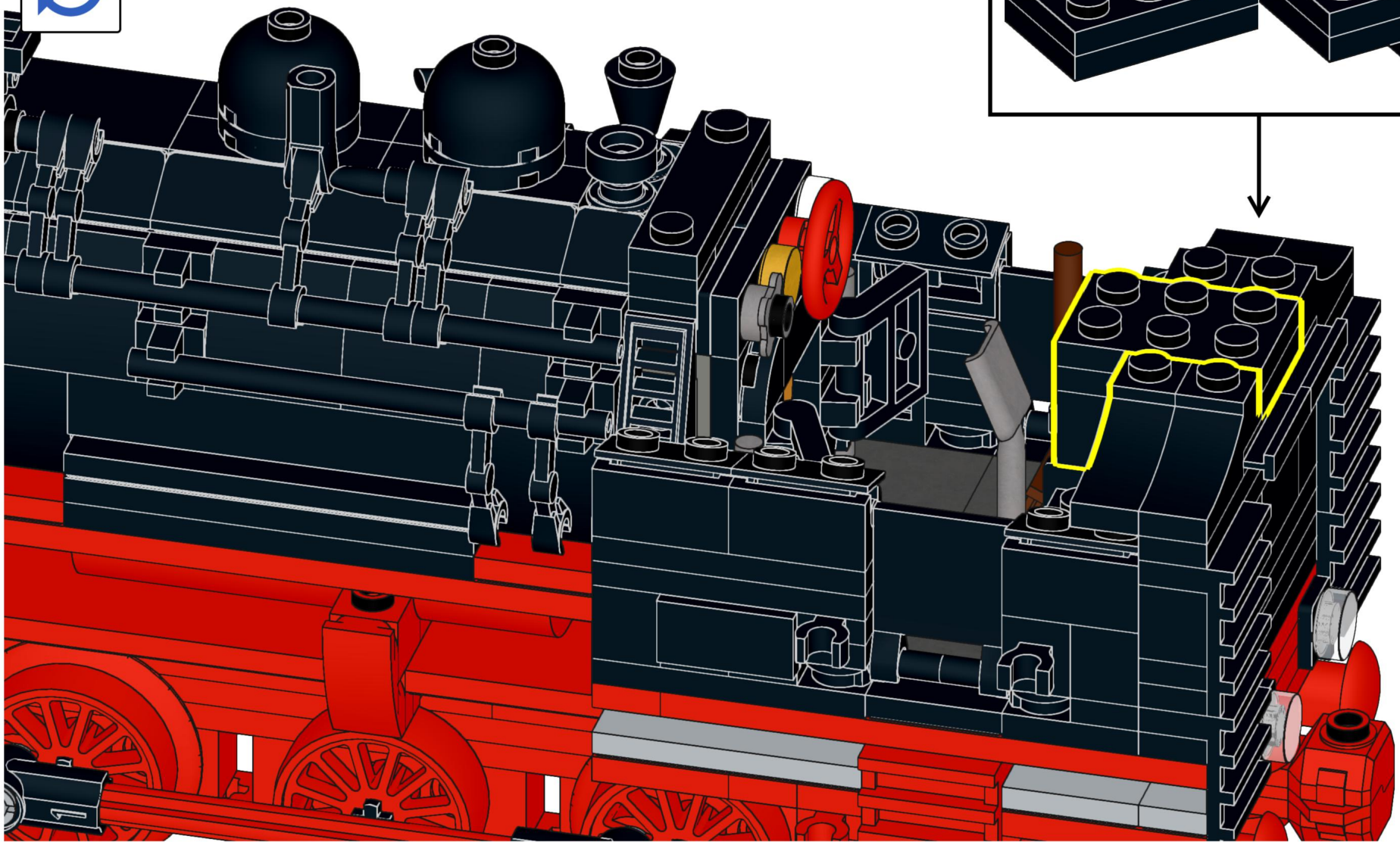

87

2x

1x

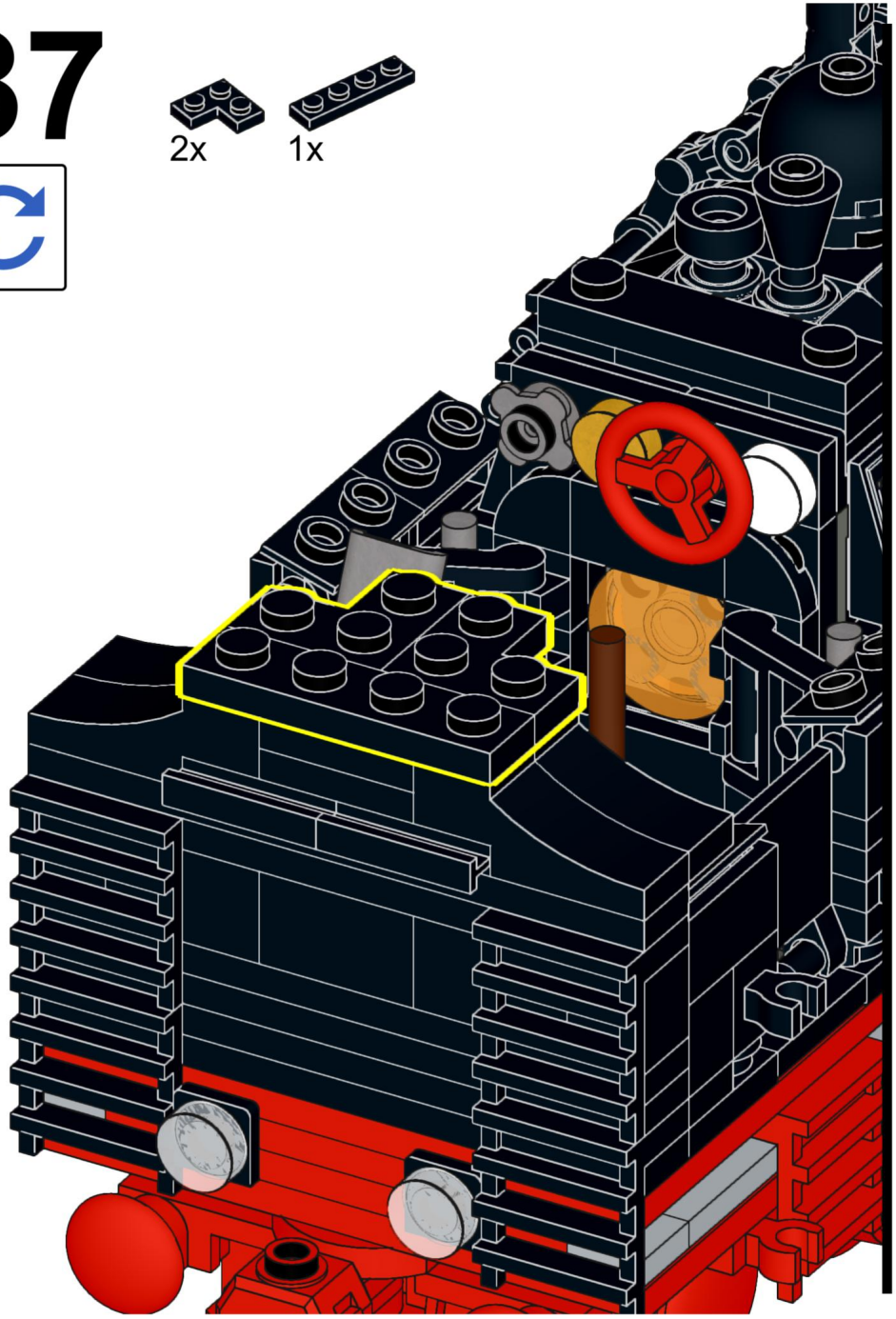

88

1x

1x

2x

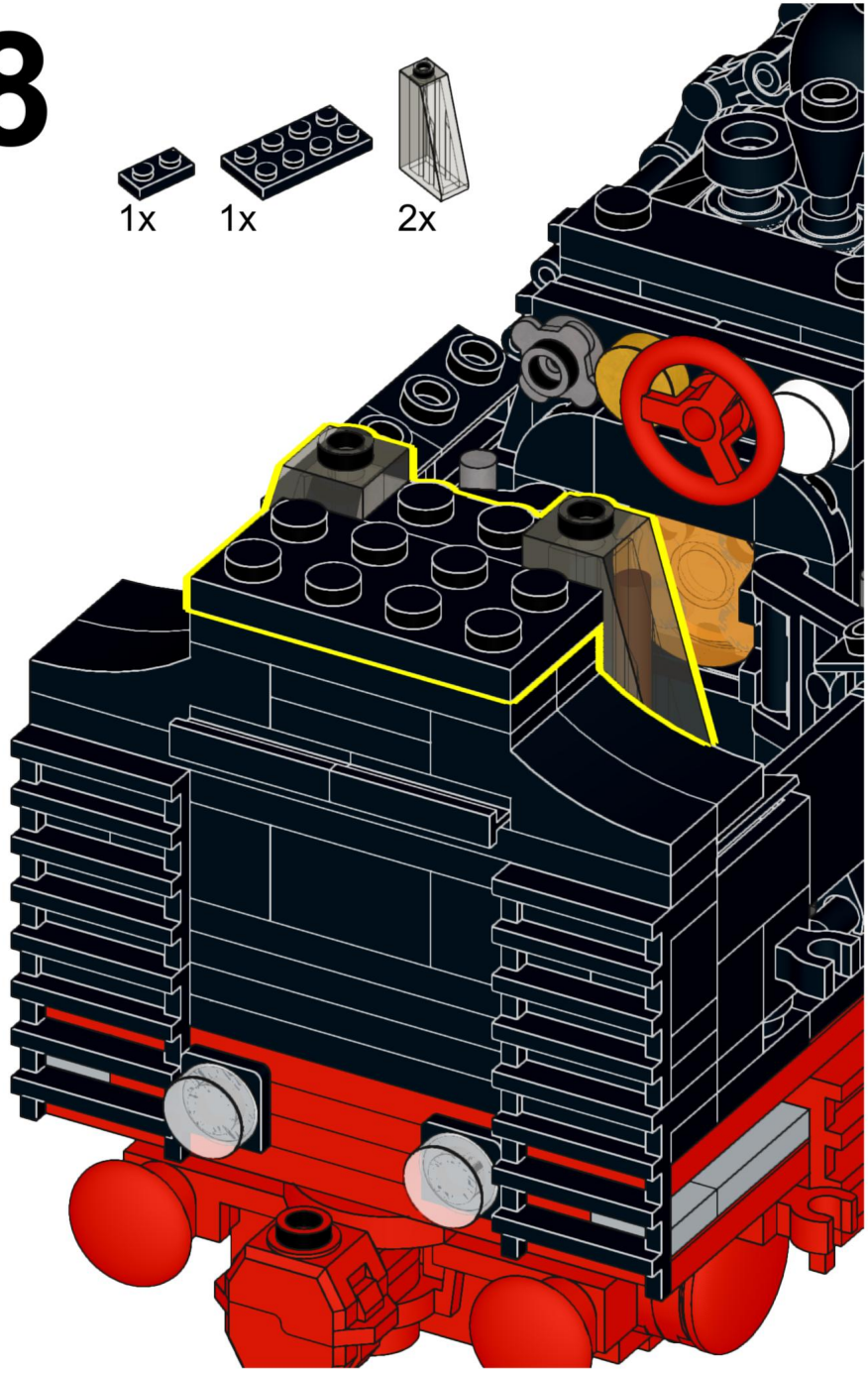

89

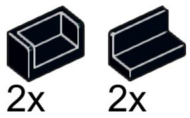

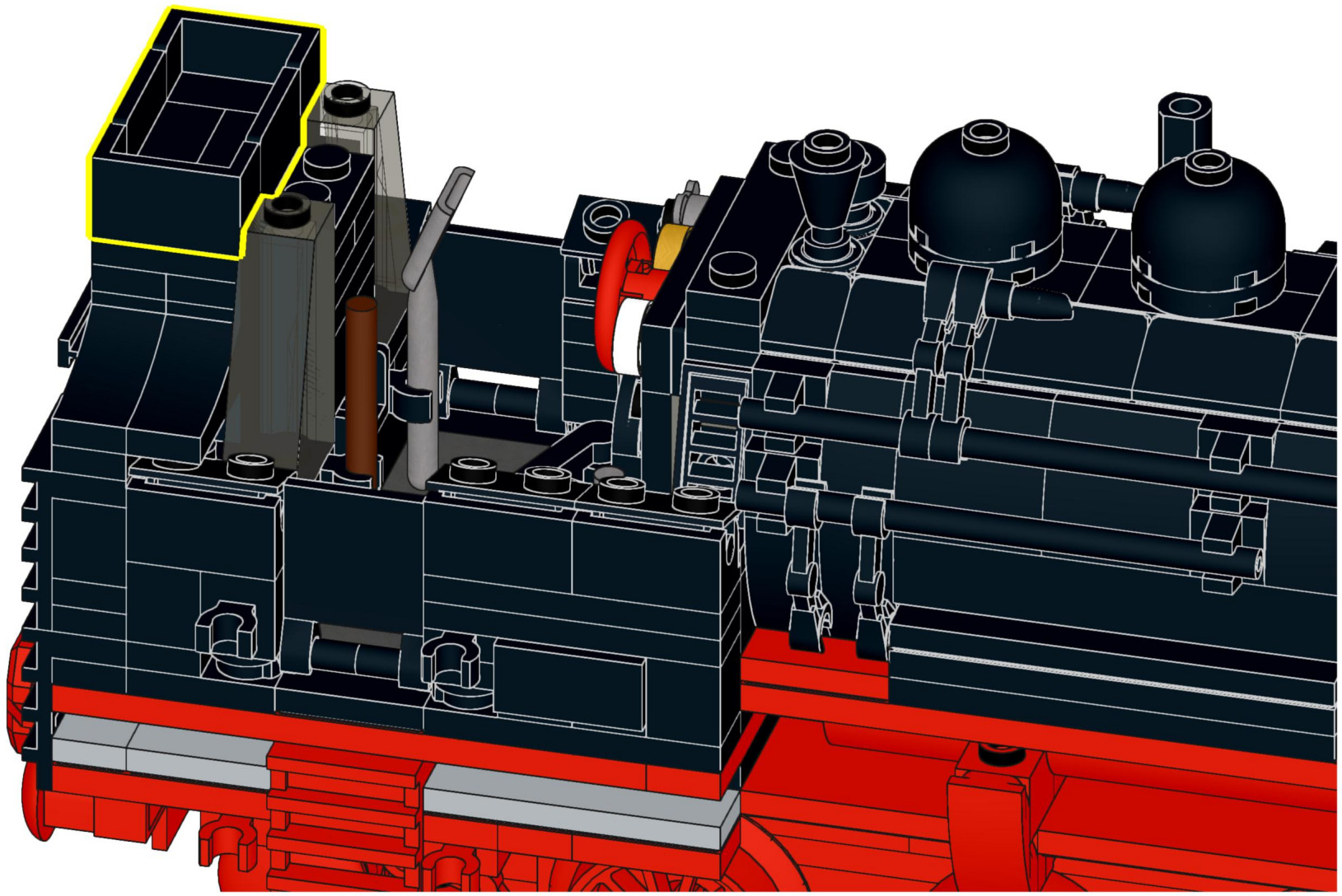

90

1x 4x 2x

1 2x

2

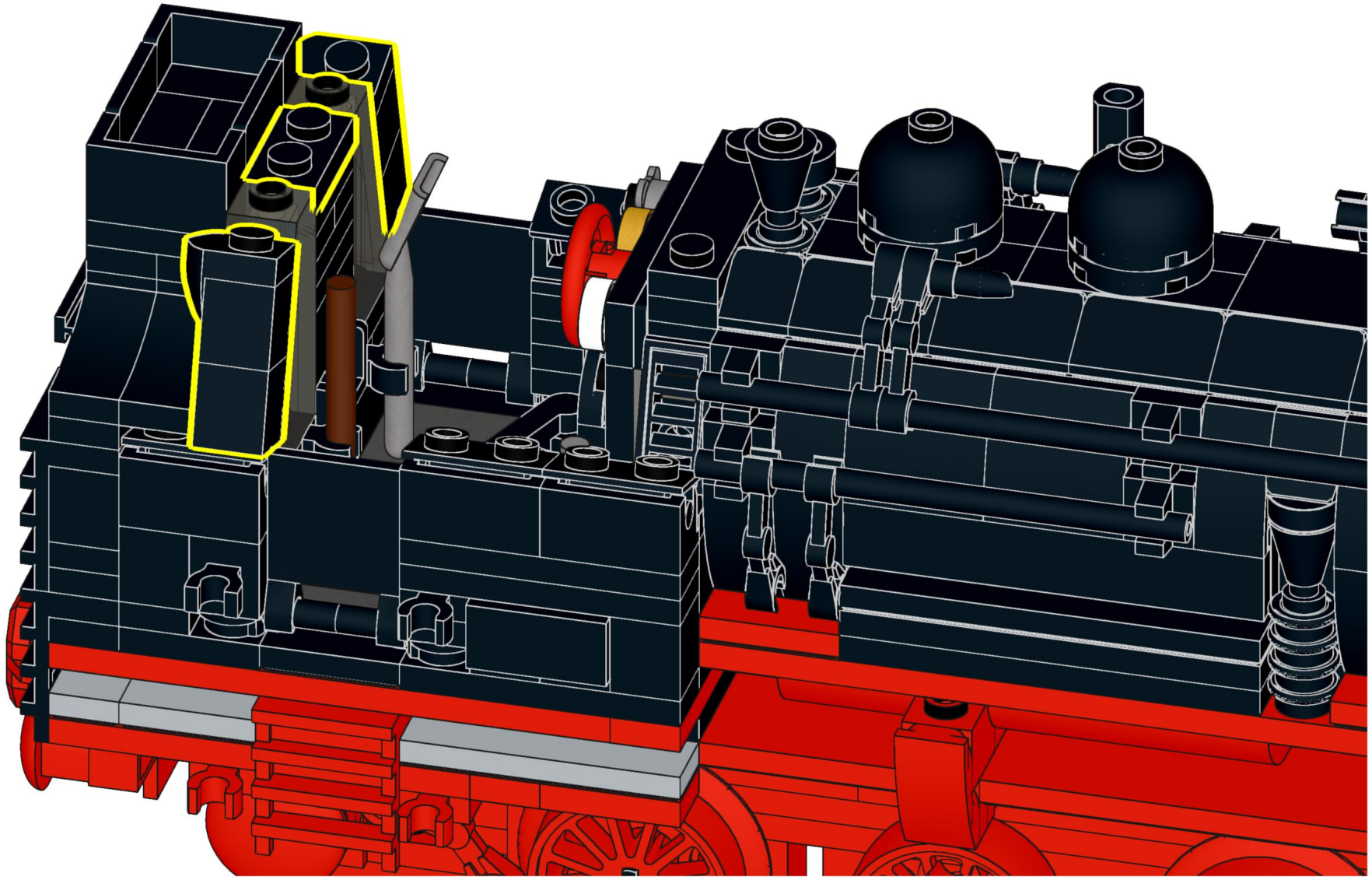

91

4x 4x

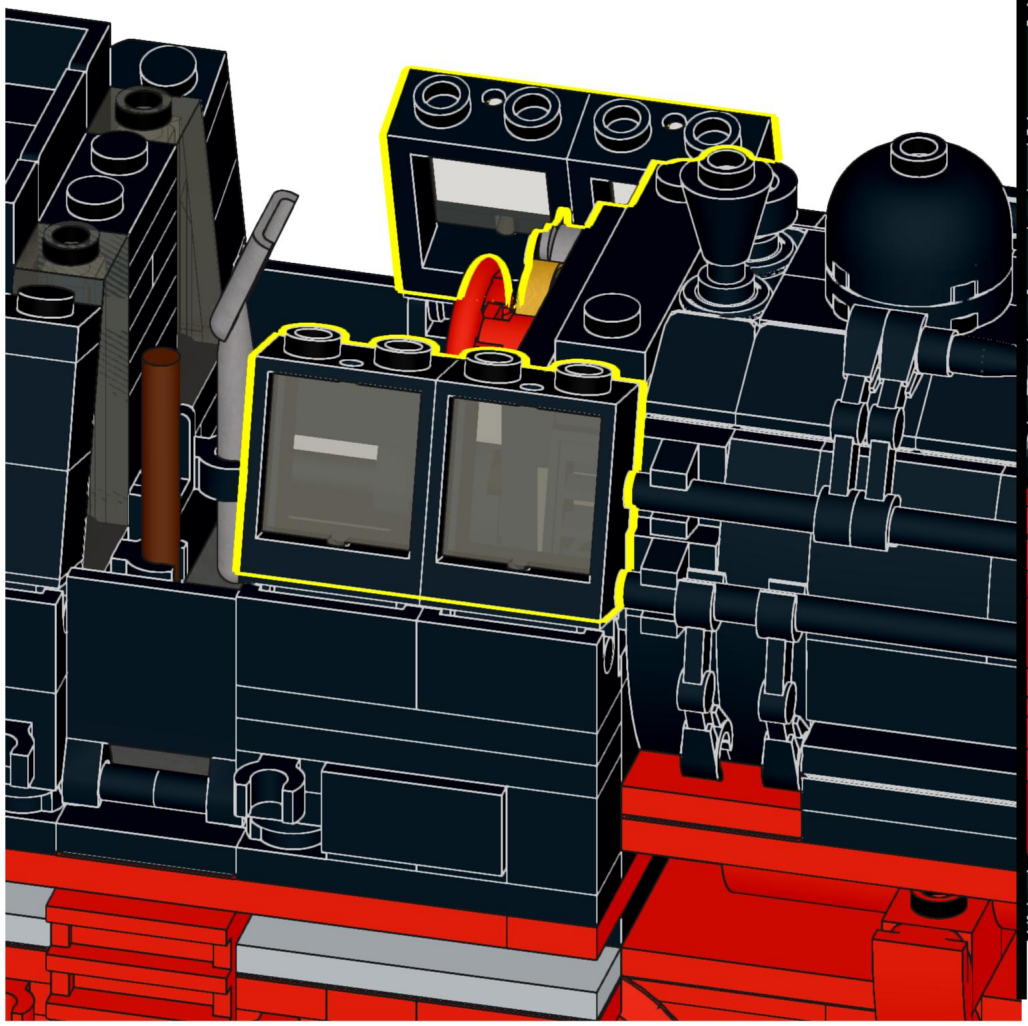

92

2x 4 L 2x

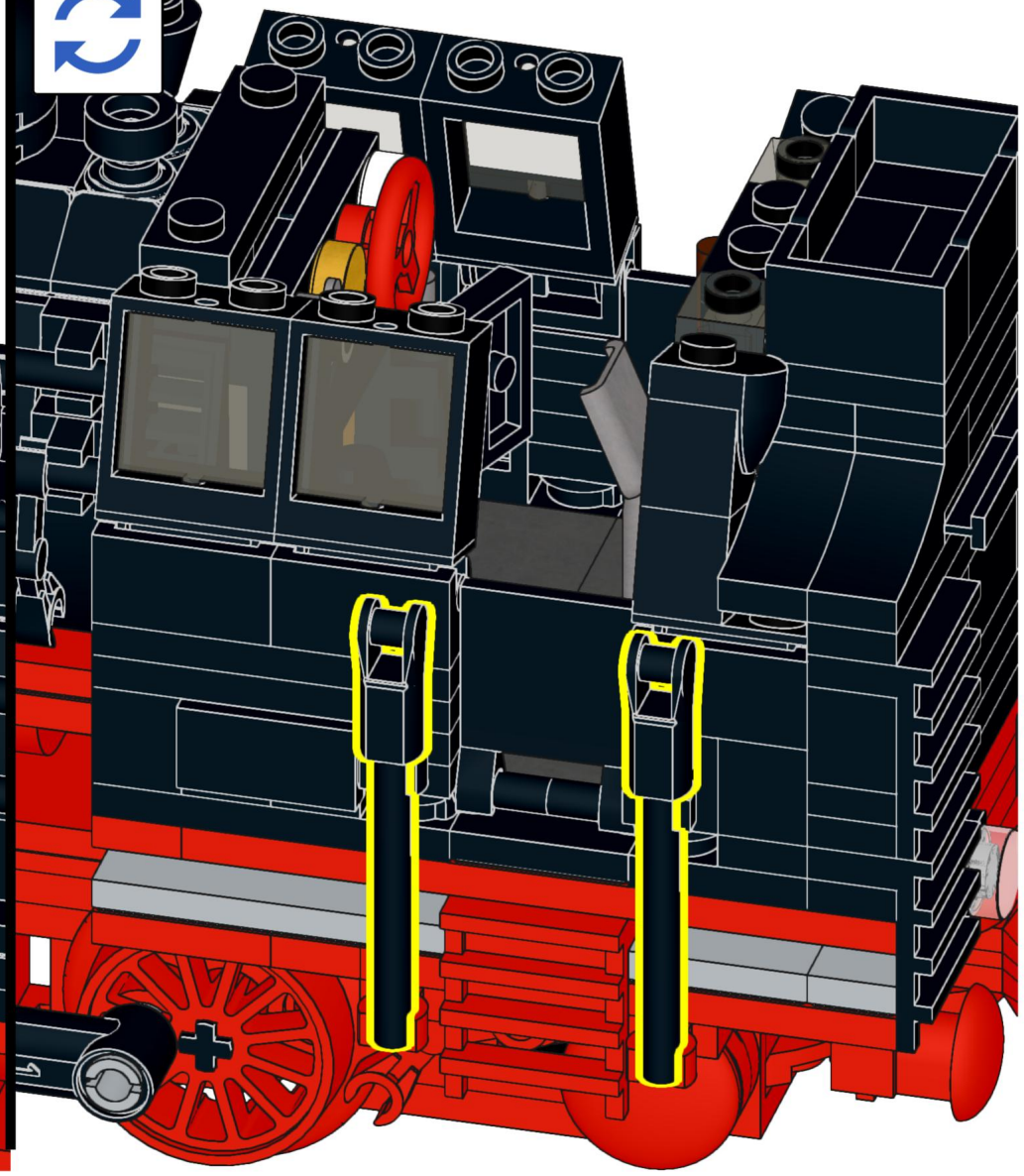

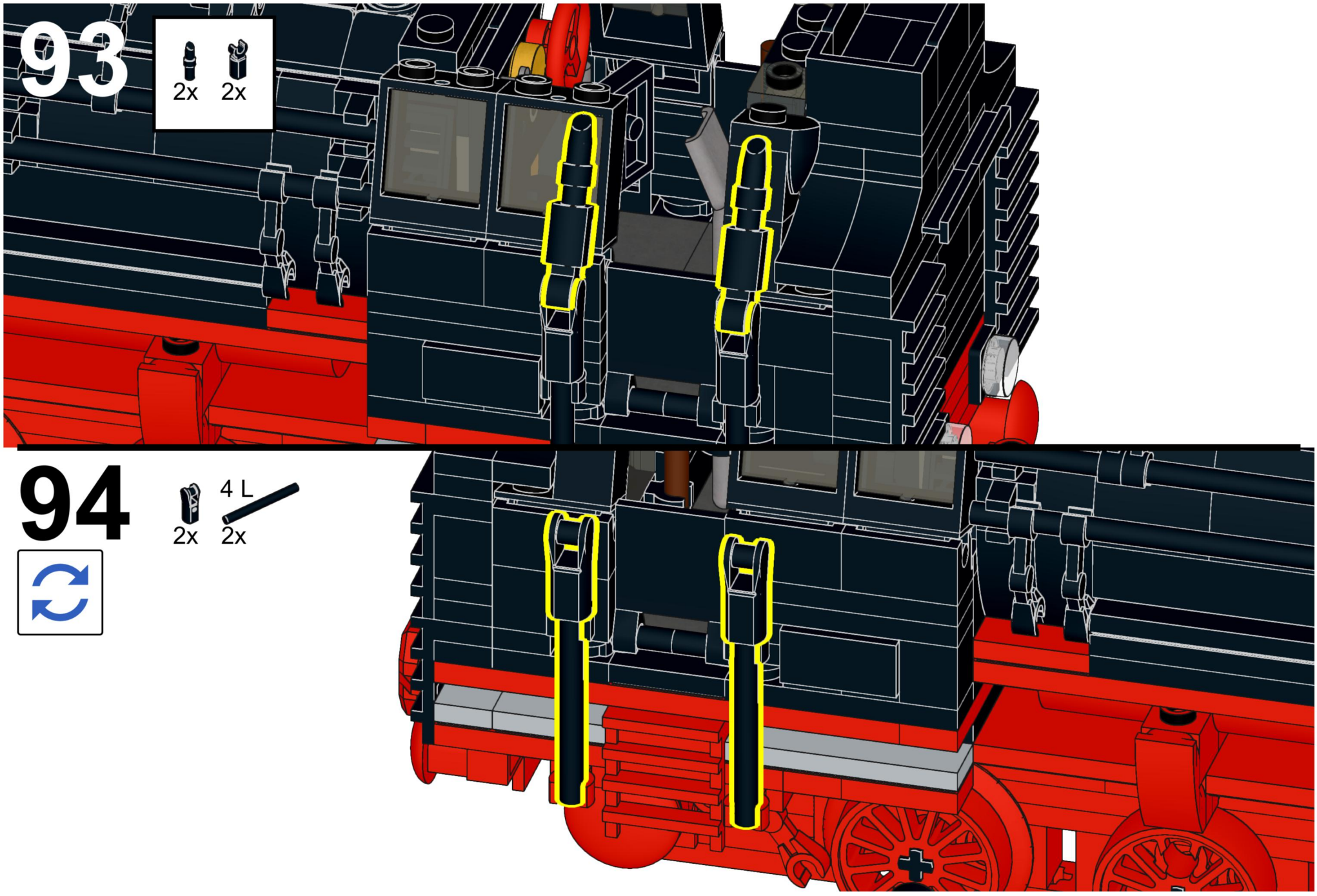
93
2x
2x
94
2x
4 L
2x

95

2x 2x

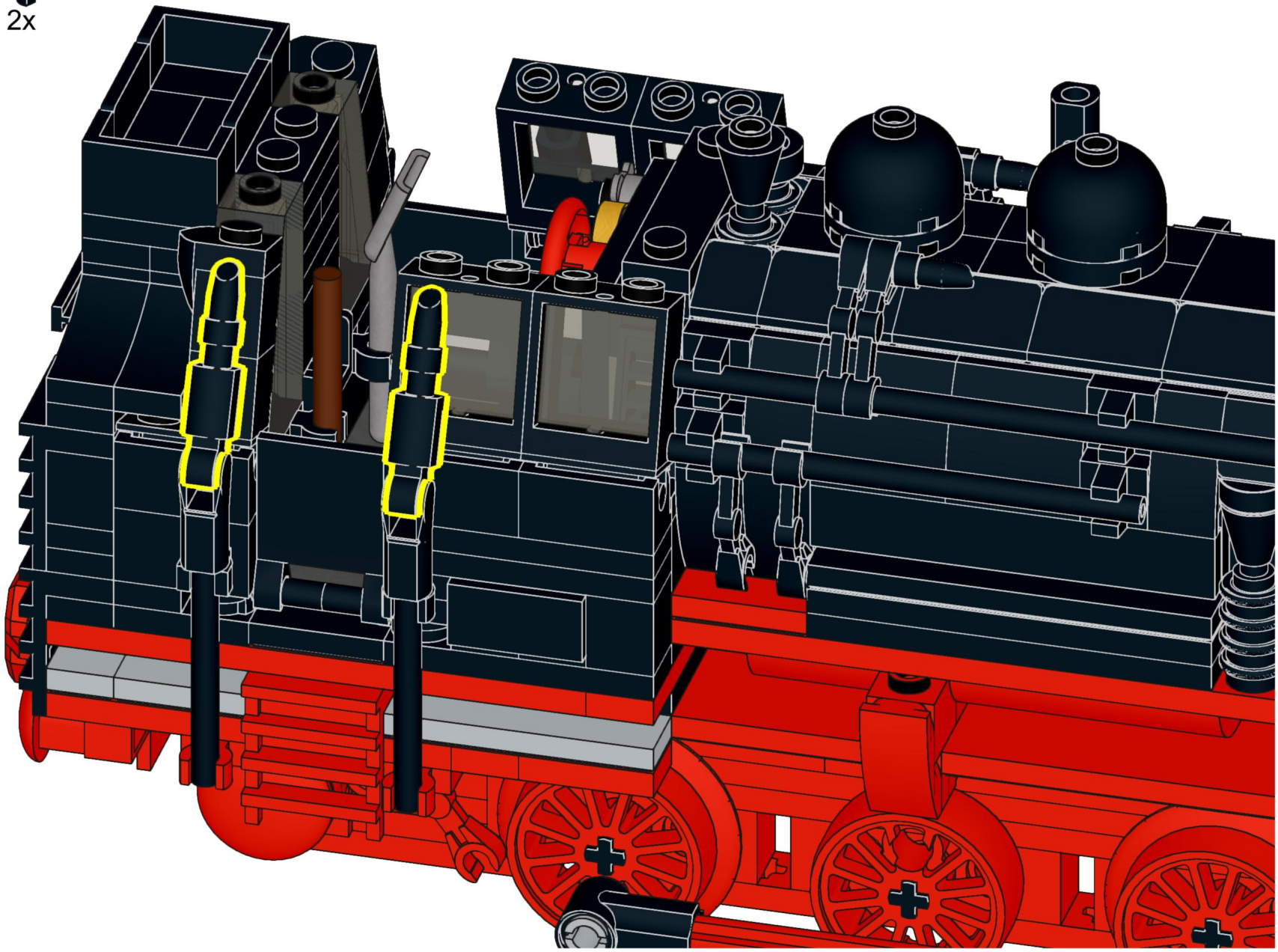

96



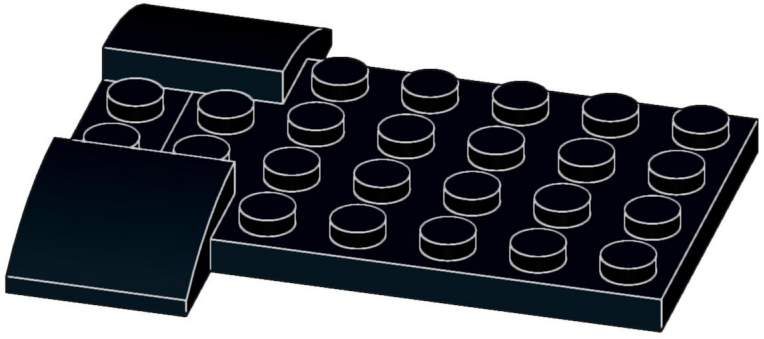

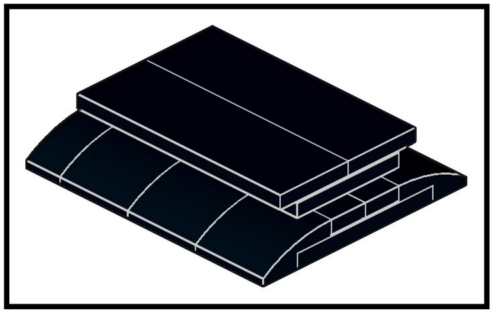

97

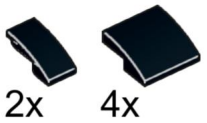

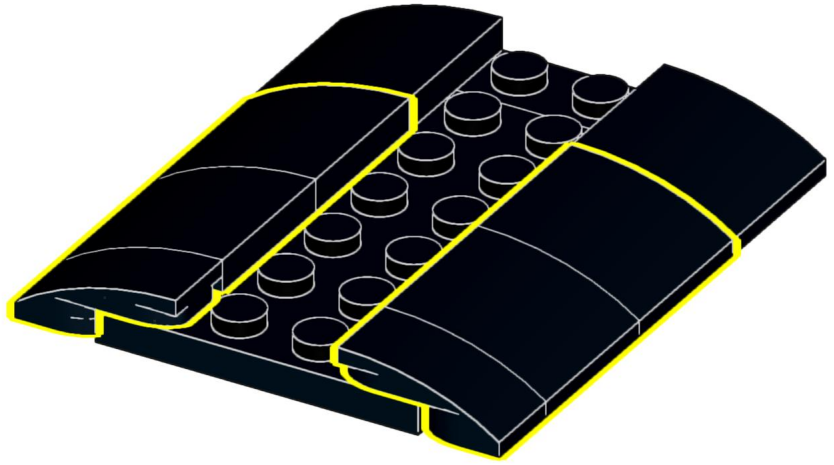

98

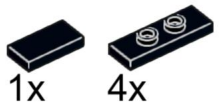

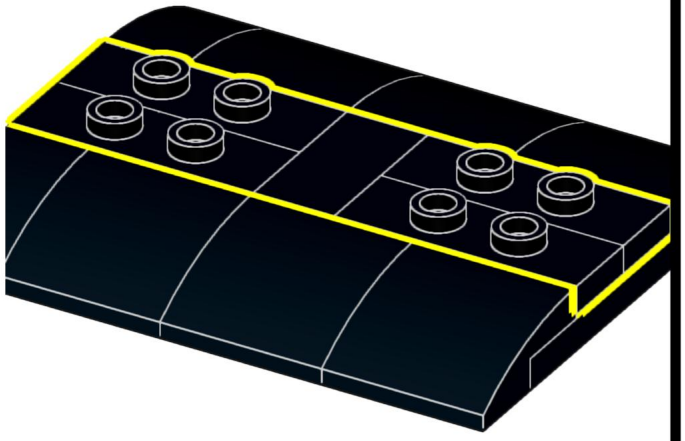

99



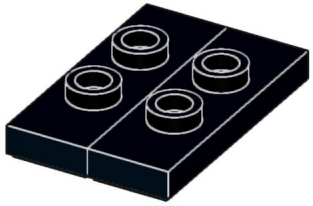

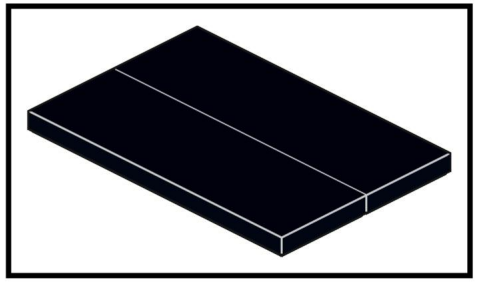

100



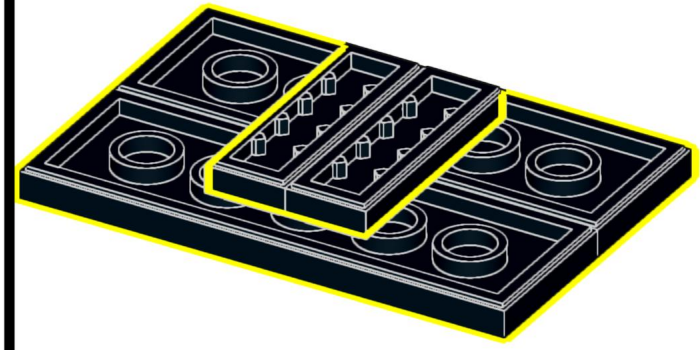

101



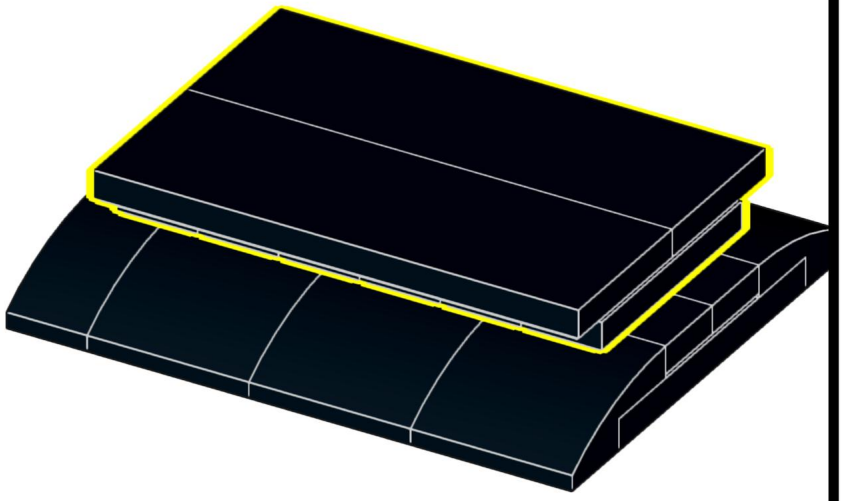

102

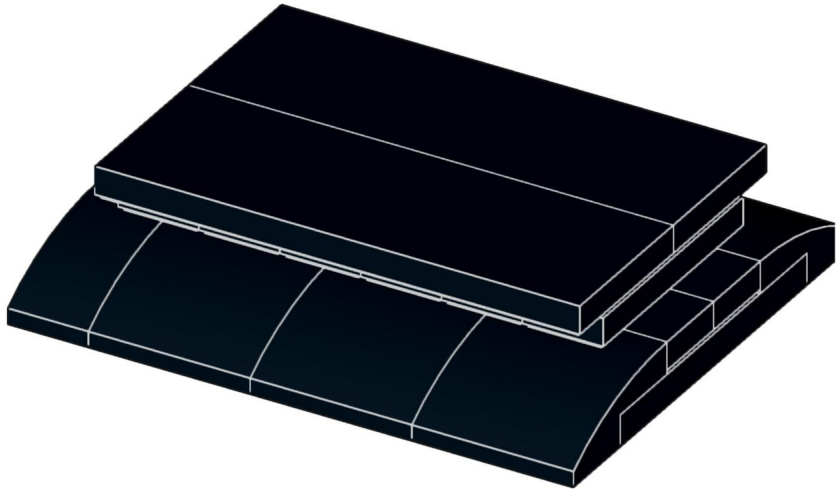

103

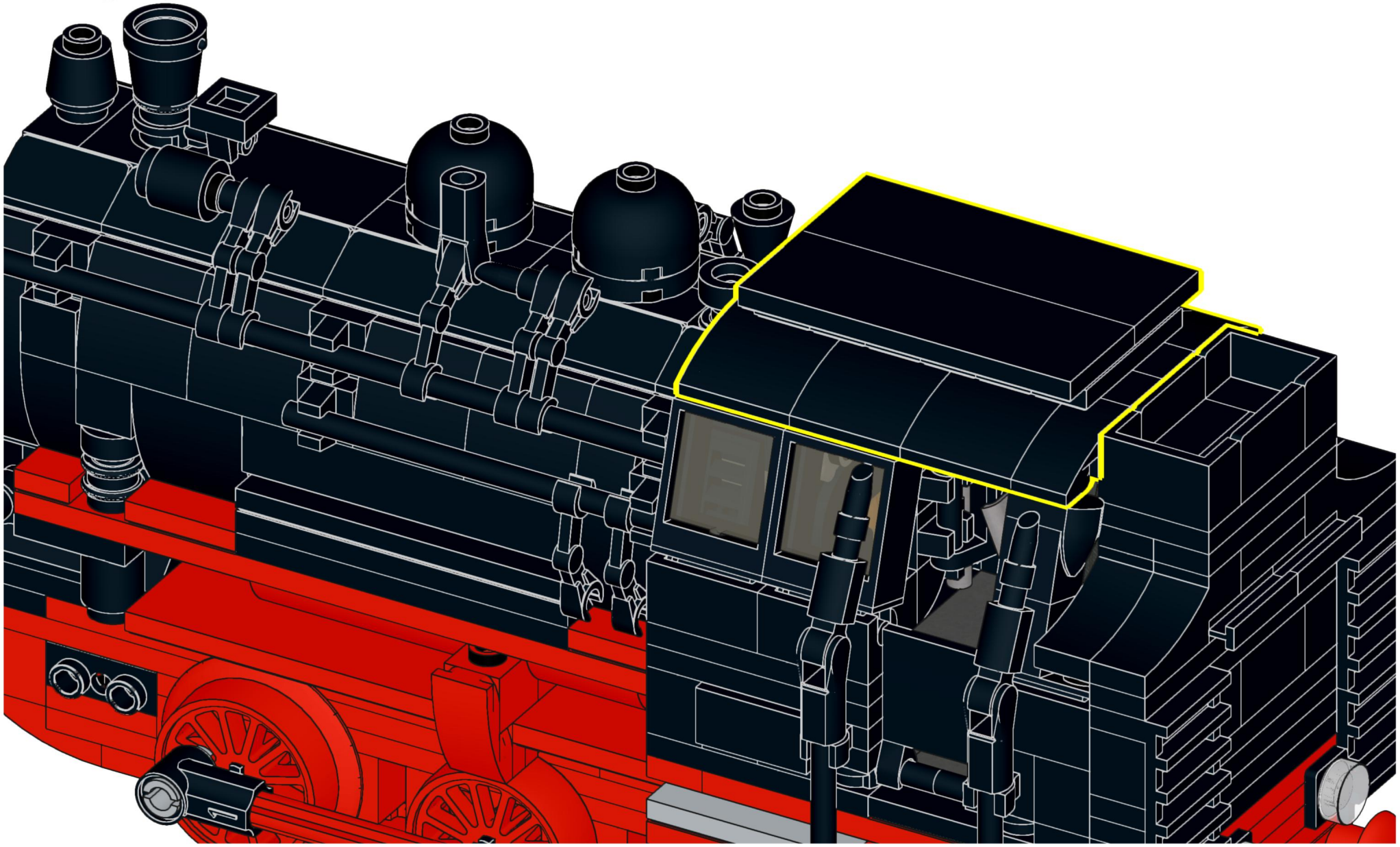

104

2x 2x 2x 2x

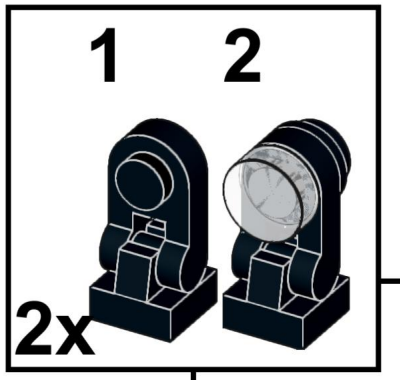

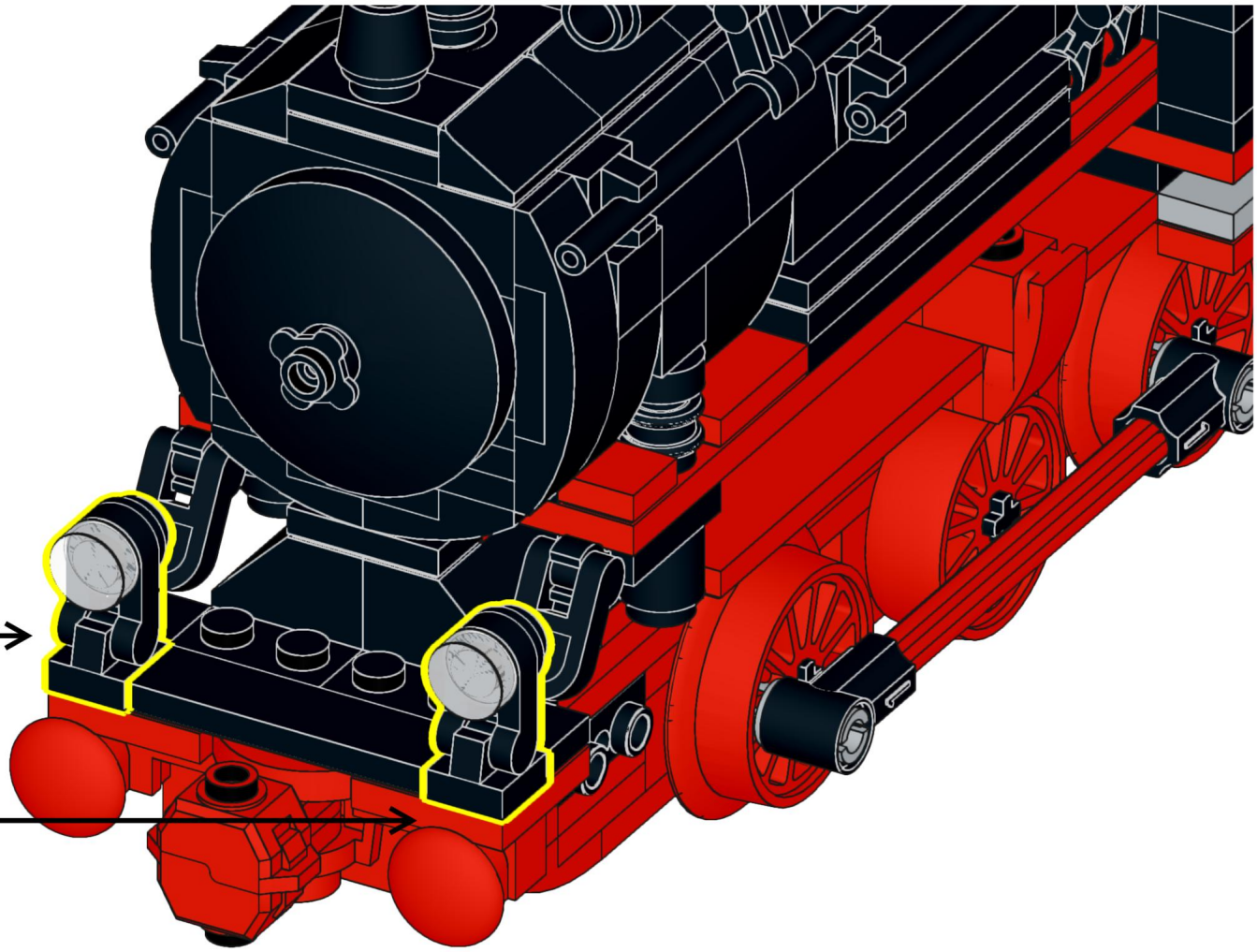

105

1x 1x

1x

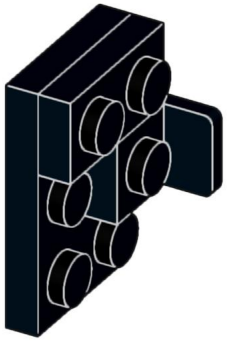

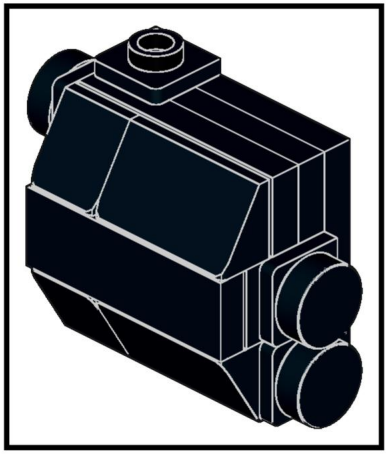

106

1x 3x

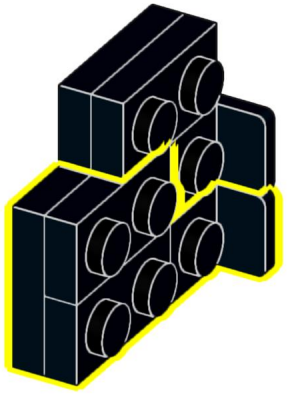

107

2x 1x



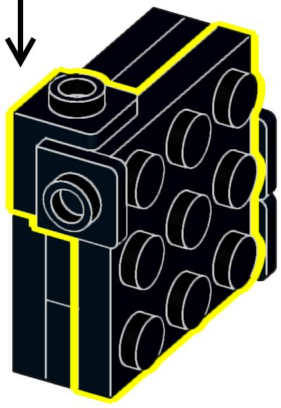

108

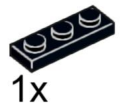

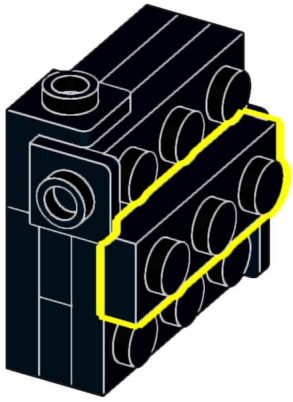

109





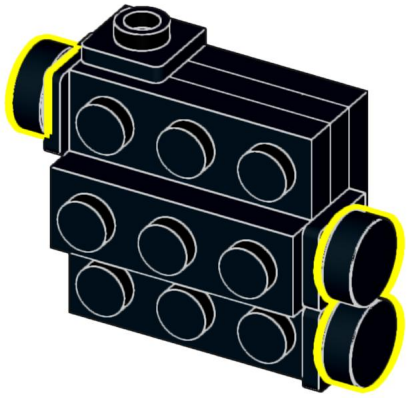

110

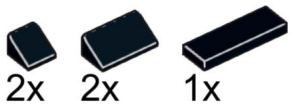

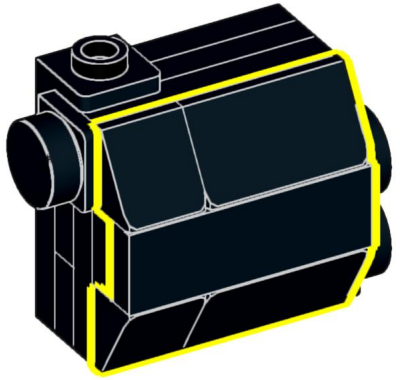

111

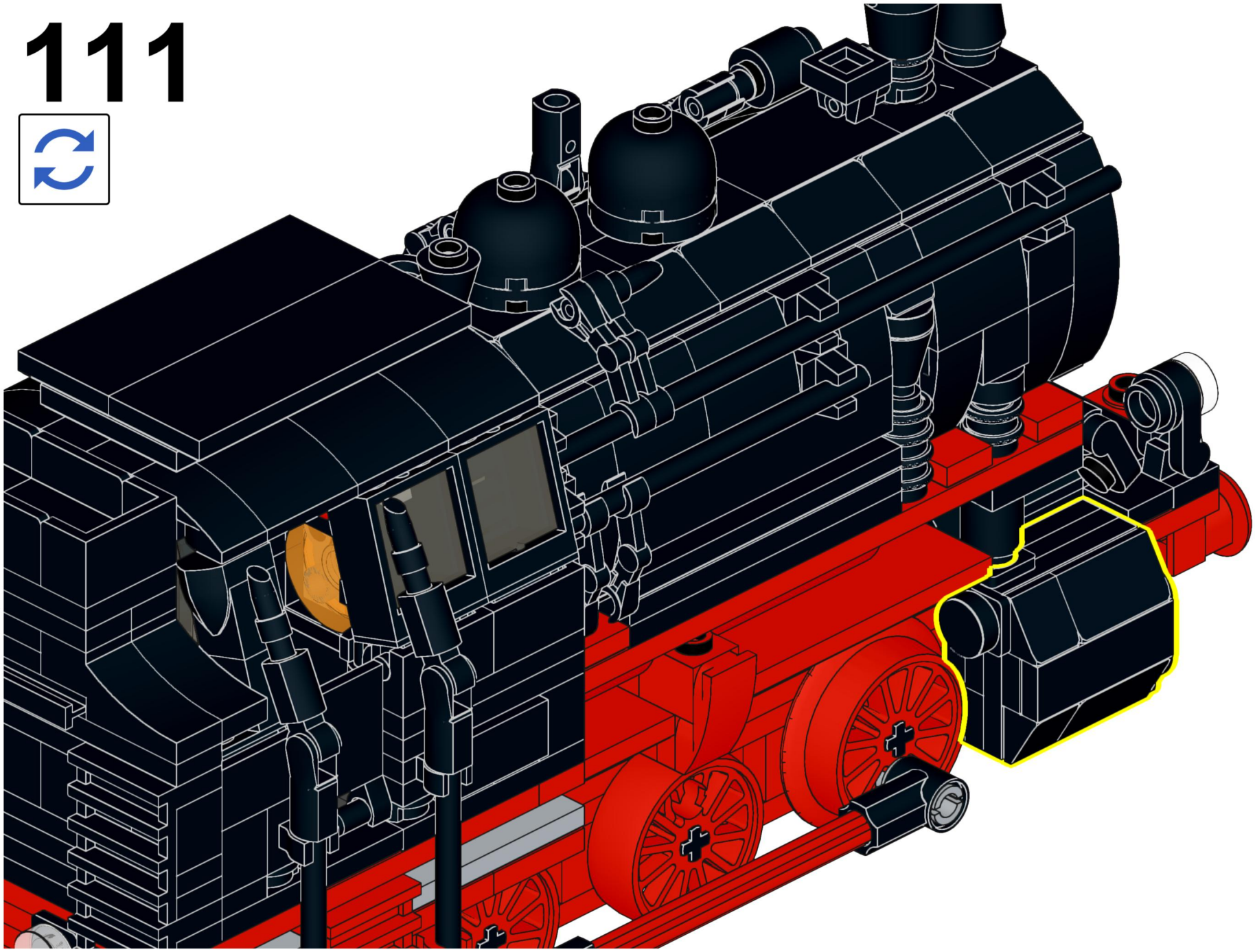

112

3x 1x

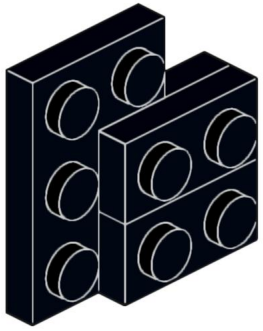

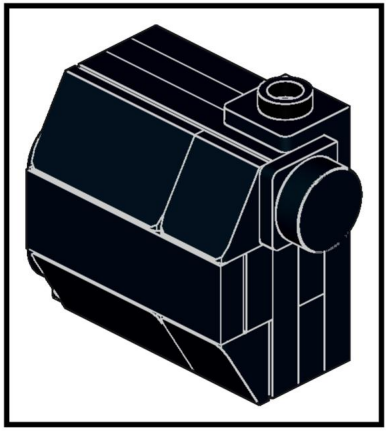

113

2x 1x

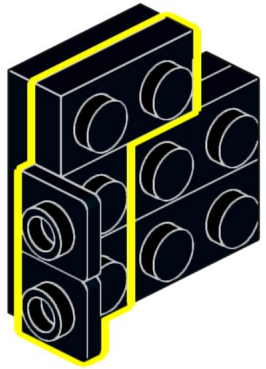

114

2x

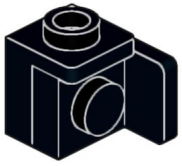

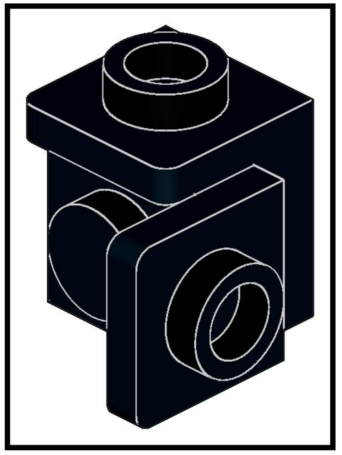

115

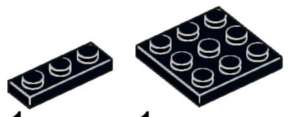

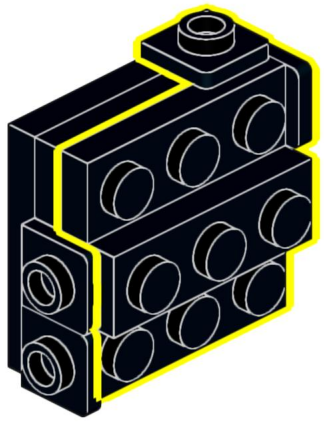

116



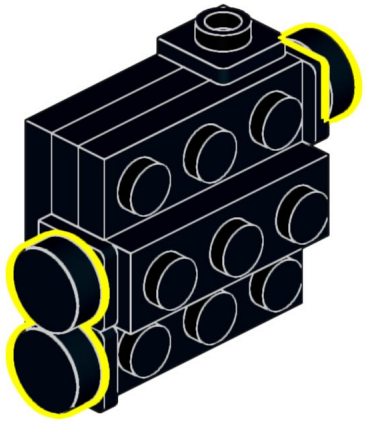

117

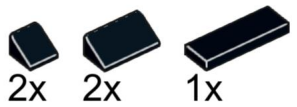

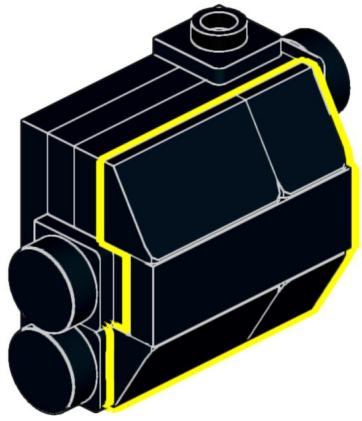

118

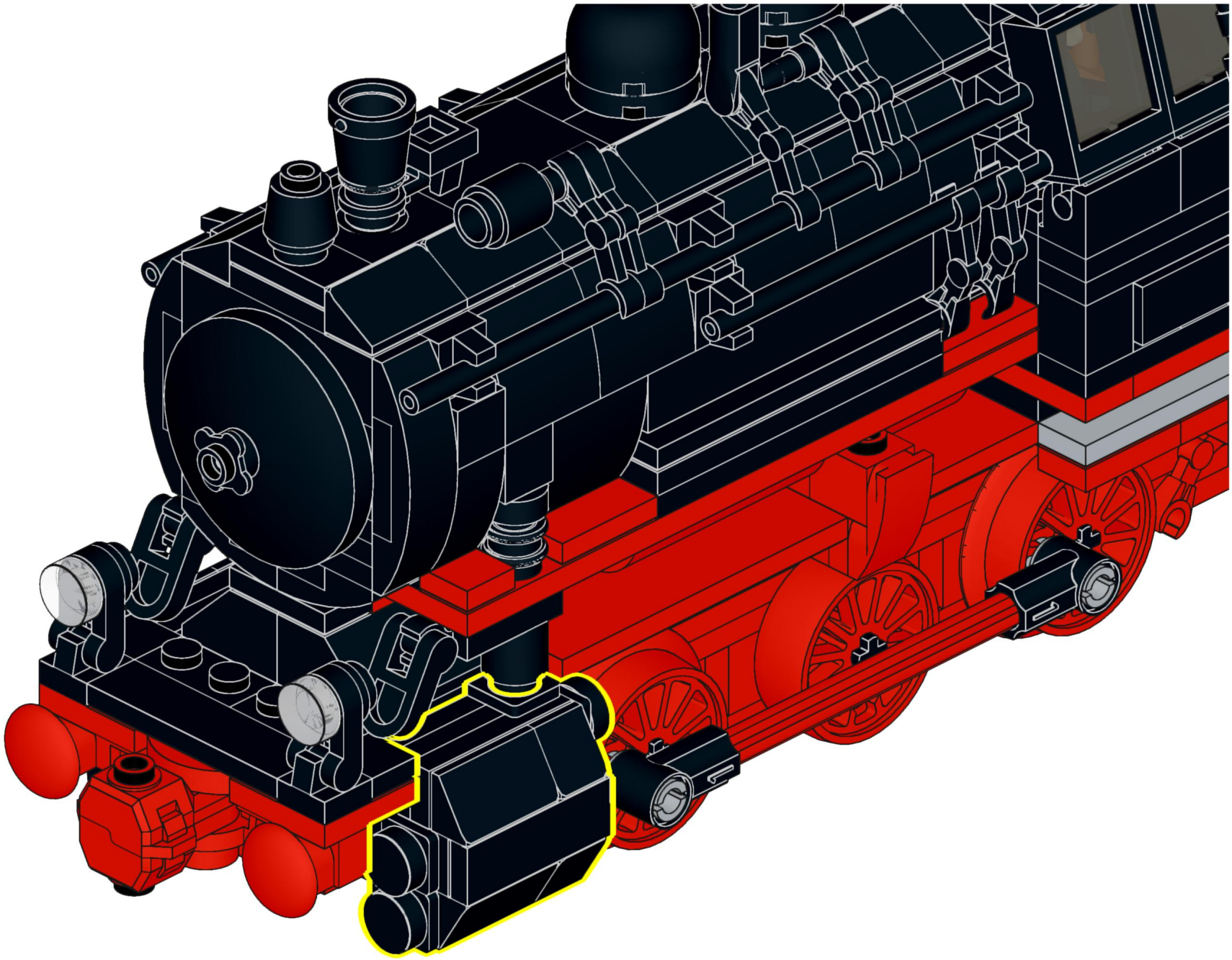

119

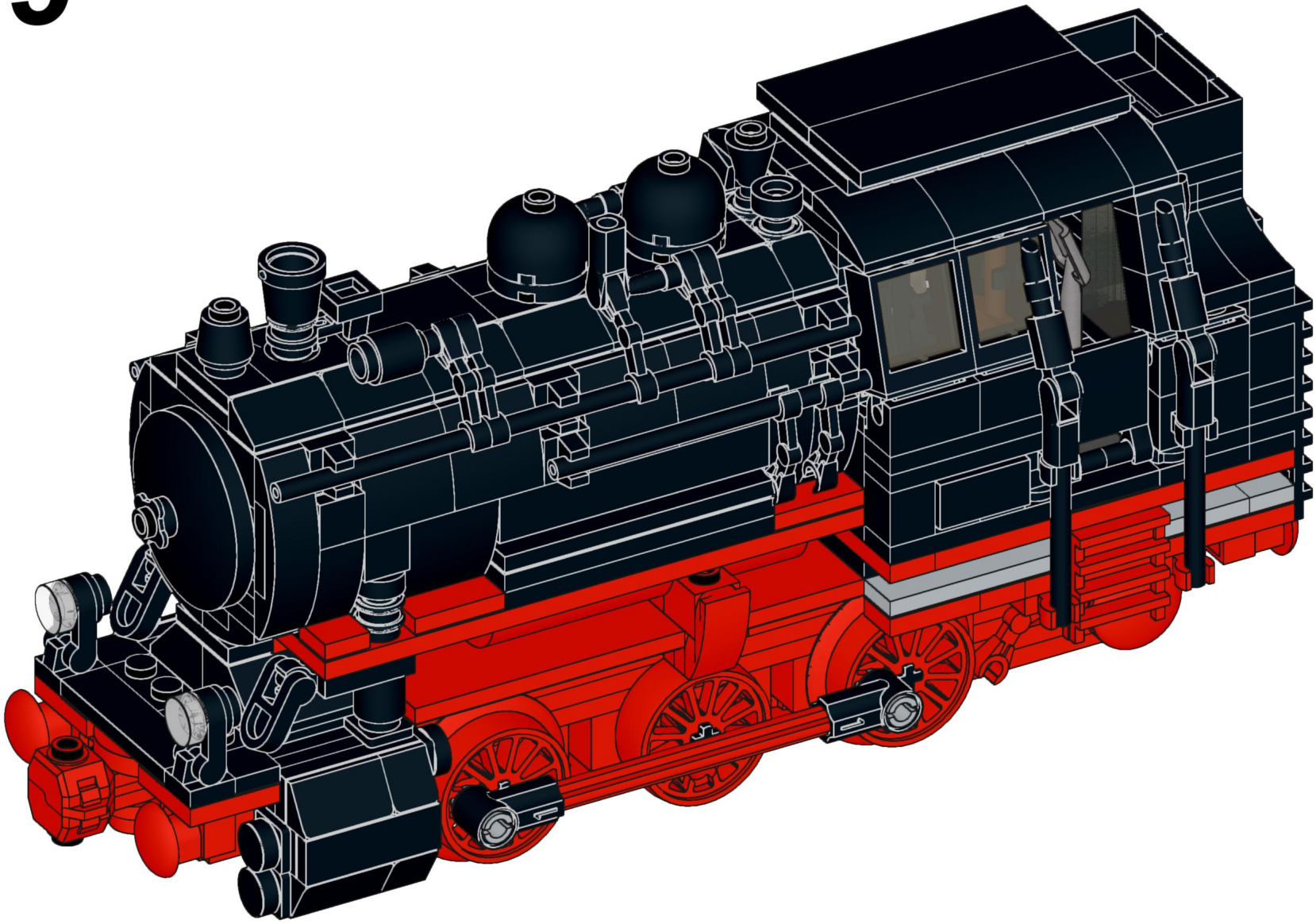

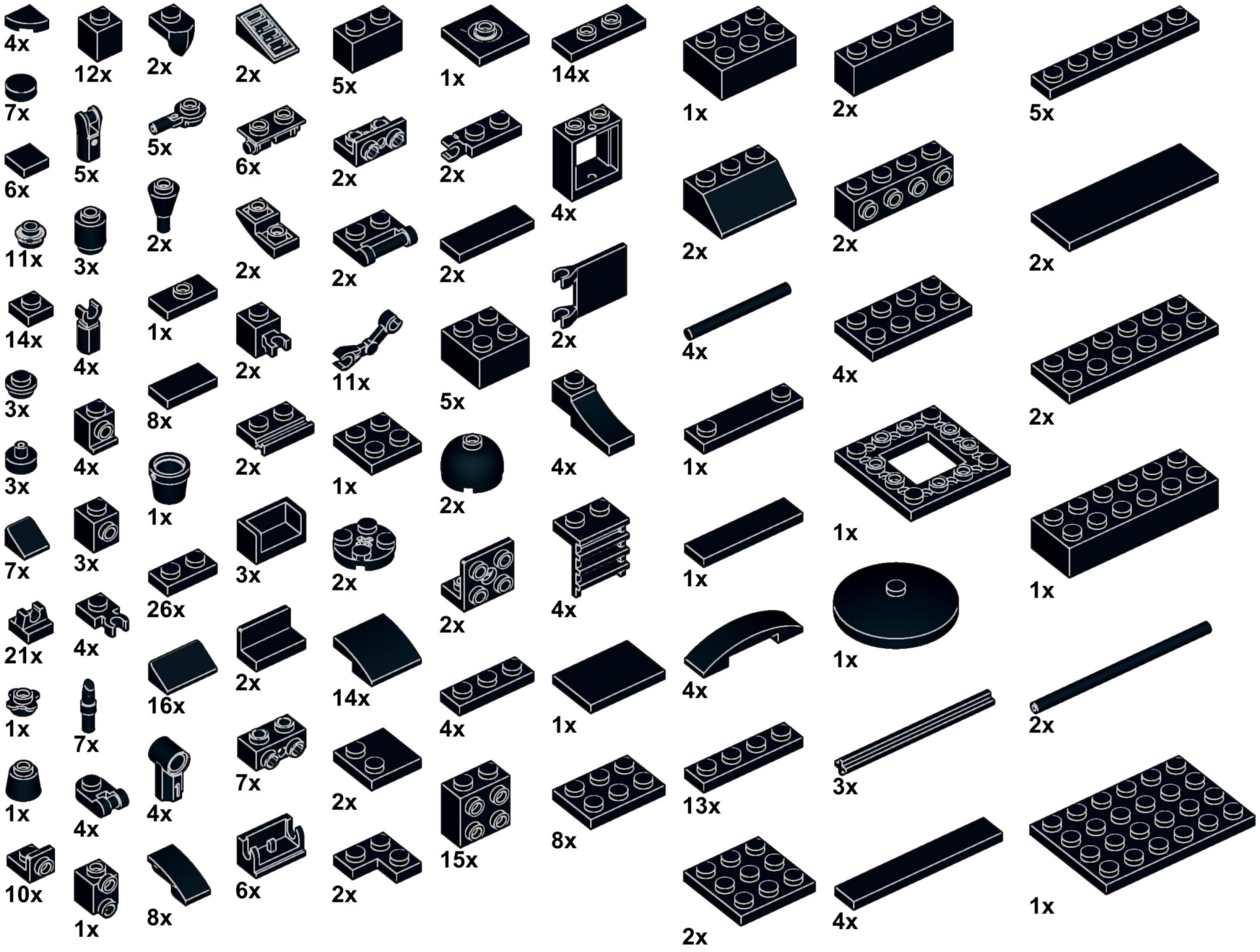
4x
12x
2x
2x
5x
1x
14x
1x
2x
5x
7x
5x
5x
6x
2x
2x
4x
2x
6x
2x
2x
2x
2x
2x
11x
3x
3x
4x
1x
2x
2x
5x
4x
2x
14x
4x
8x
2x
3x
4x
4x
3x
1x
1x
2x
2x
7x
3x
3x
26x
3x
2x
2x
21x
4x
4x
16x
2x
14x
1x
7x
4x
4x
7x
2x
4x
1x
4x
6x
2x
15x
8x
10x
1x
8x
2x
1x
13x
3x
2x
4x
2x

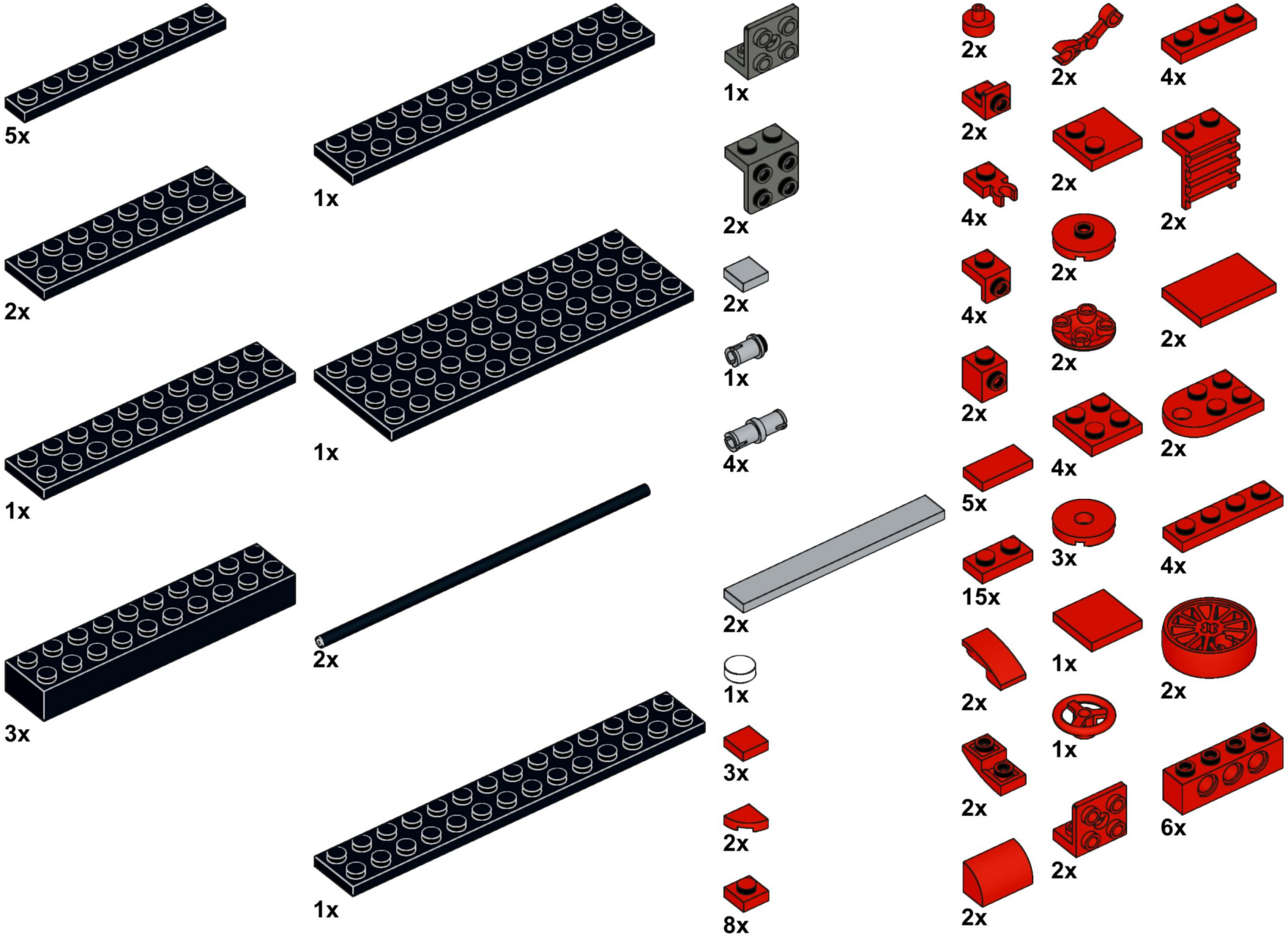
5x
1x
1x
2x
2x
2x
1x
4x
2x
1x
1x
3x
2x
1x
3x
2x
8x
2x
2x
4x
2x
2x
4x
2x
2x
2x
2x
2x
2x
4x
2x
2x
5x
3x
4x
15x
1x
2x
1x
2x
2x
6x
2x

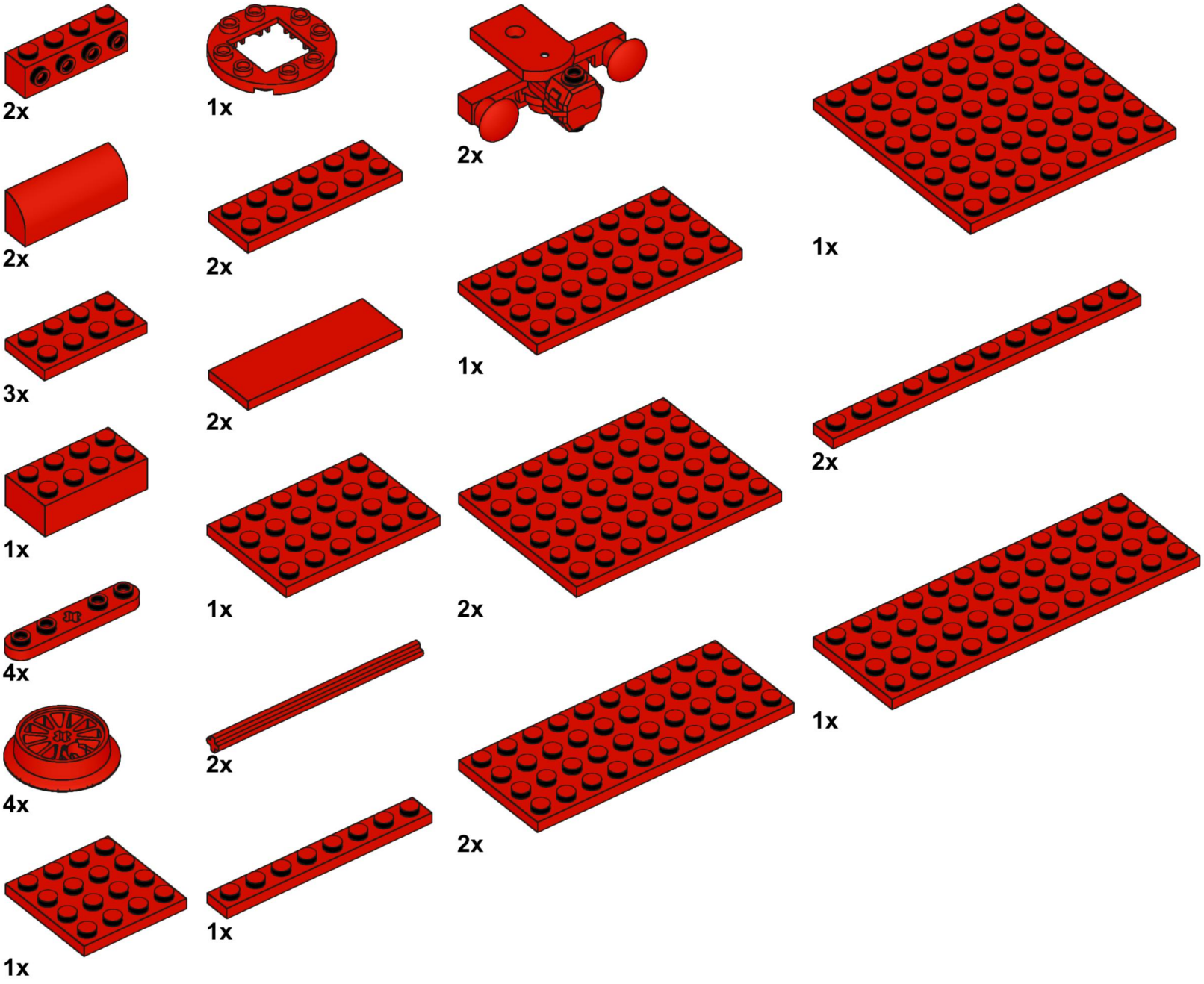
2x
1x
2x
1x
2x
2x
3x
2x
1x
1x
2x
2x
4x
2x
4x
2x
1x
1x
1x

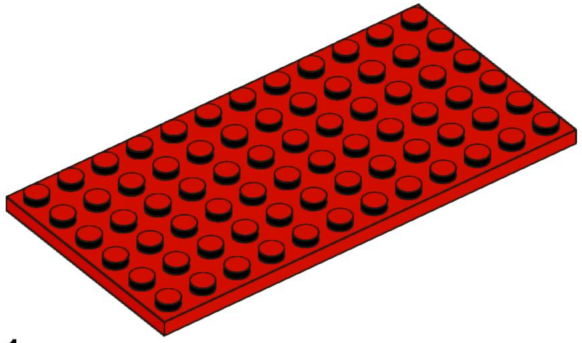

1x

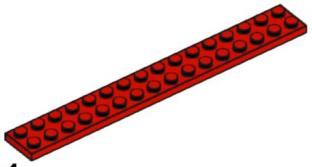

1x



1x



4x

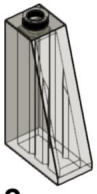

2x



4x



1x

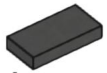

1x

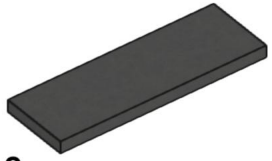

2x



1x



2x



1x



1x