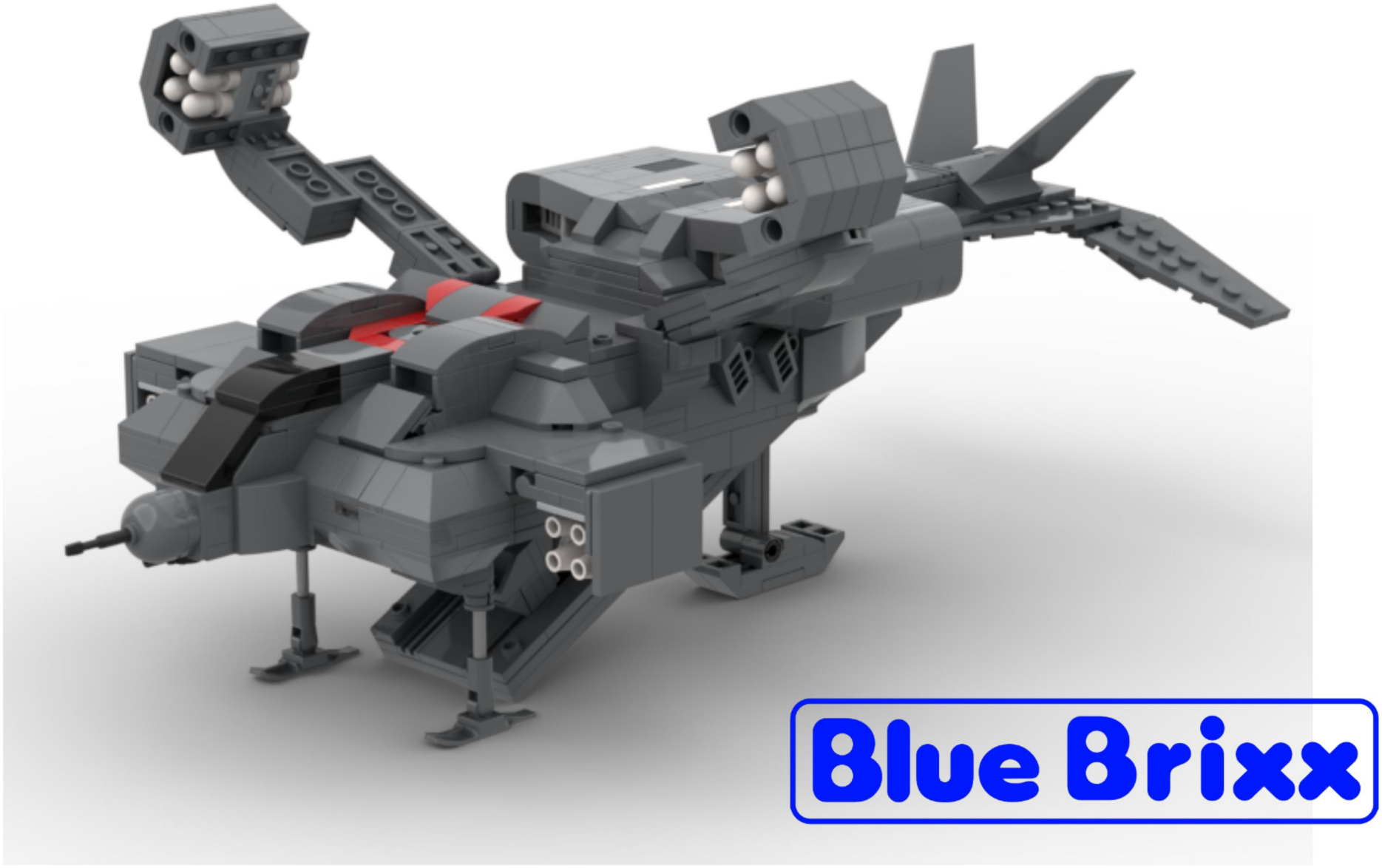
Blue Brixx

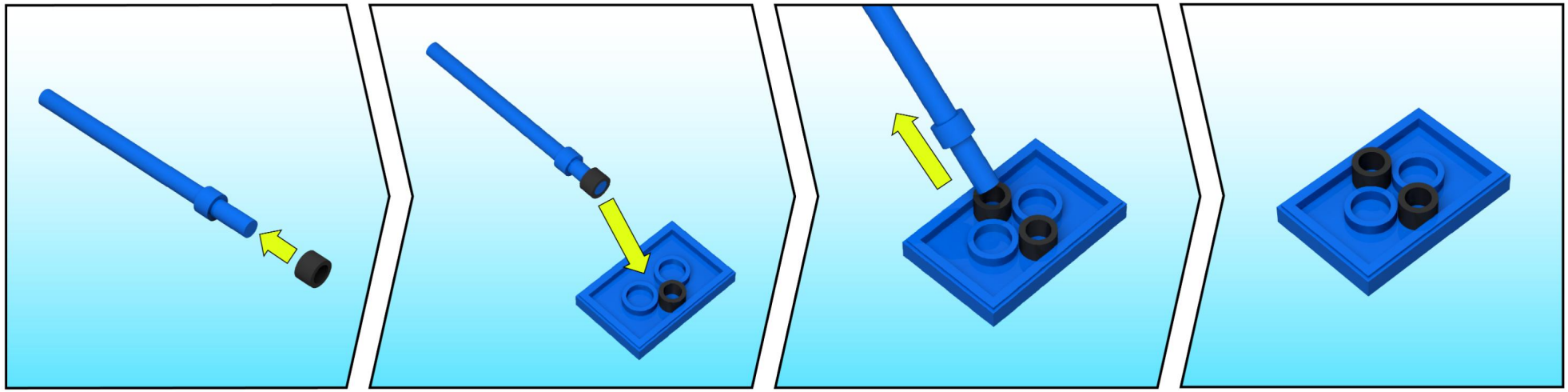

1

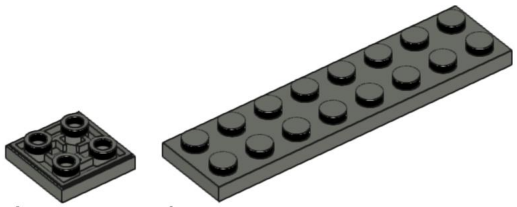

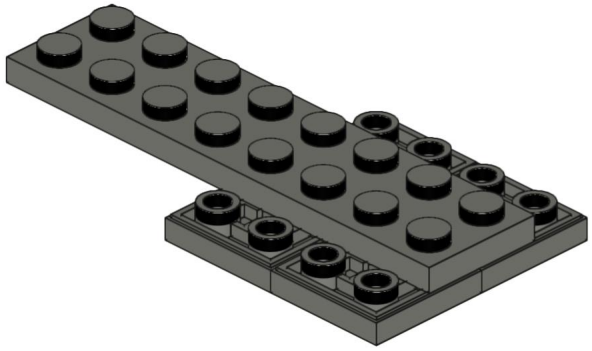

2

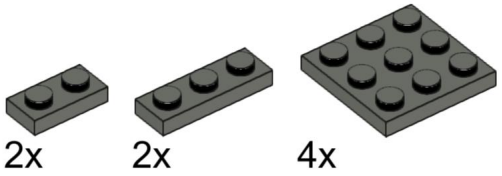

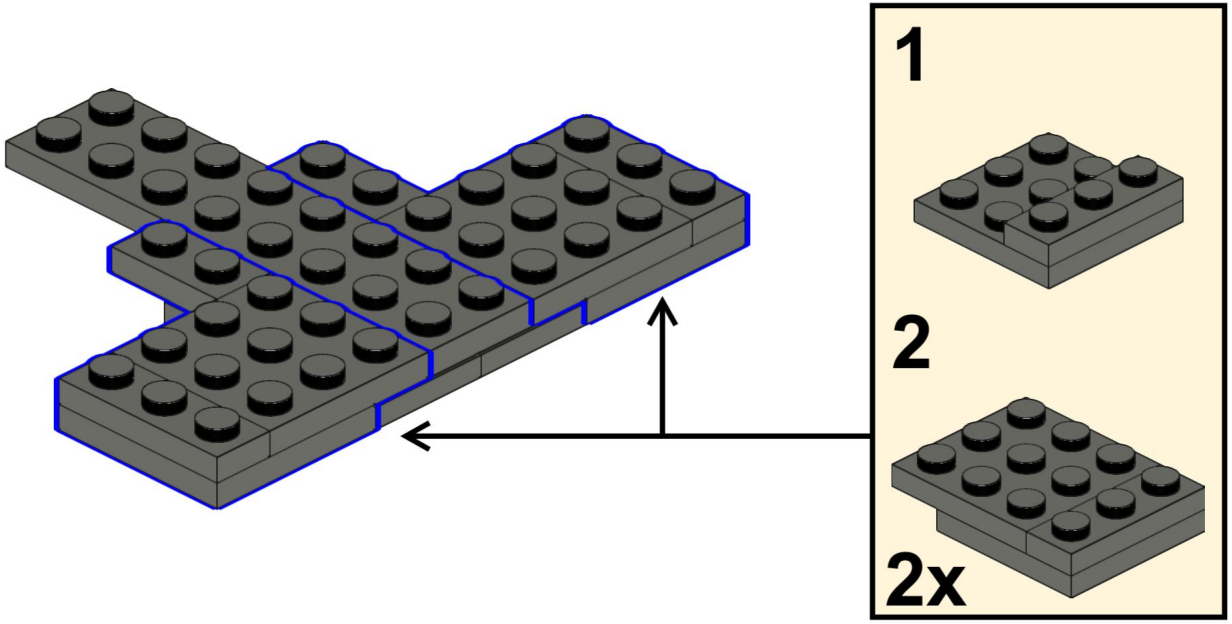

3

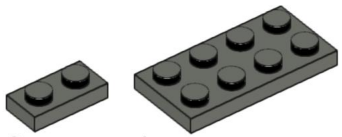

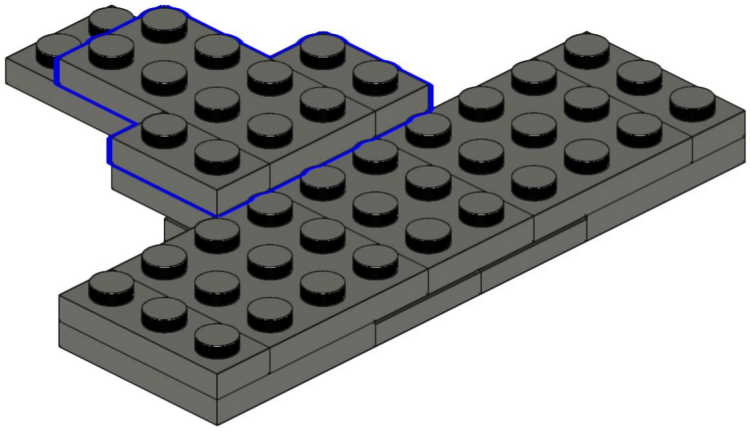

4

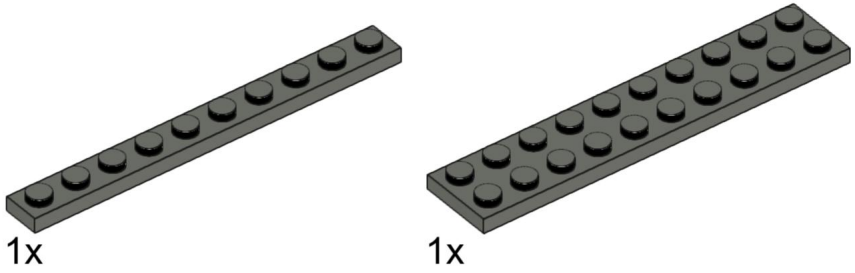

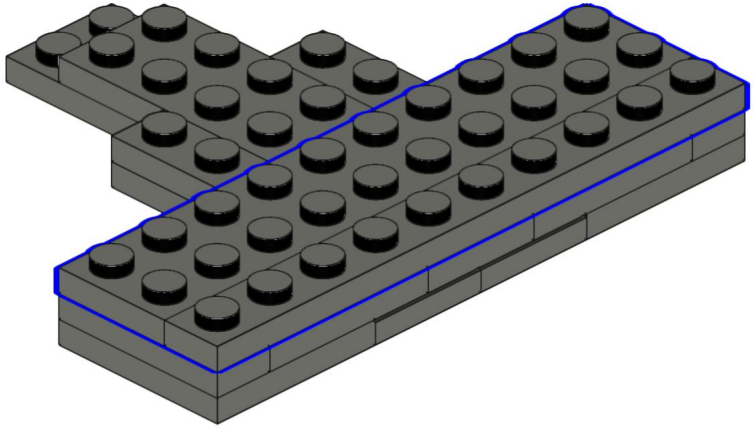

5

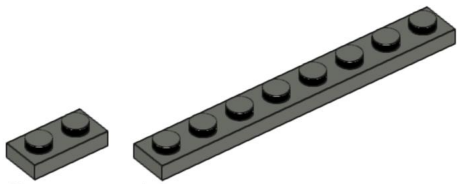

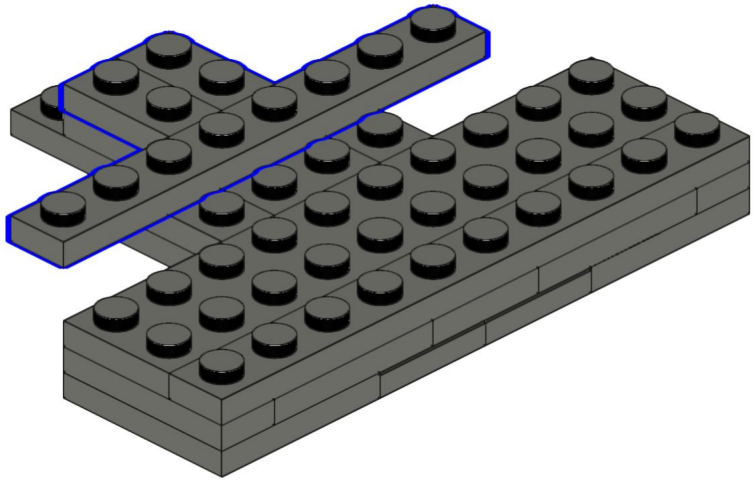

6

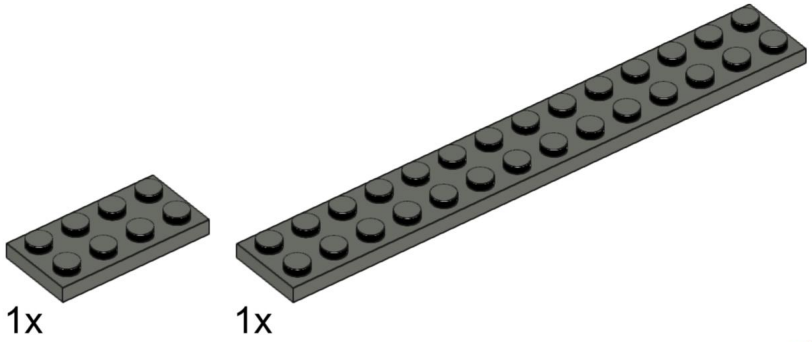

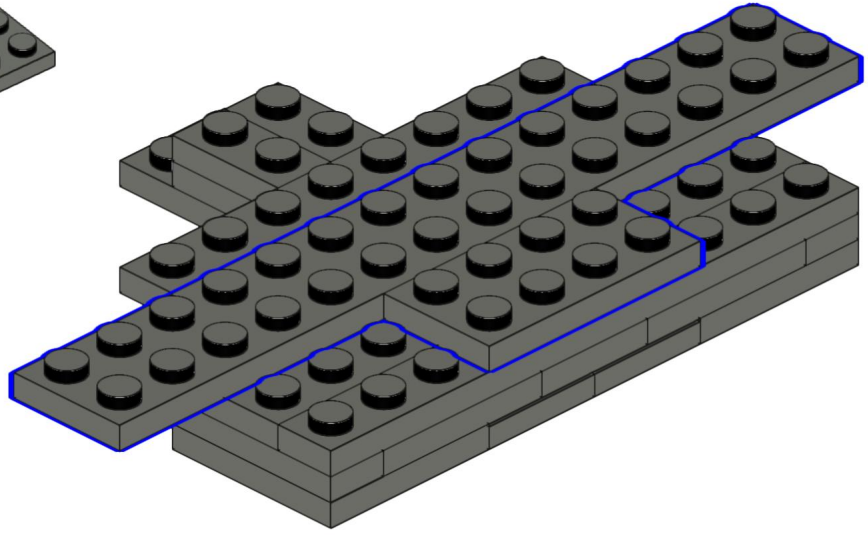

7

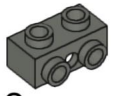

2x

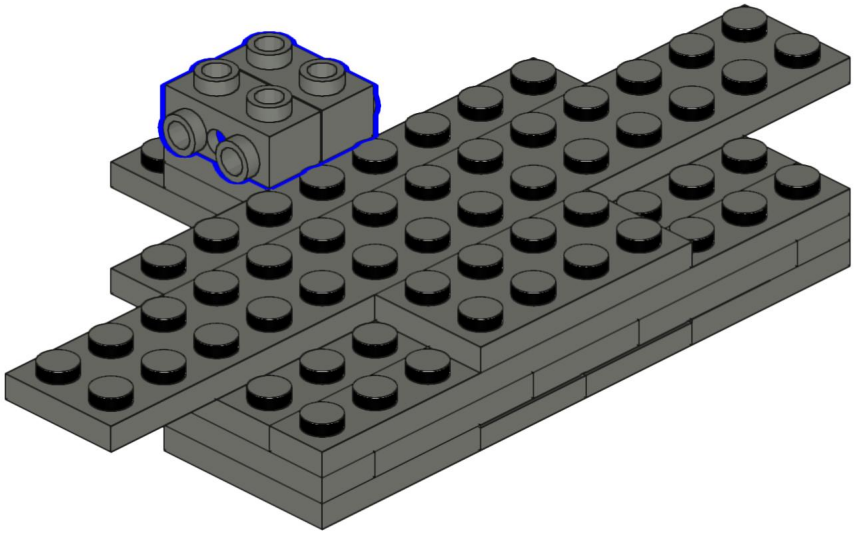

8



4x

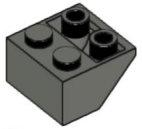

2x

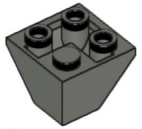

2x

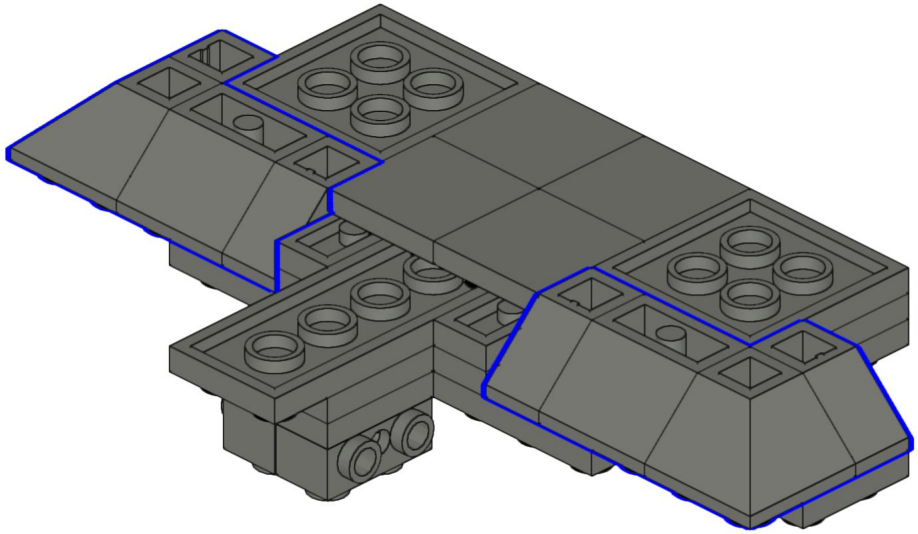

9

2x 2x

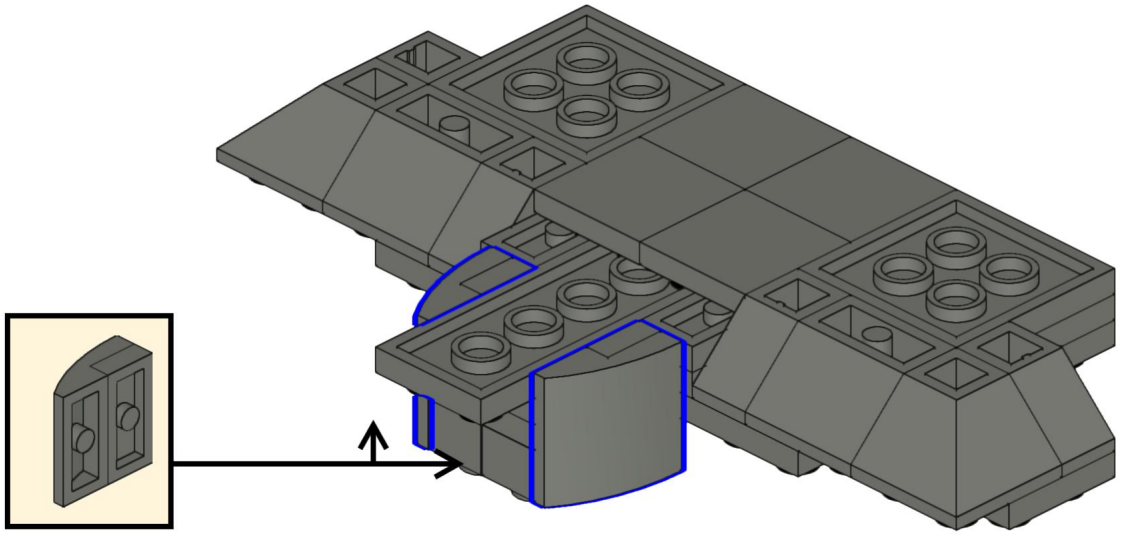

2x

10

1x

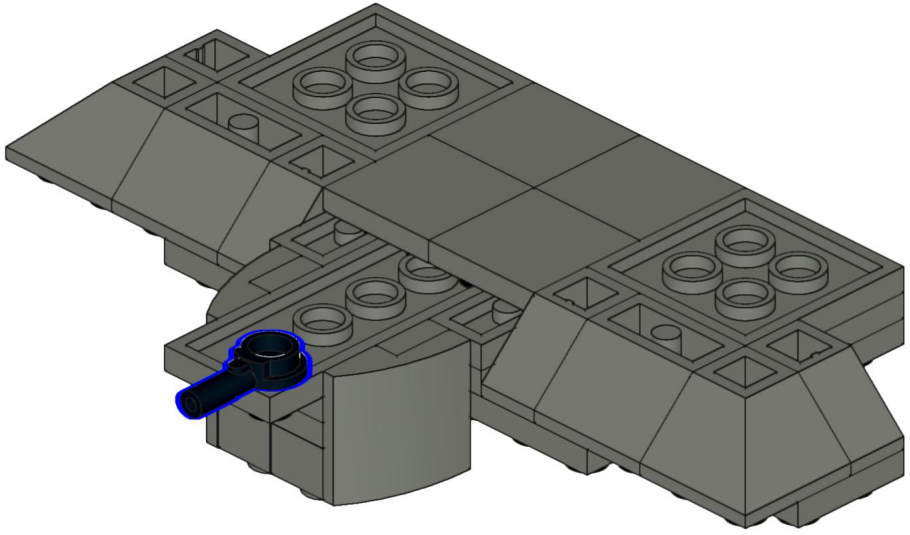

11

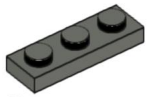

2x



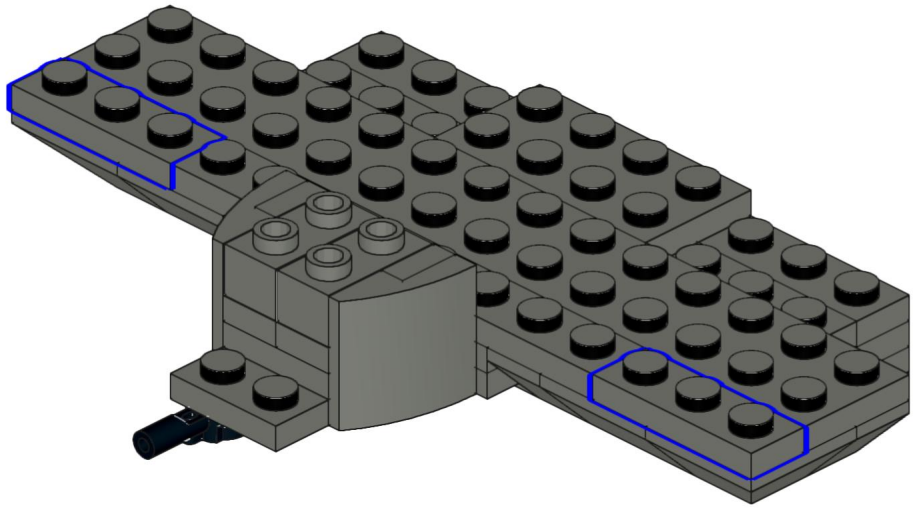

12

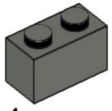

1x

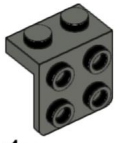

1x

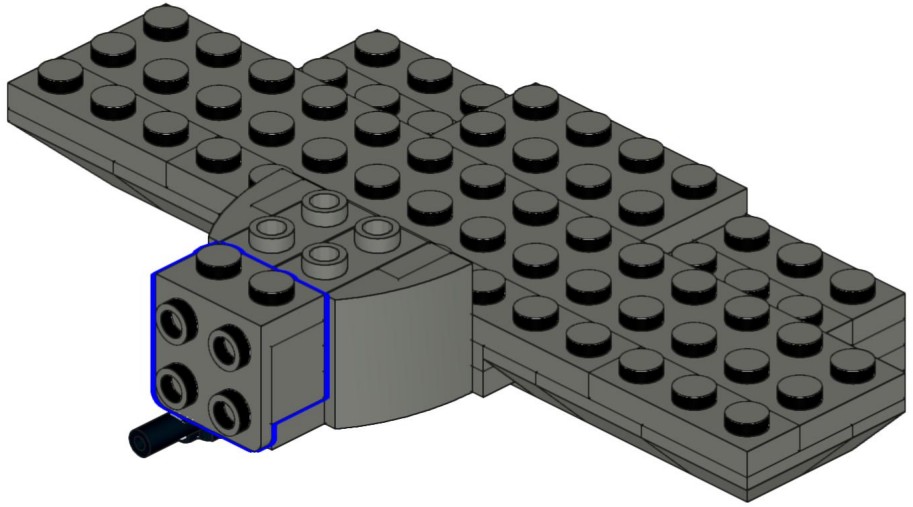

13

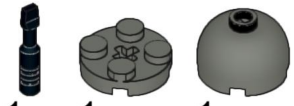

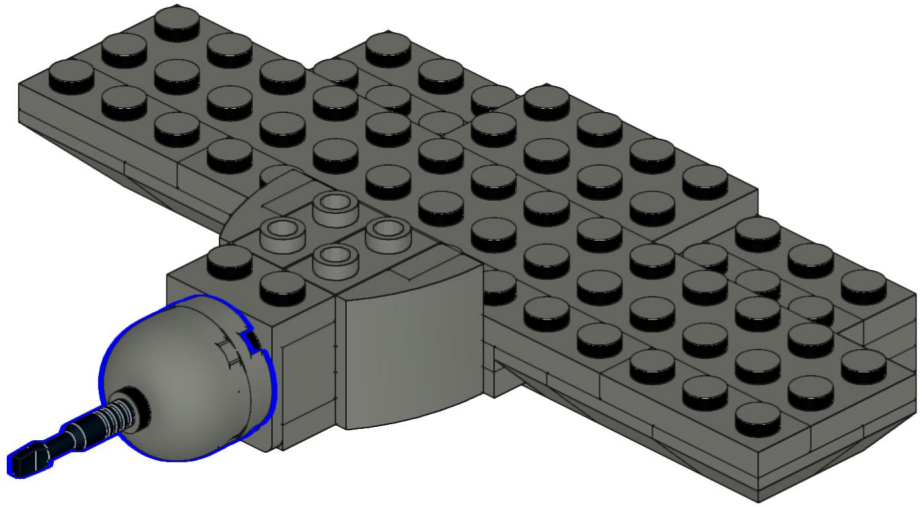

14

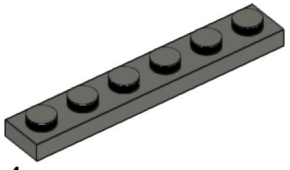



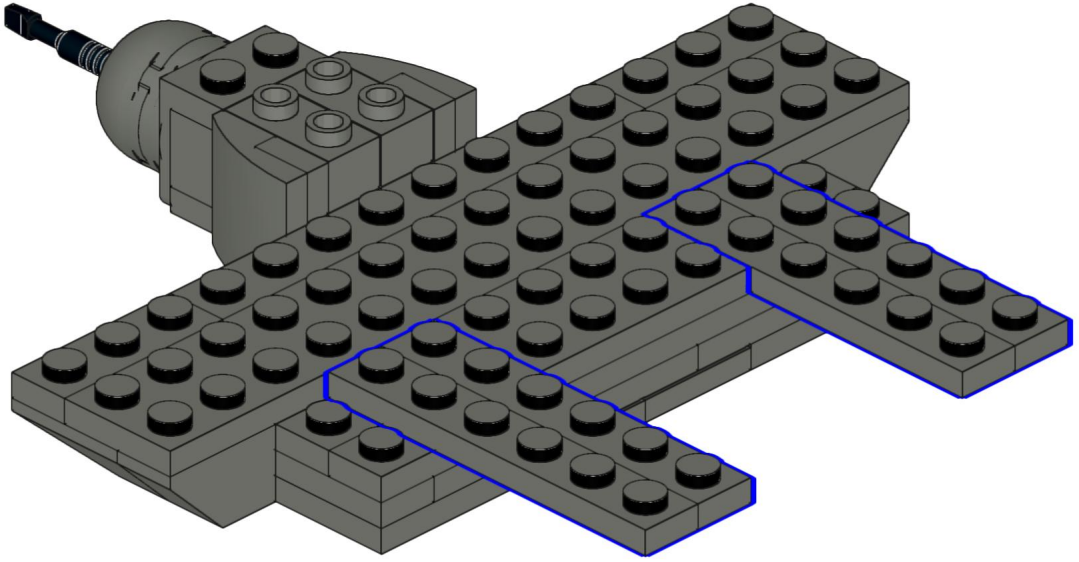

15

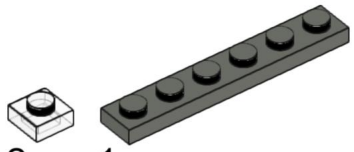

2x 1x

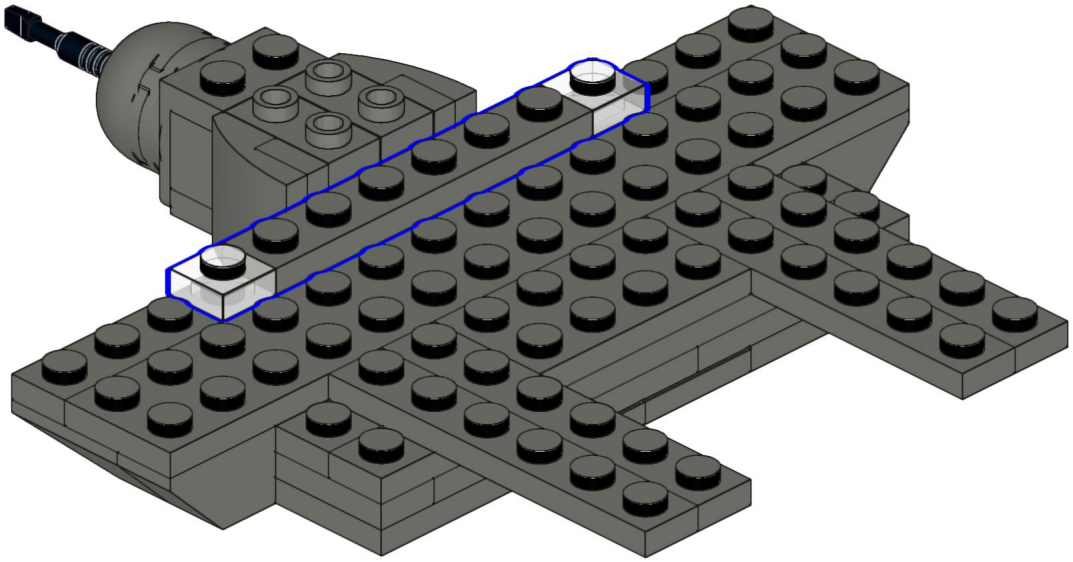

16

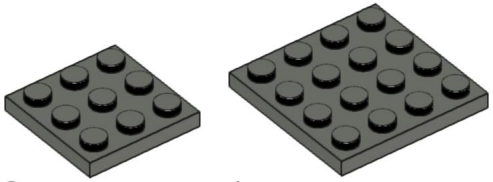

2x 1x

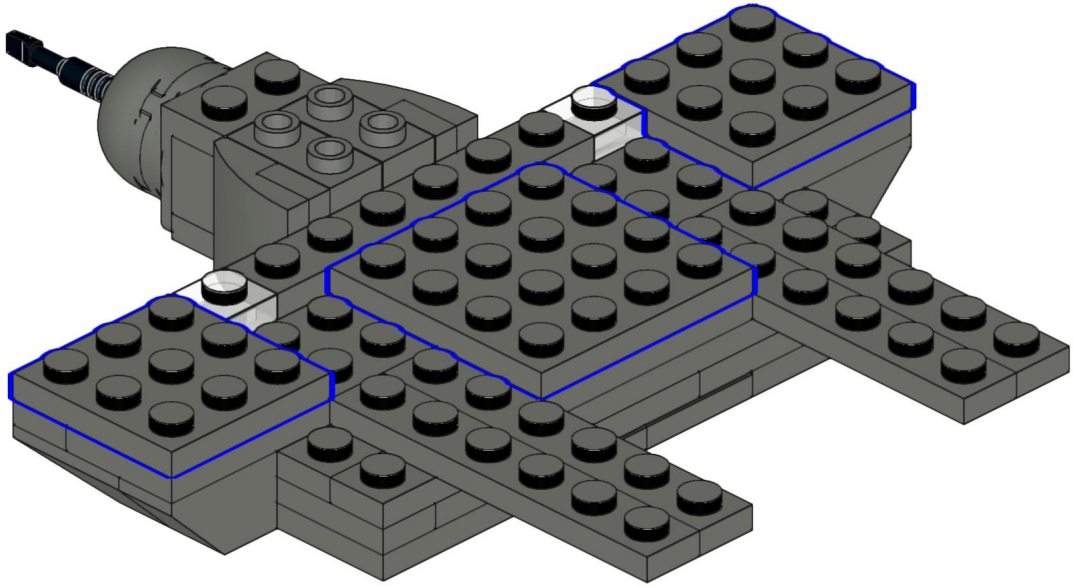

17

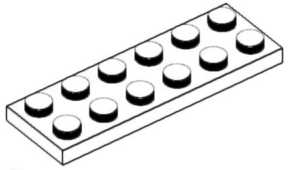

2x

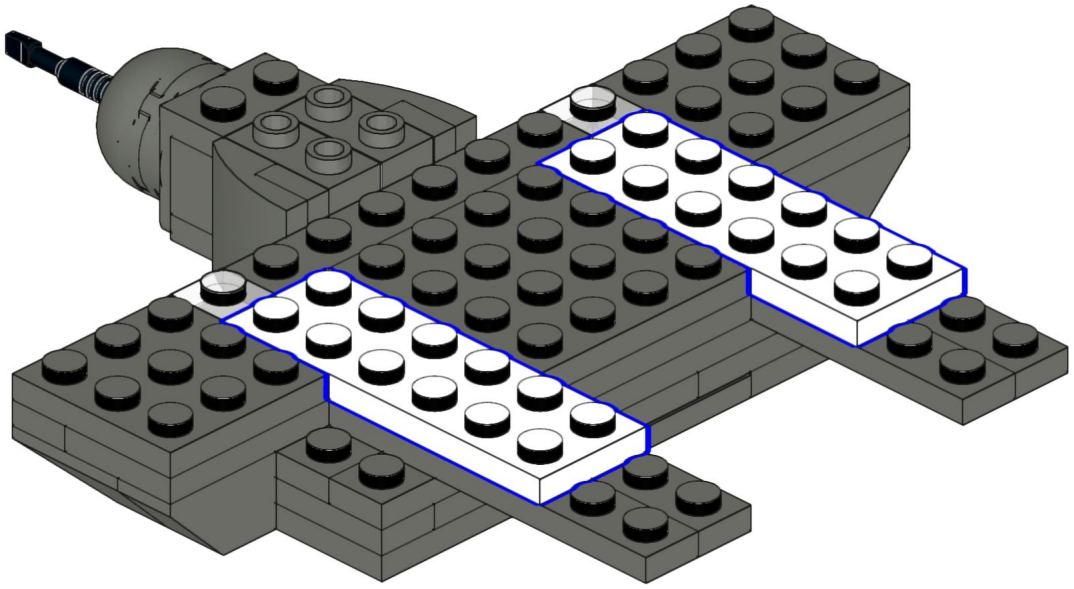

18

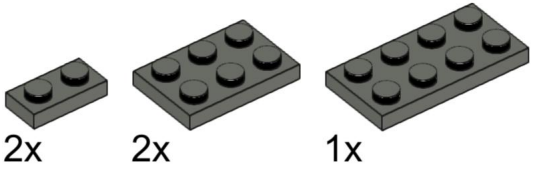

2x 2x 1x

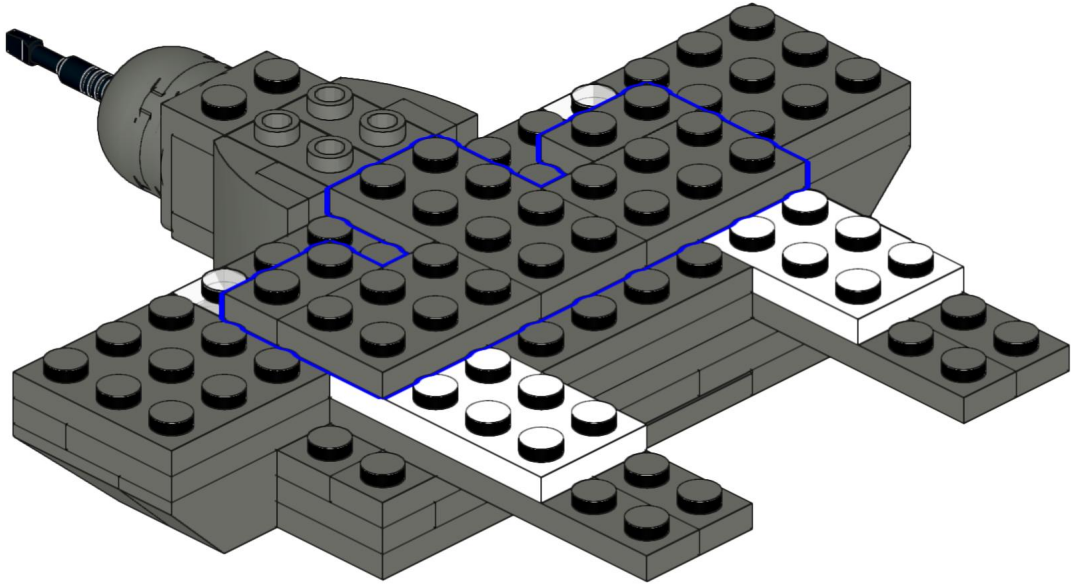

19

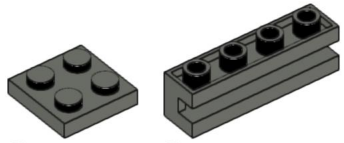

2x 2x

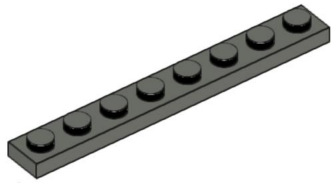

1x

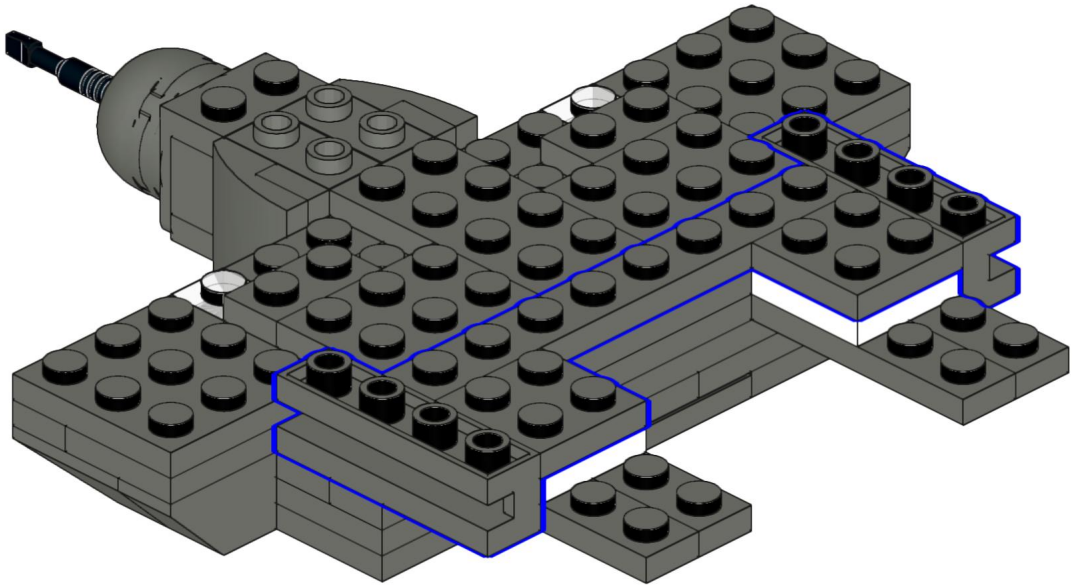

20



2x

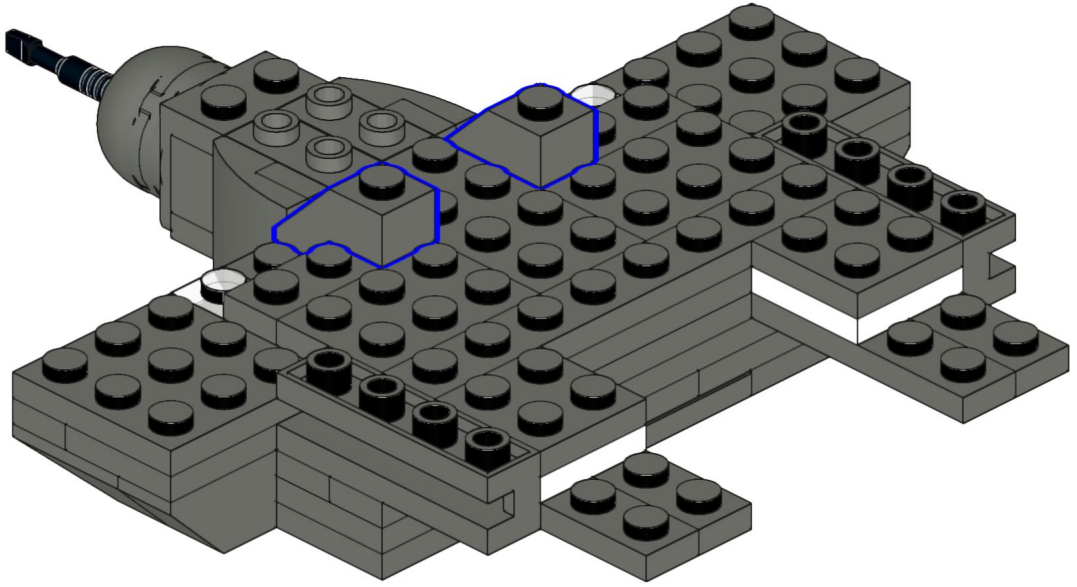

21

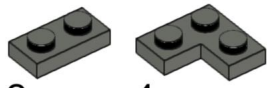

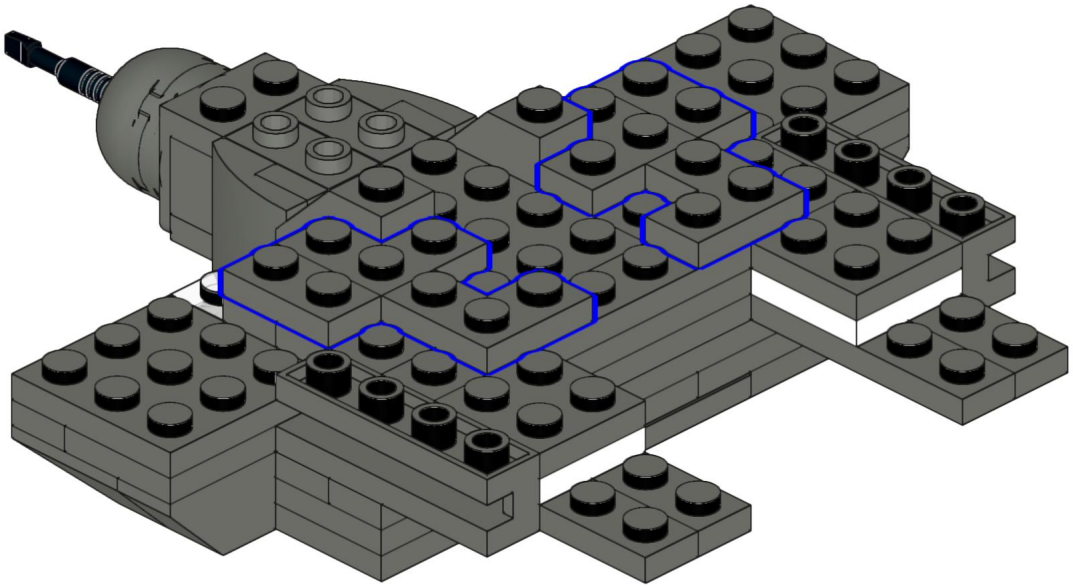

22

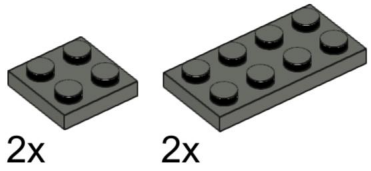

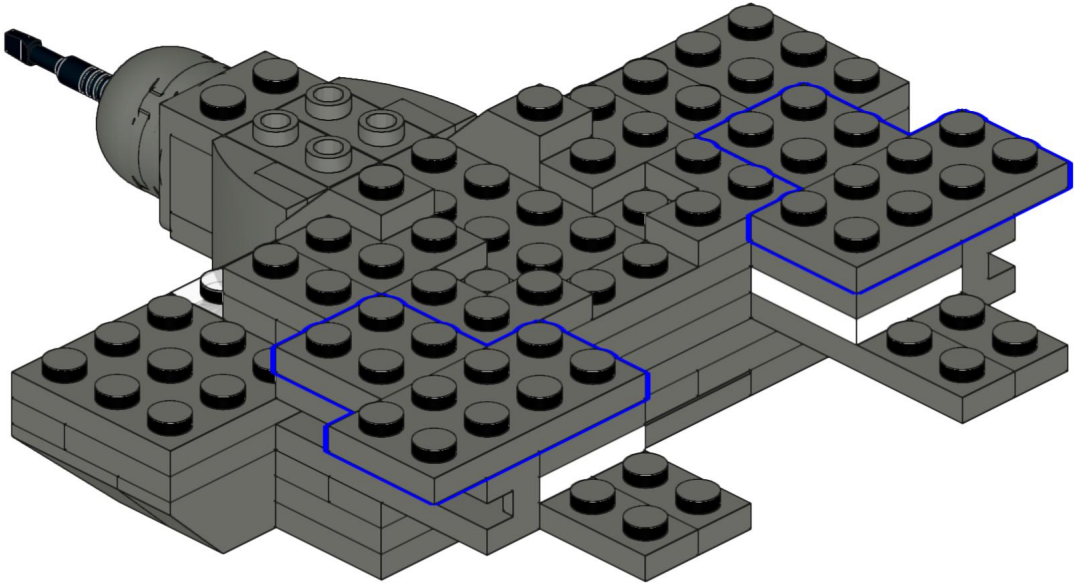

23

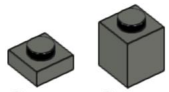

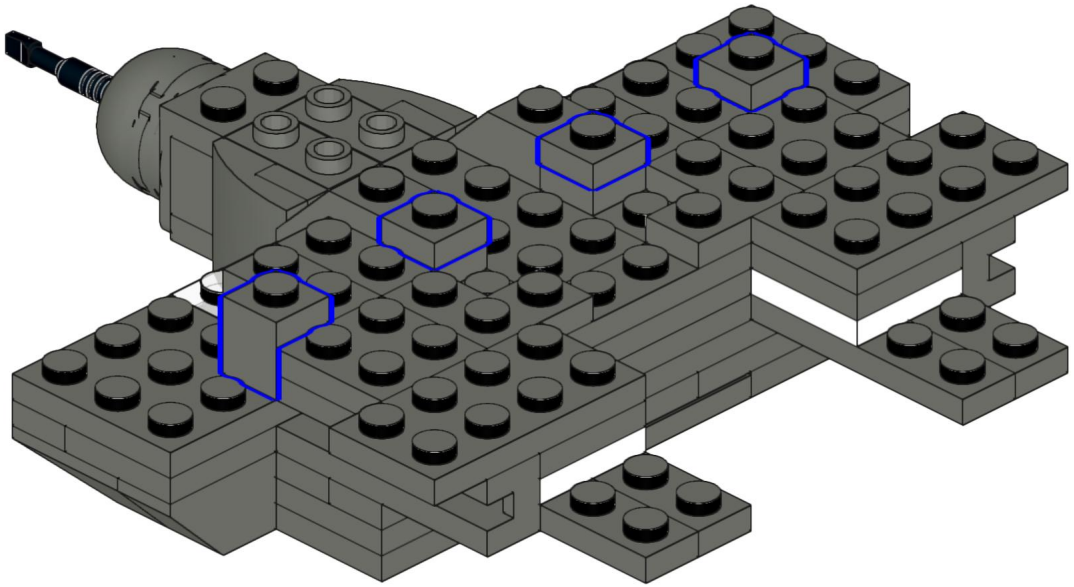

24

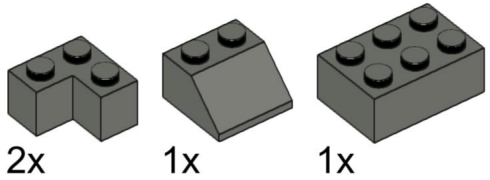

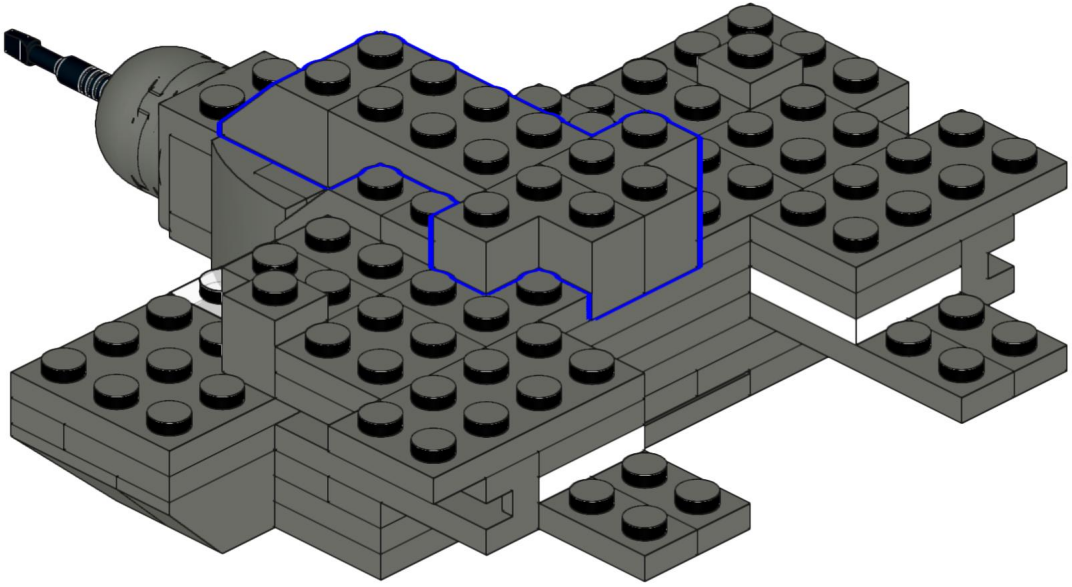

25

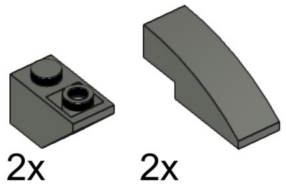

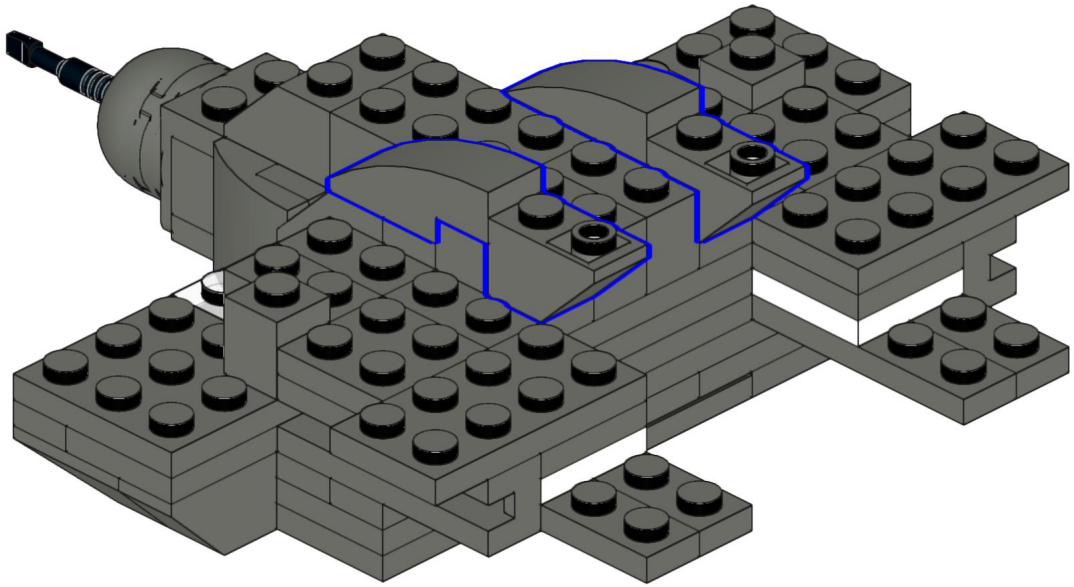

26

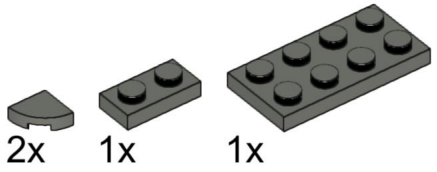

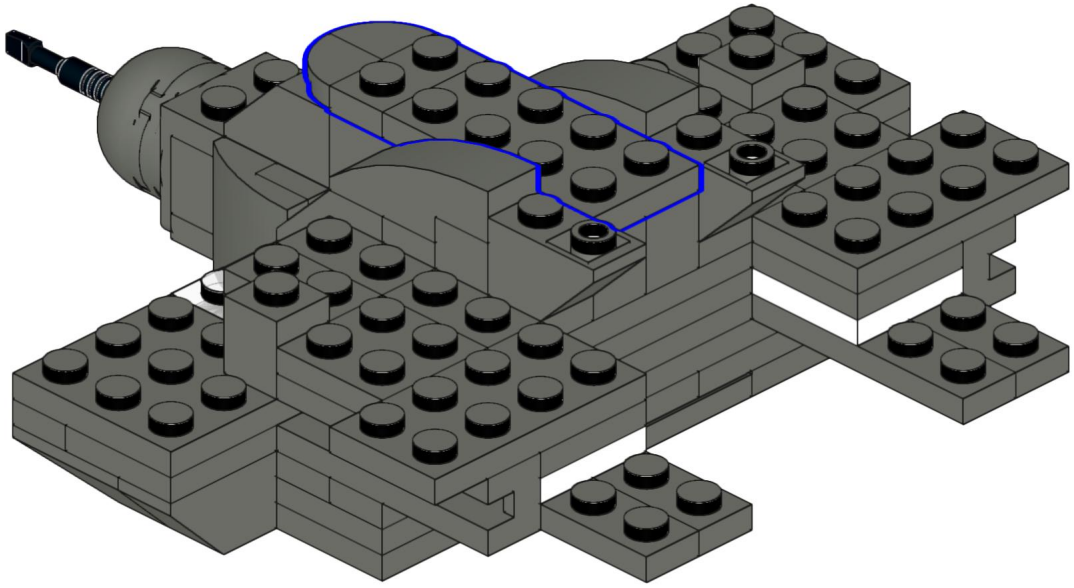

27

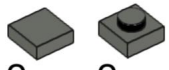

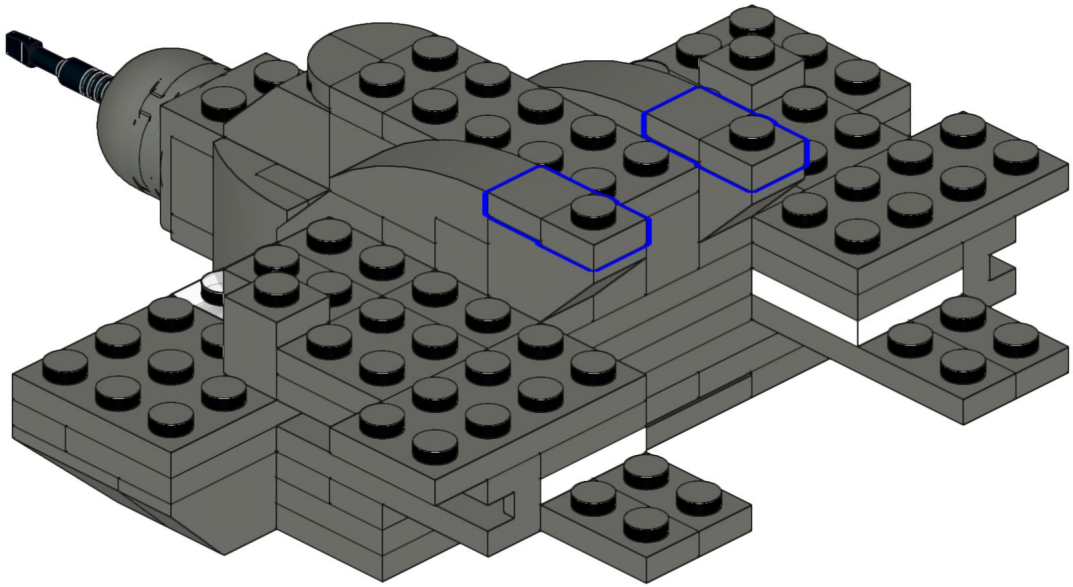

28



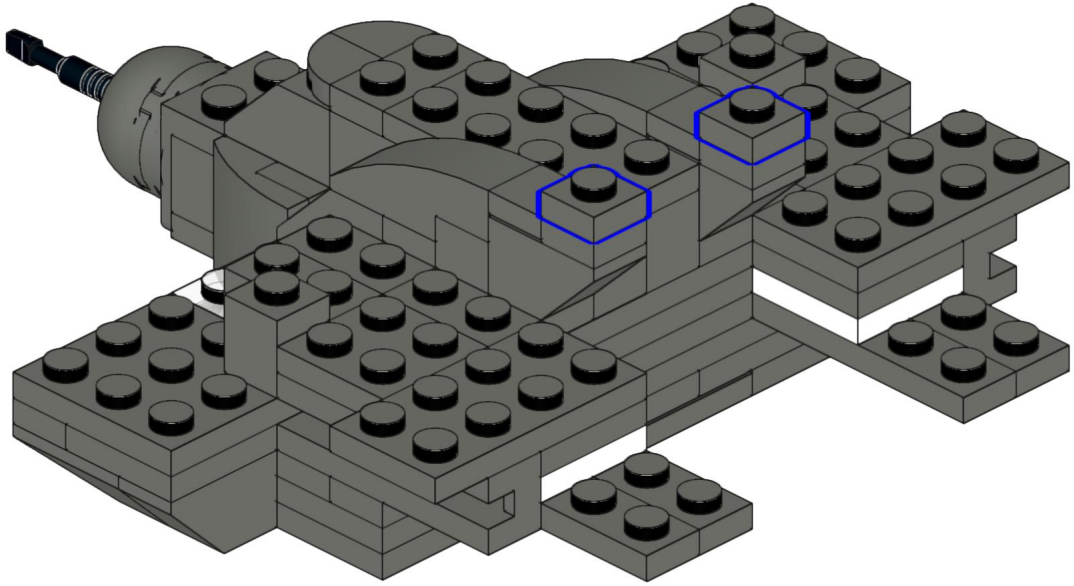

29

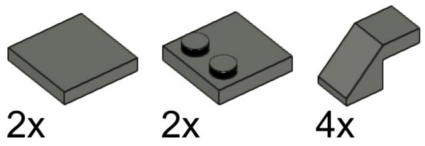



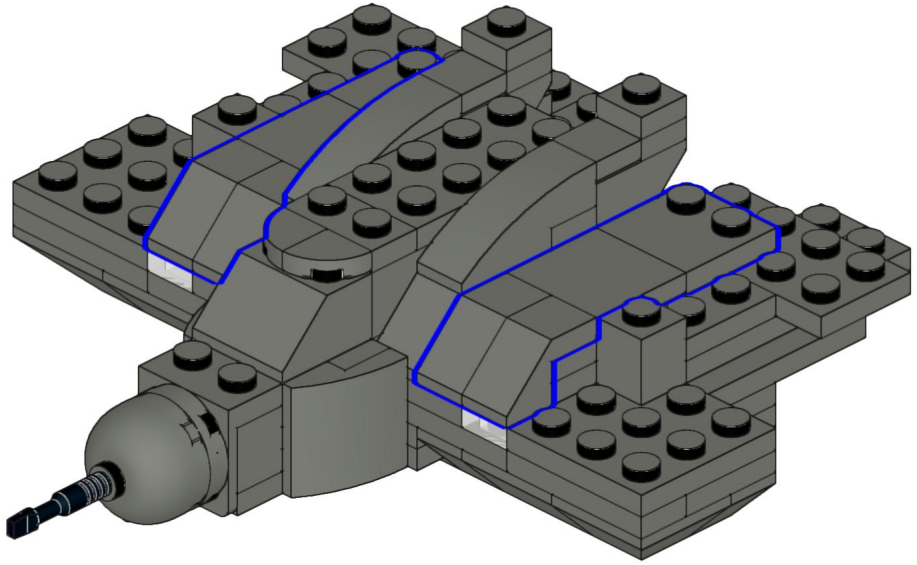

30

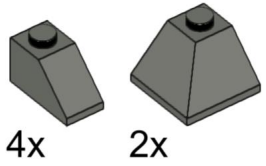

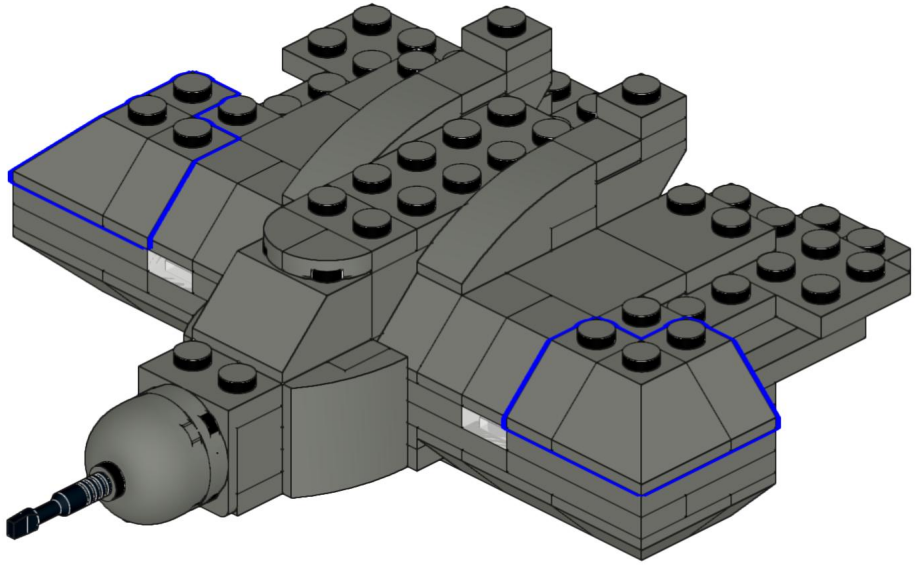

31

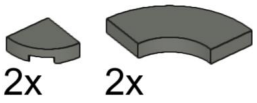

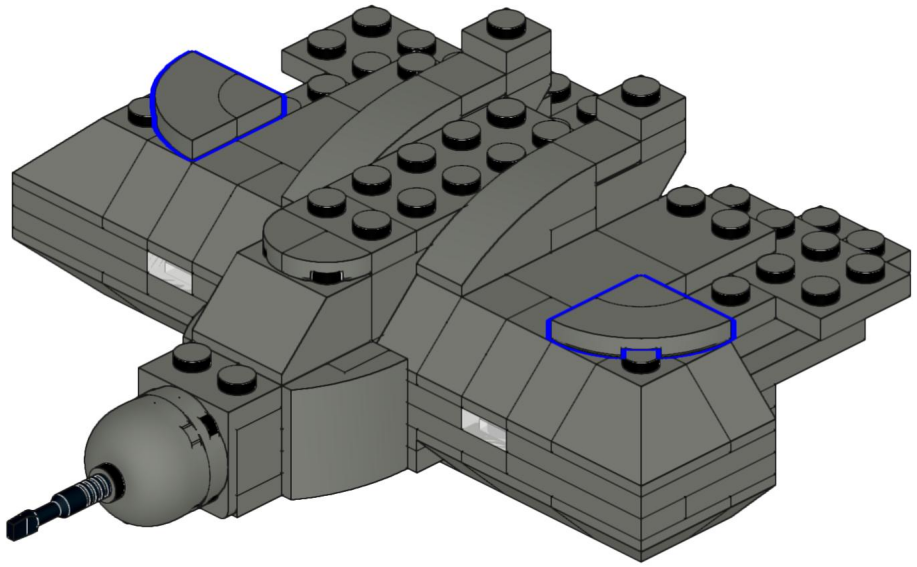

32

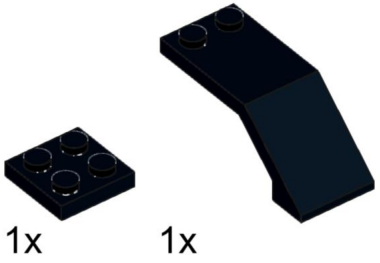

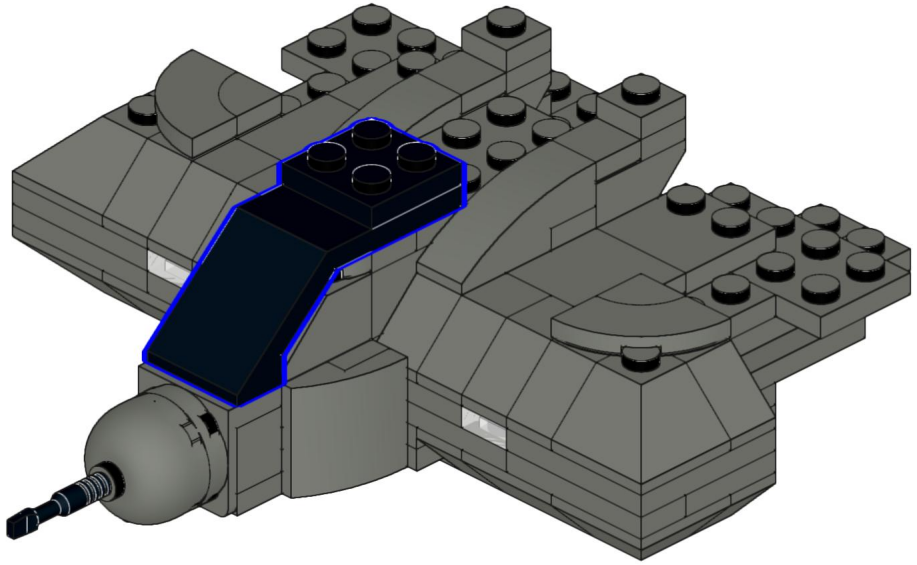

33

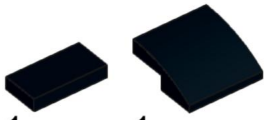

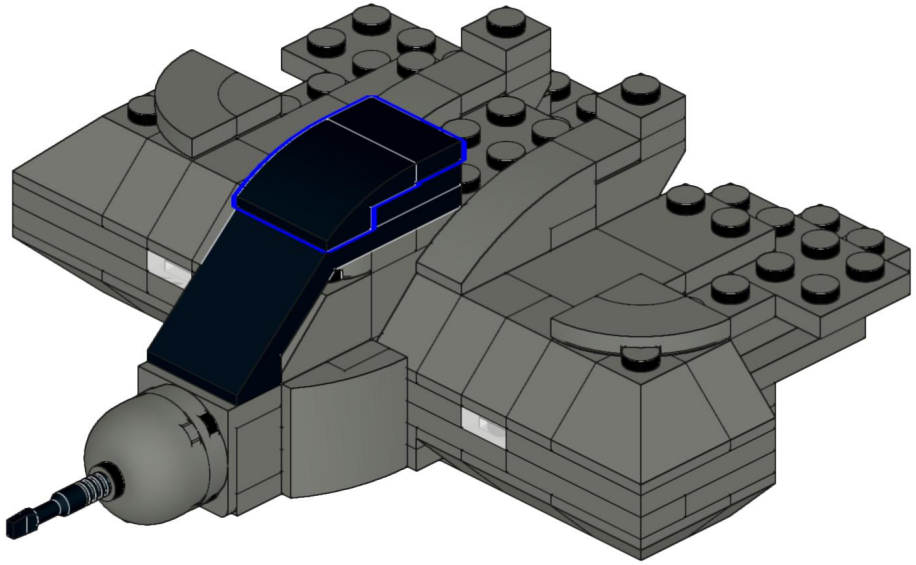

34

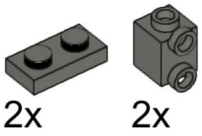

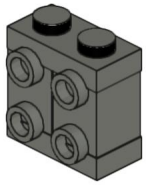

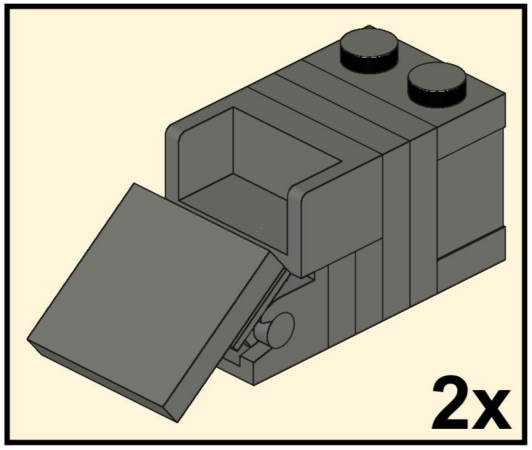

35



2x

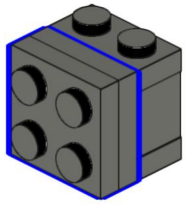

36



2x

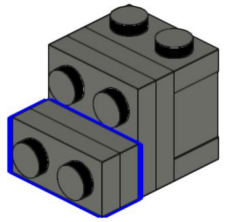

37

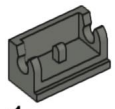

1x

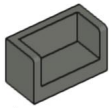

1x

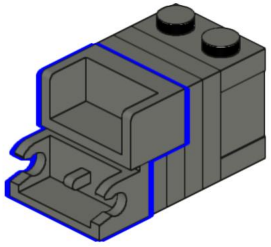

38

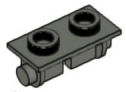

1x

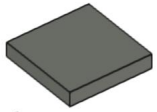

1x

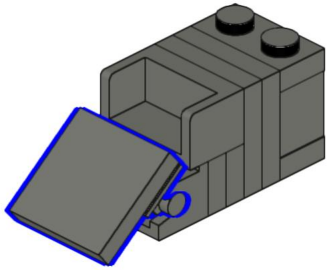

39

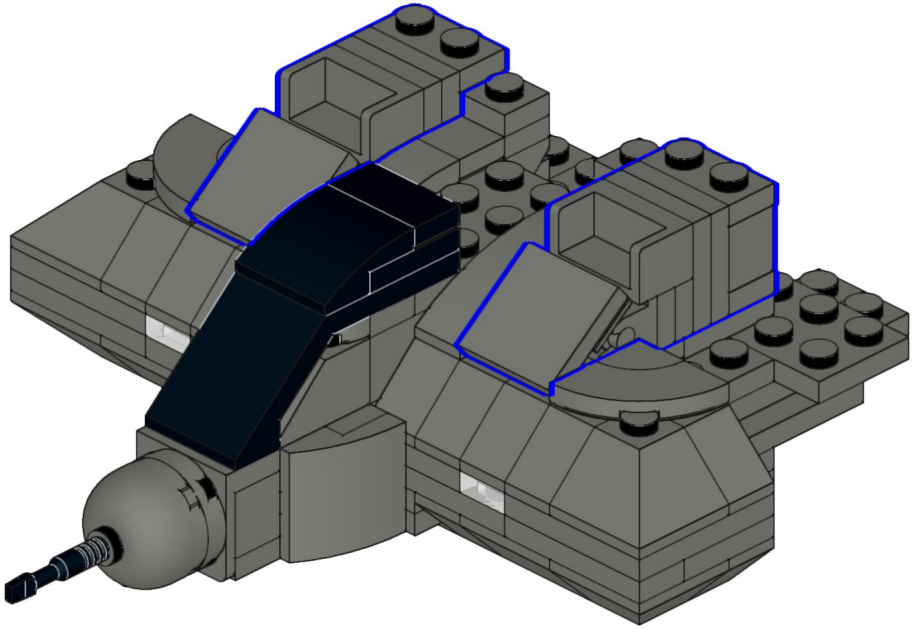

40

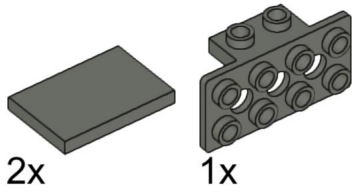

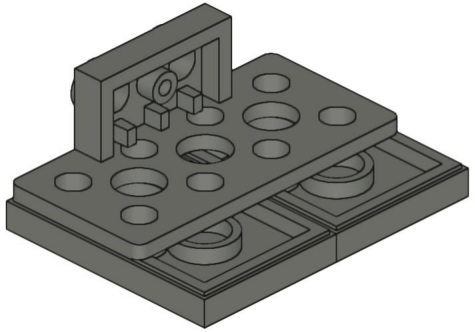

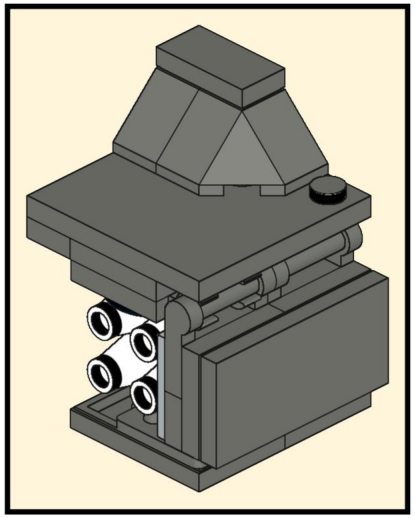

41

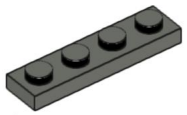

1x

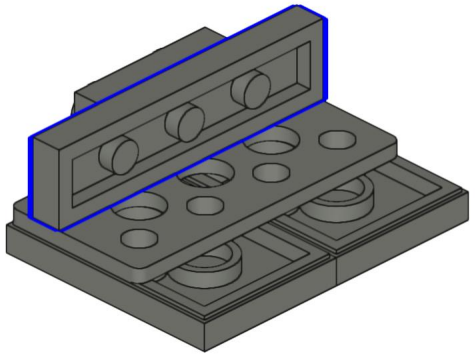

42



2x

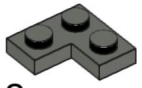

2x

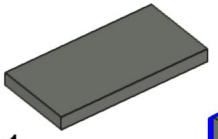

1x

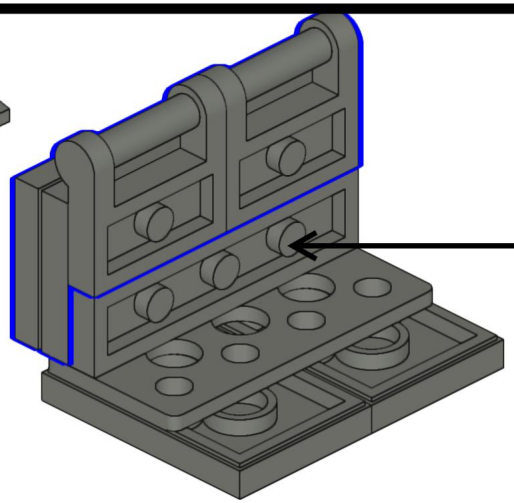

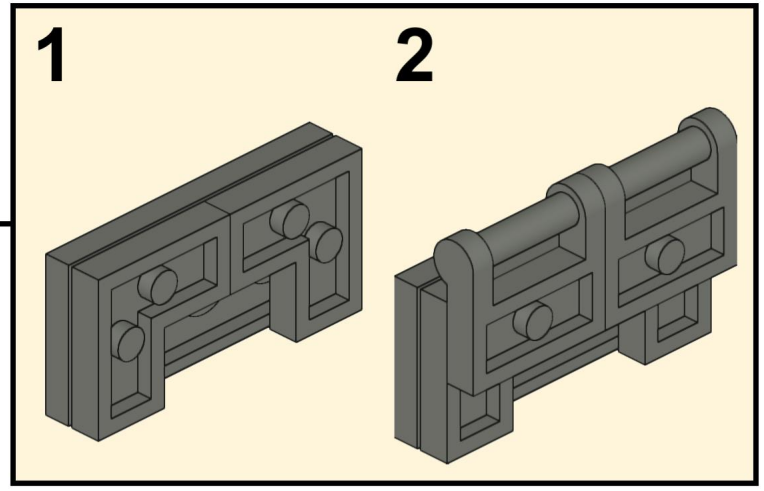

43

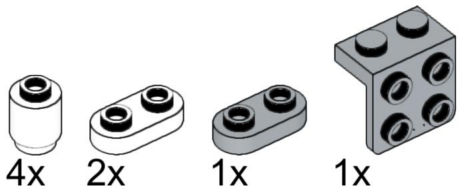

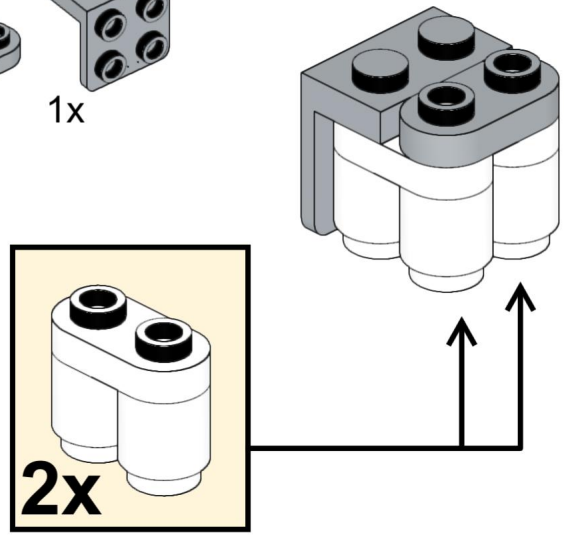

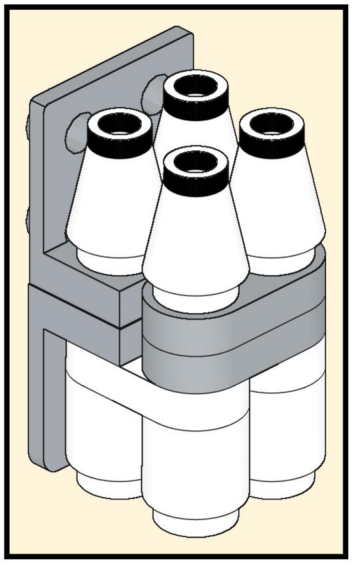

44

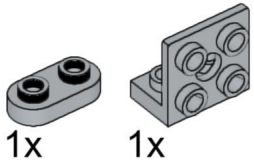

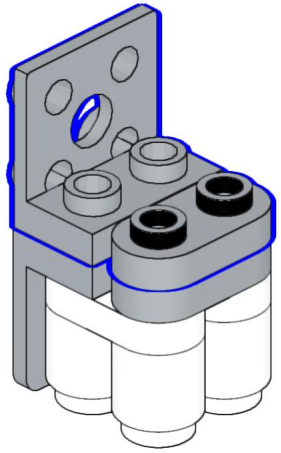

45



4x

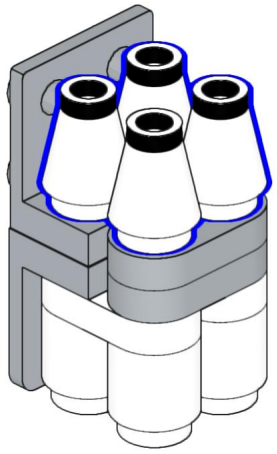

46

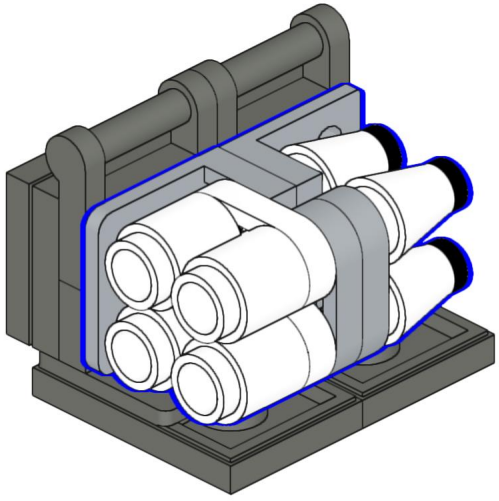

47

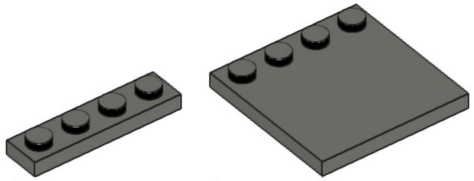

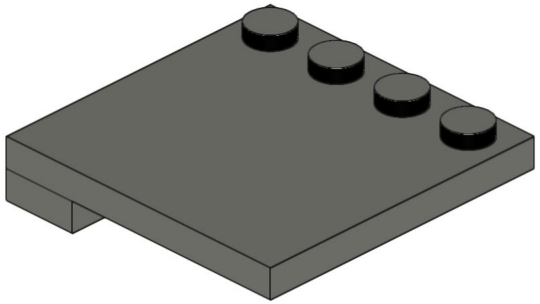

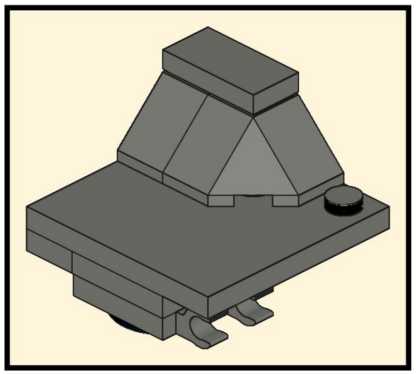

48



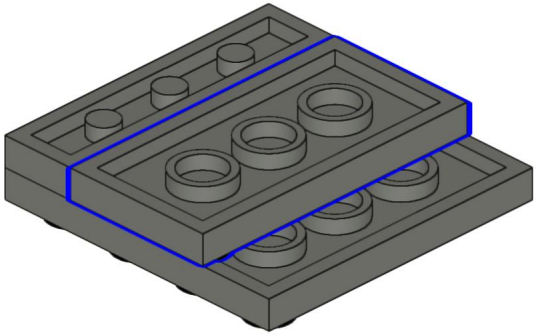

49

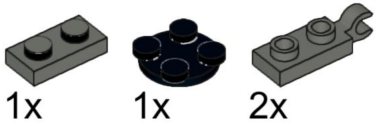

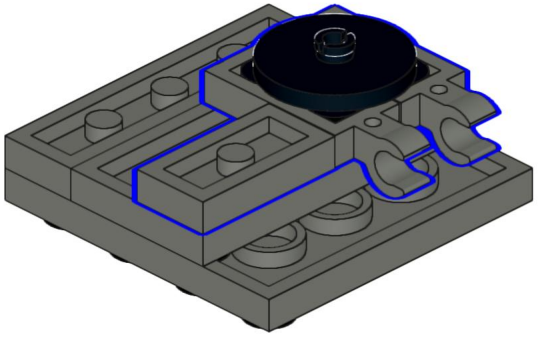

50

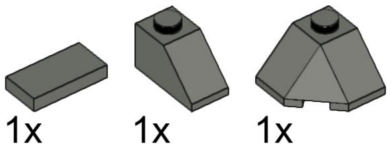

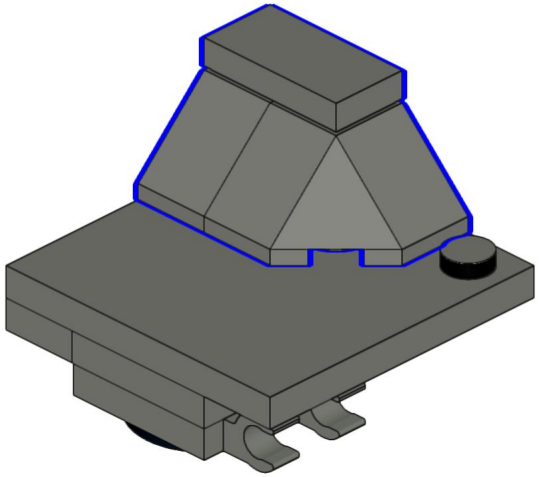

51

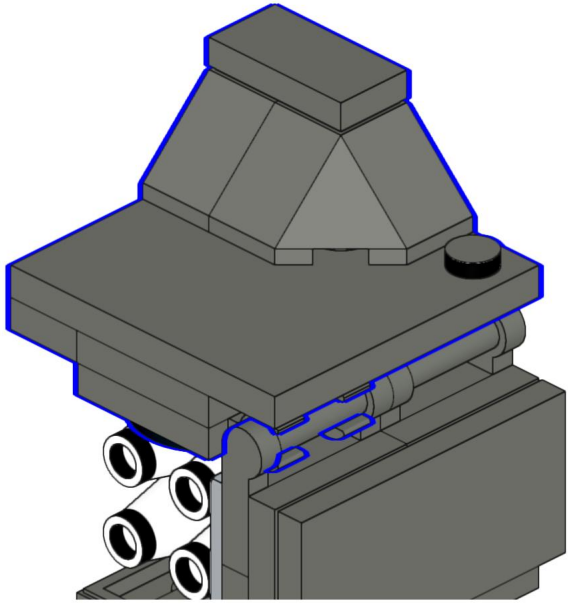

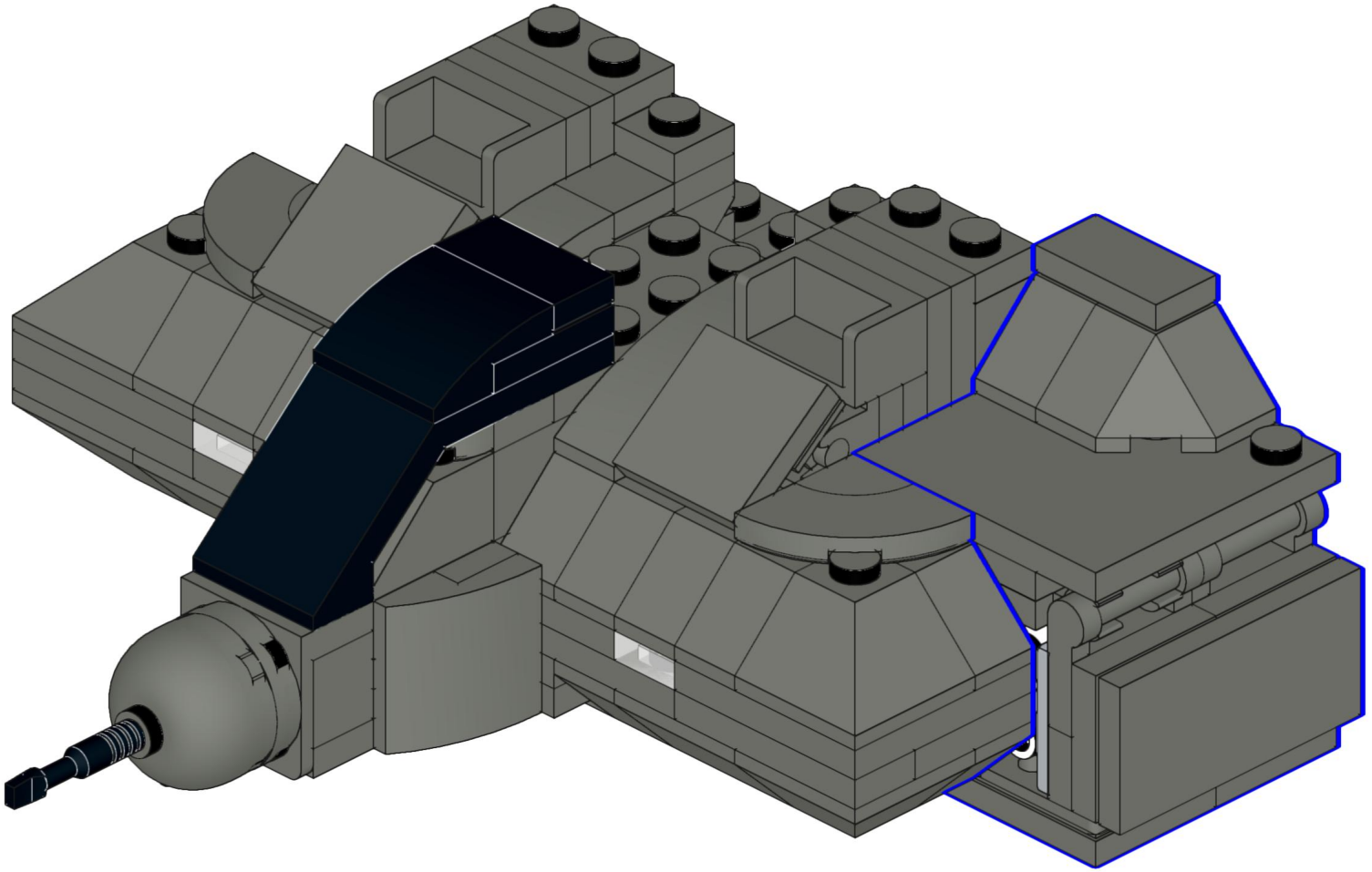

53

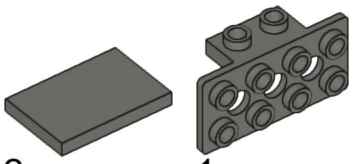

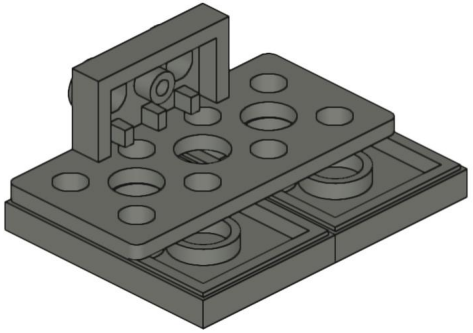

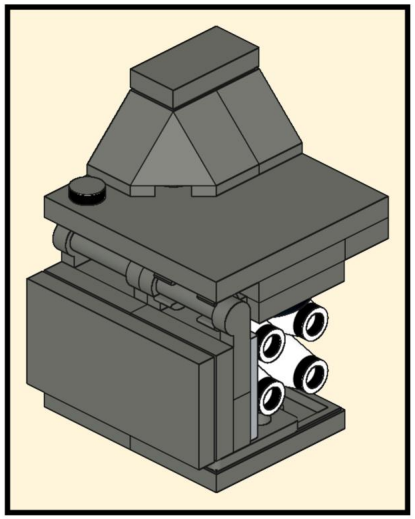

54



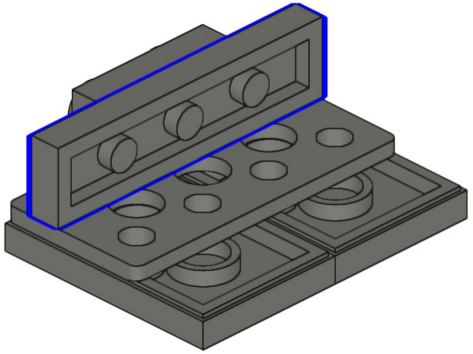

55

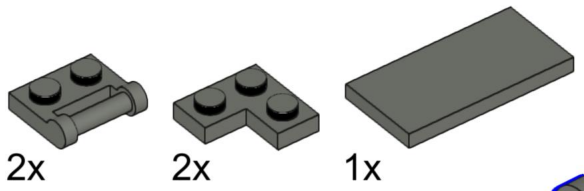

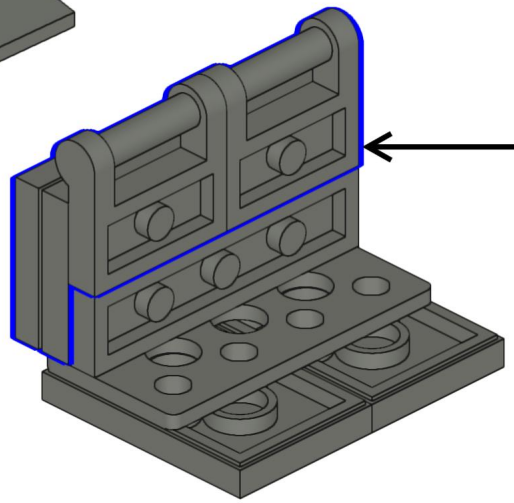

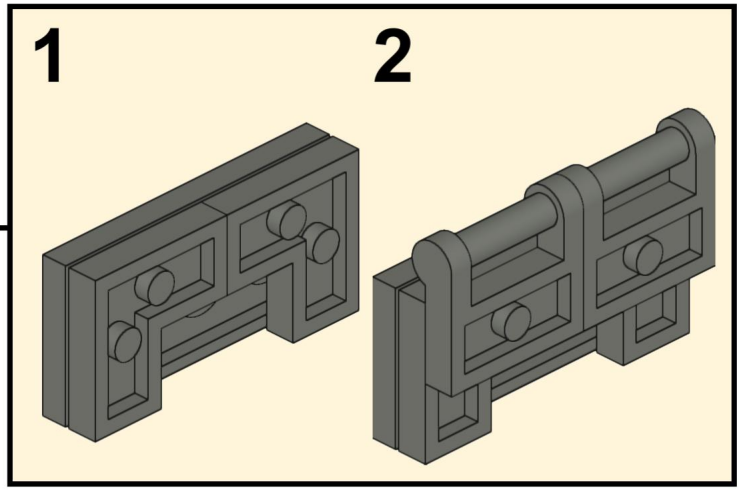

56

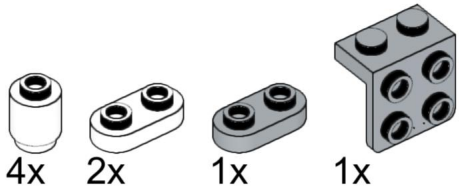

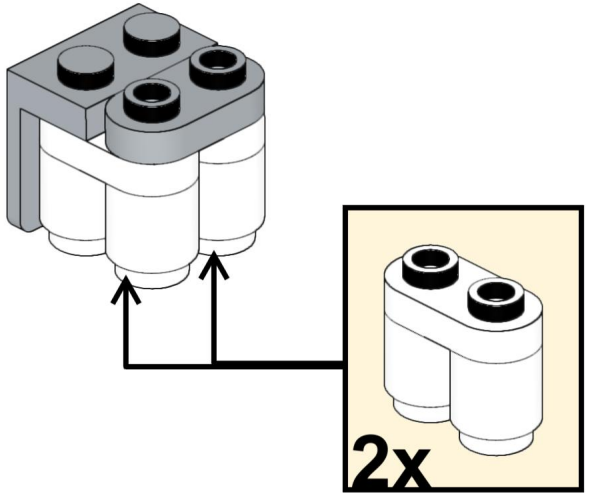

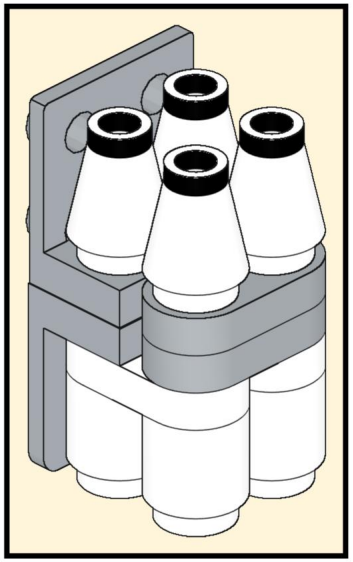

57

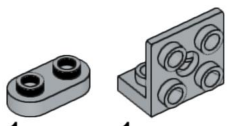

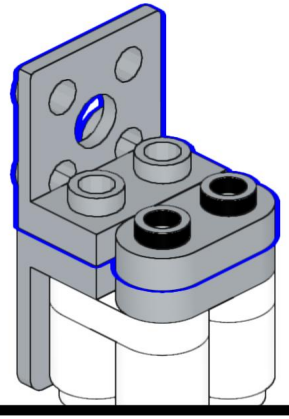

58



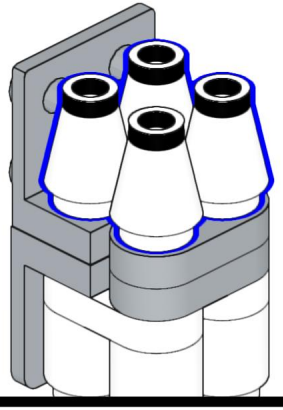

59



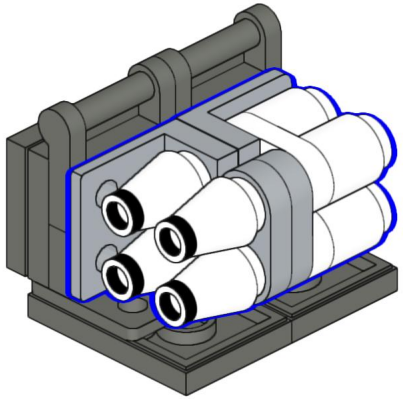

60

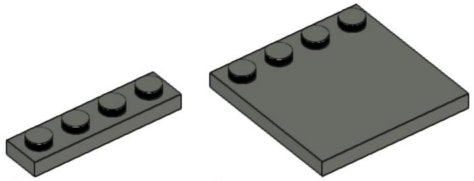

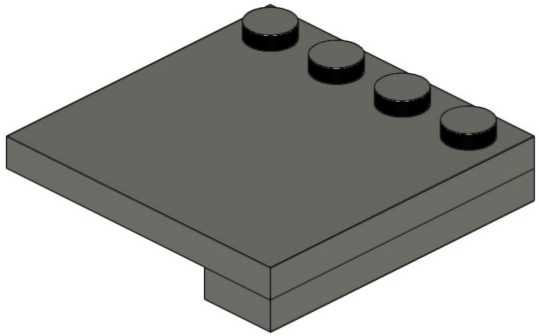

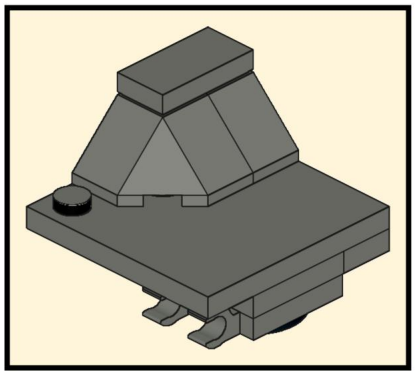

61





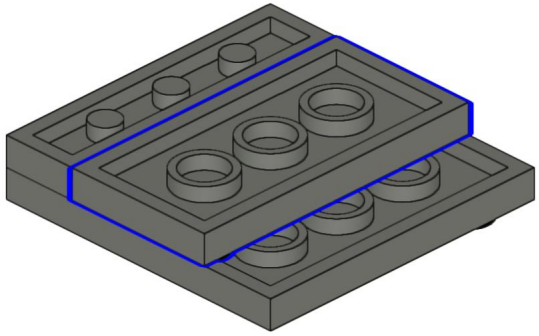

62

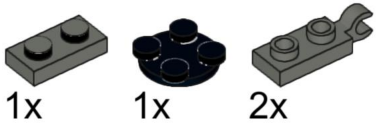

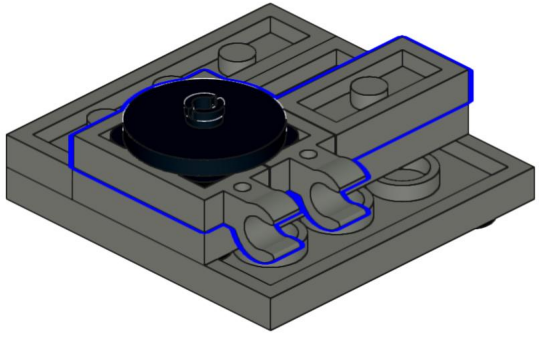

63

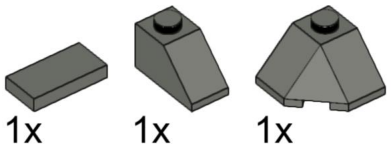

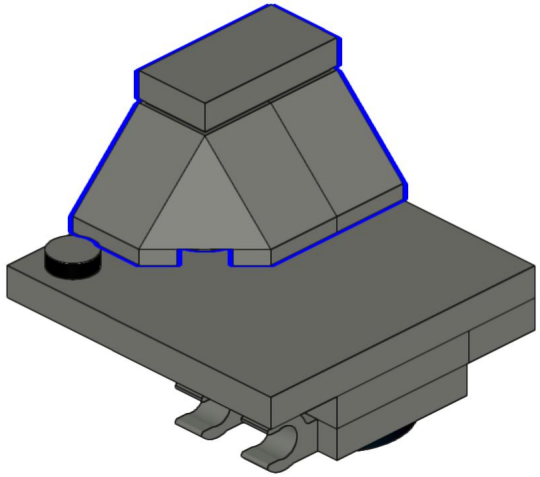

64

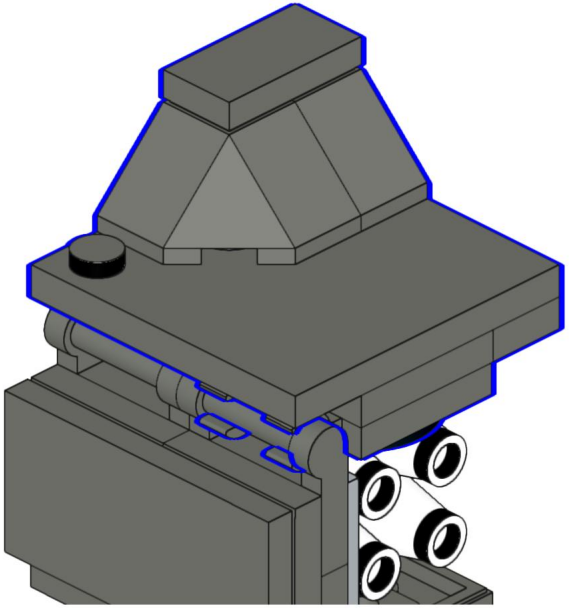

65

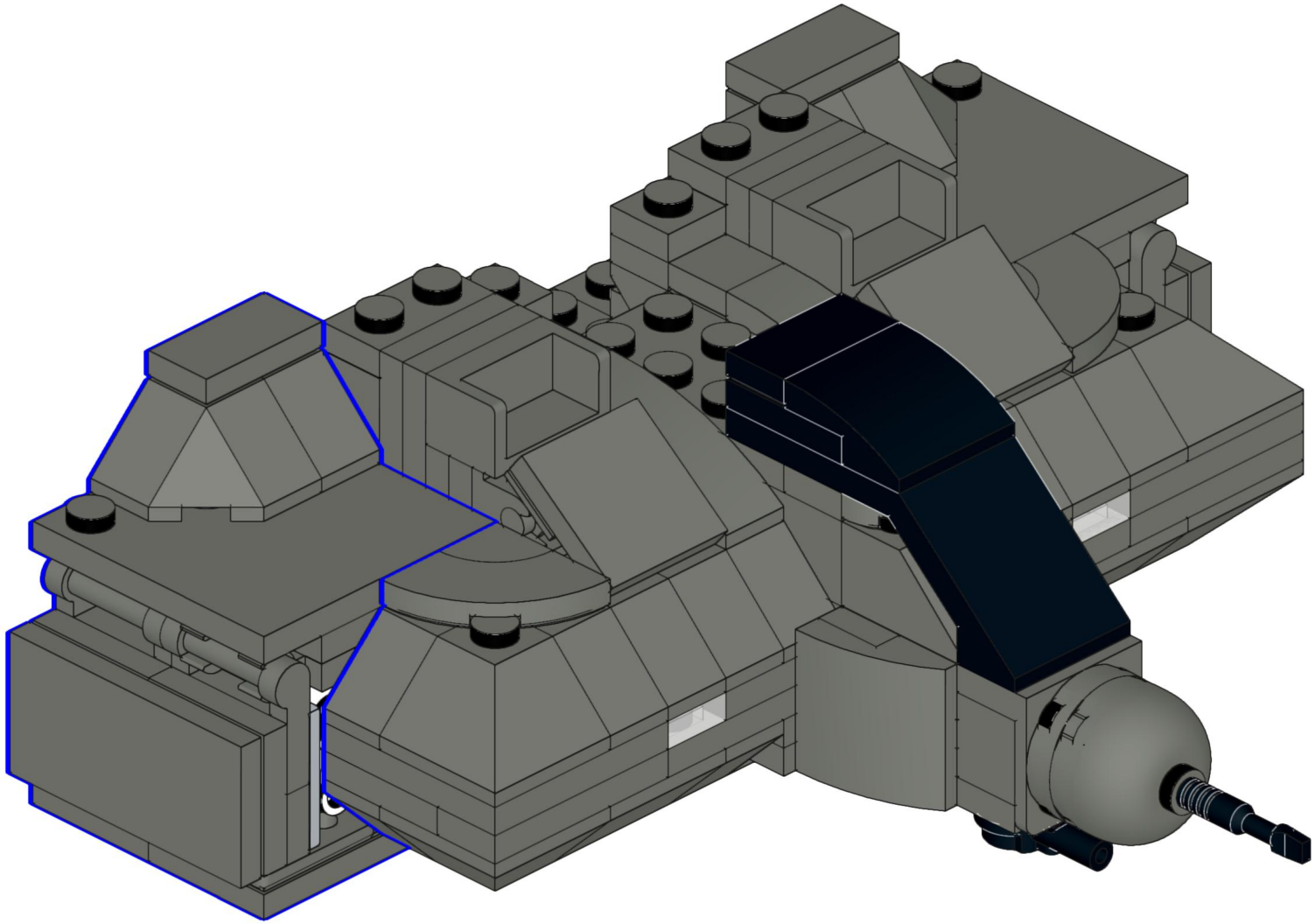

66

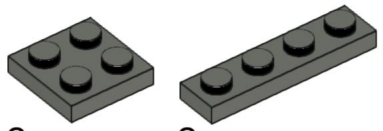



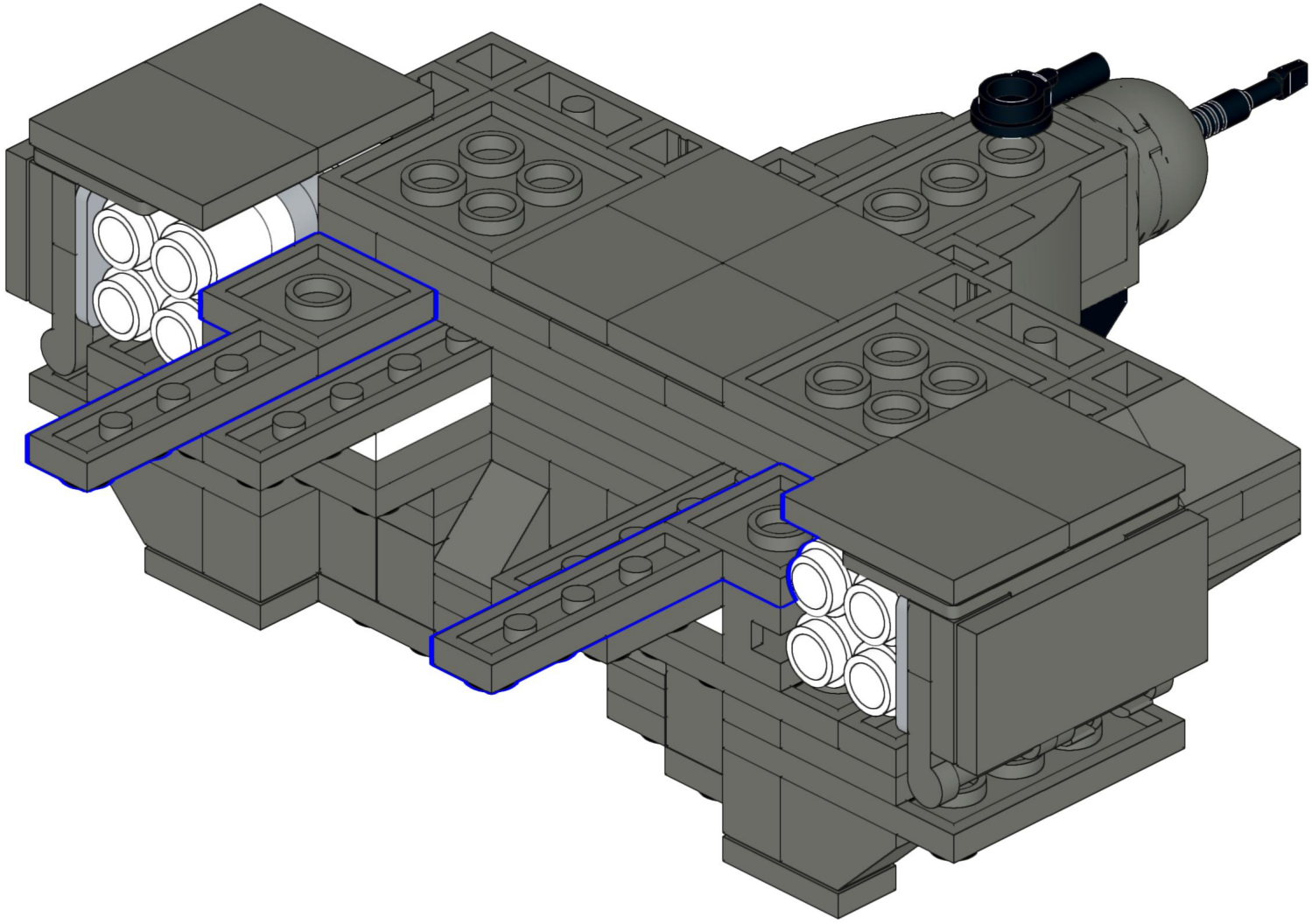

67

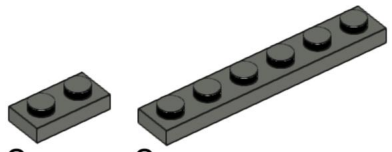

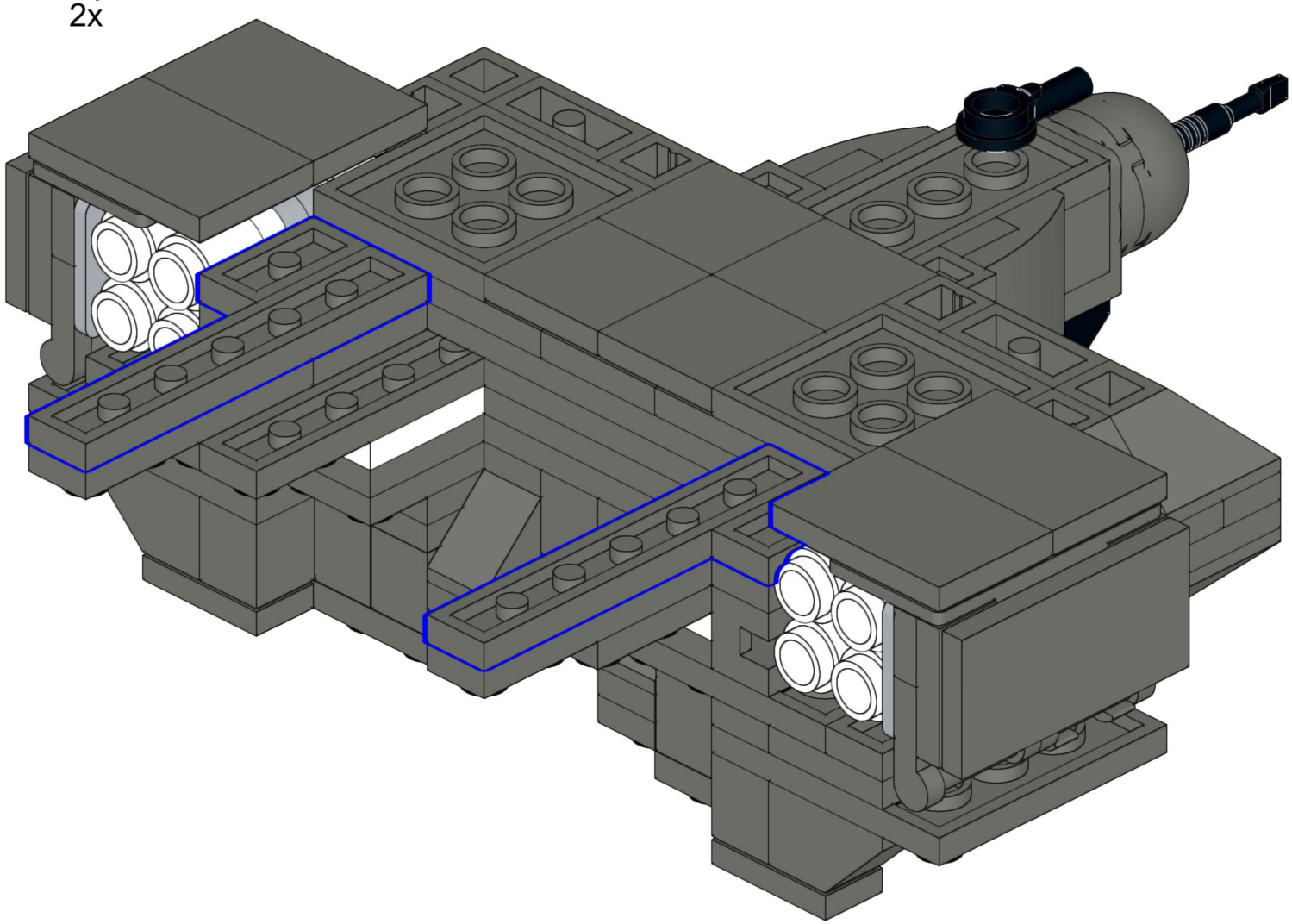

68



2x

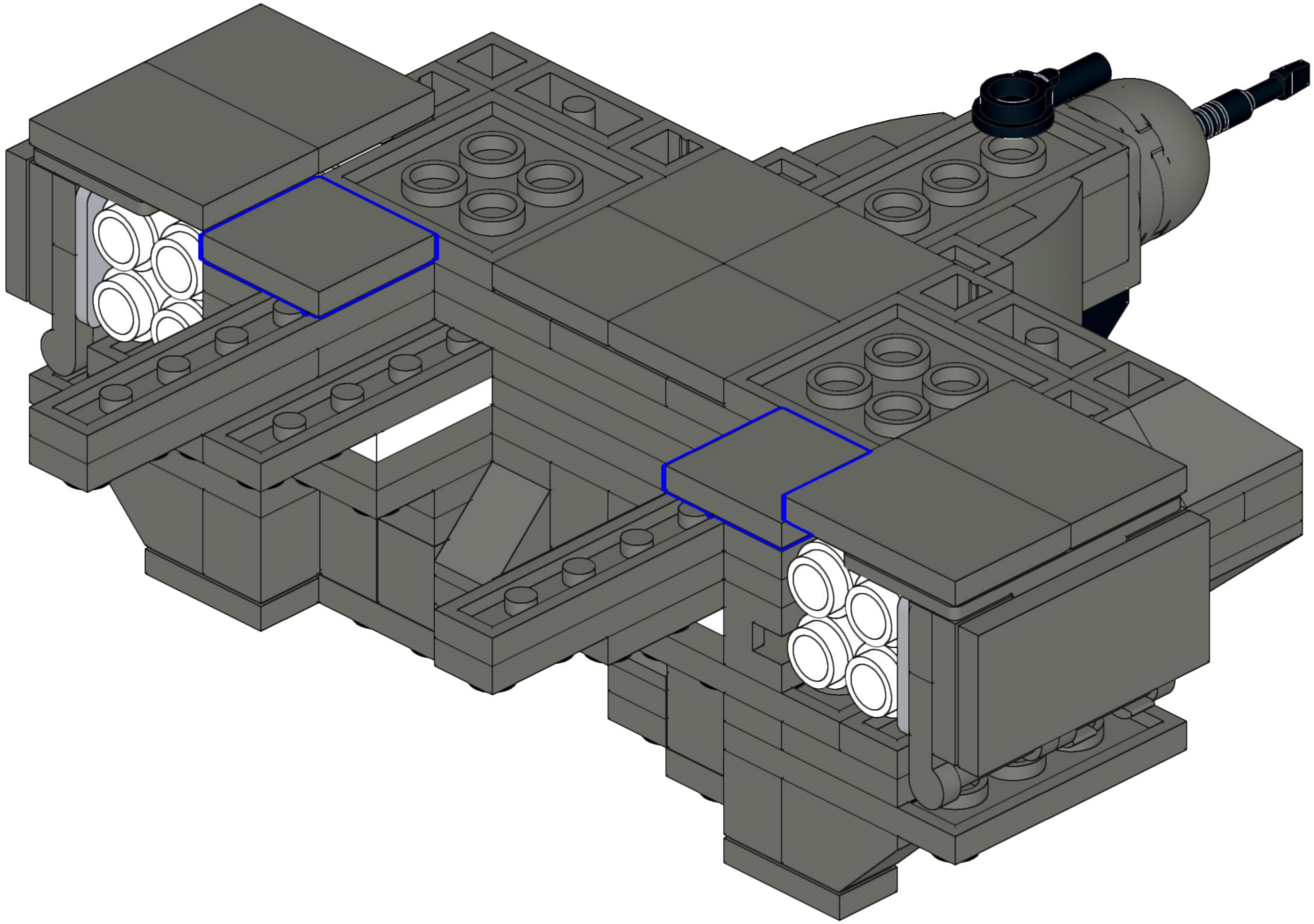

69

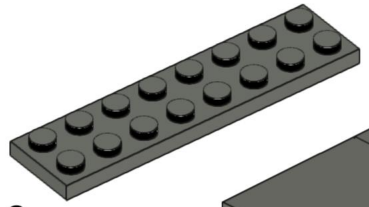

2x

70

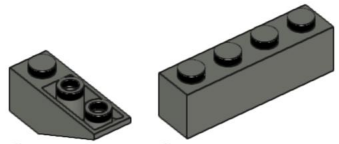

2x

2x

71

2x

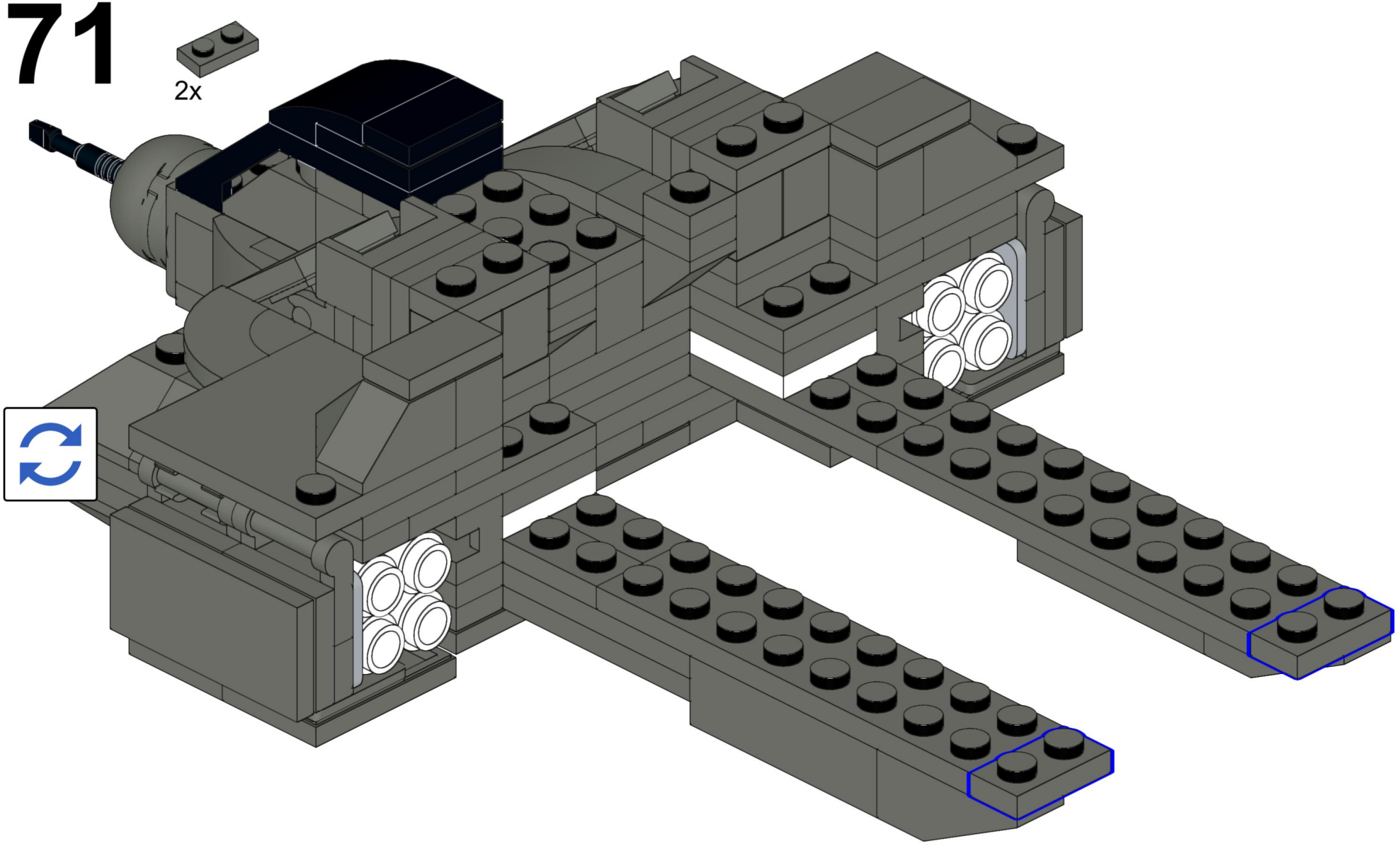

72

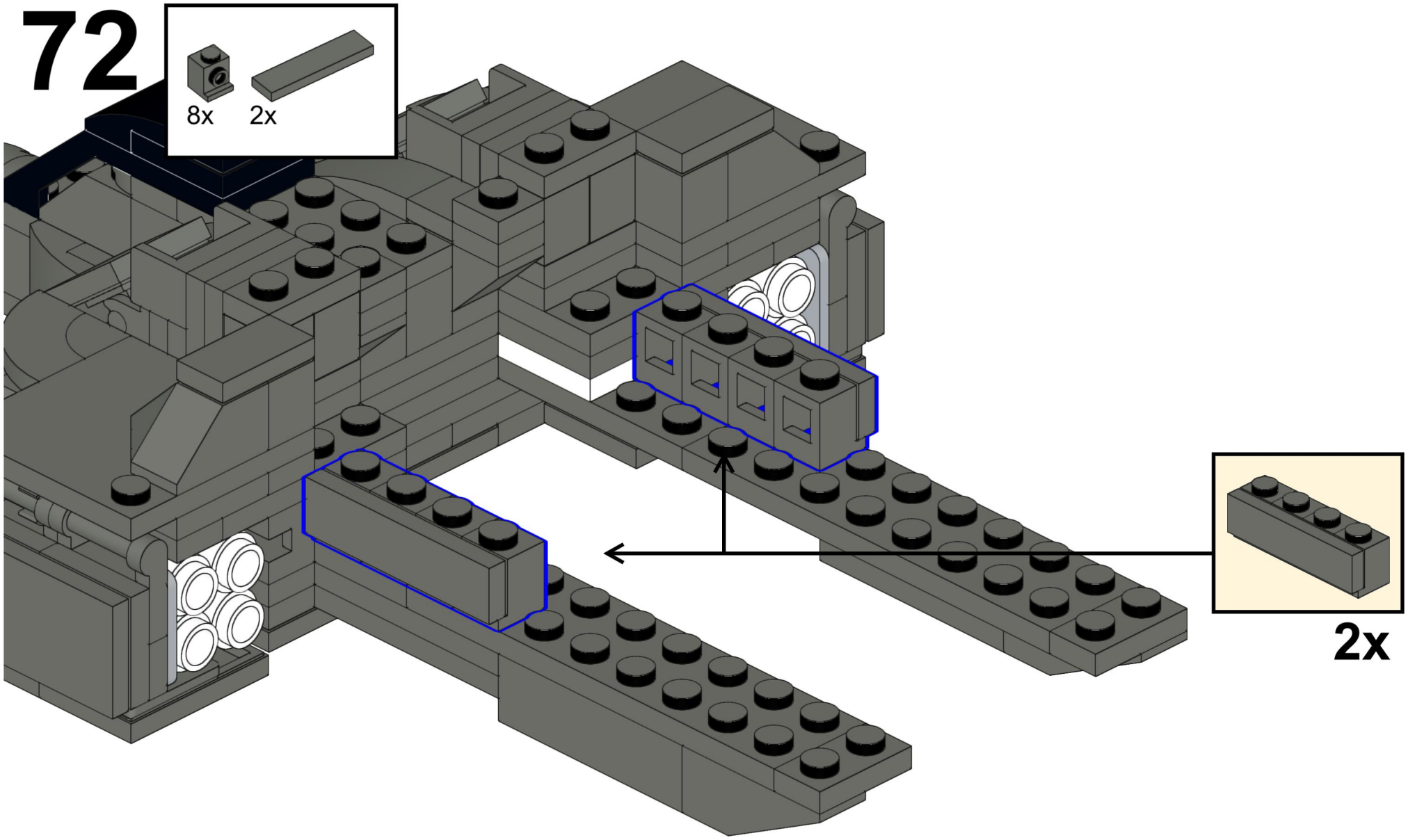

73

2x 2x

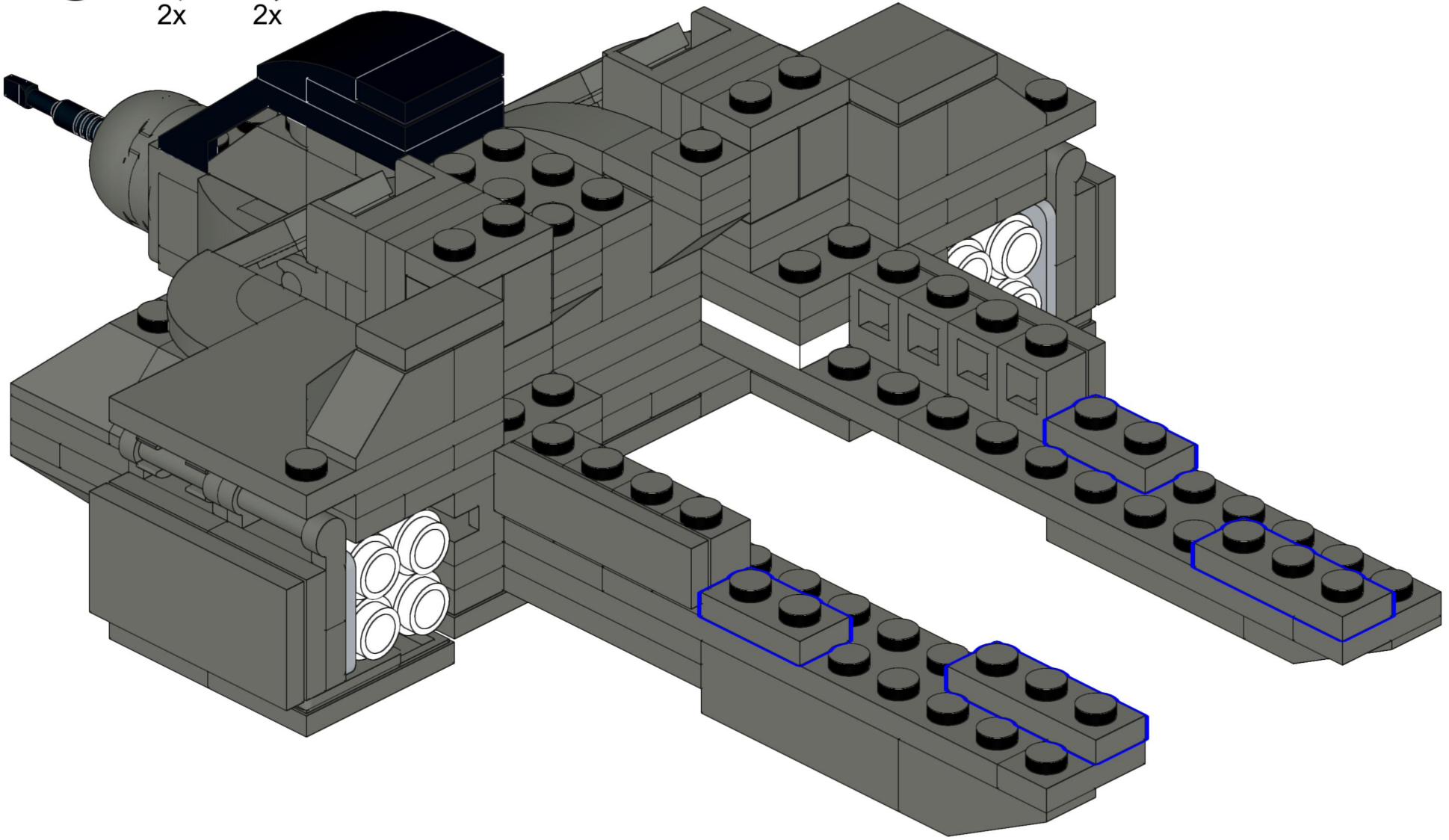

74

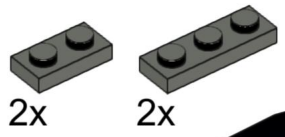

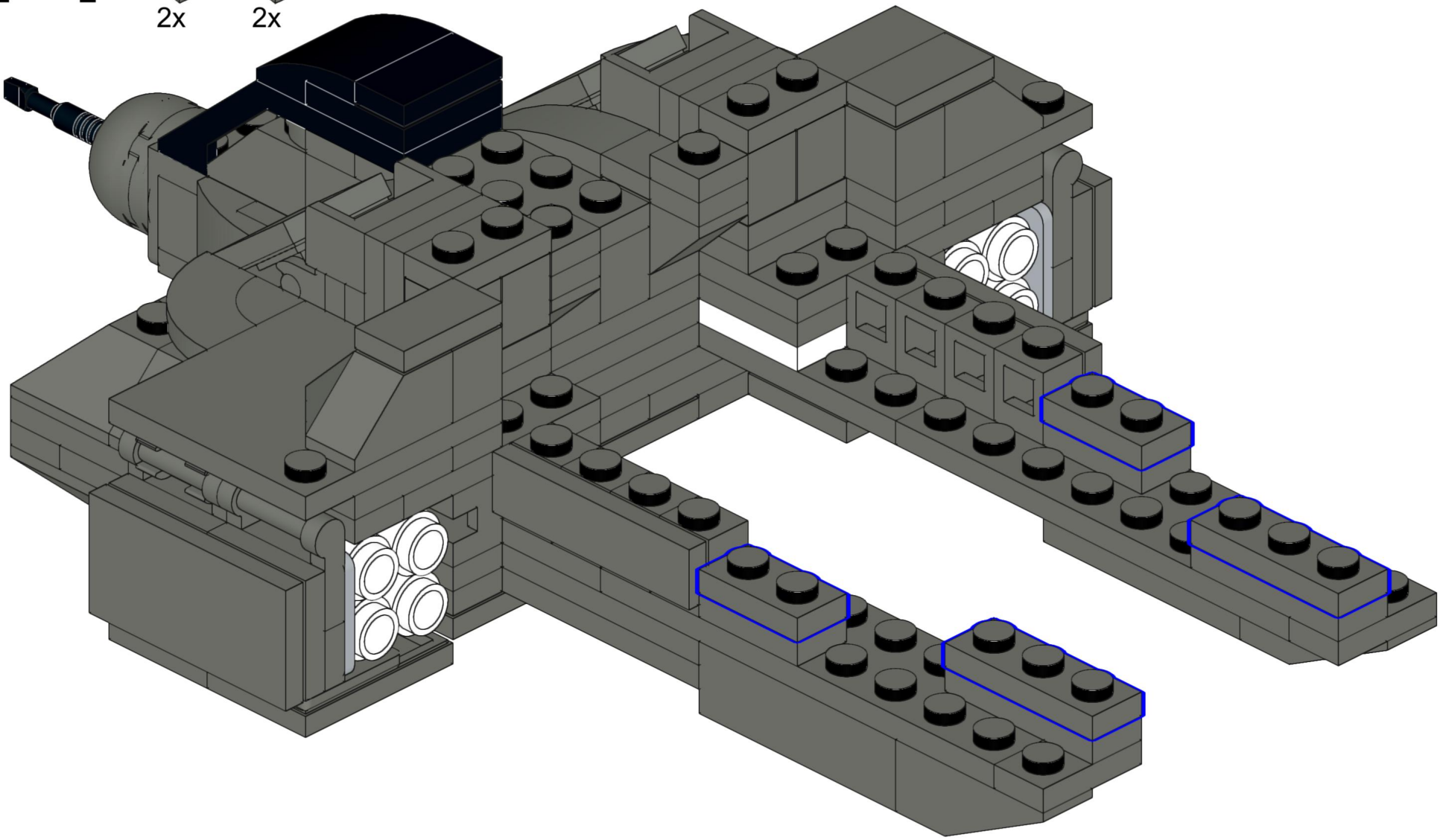

75

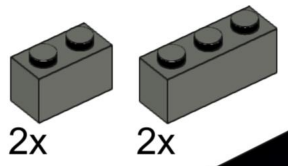

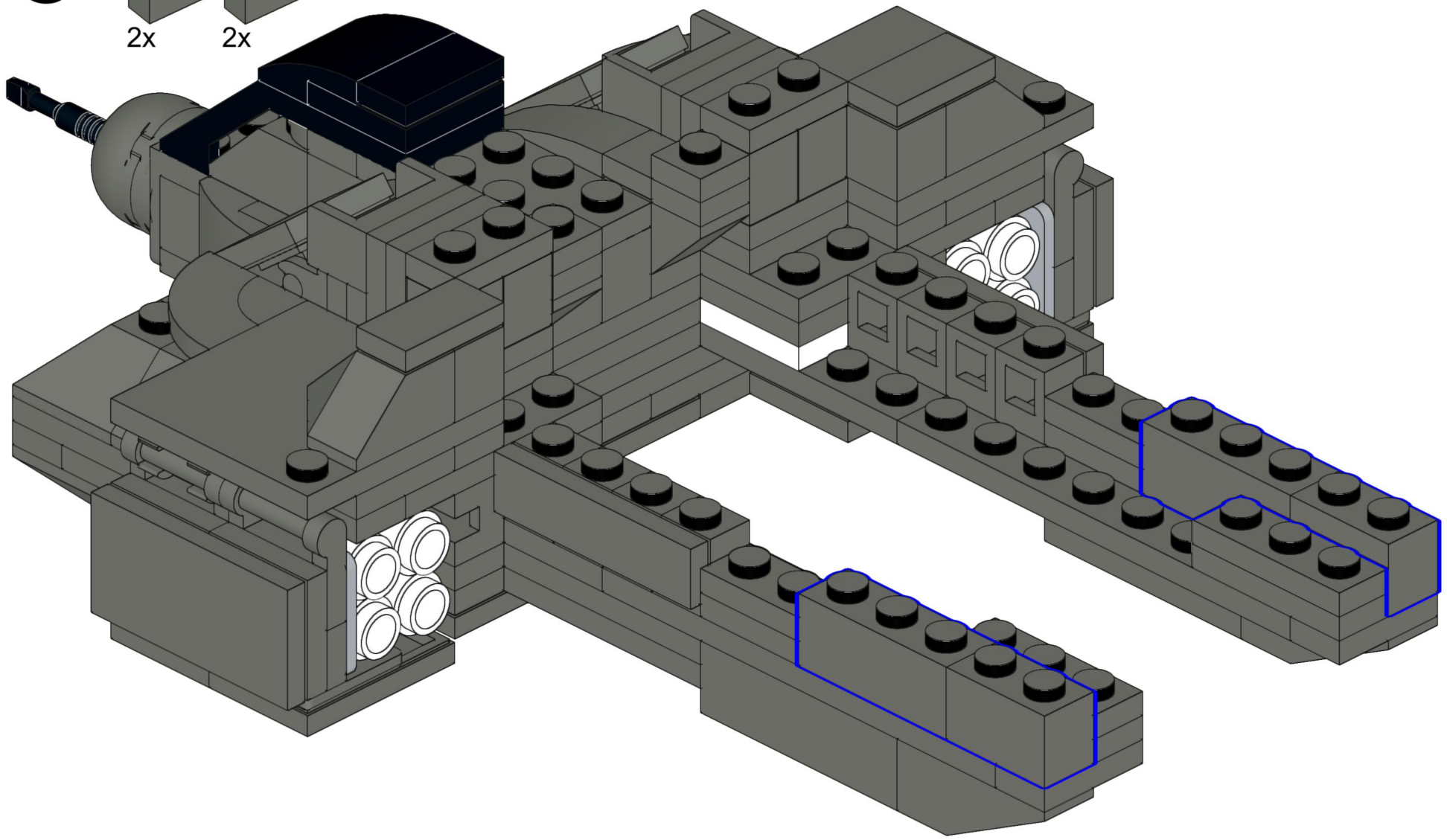

76



2x

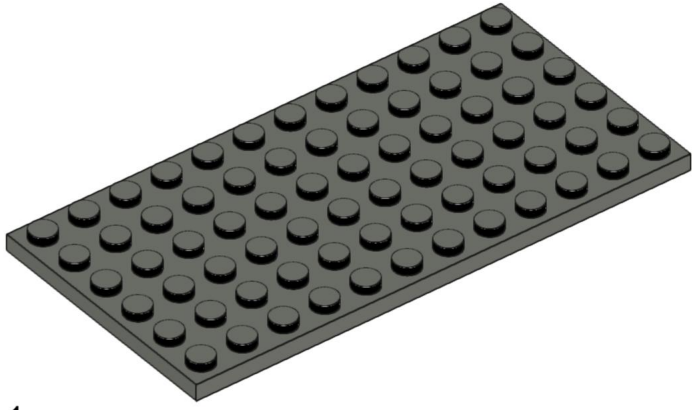

1x

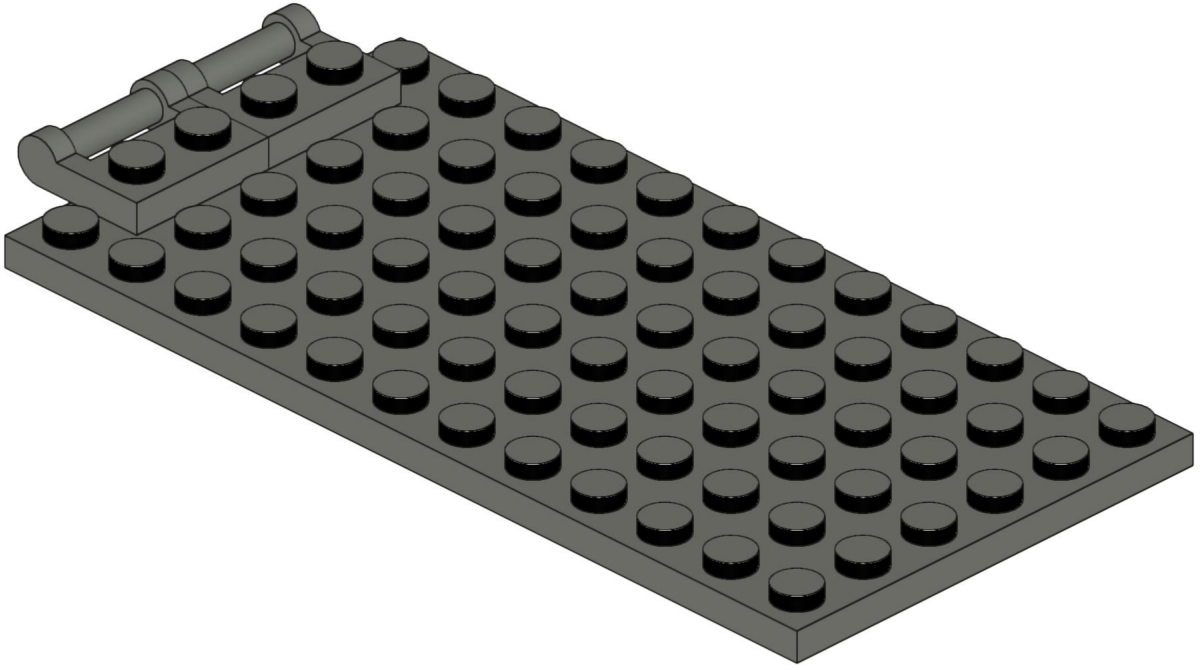

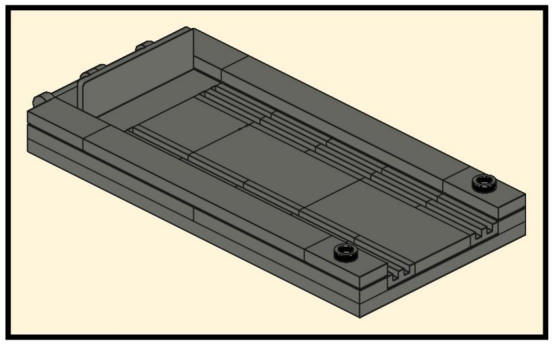

77

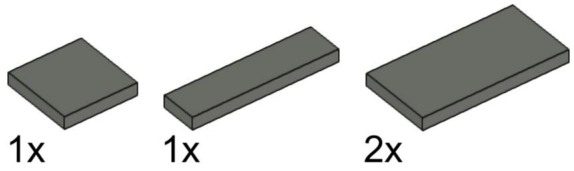

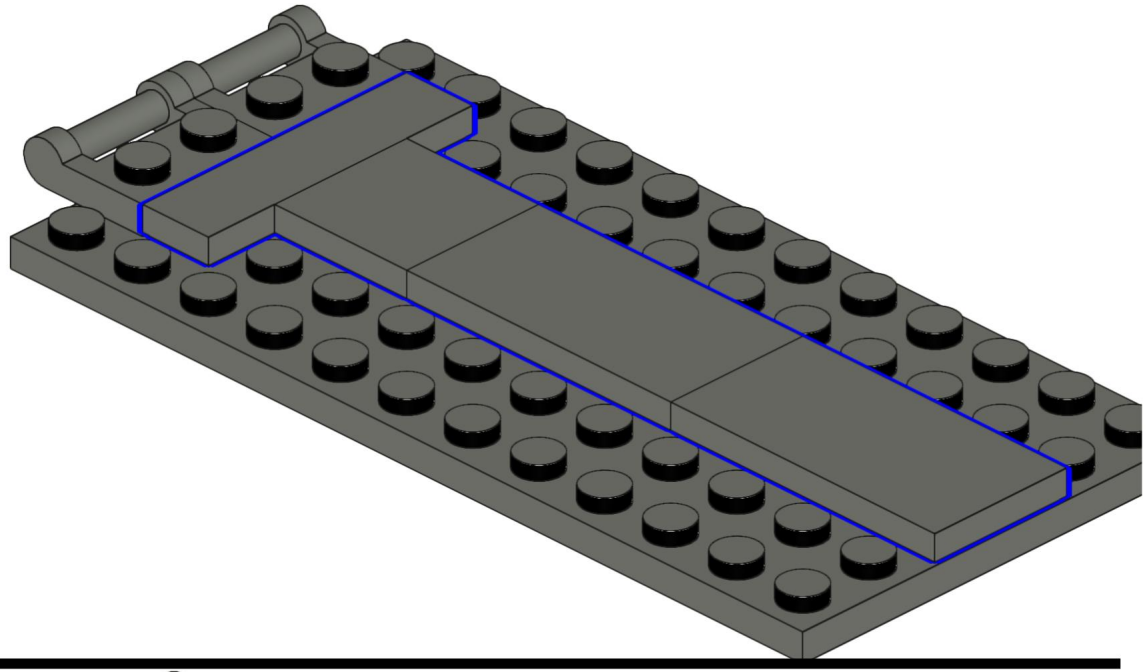

78

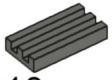

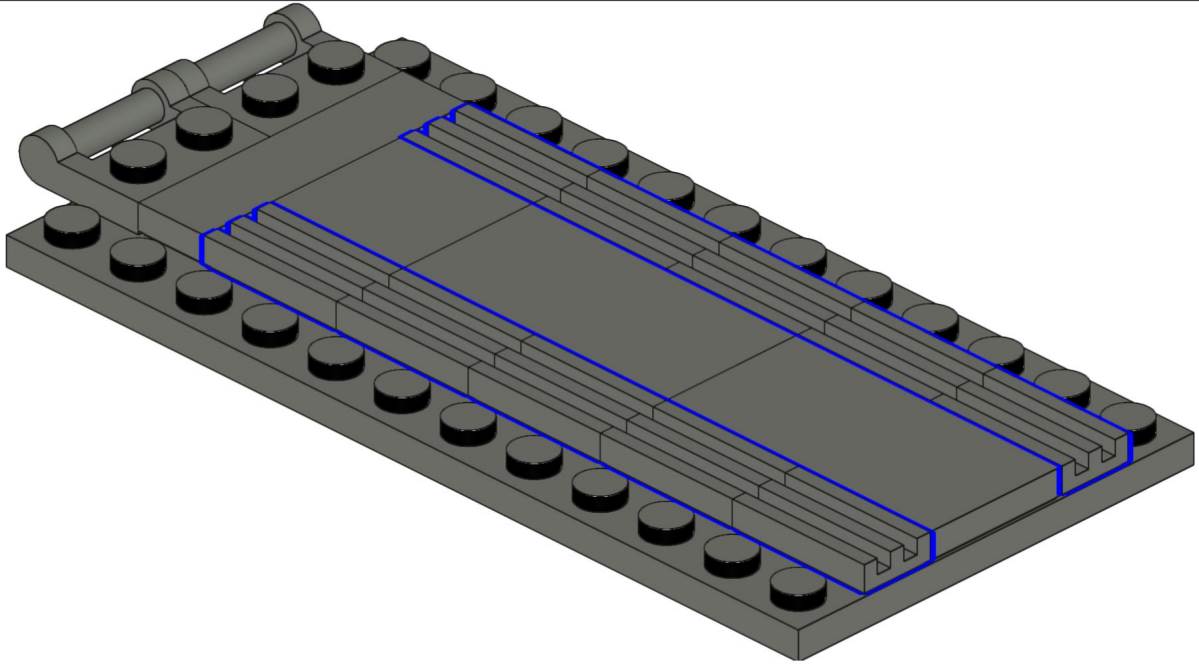

79

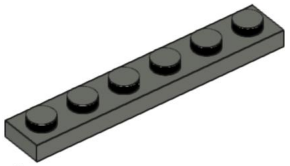

4x

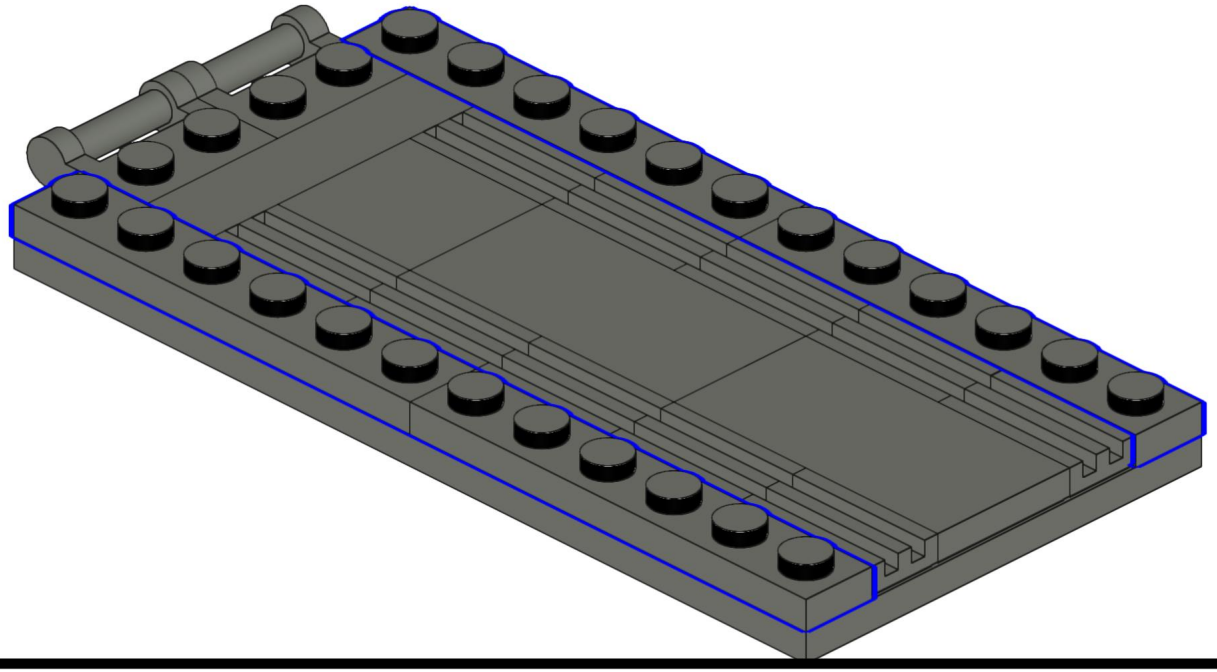

80

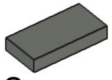

2x

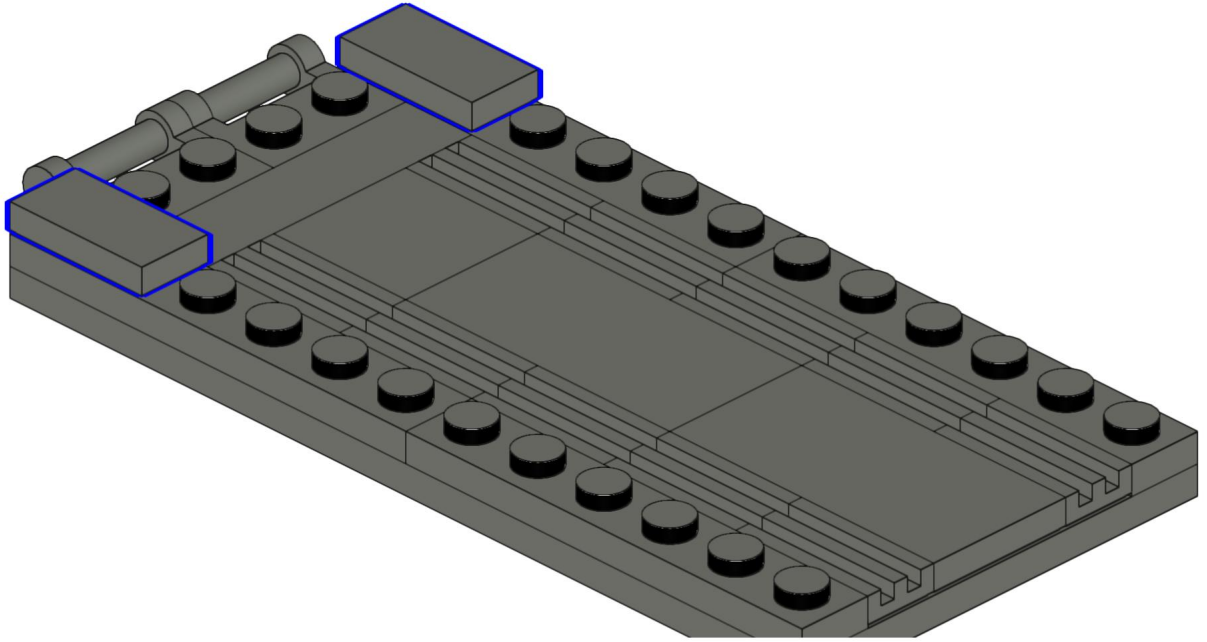

81

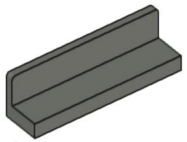

1x

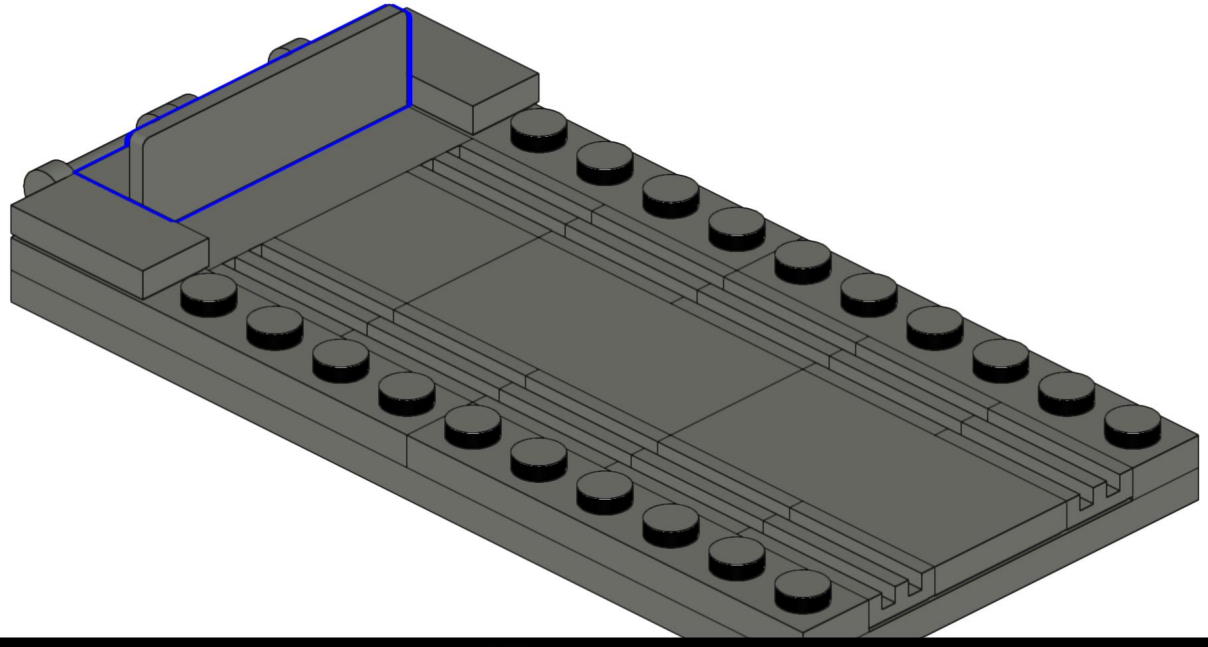

82

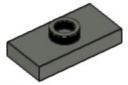

2x

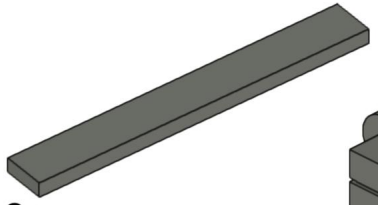

2x

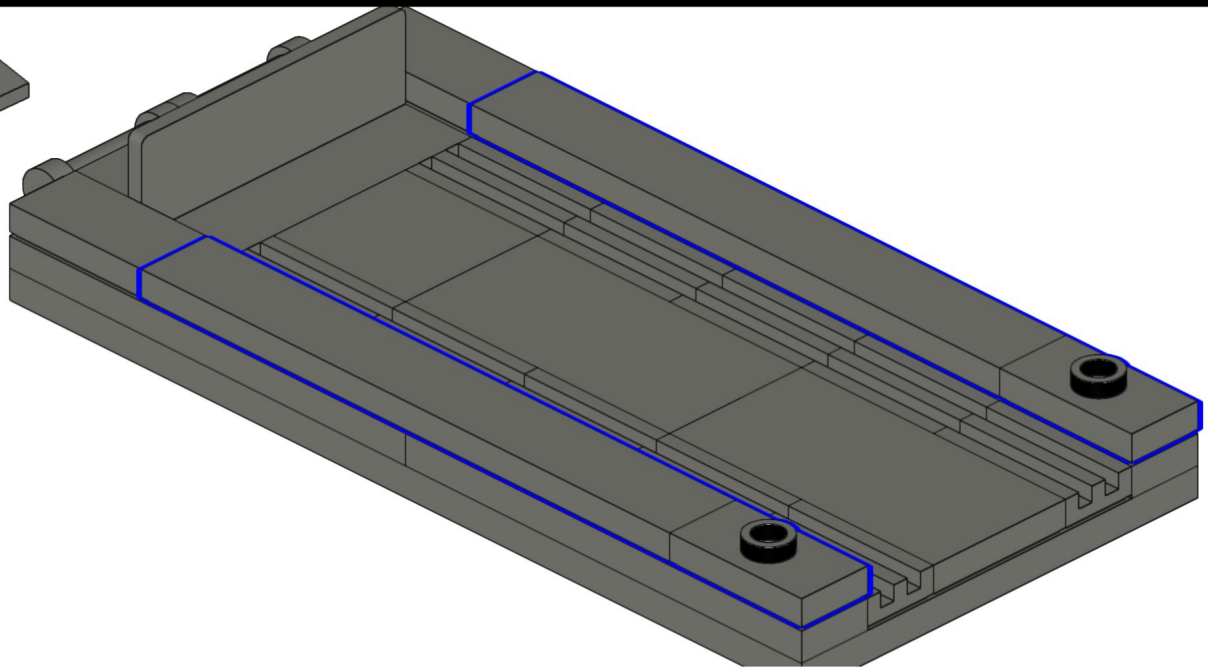

83

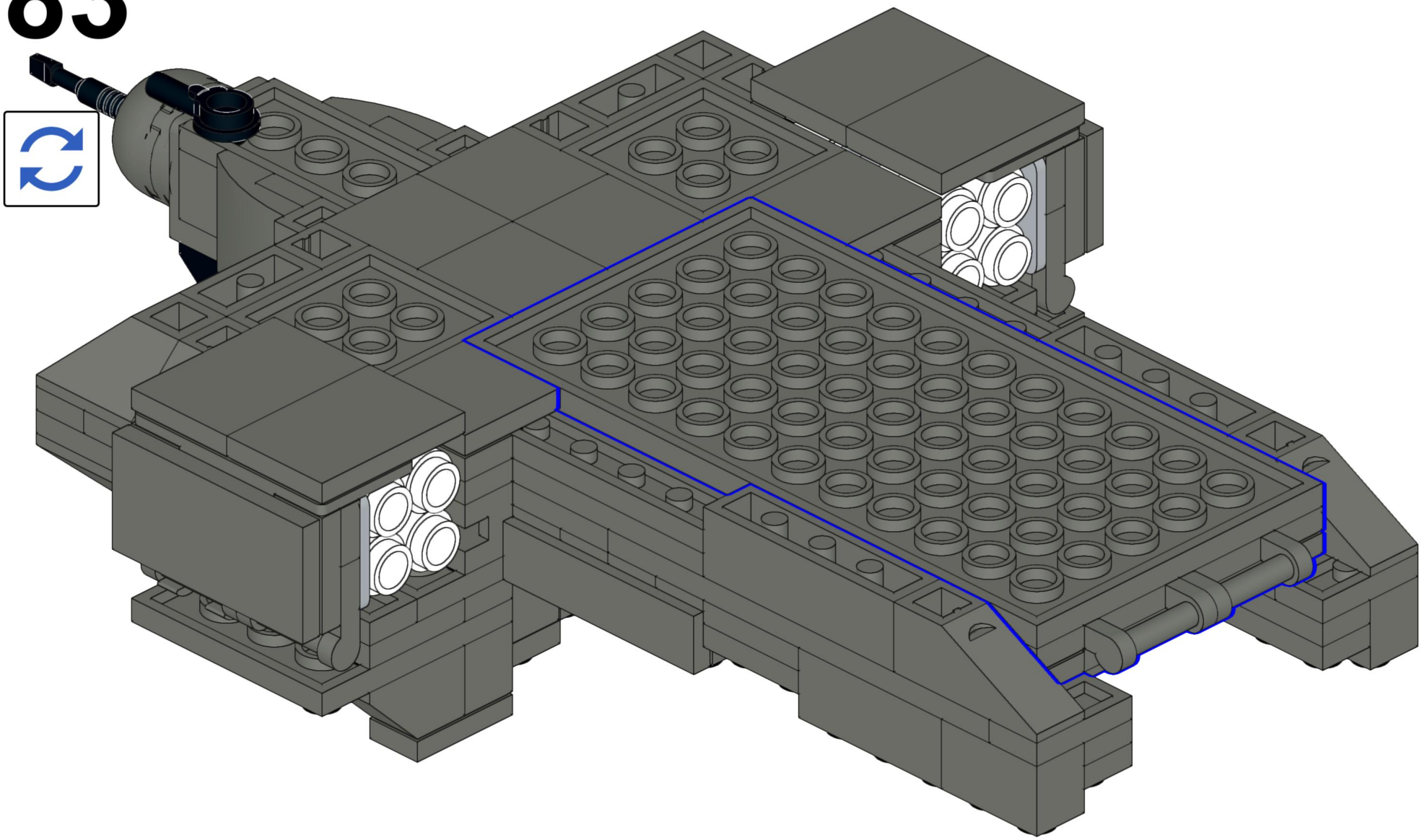

84

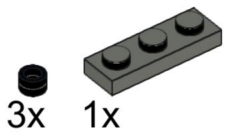

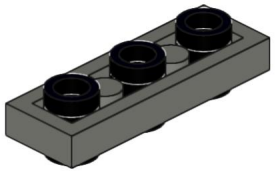

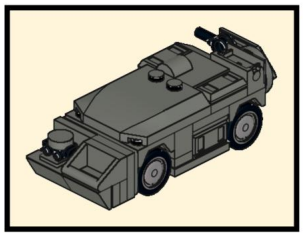

85

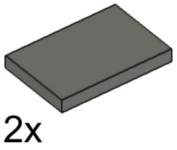

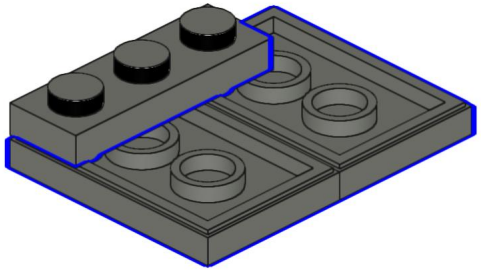



86



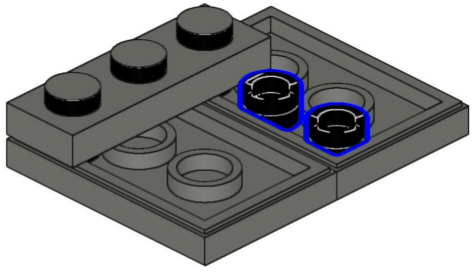

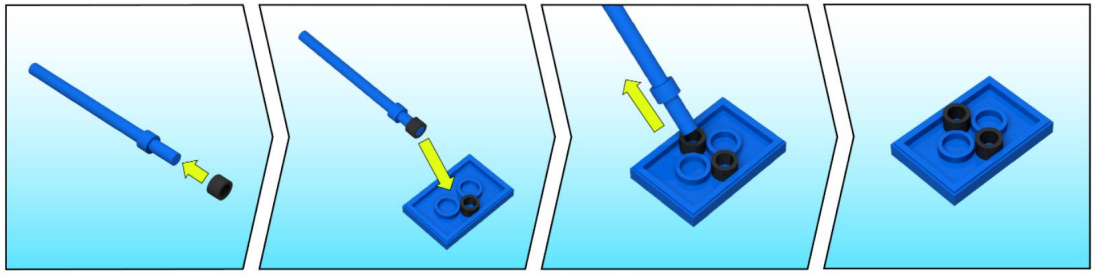

87



1x

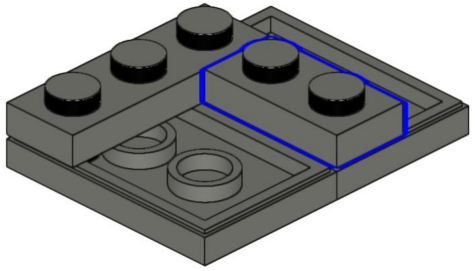

88



1x

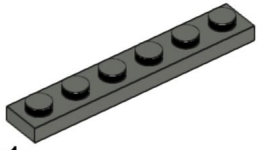

1x

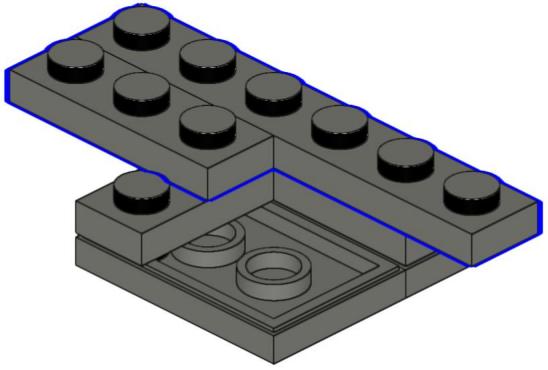

Flat Silver

89

2x 
1x 

2x 
1x 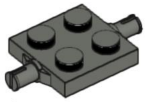

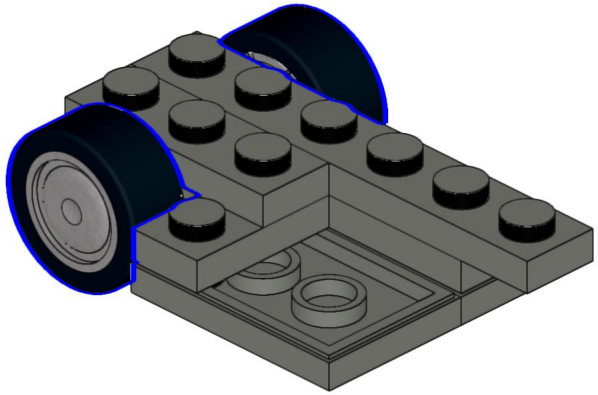

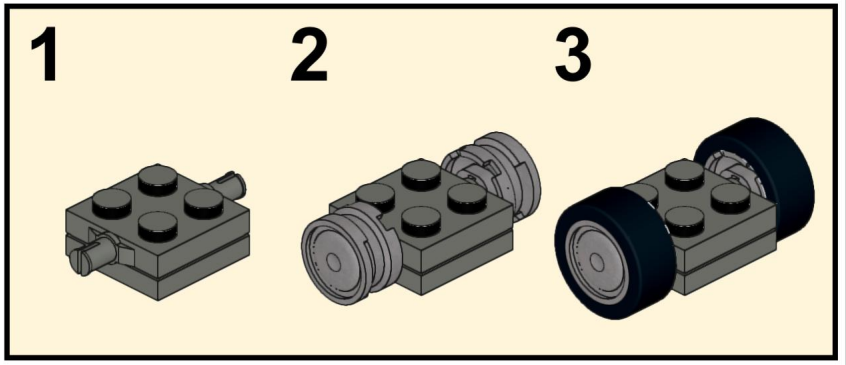

90

1x 
1x 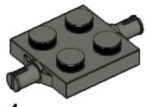

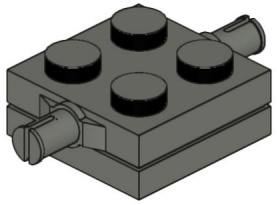

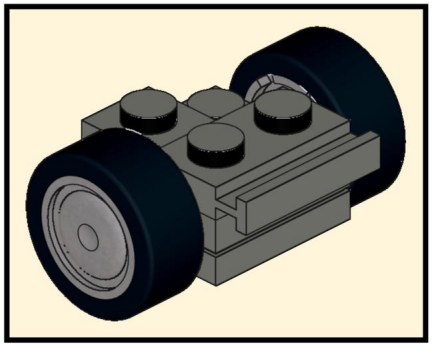

91

1x 
1x 

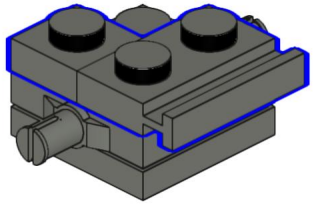

92



2x

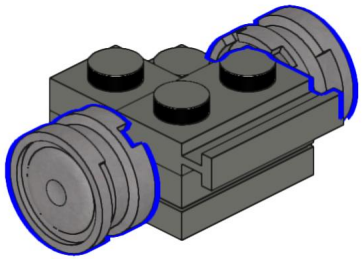

Flat Silver

93



2x

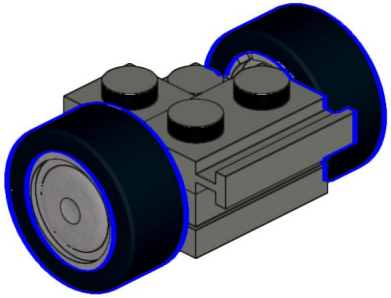

94

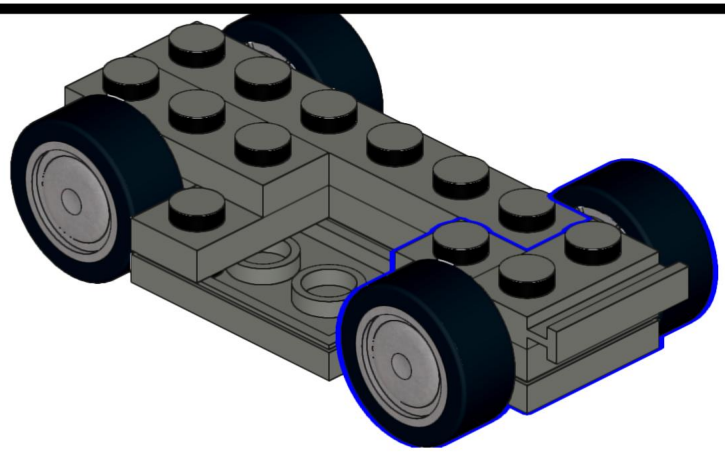

95

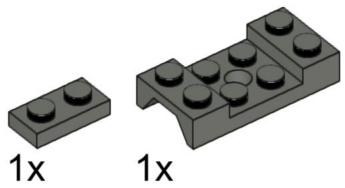

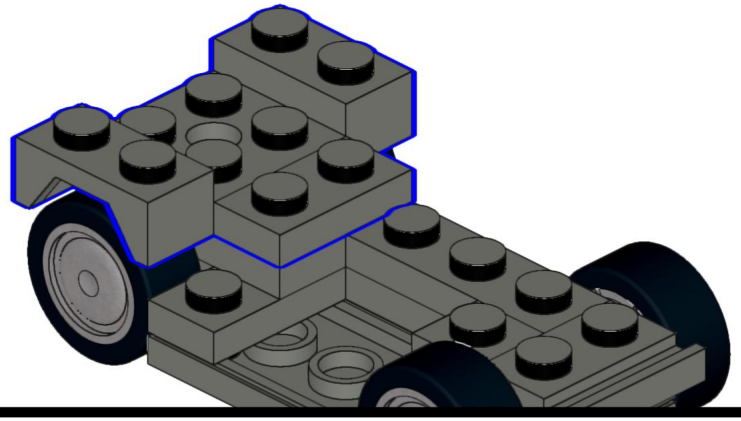

96

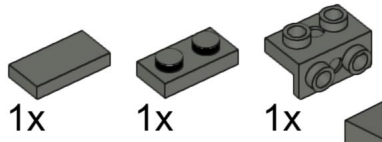

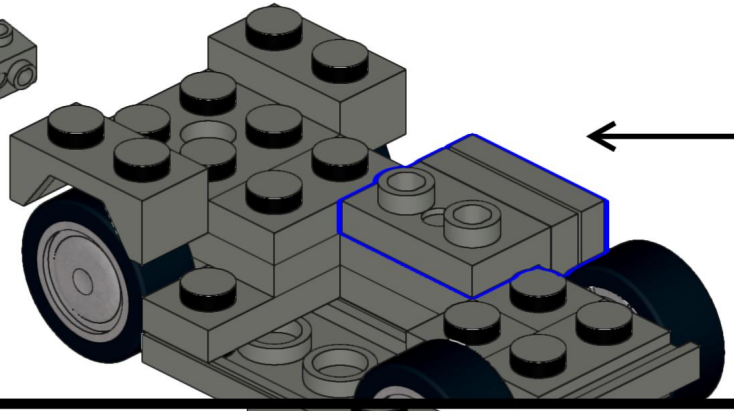

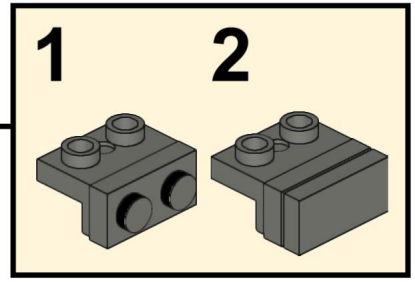

97



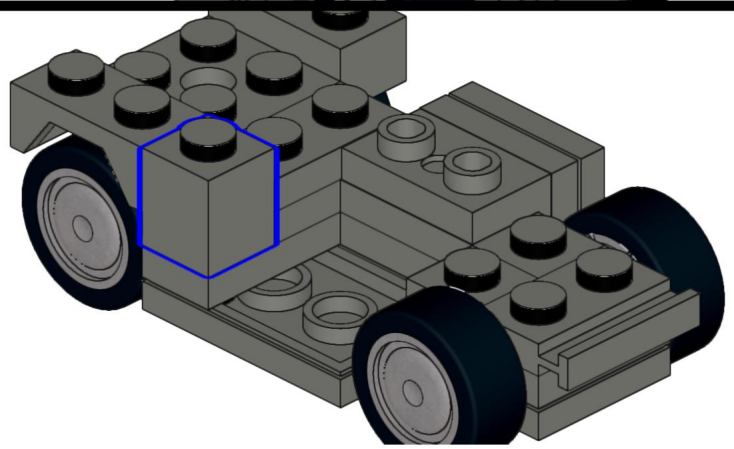

98

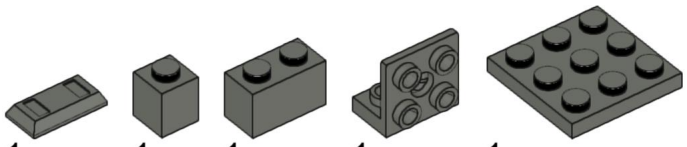

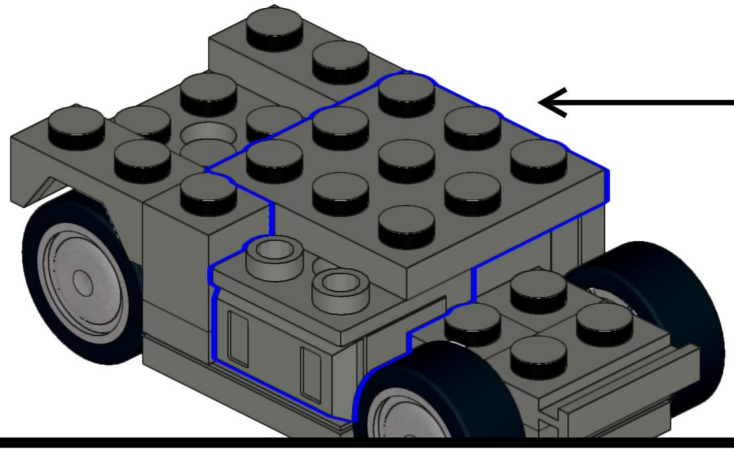

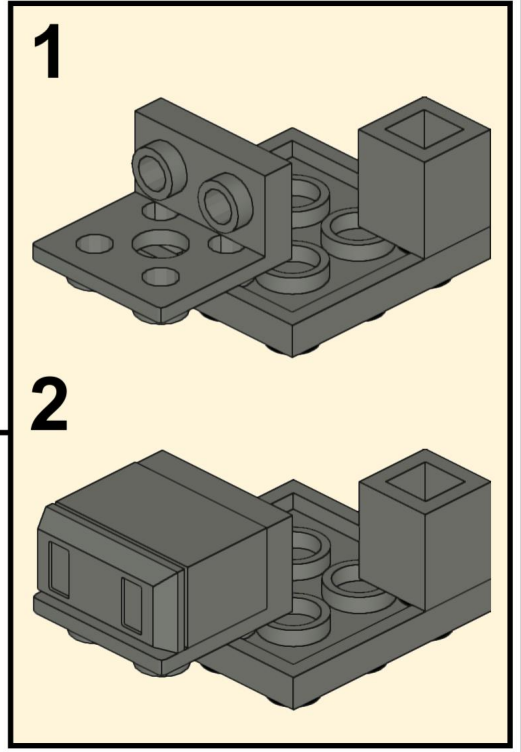

99

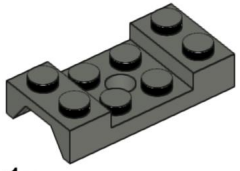

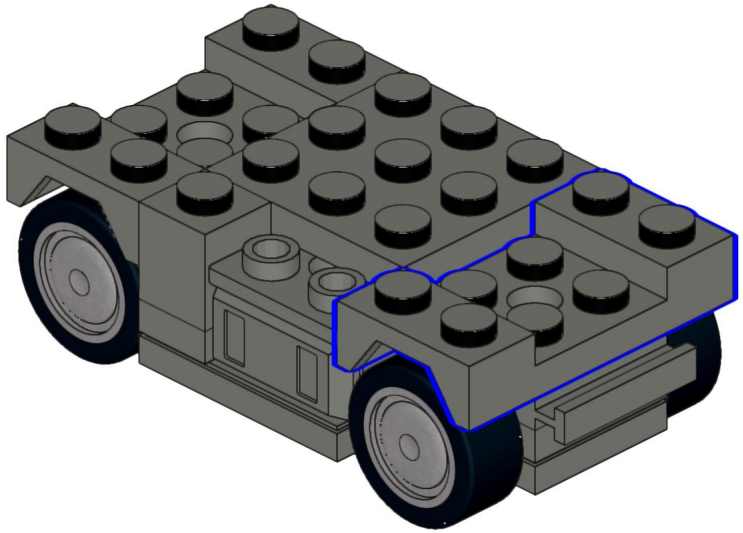

100

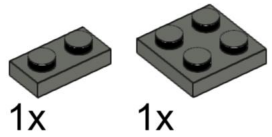

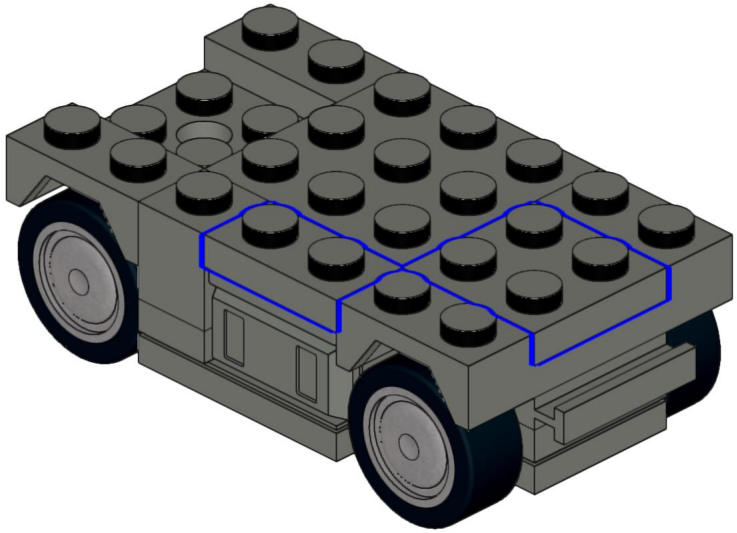

101

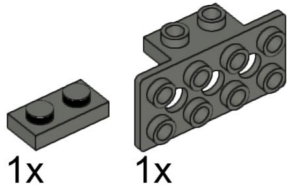



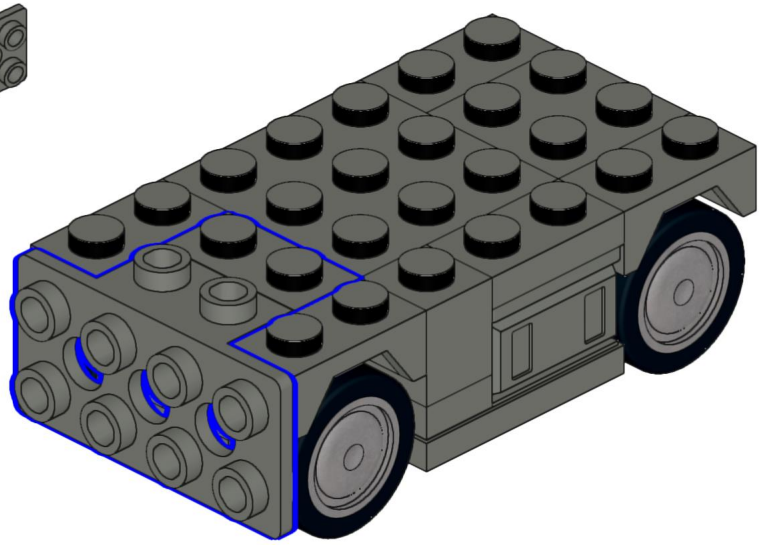

102

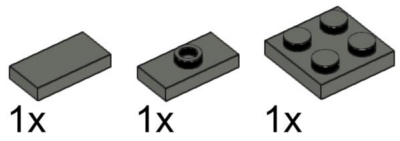

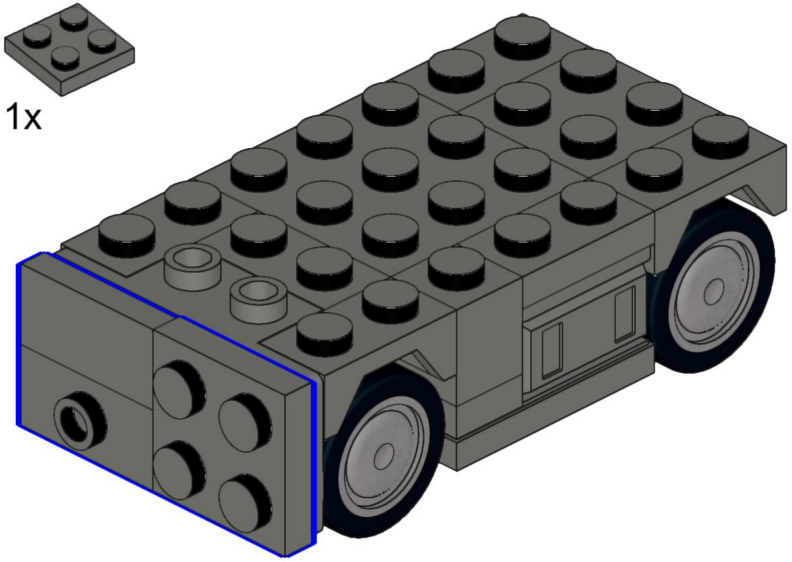

103

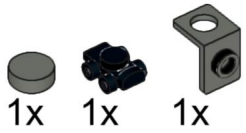

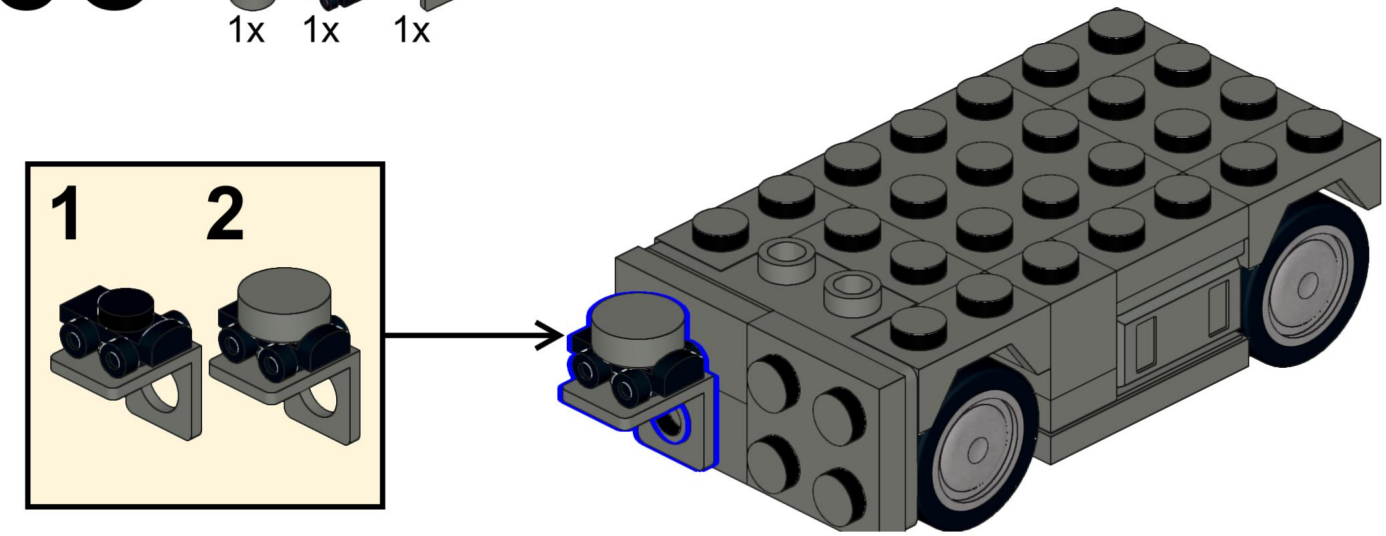

104

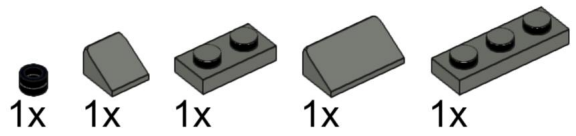

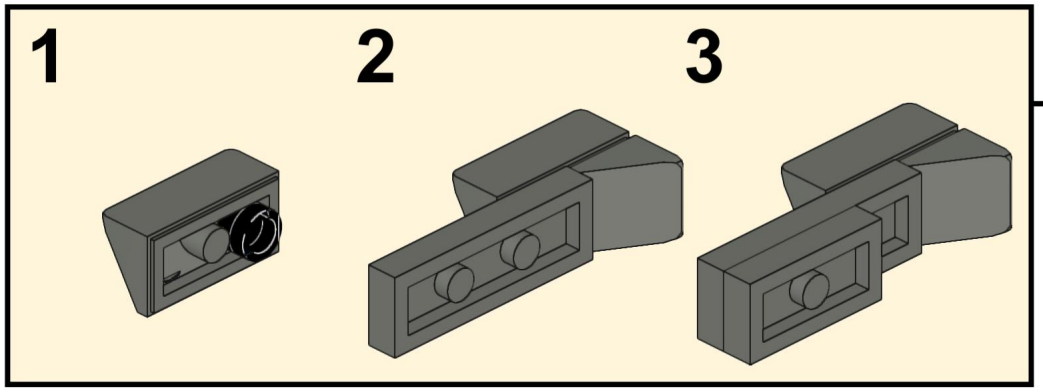

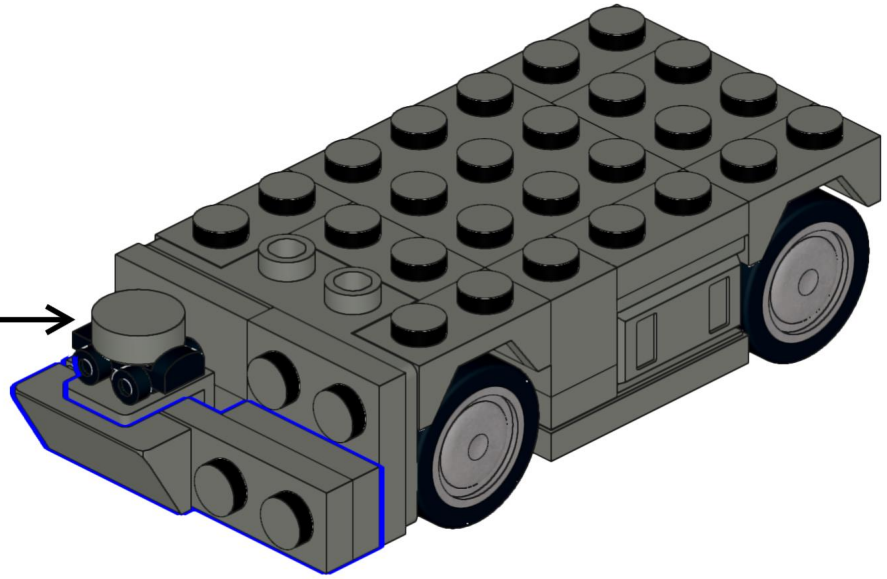

105

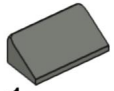

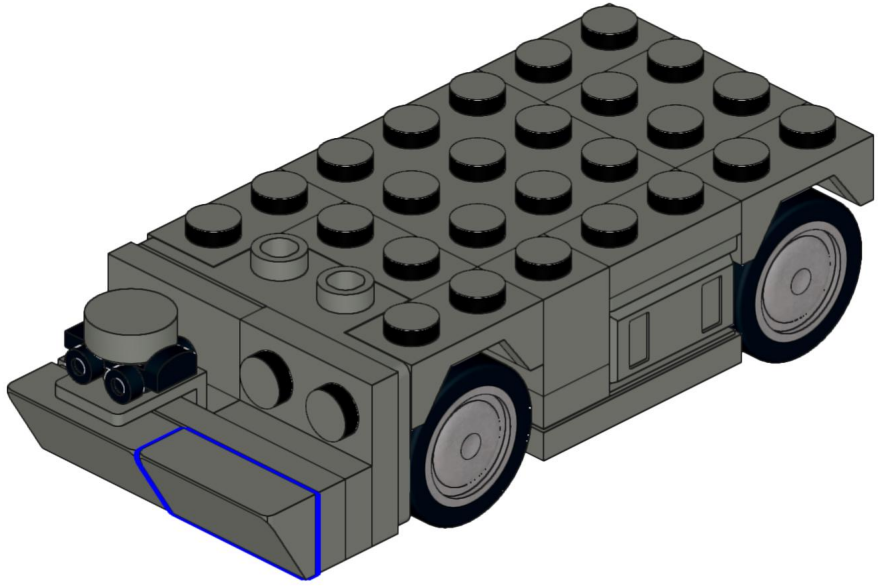

106

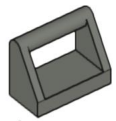

1x

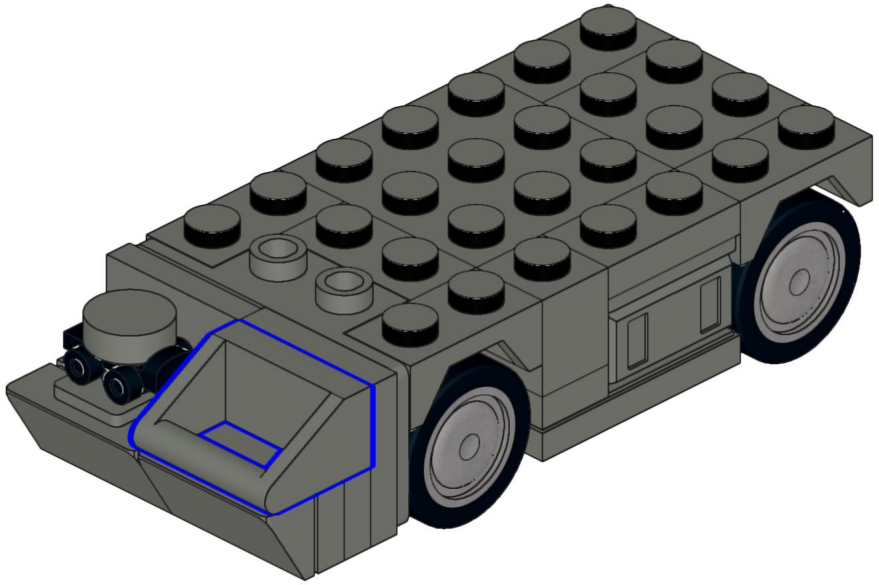

107



1x

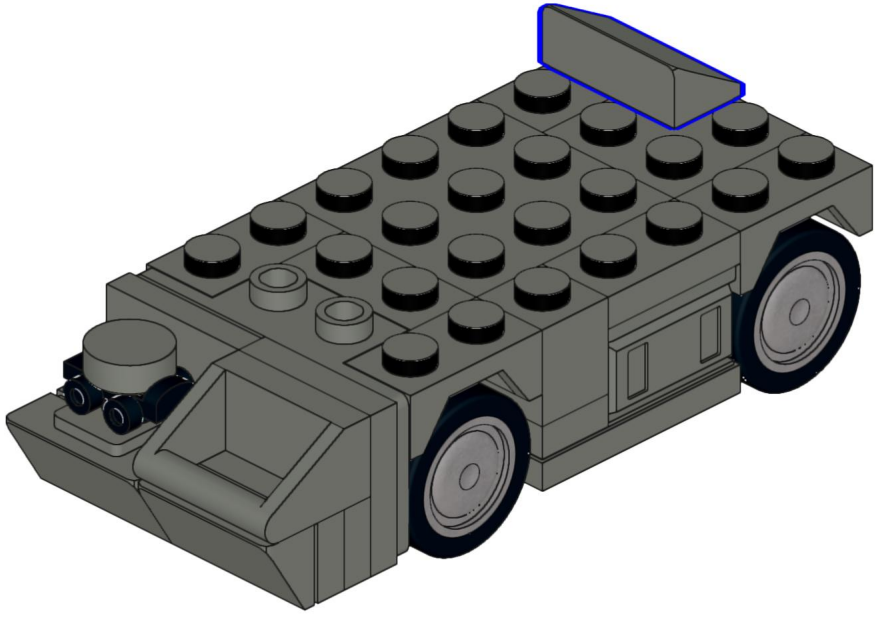

108


1x

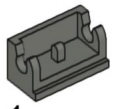
1x

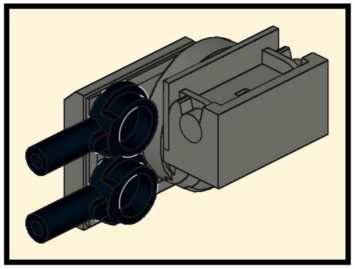

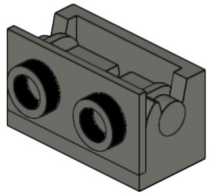

109


1x

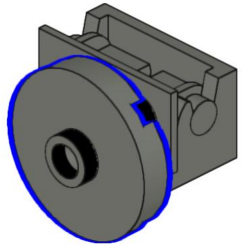

110

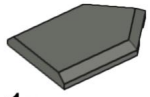
1x

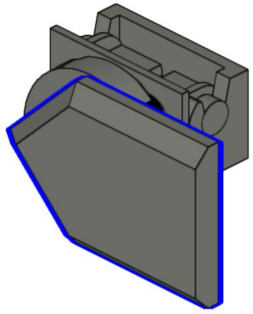

111


2x



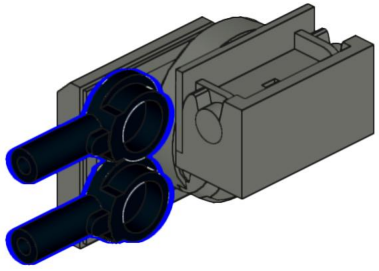

112

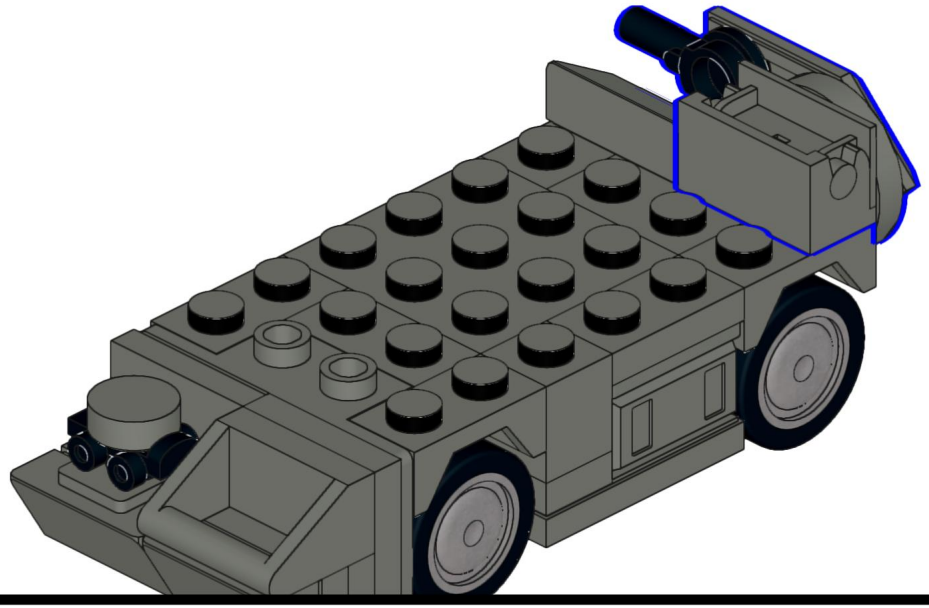

113

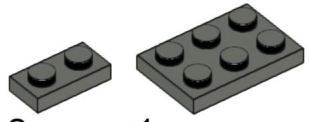

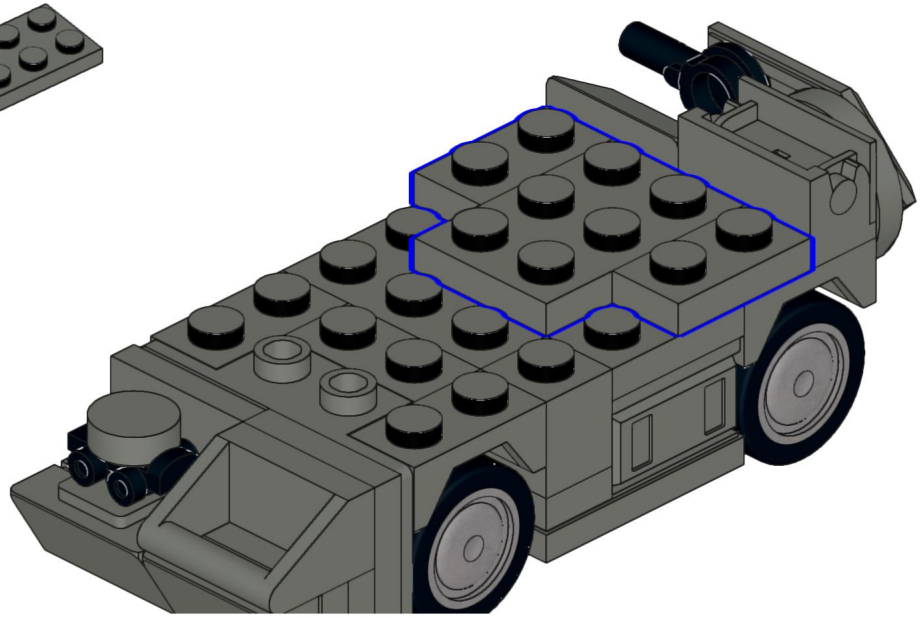

114

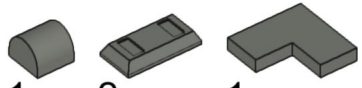

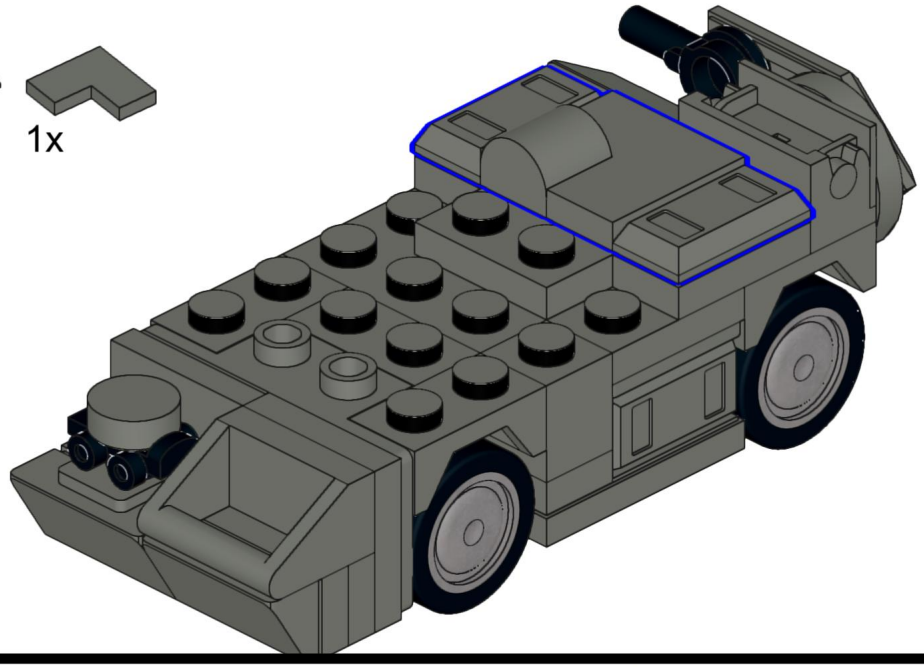

115

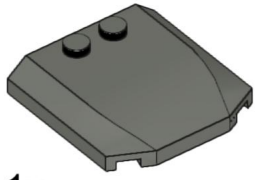

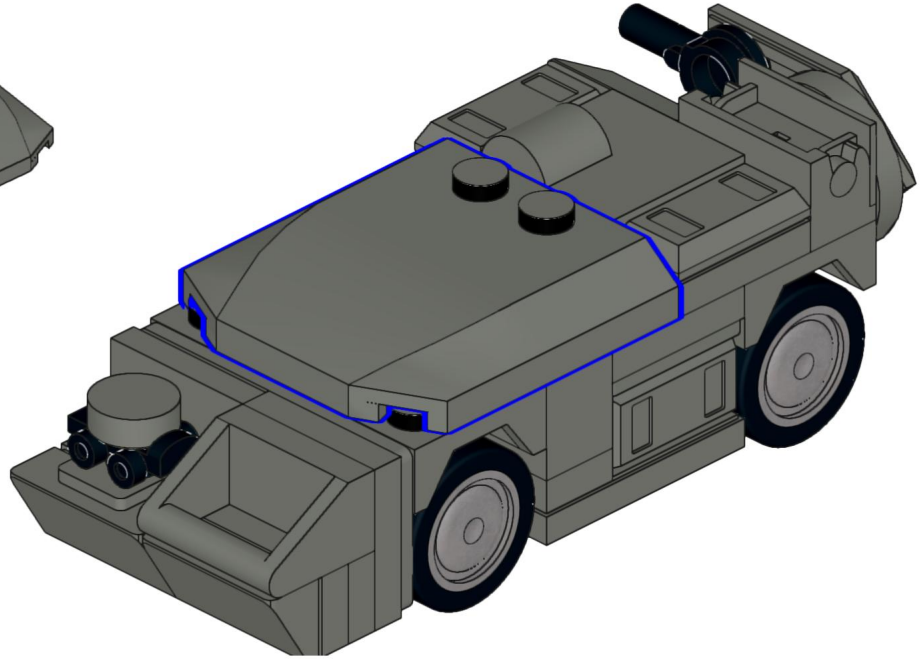

116

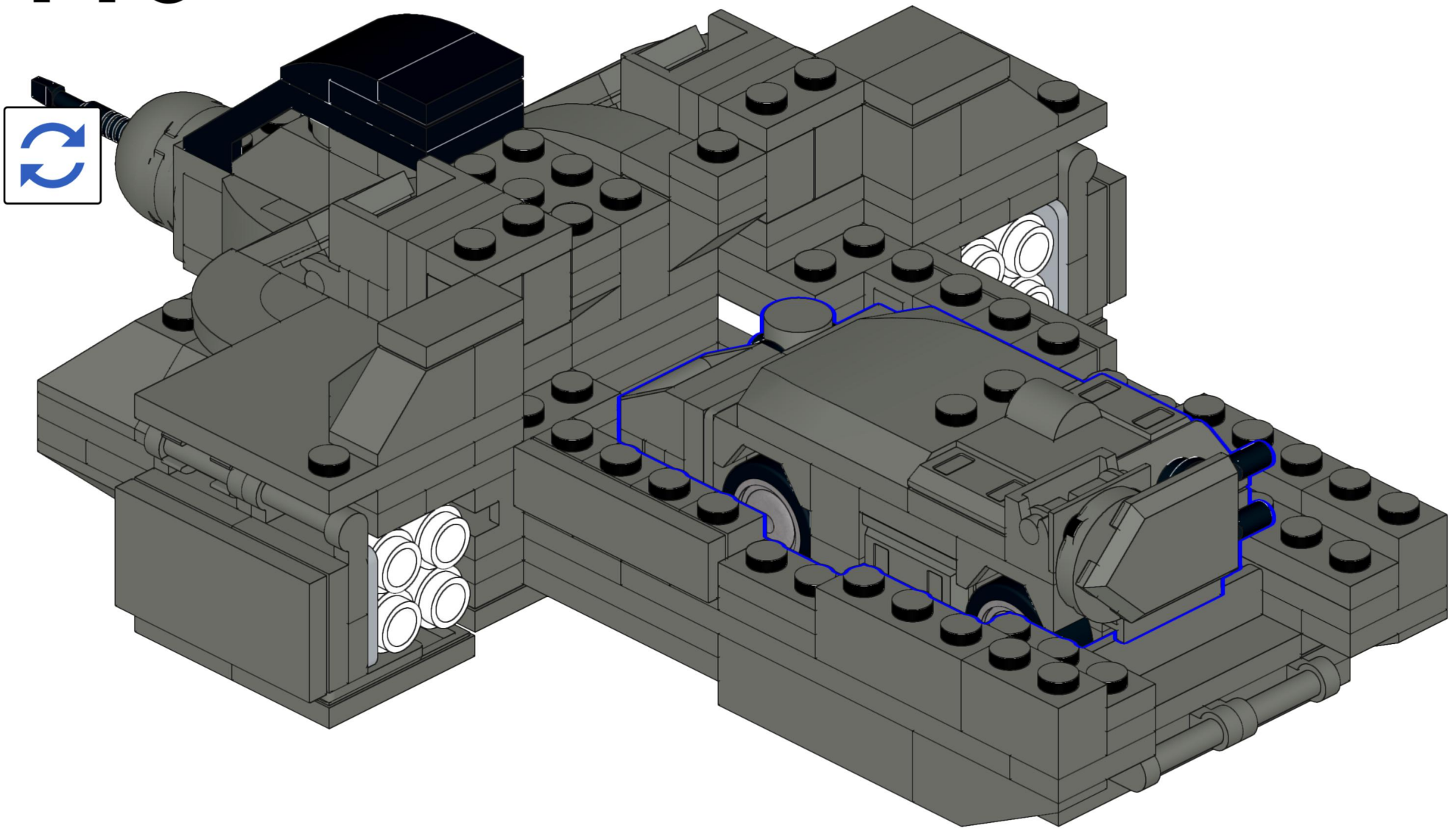

117

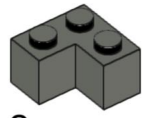

2x

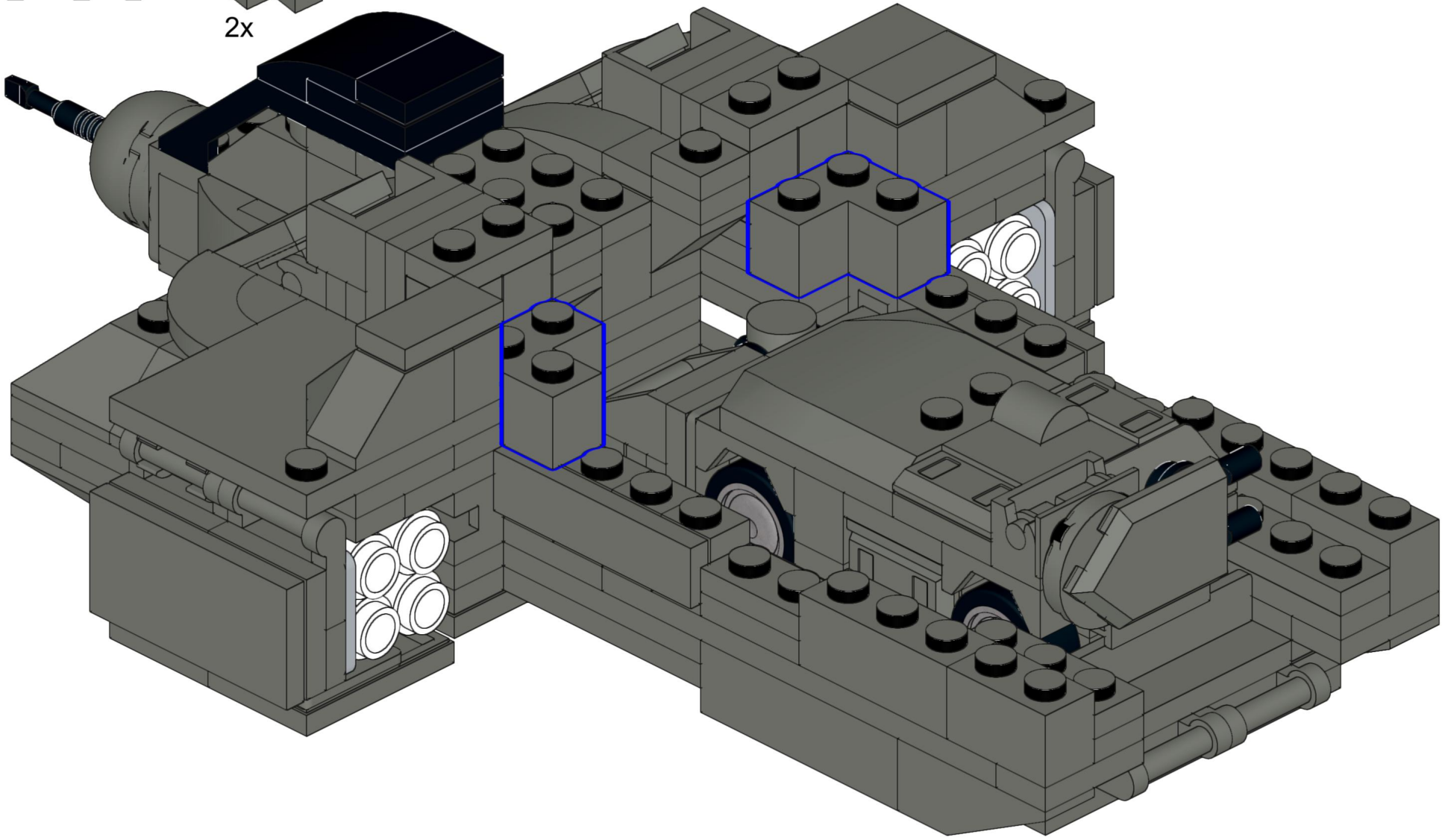

118

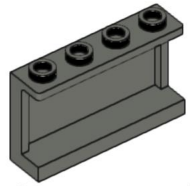

4x

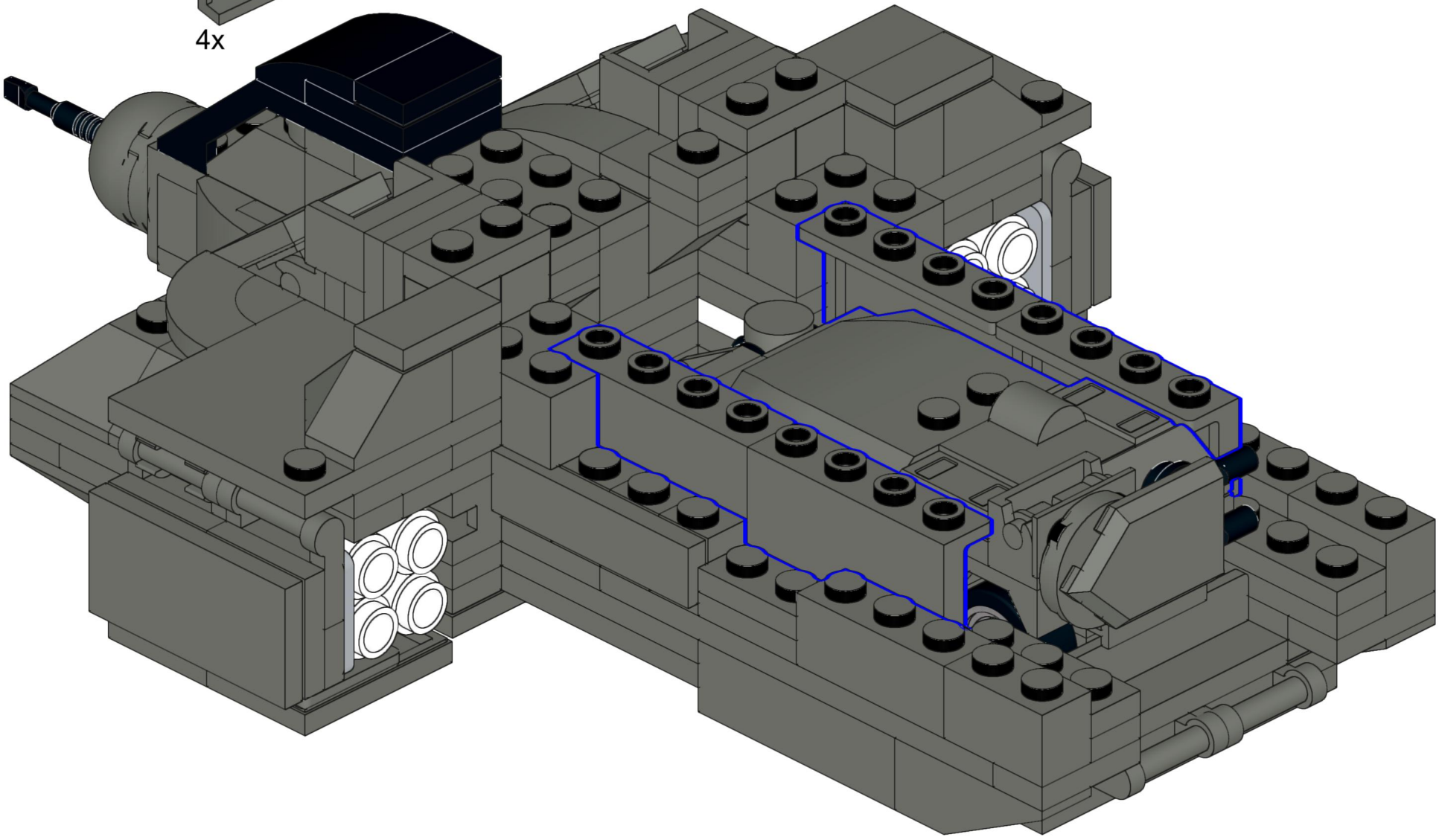

119

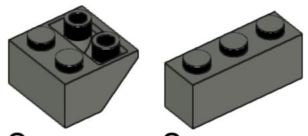

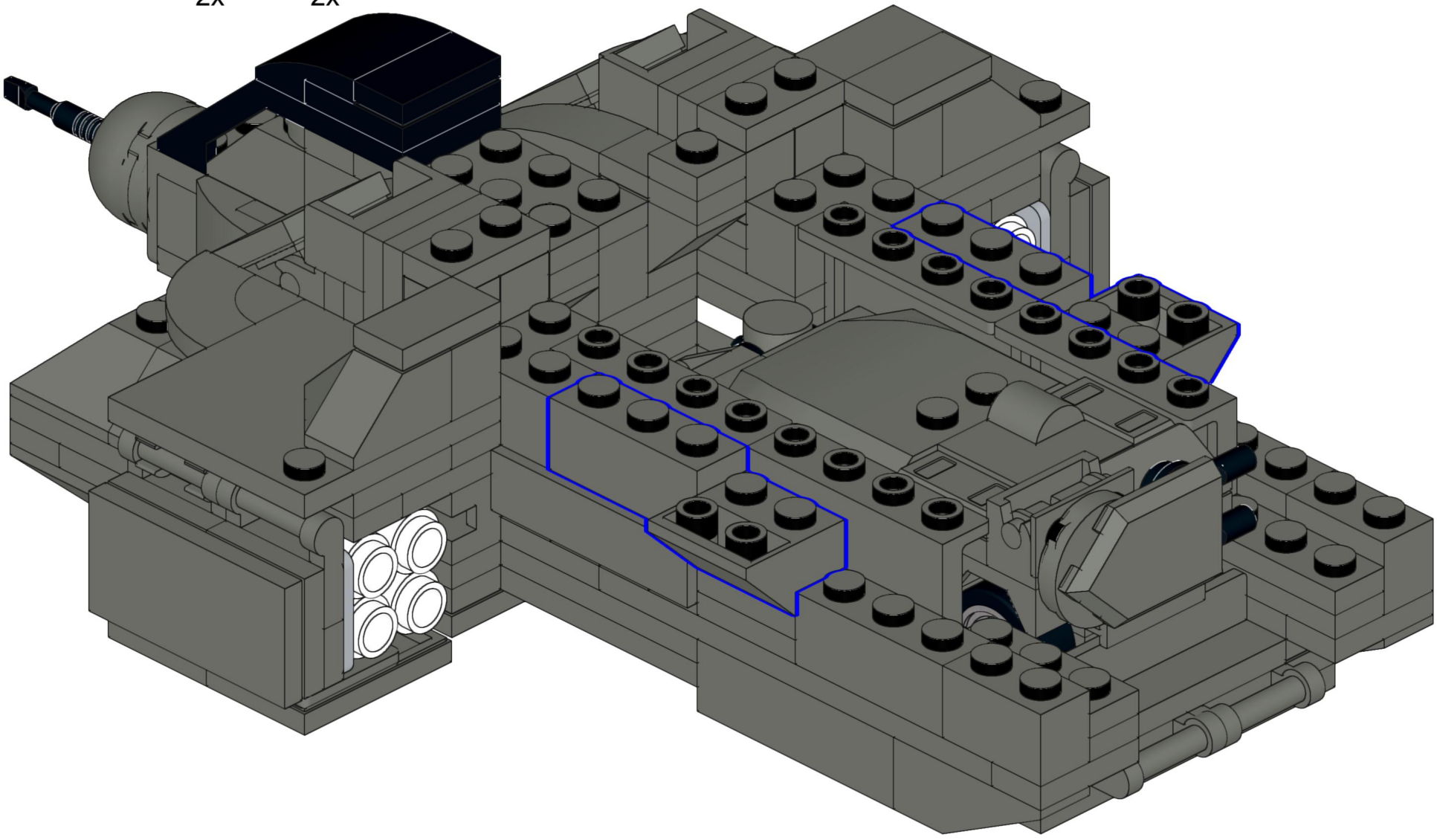

120

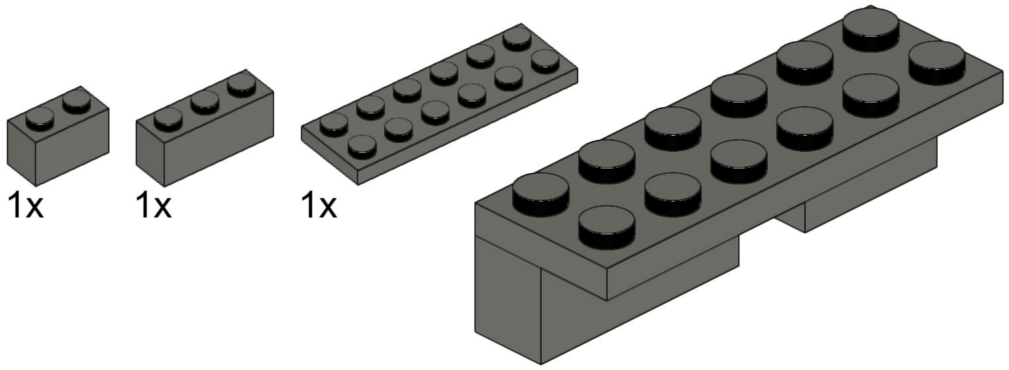

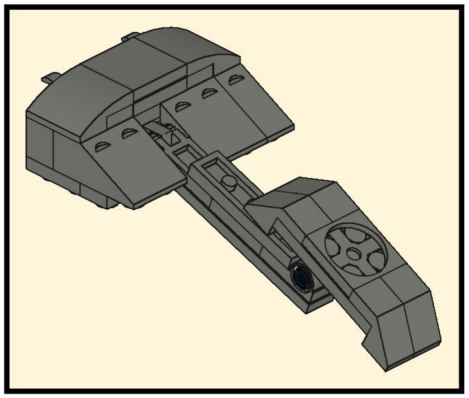

121

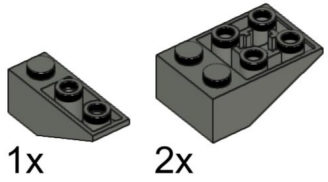

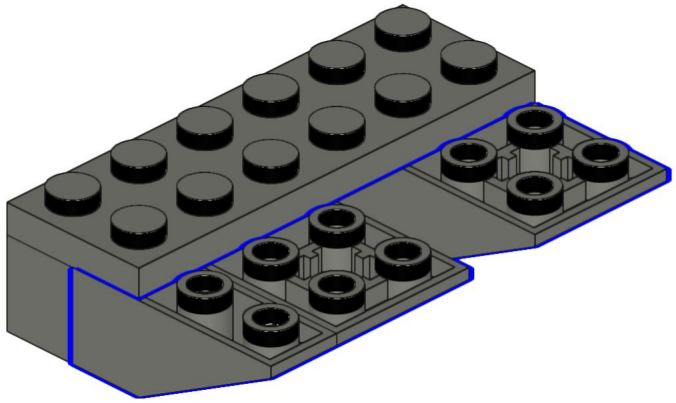

122

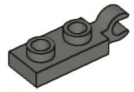

2x

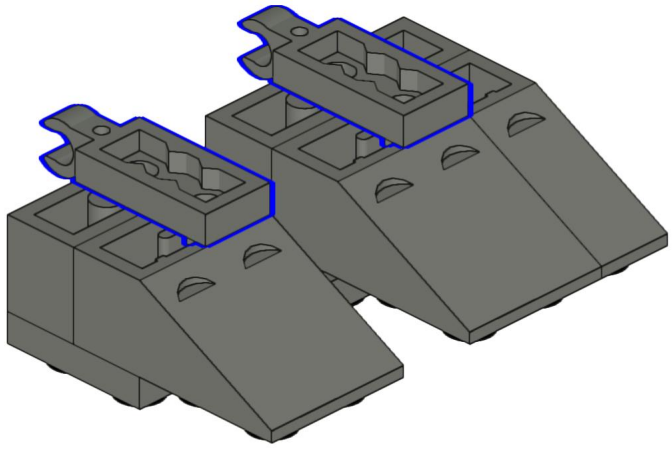

123



2x

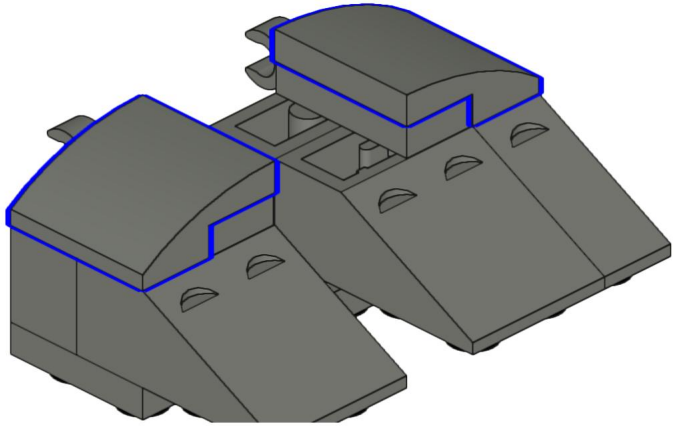

124

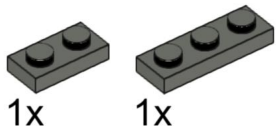



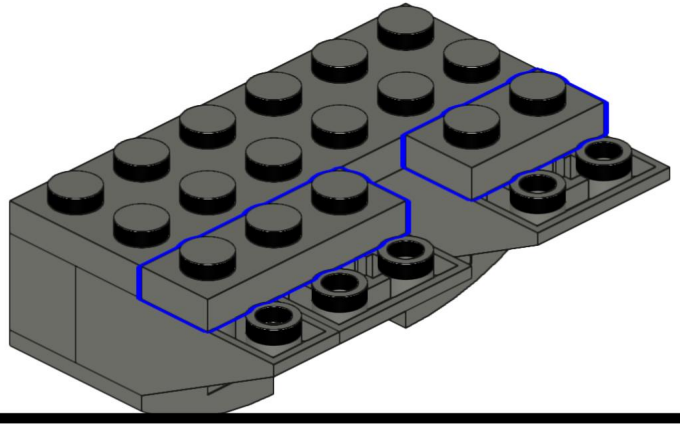

125

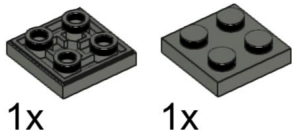

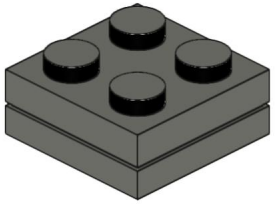

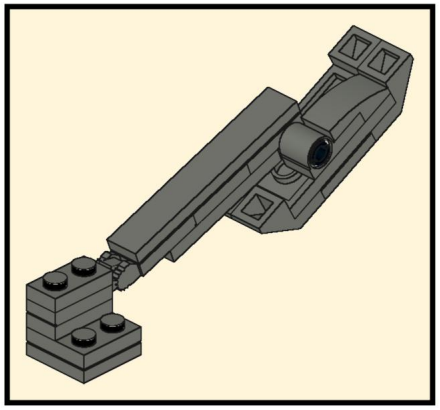

126

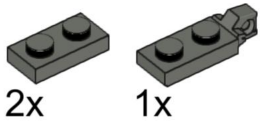

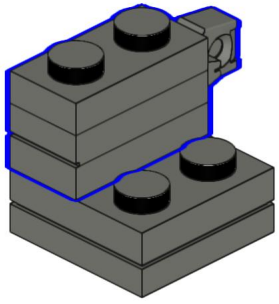

127

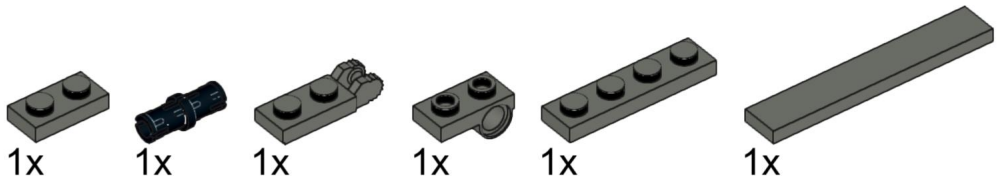

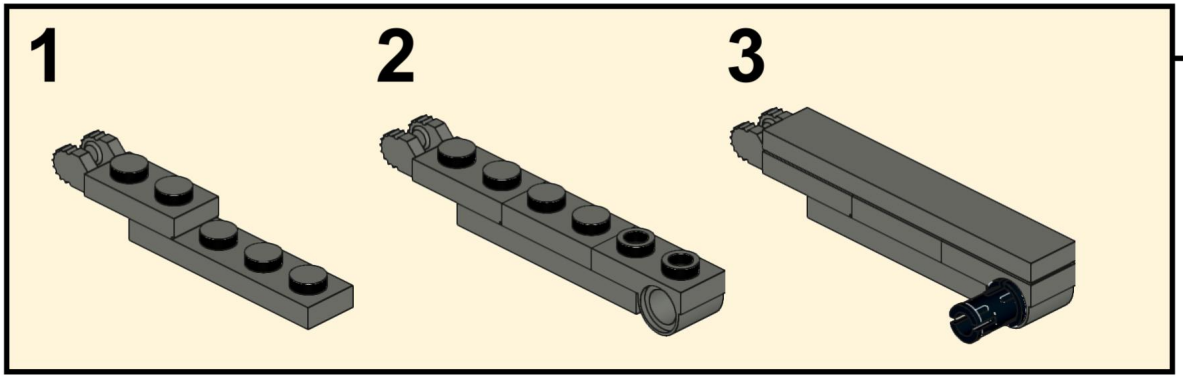

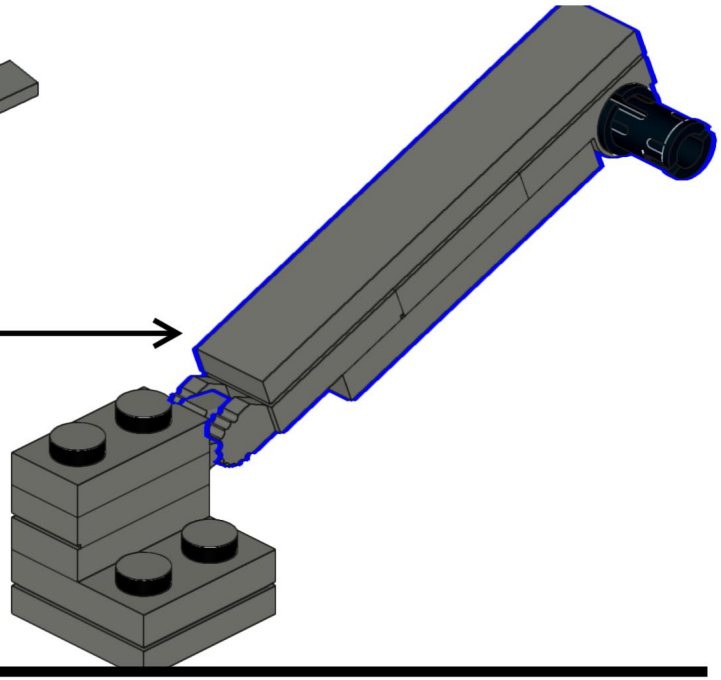

128

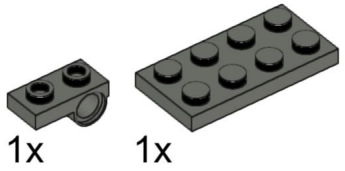

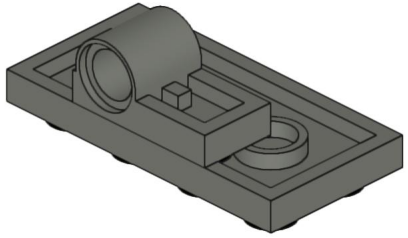

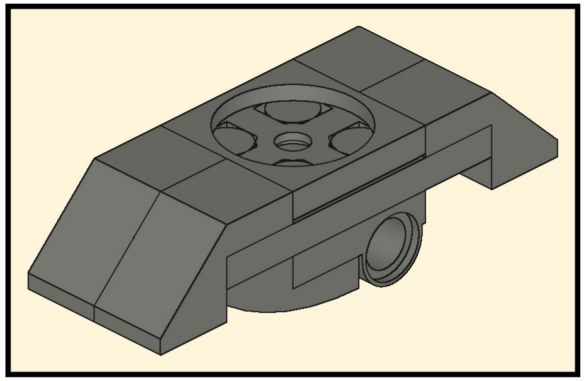

129



1x

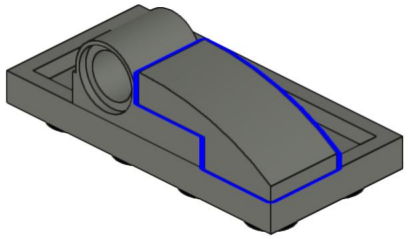

130

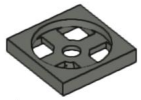

1x

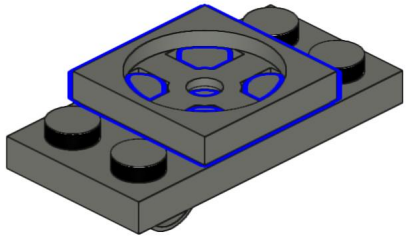

131



4x

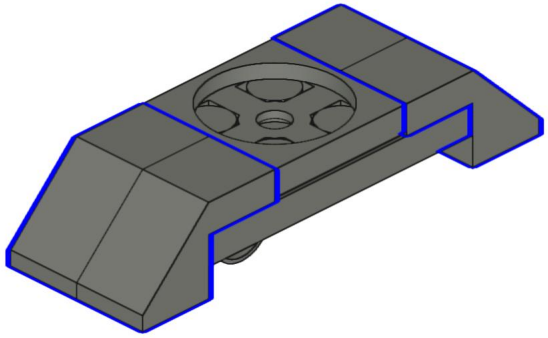

132

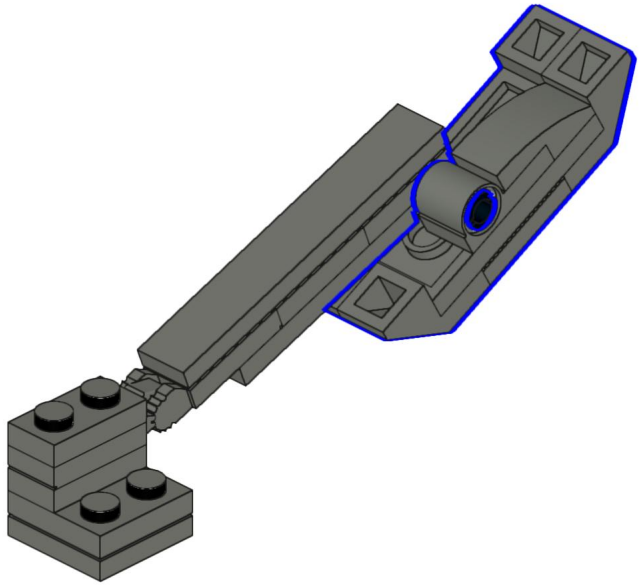

133

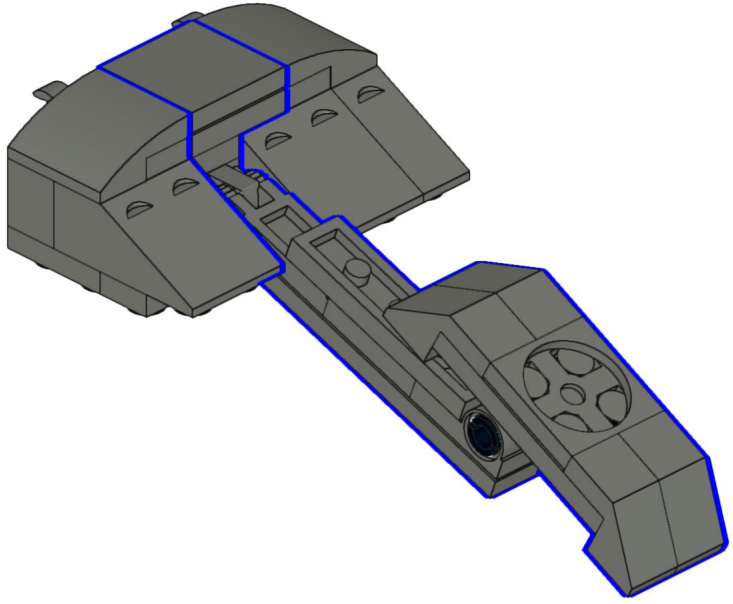

134

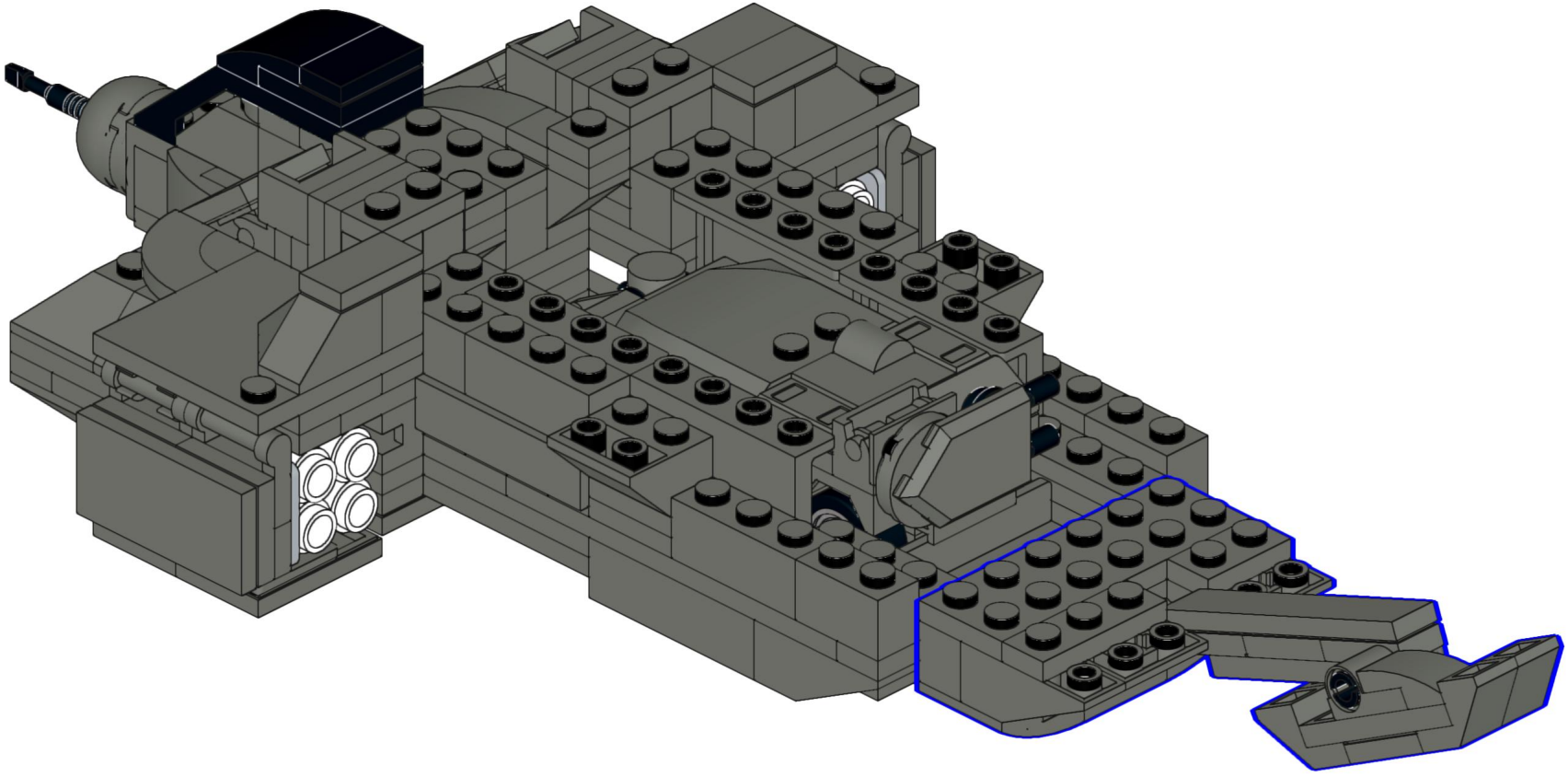

135

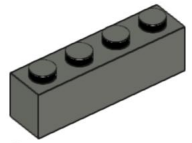

2x

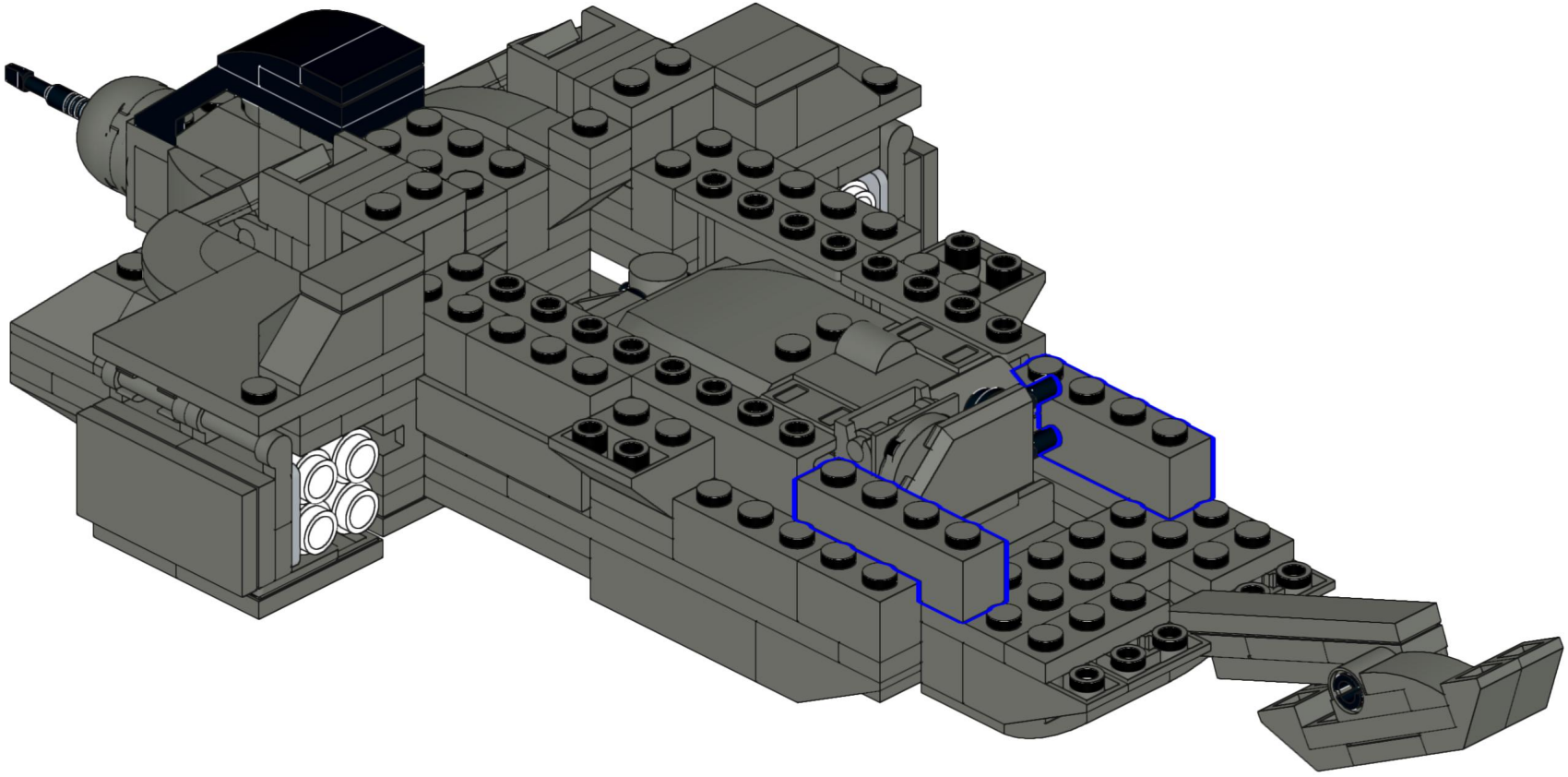

136

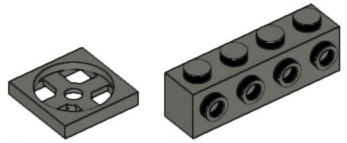

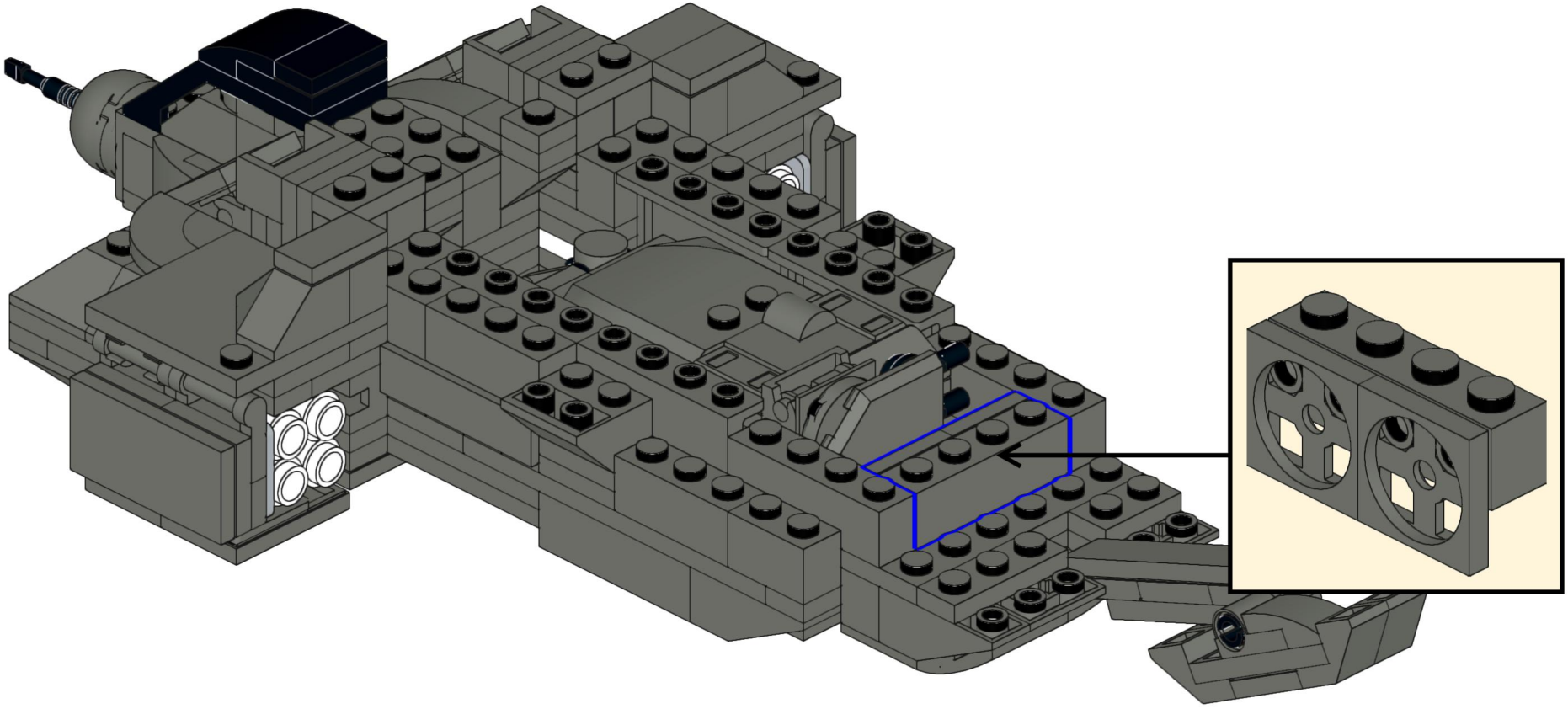

137



2x

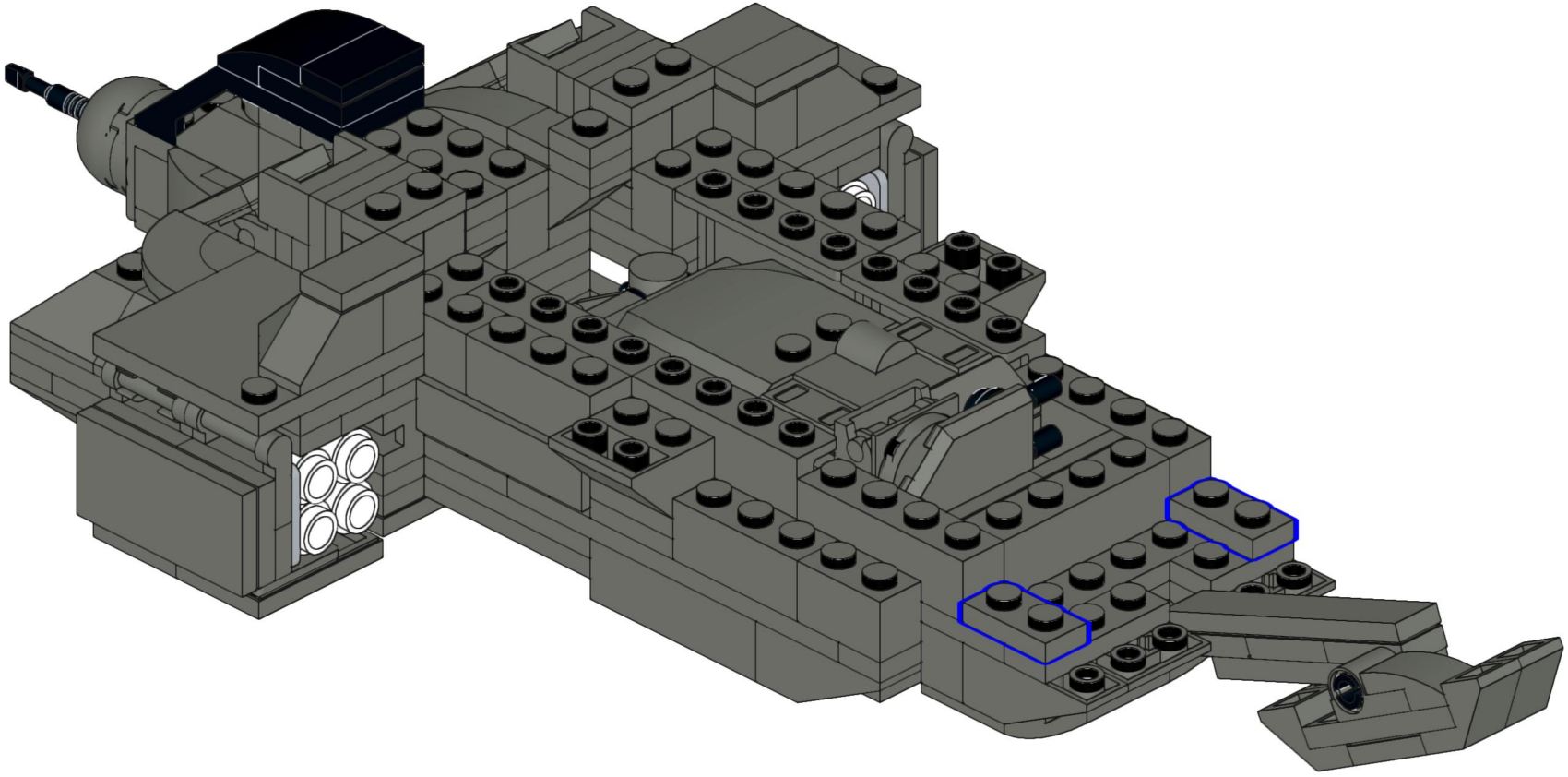

138

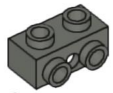

2x

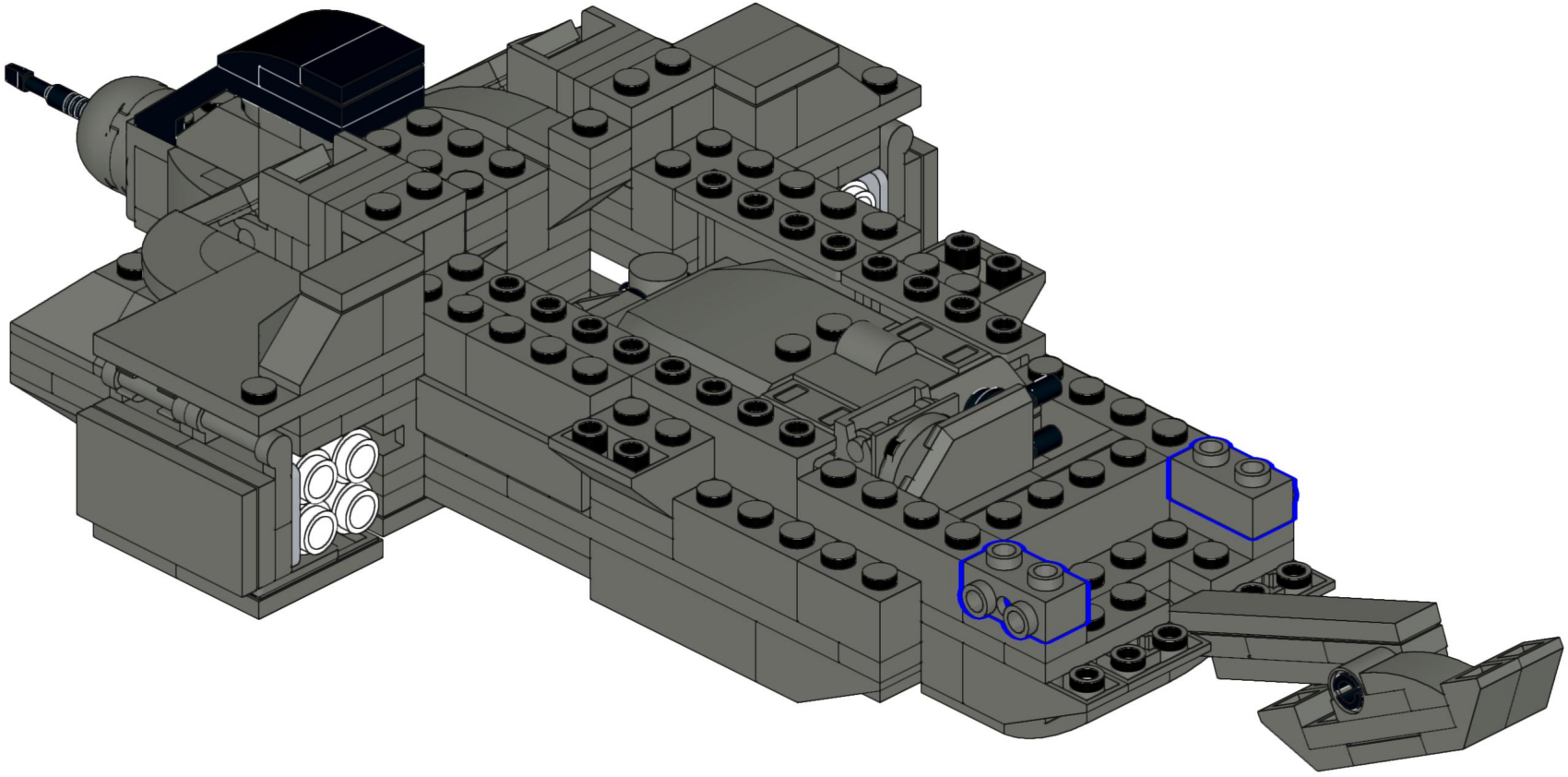

139

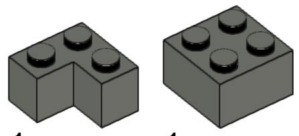

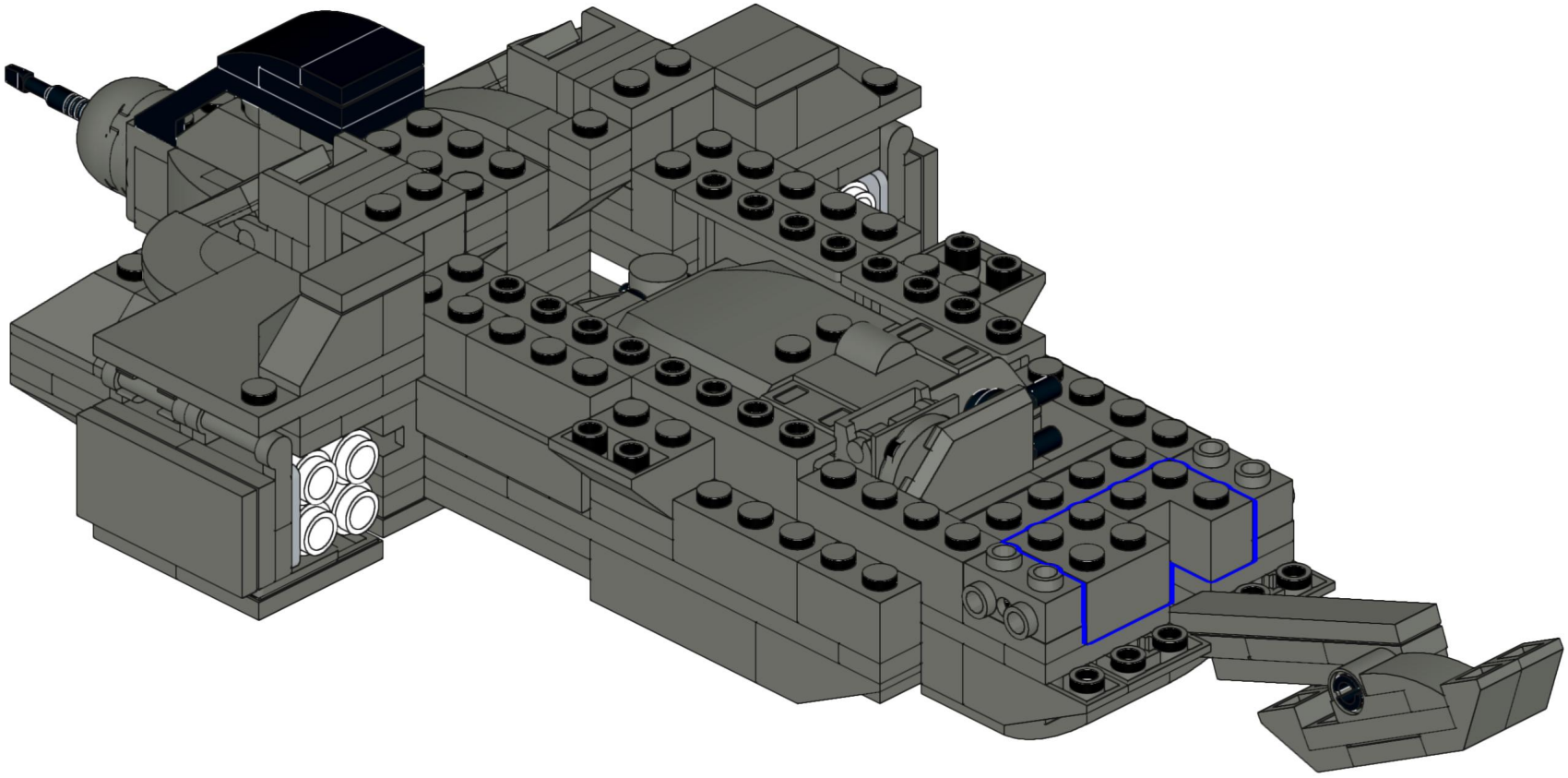

140



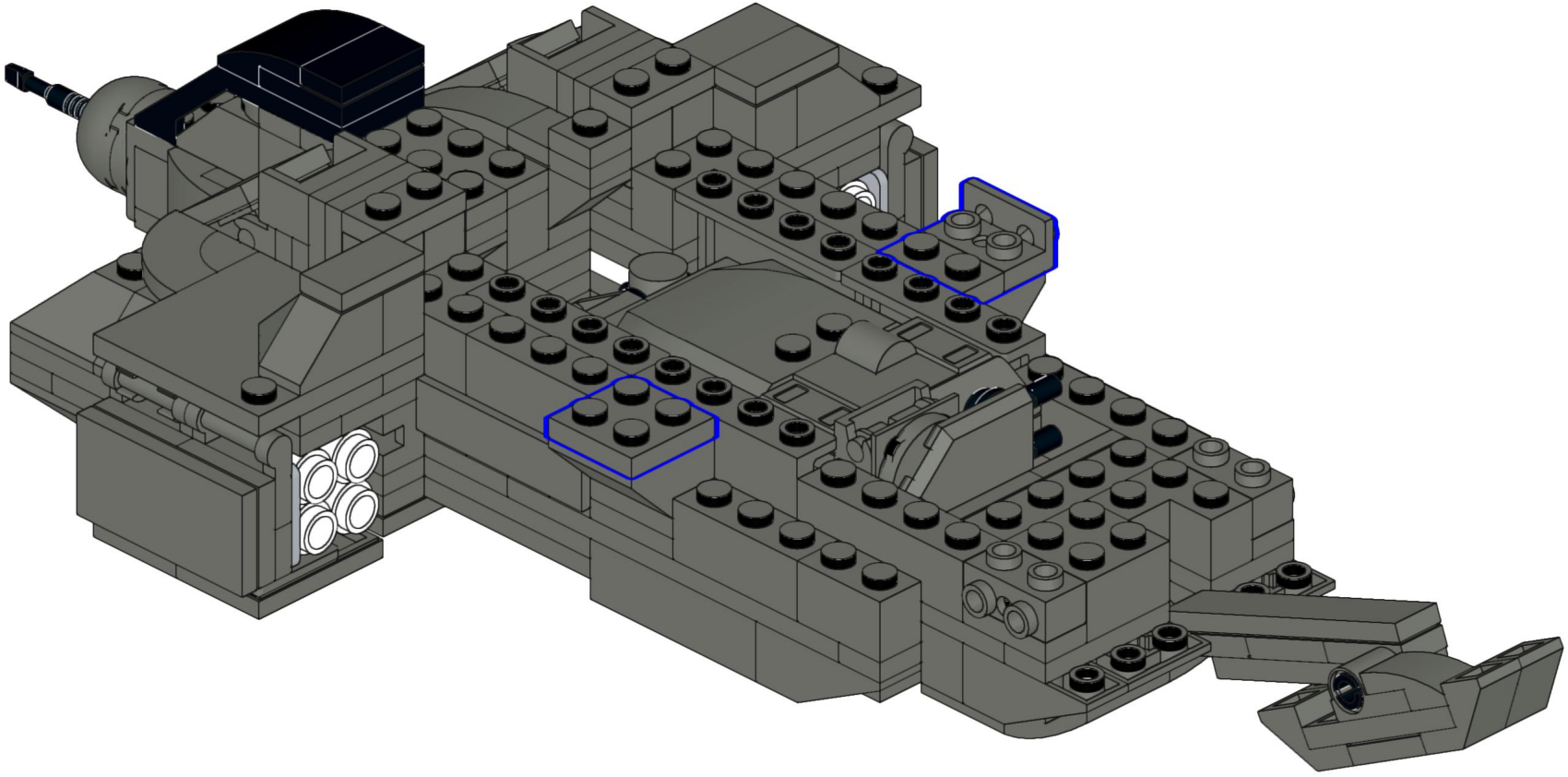

141

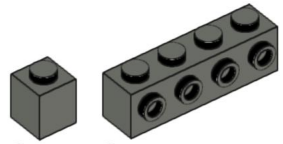

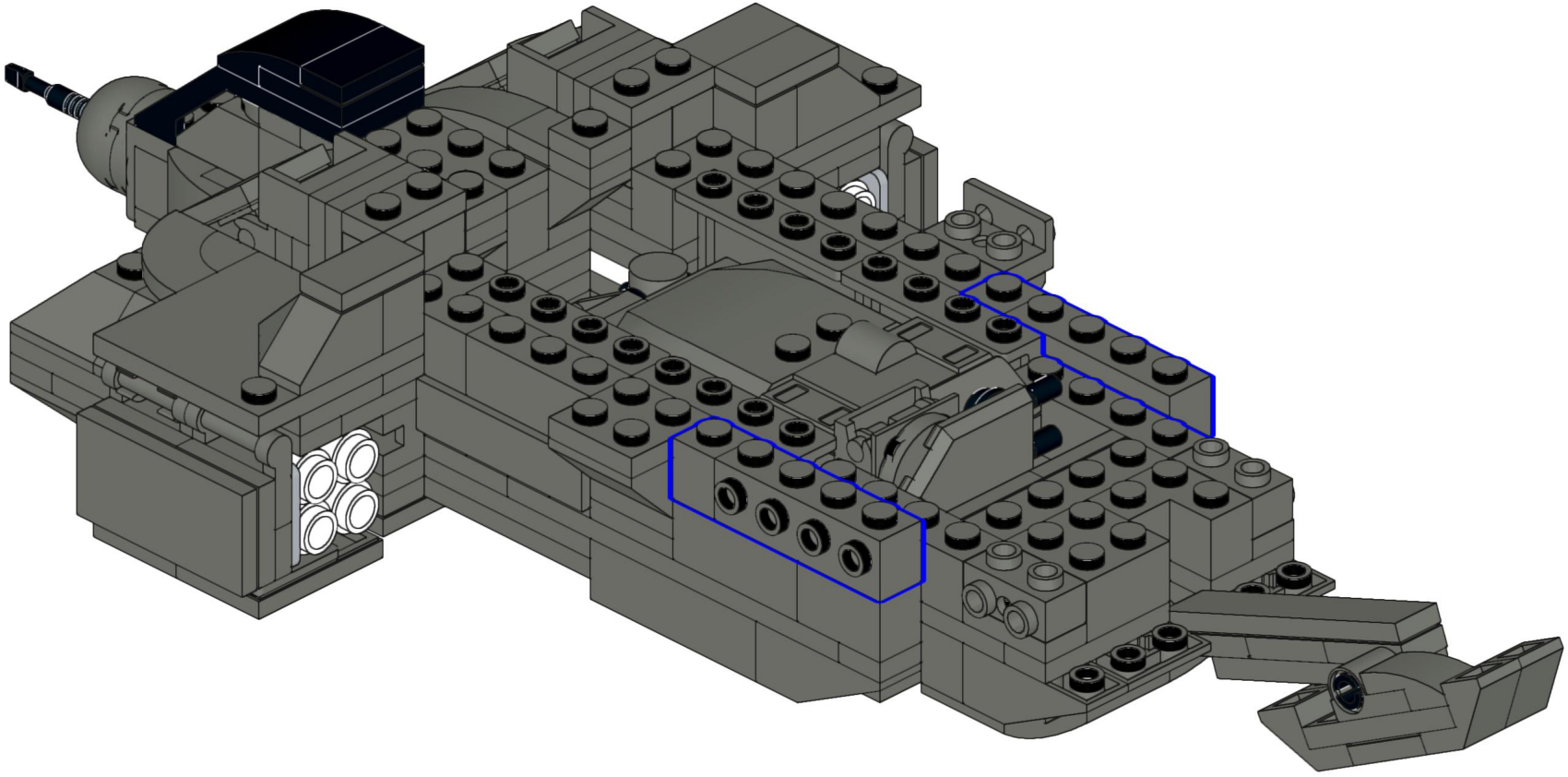

142

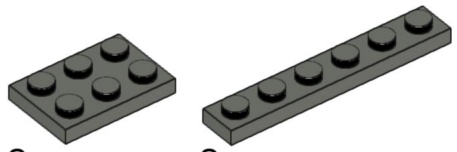

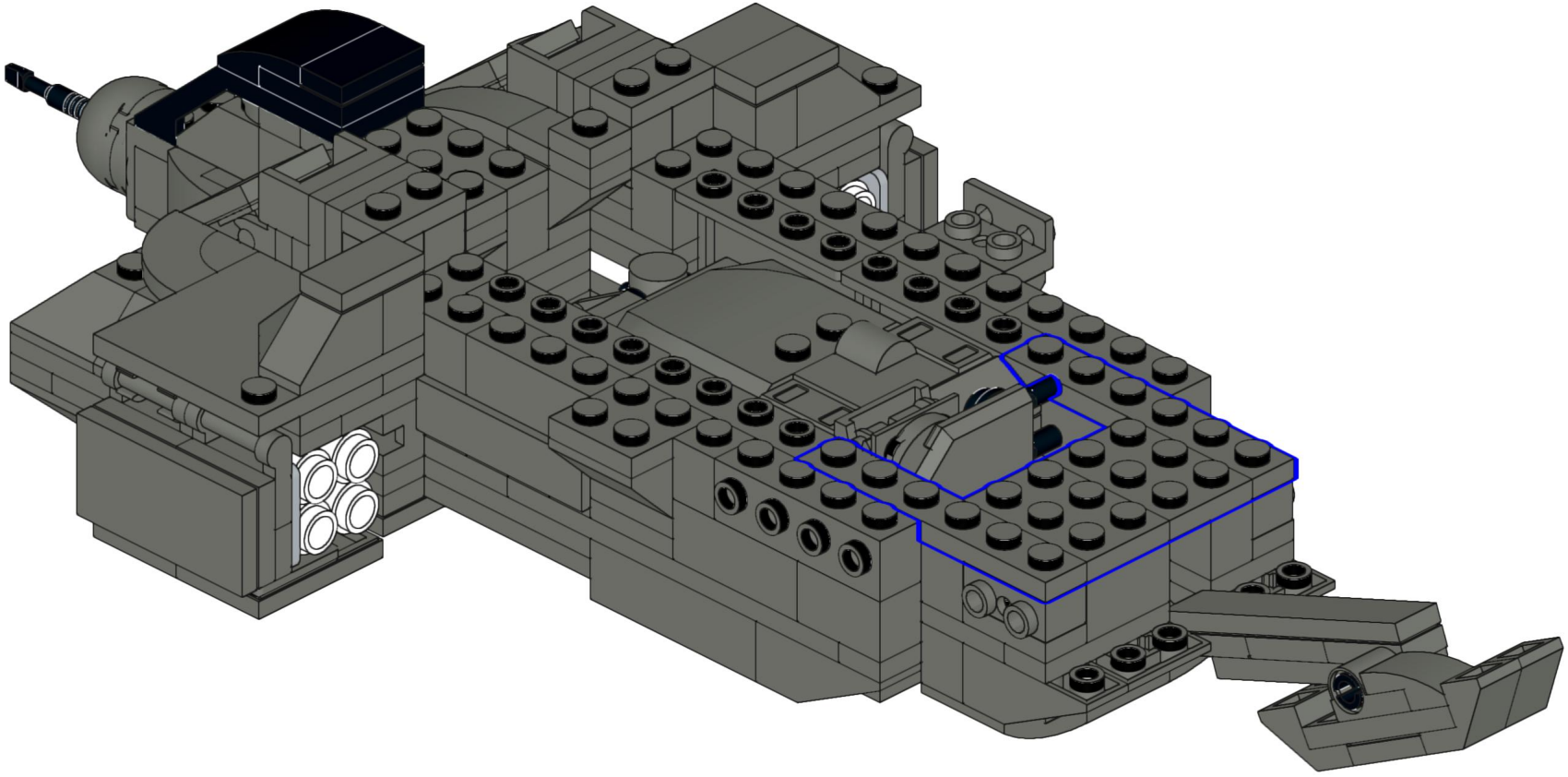

143

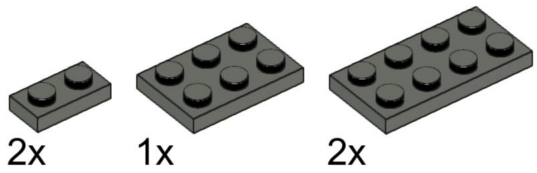

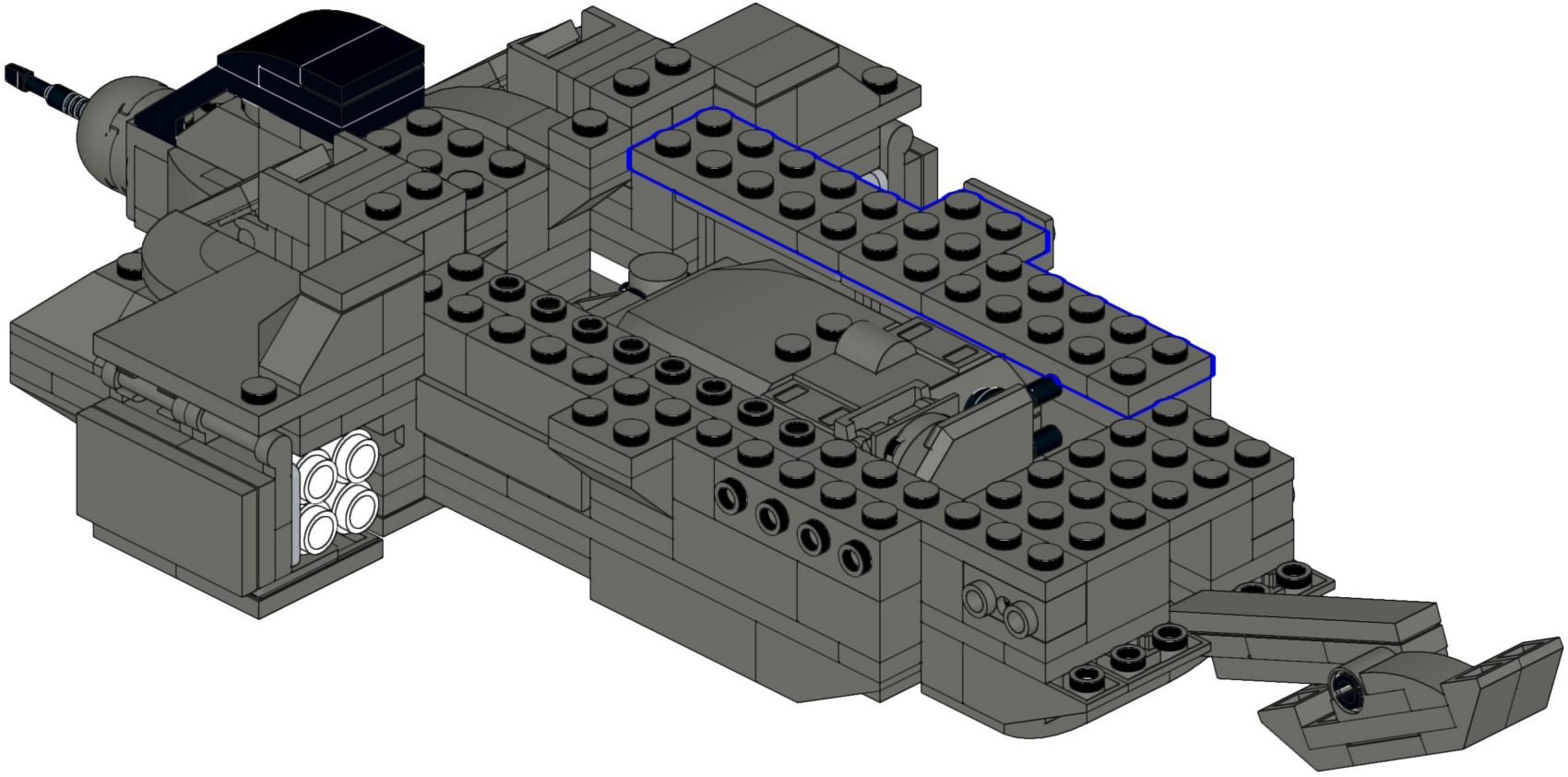

144

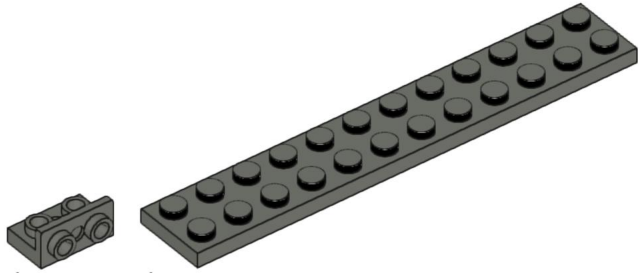

1x 1x

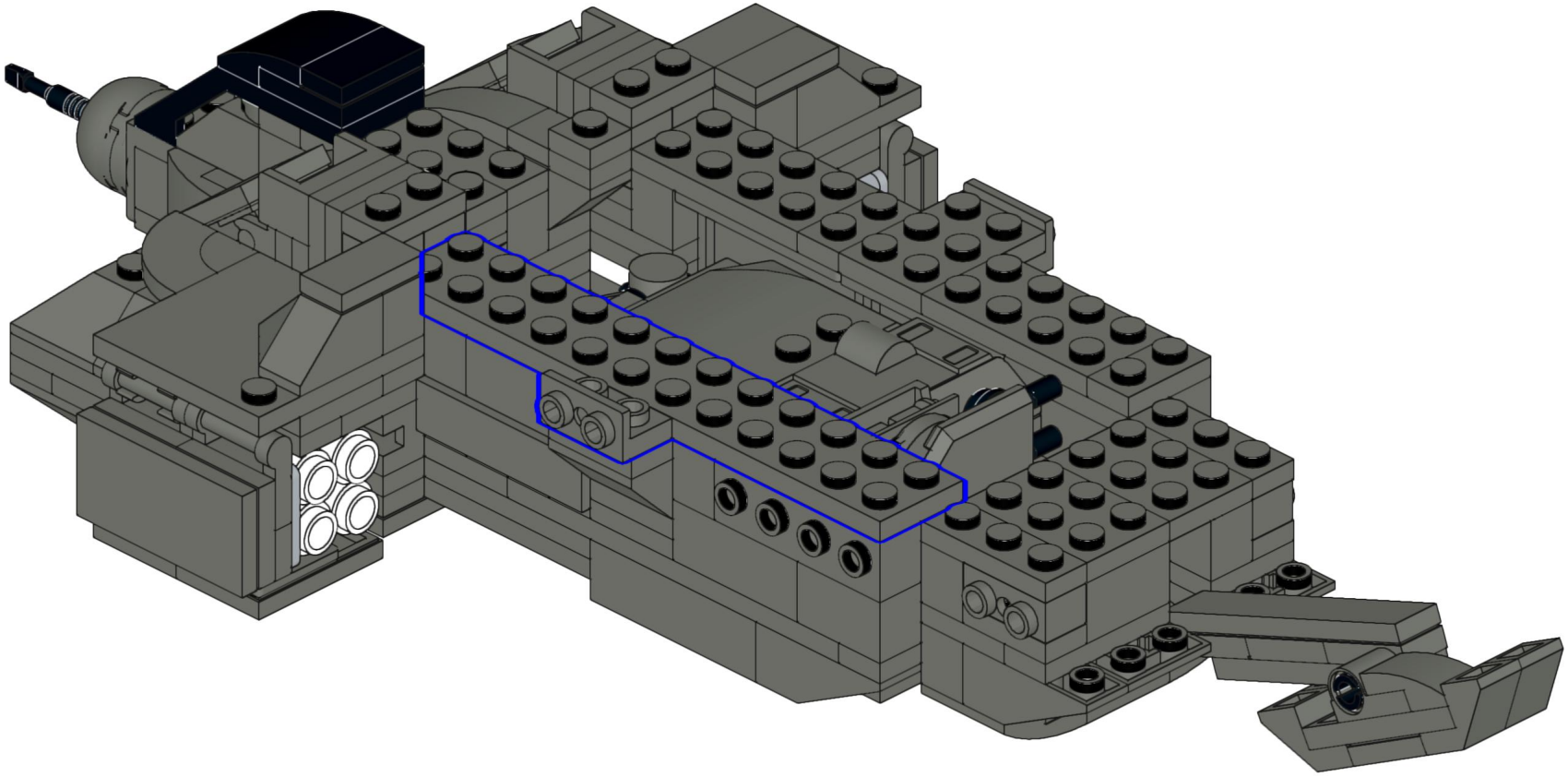

145

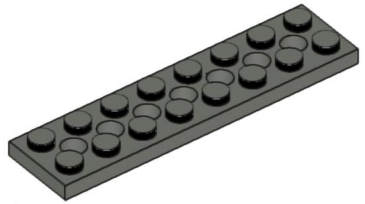

1x

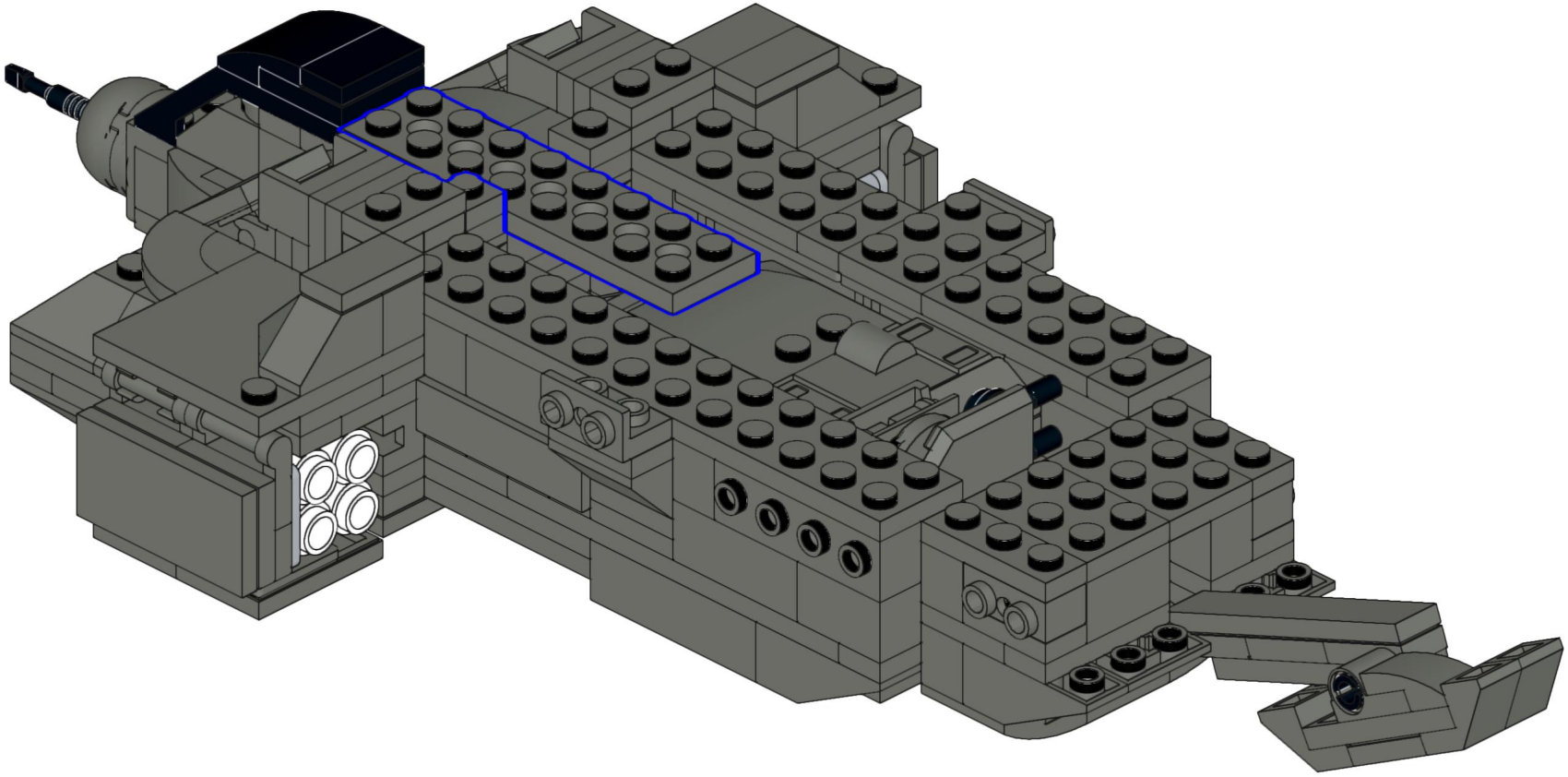

146

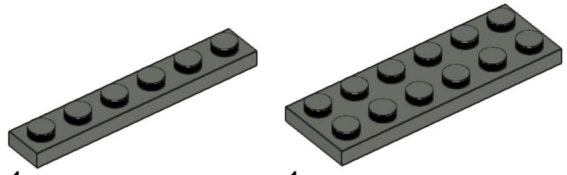

1x

1x

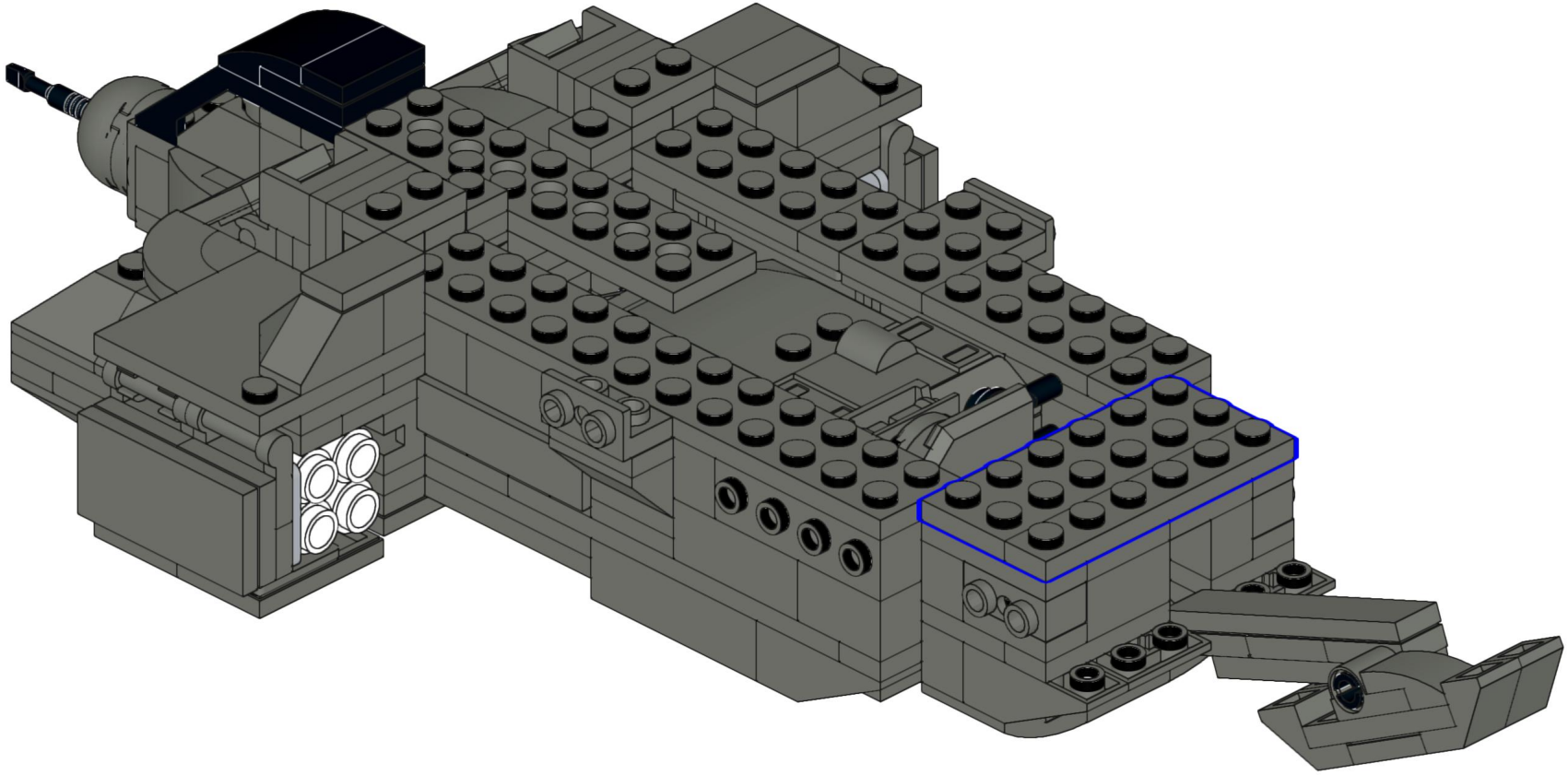

147

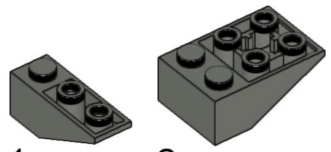

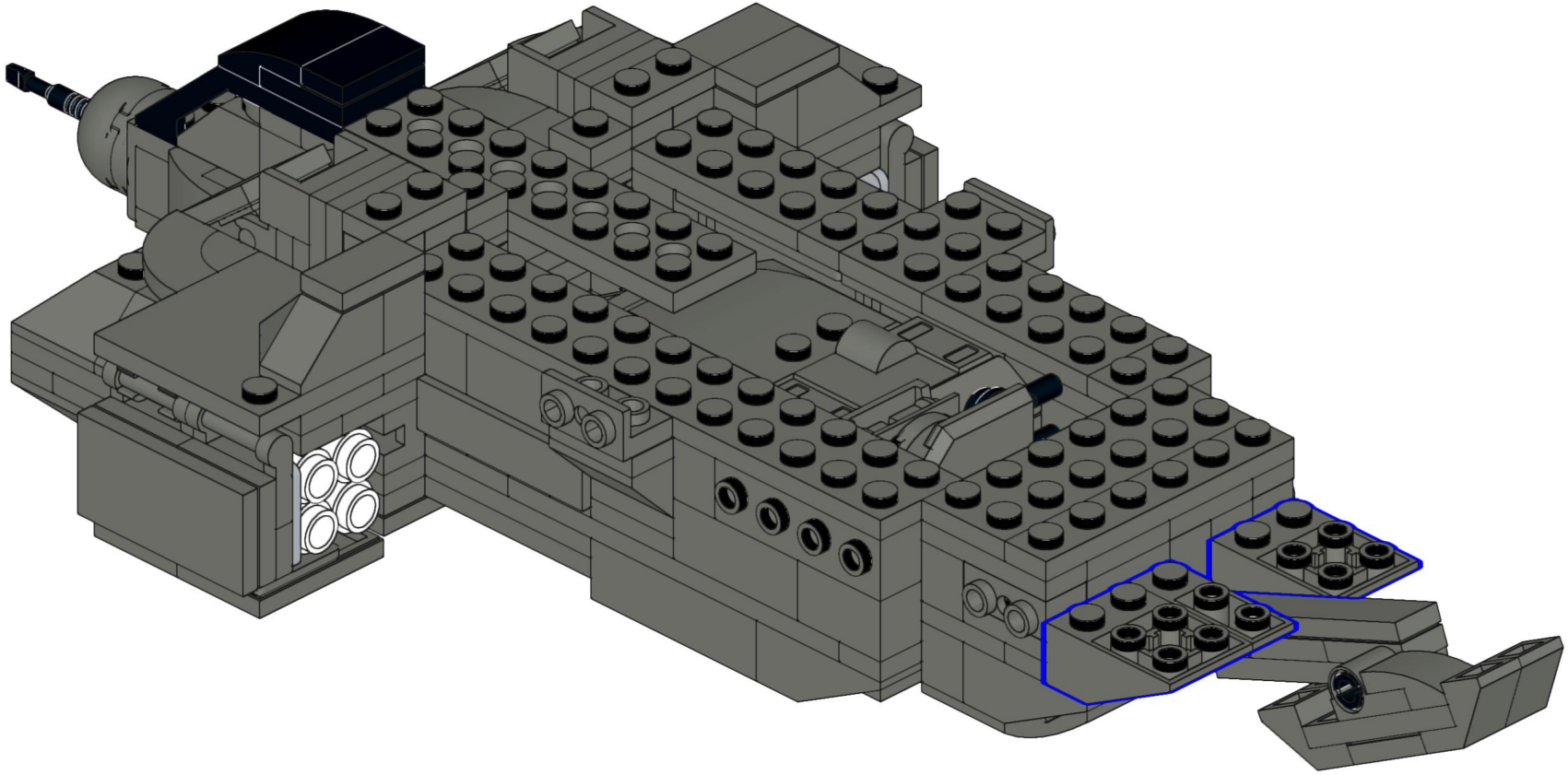

148

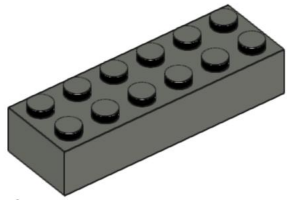

1x

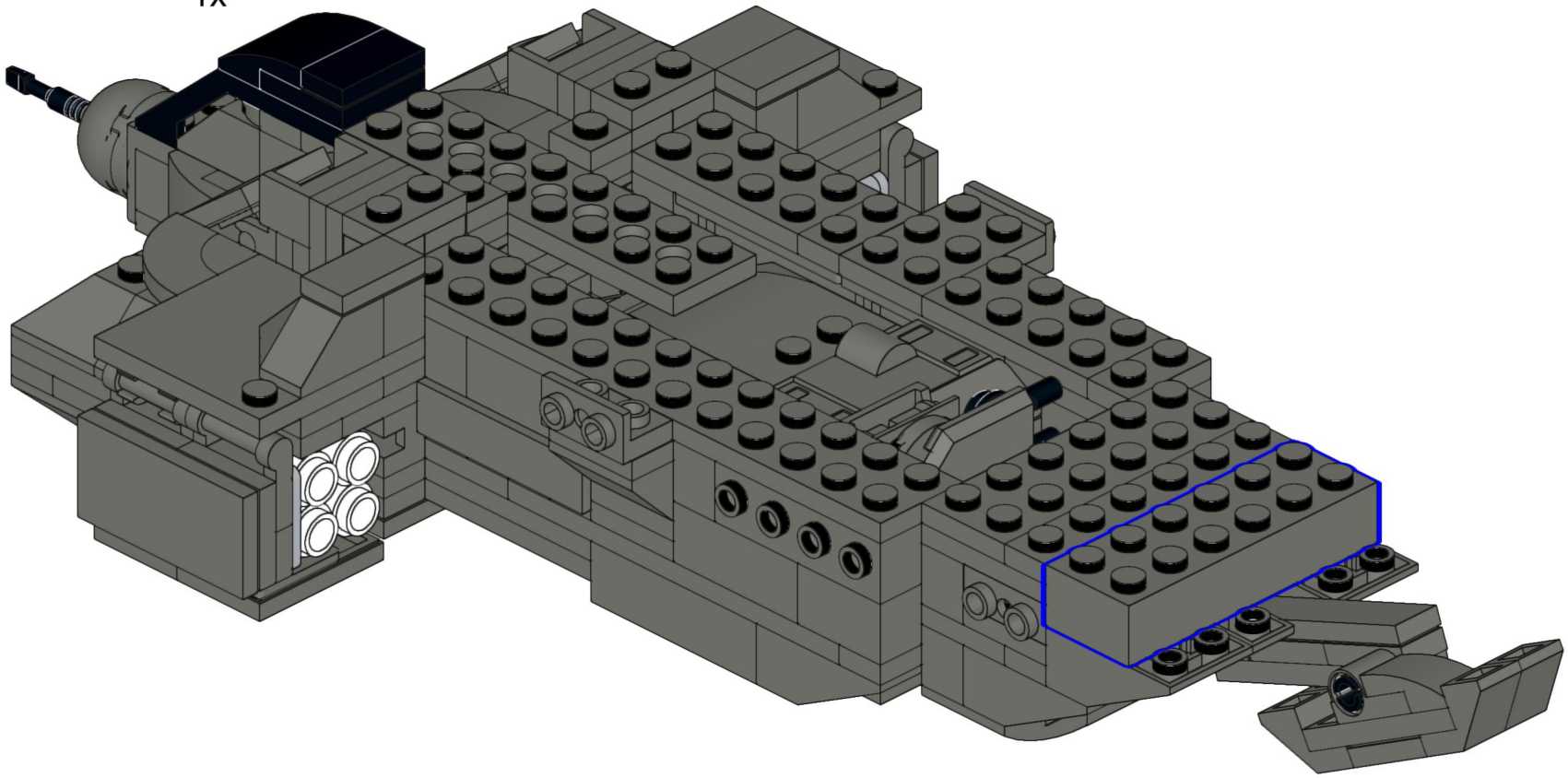

149

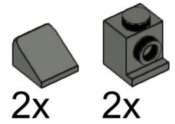

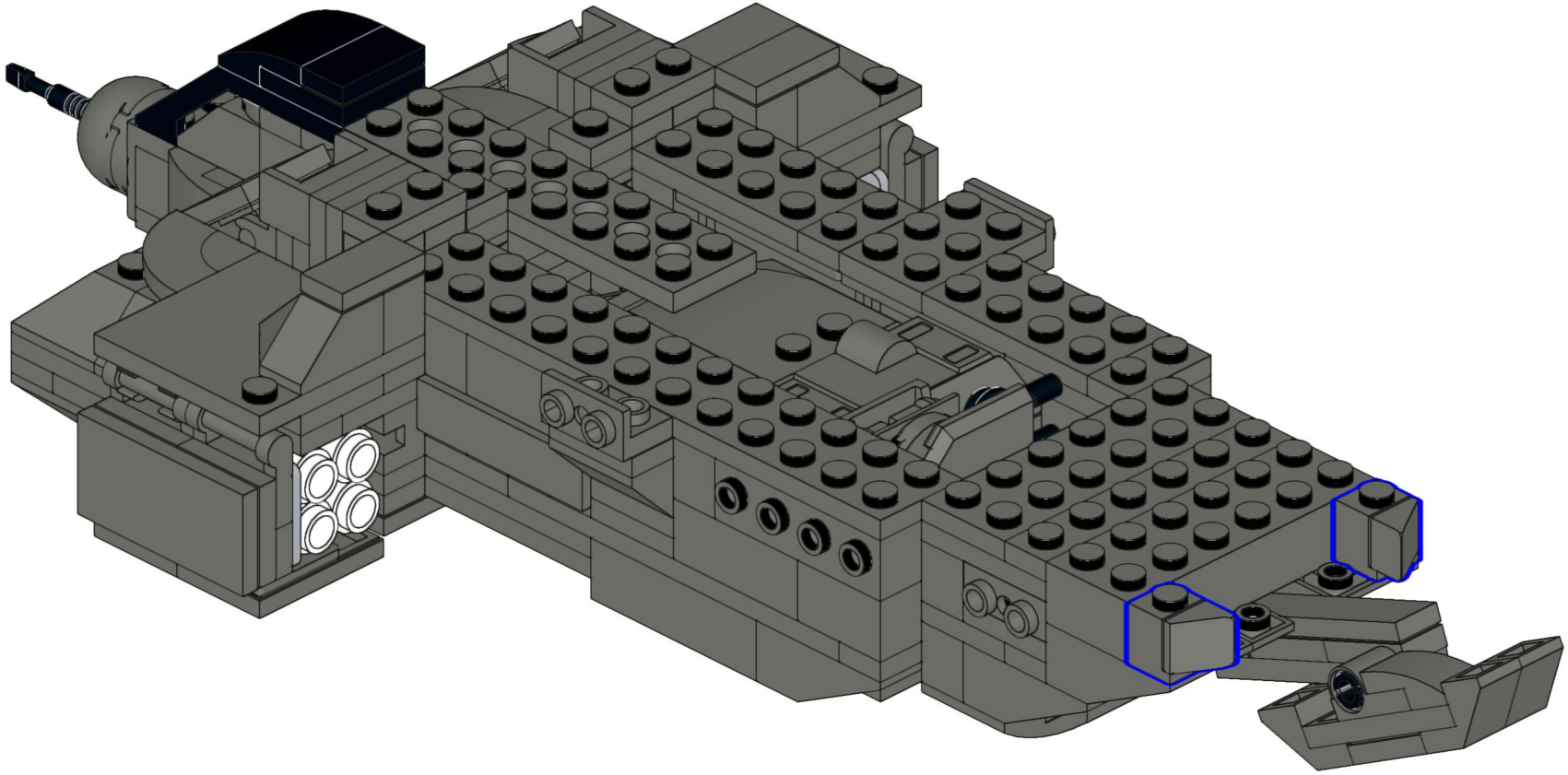

150

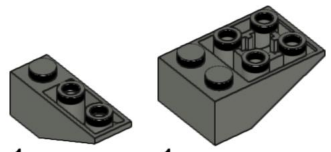

1x 1x

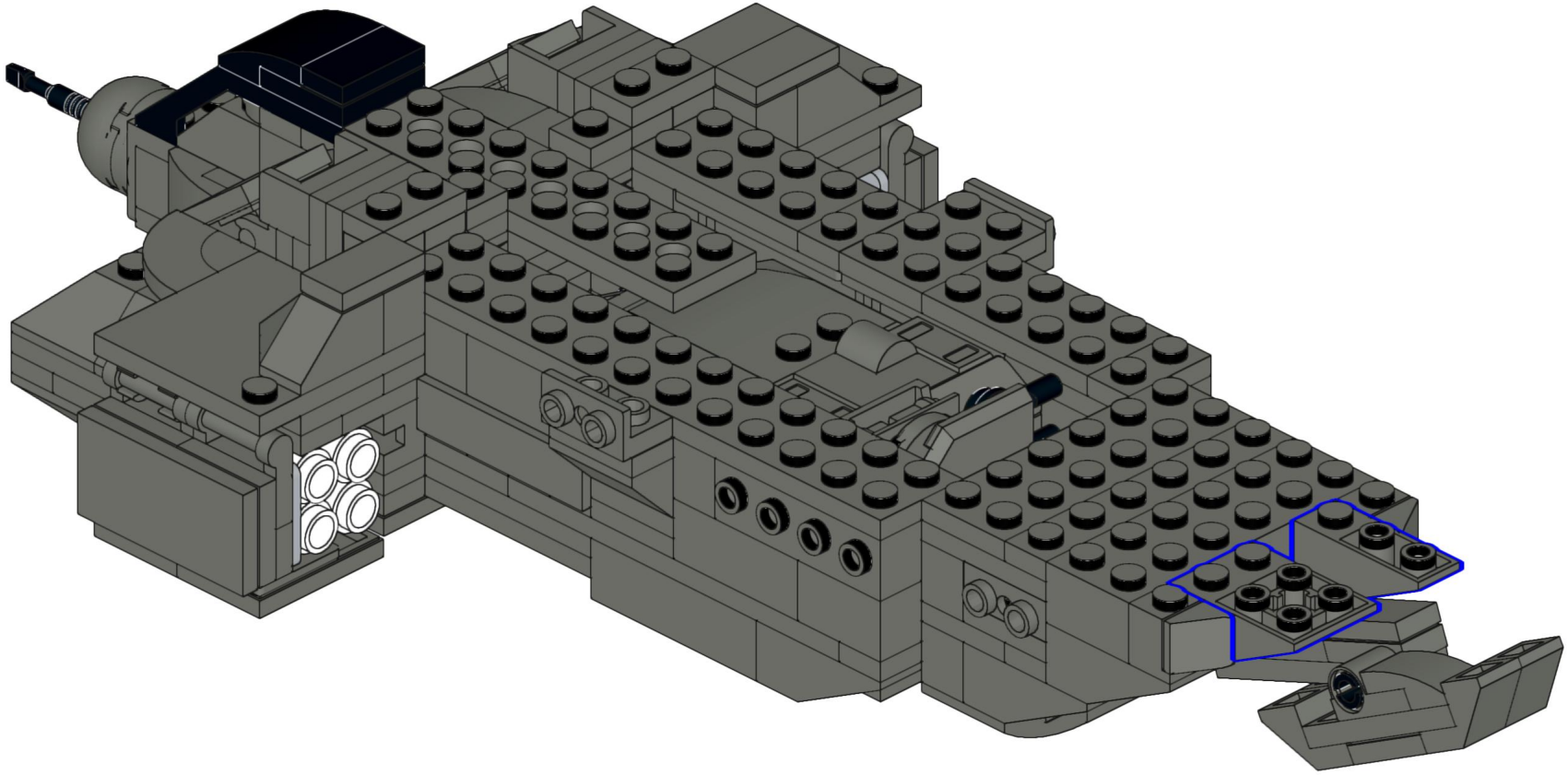

151

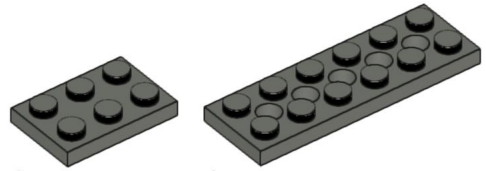

2x

1x

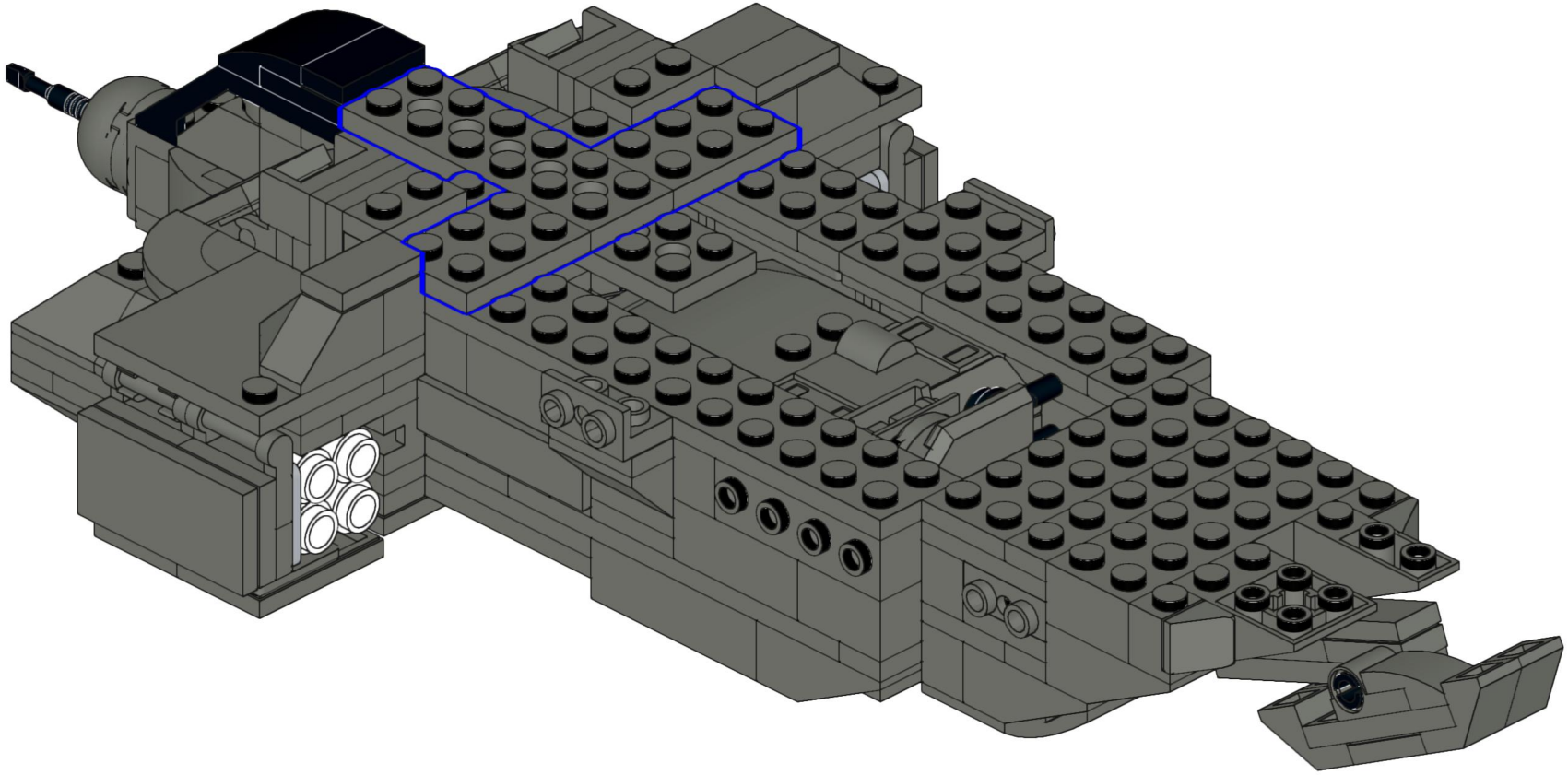

152

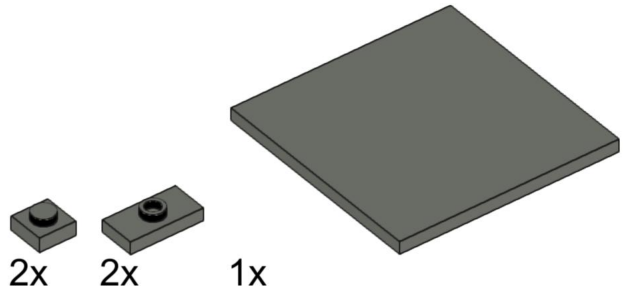

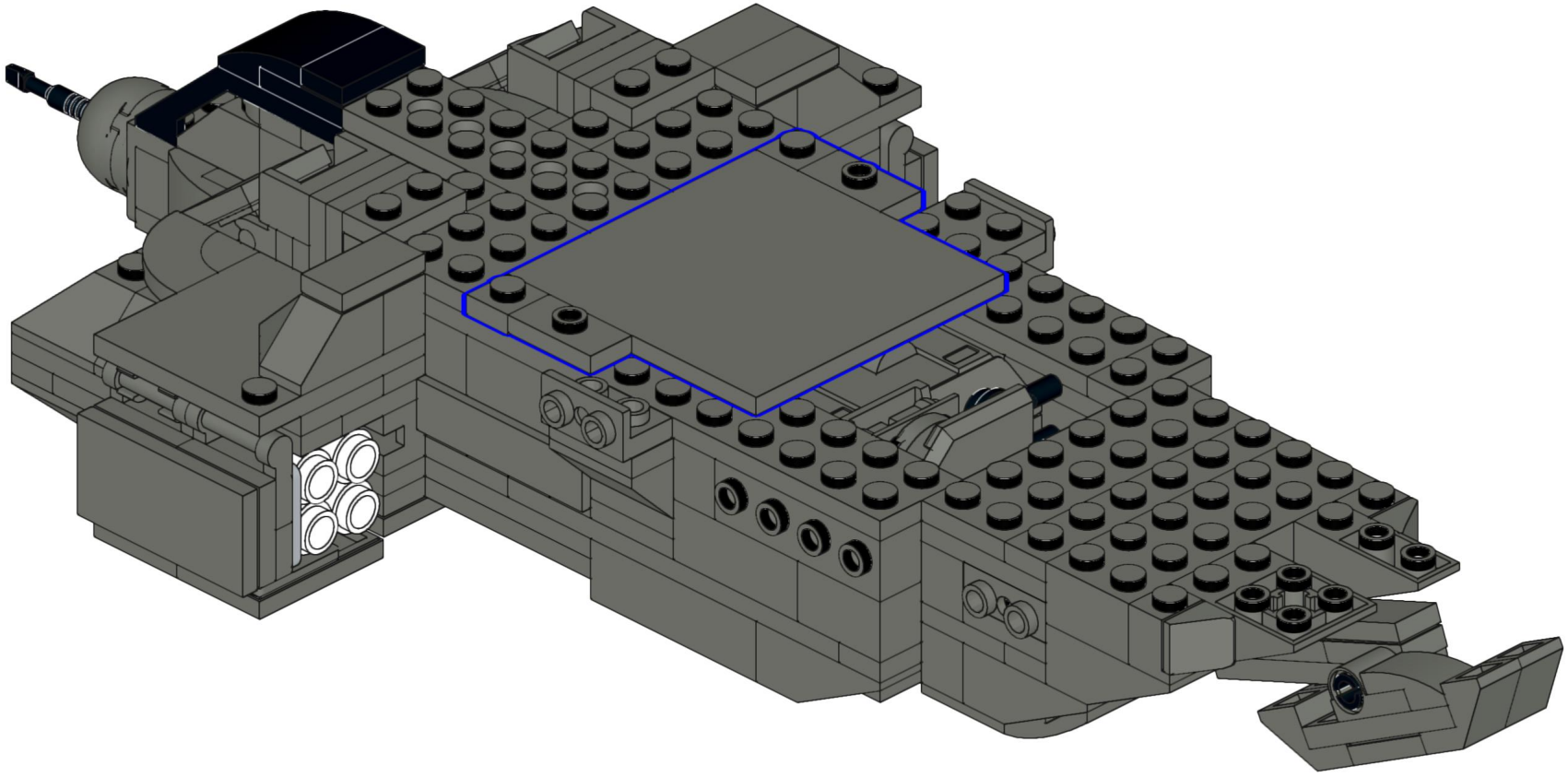

153

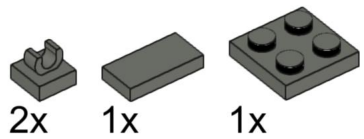

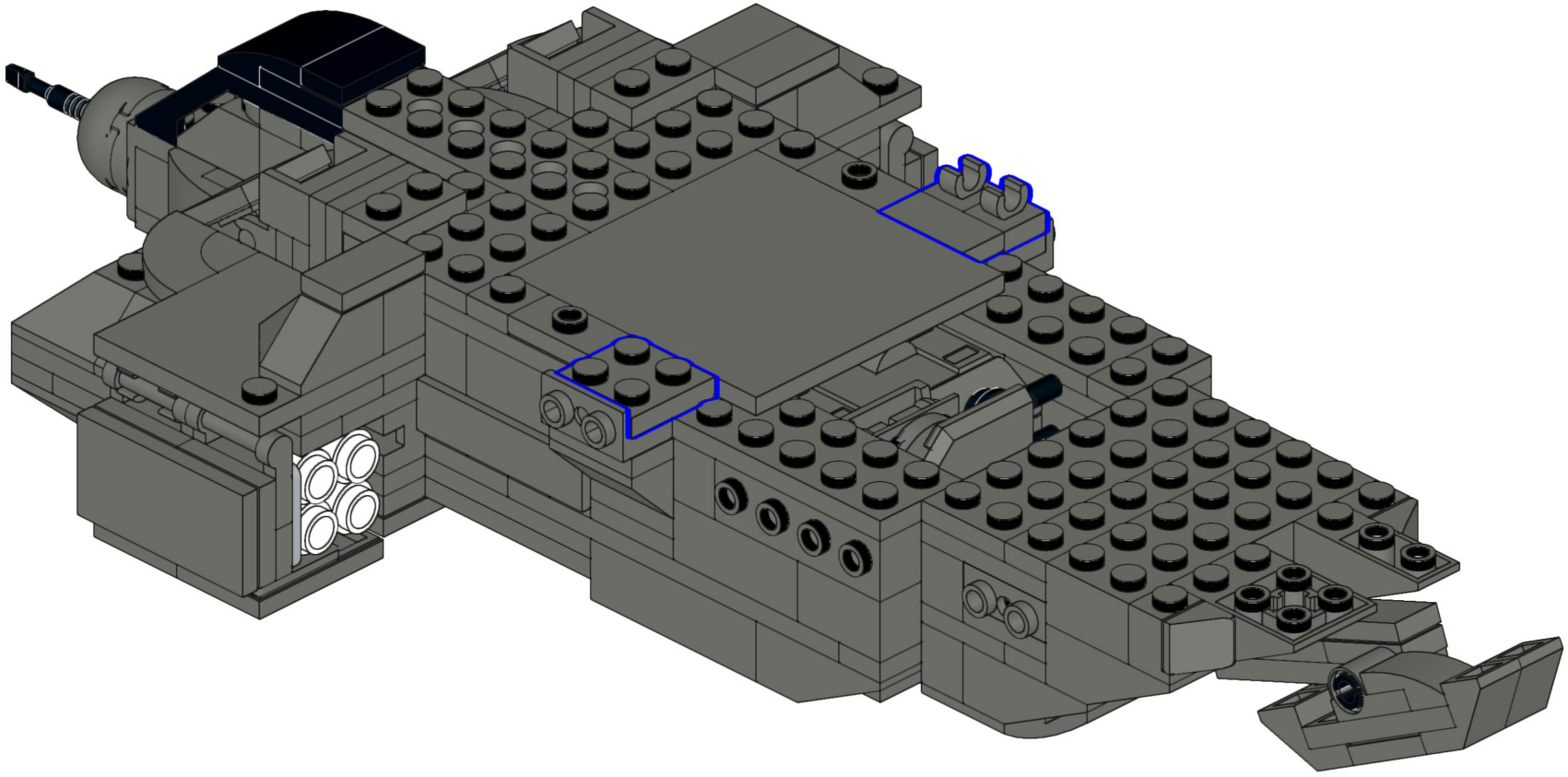

154

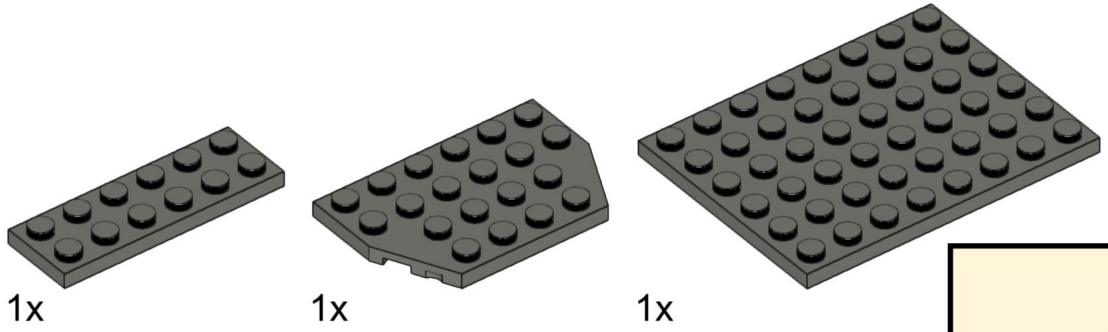

1x 1x 1x

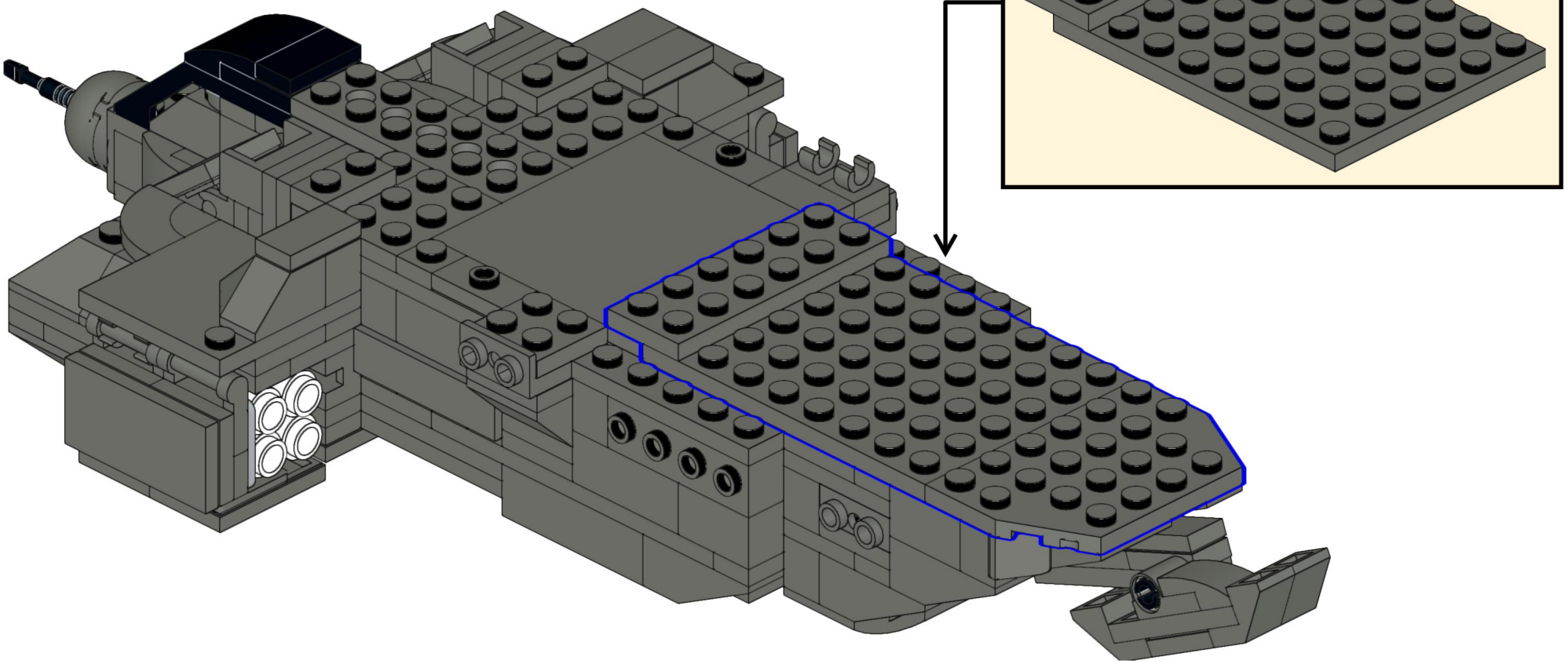

155

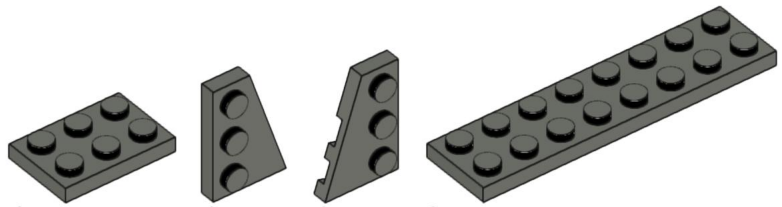

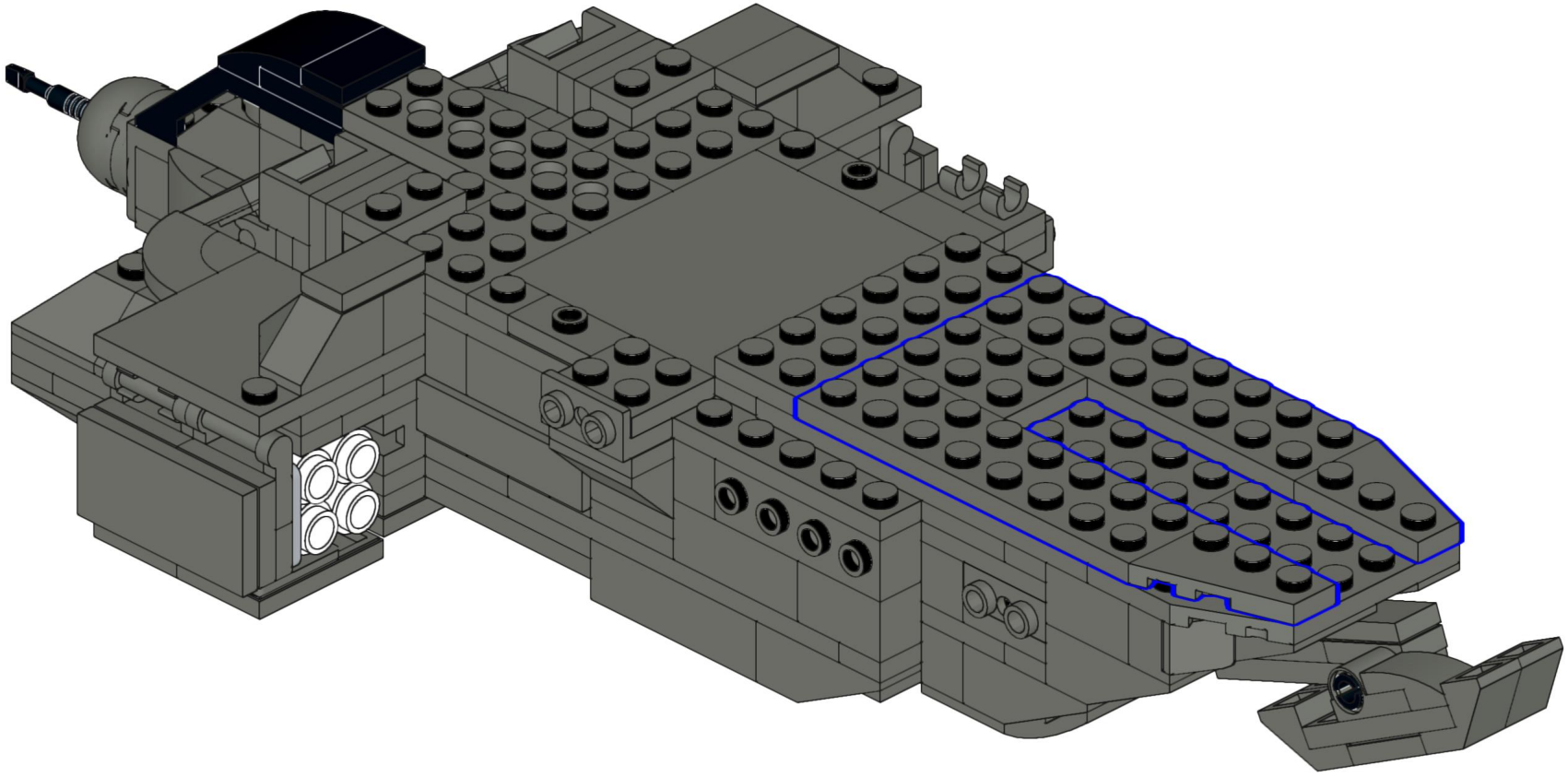

156

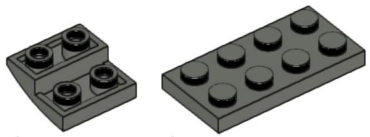

1x 1x

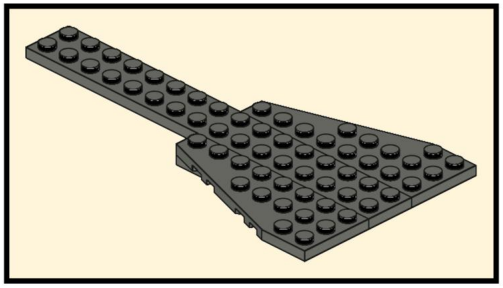

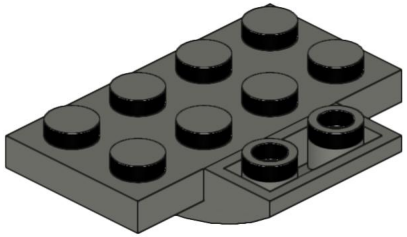

157

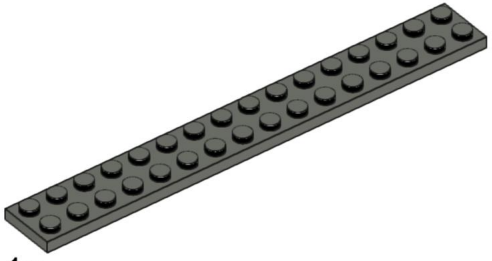

1x

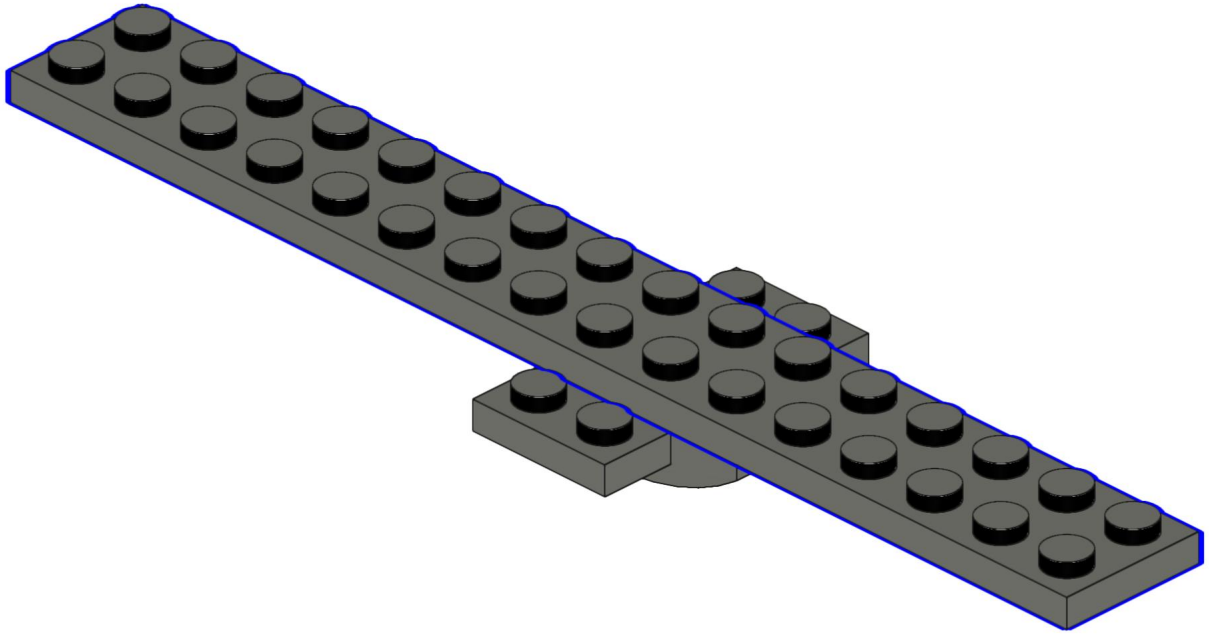

158



2x

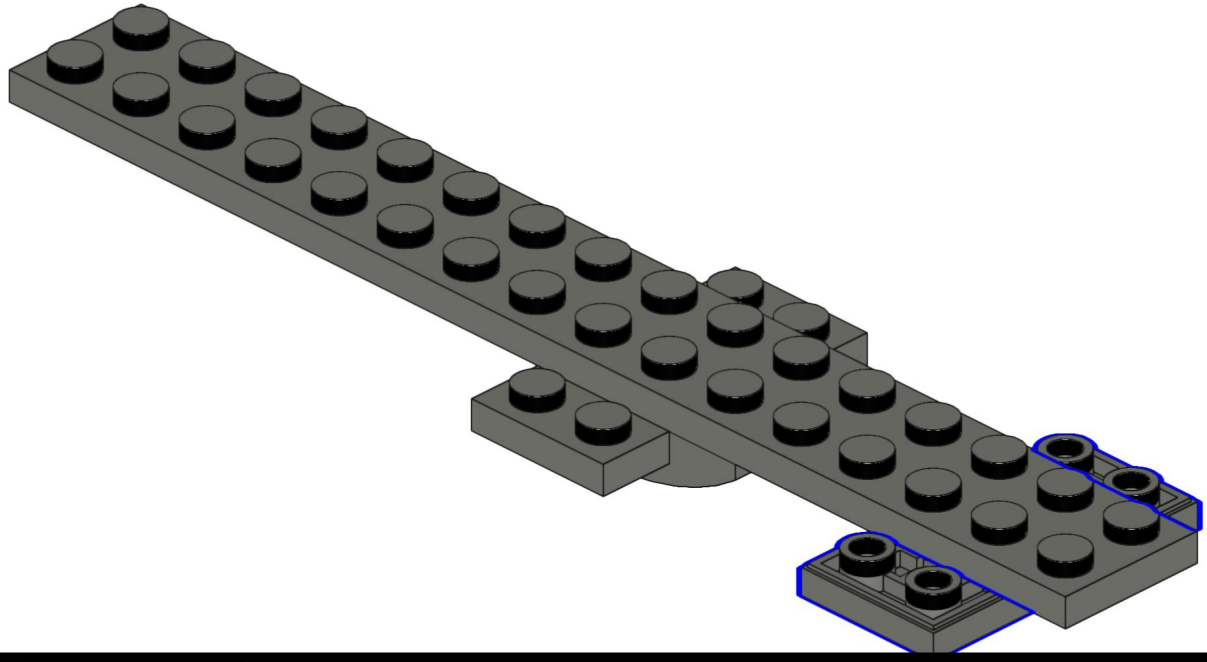

159

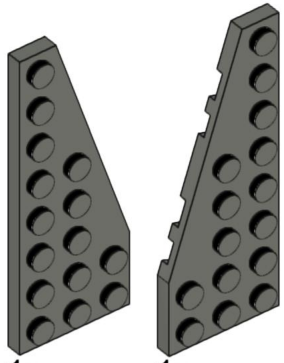

1x 1x

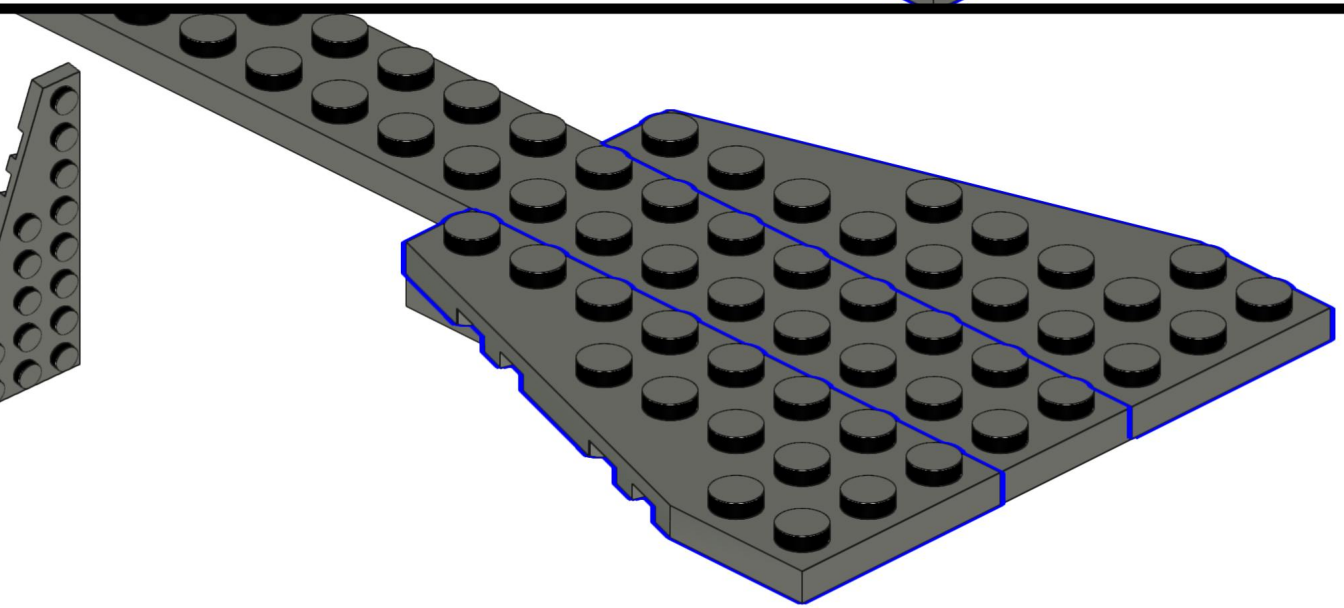

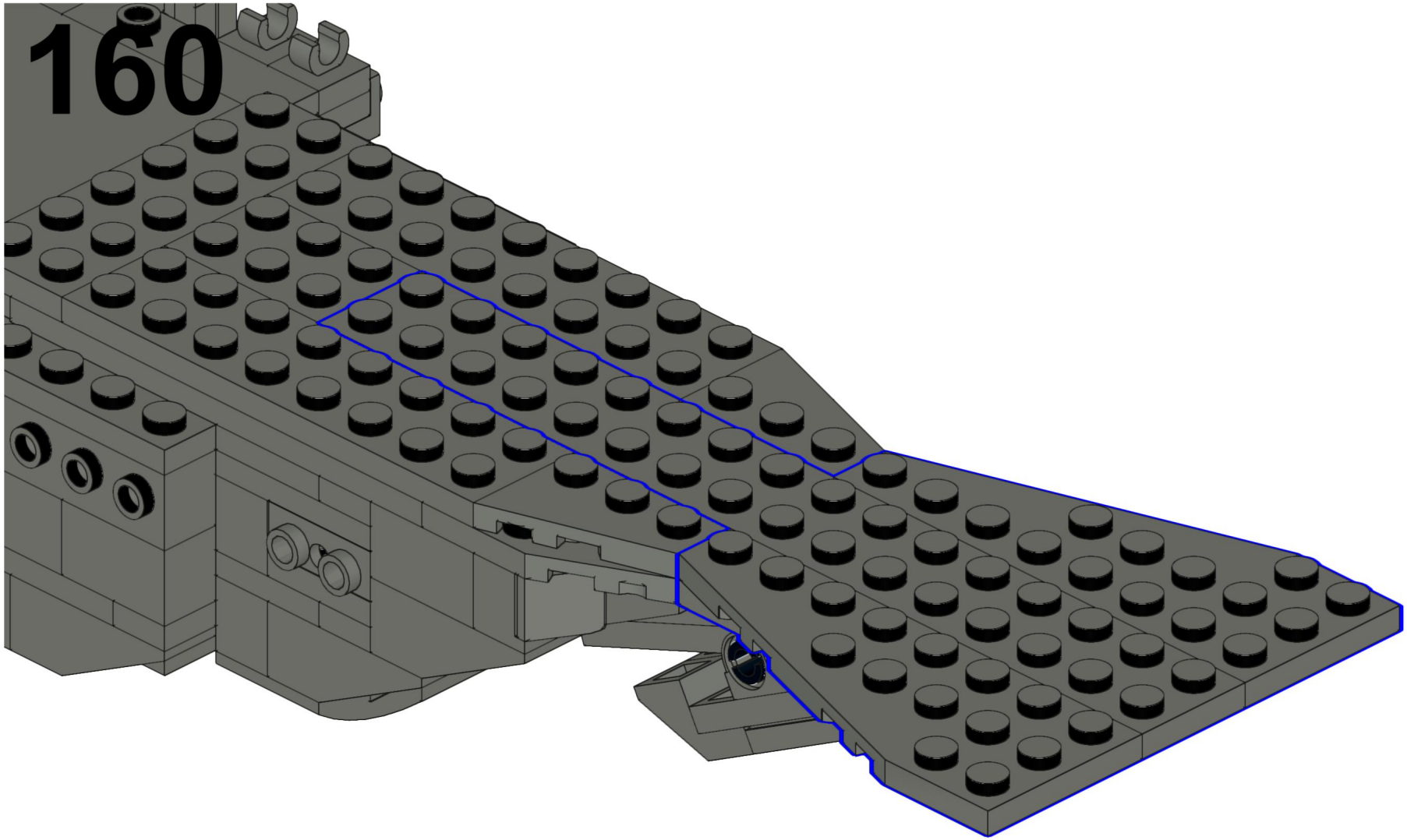
160

161

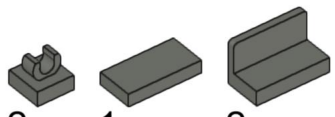

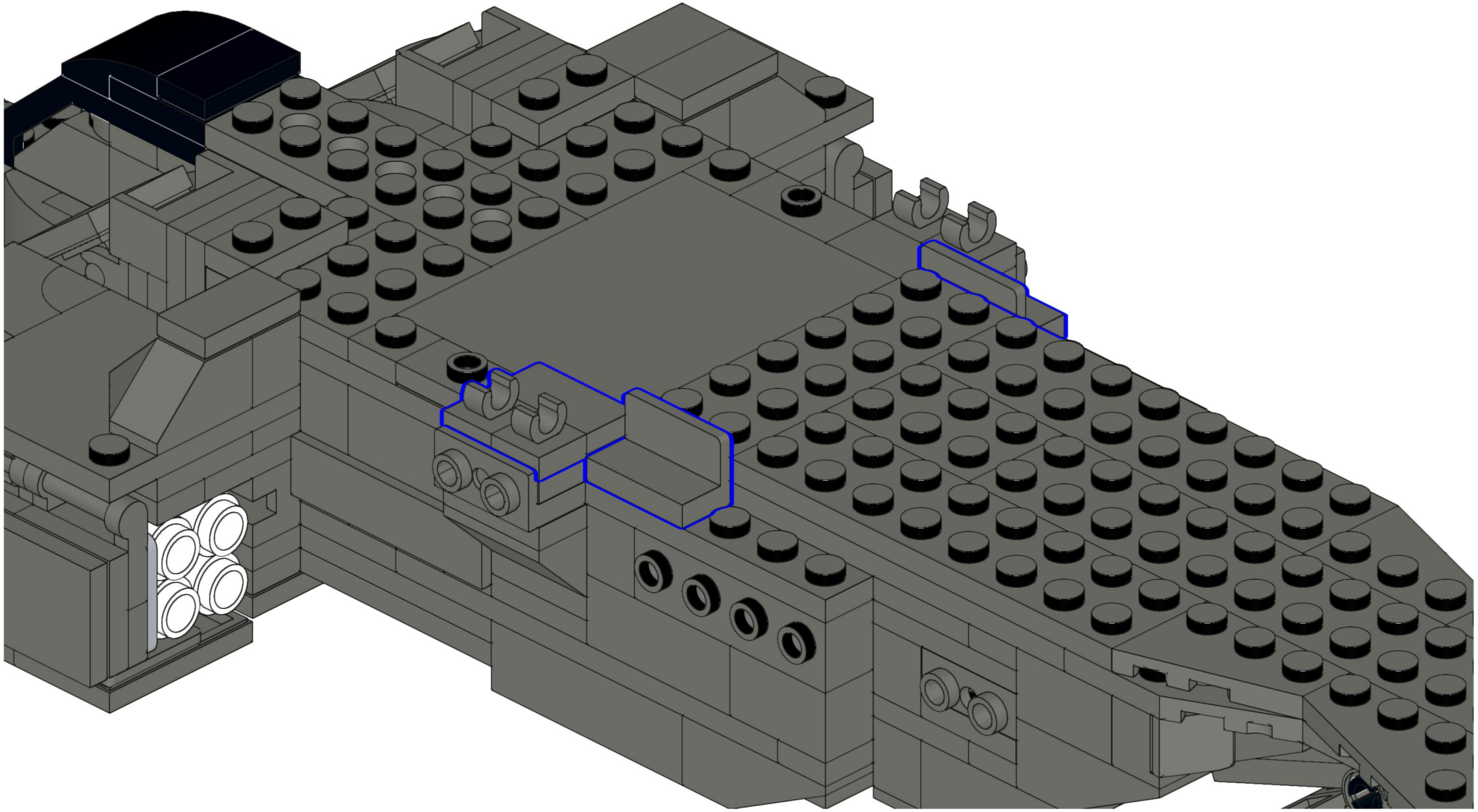

162

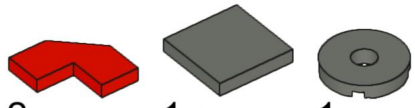

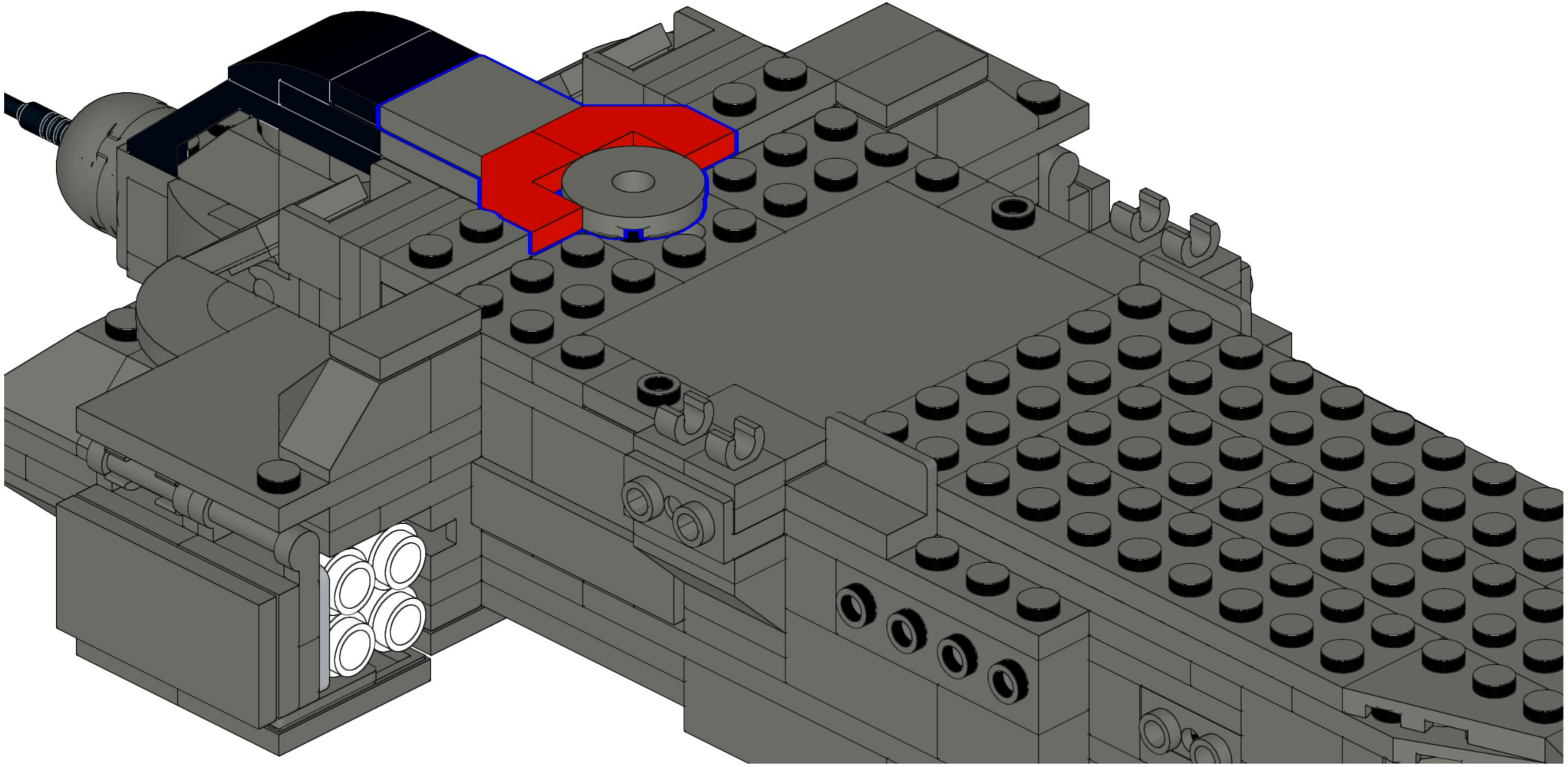

163

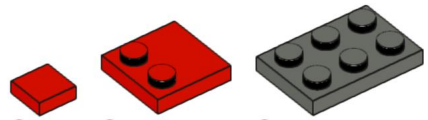

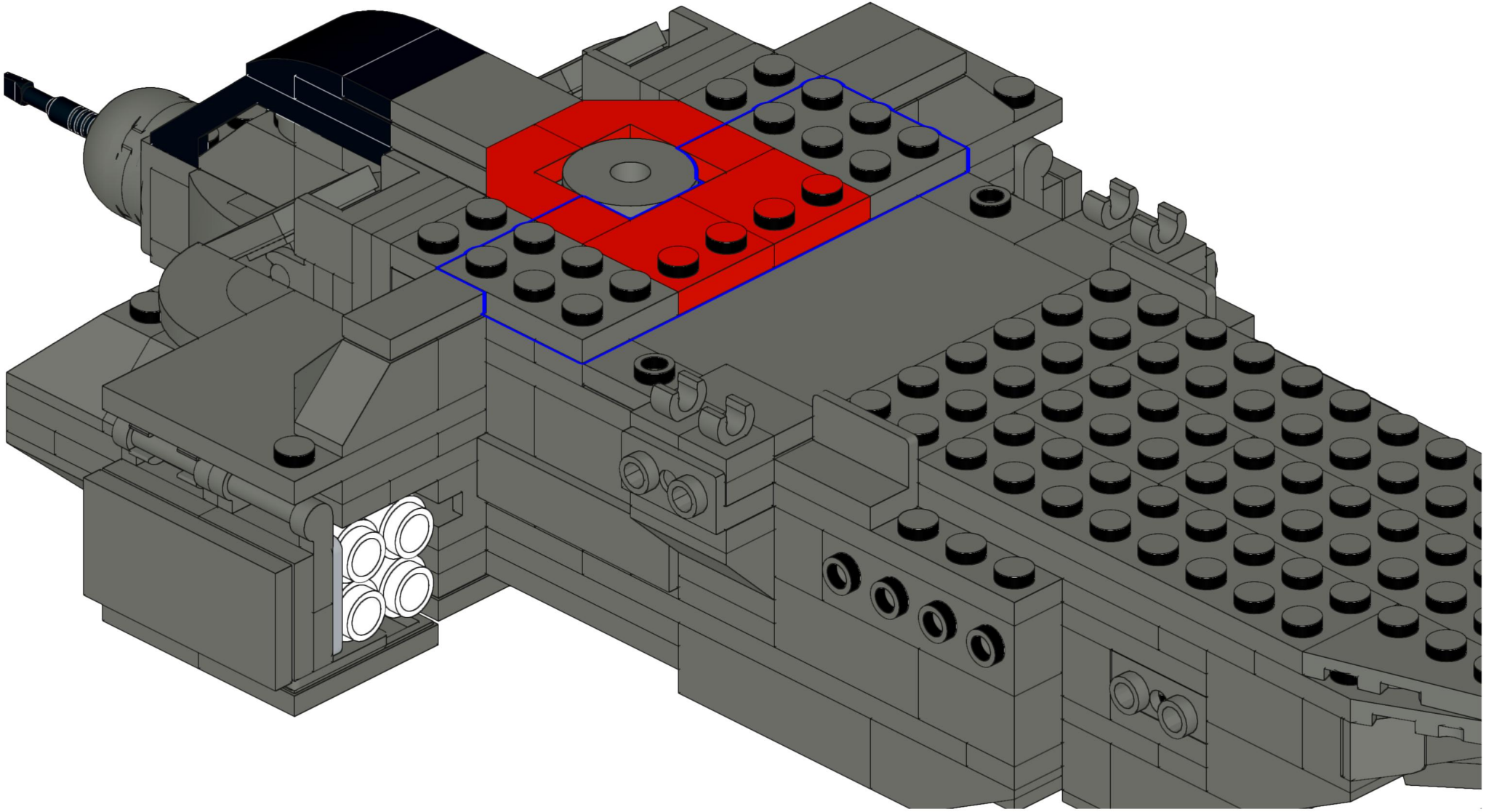

164

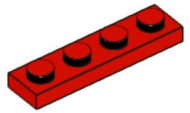

1x

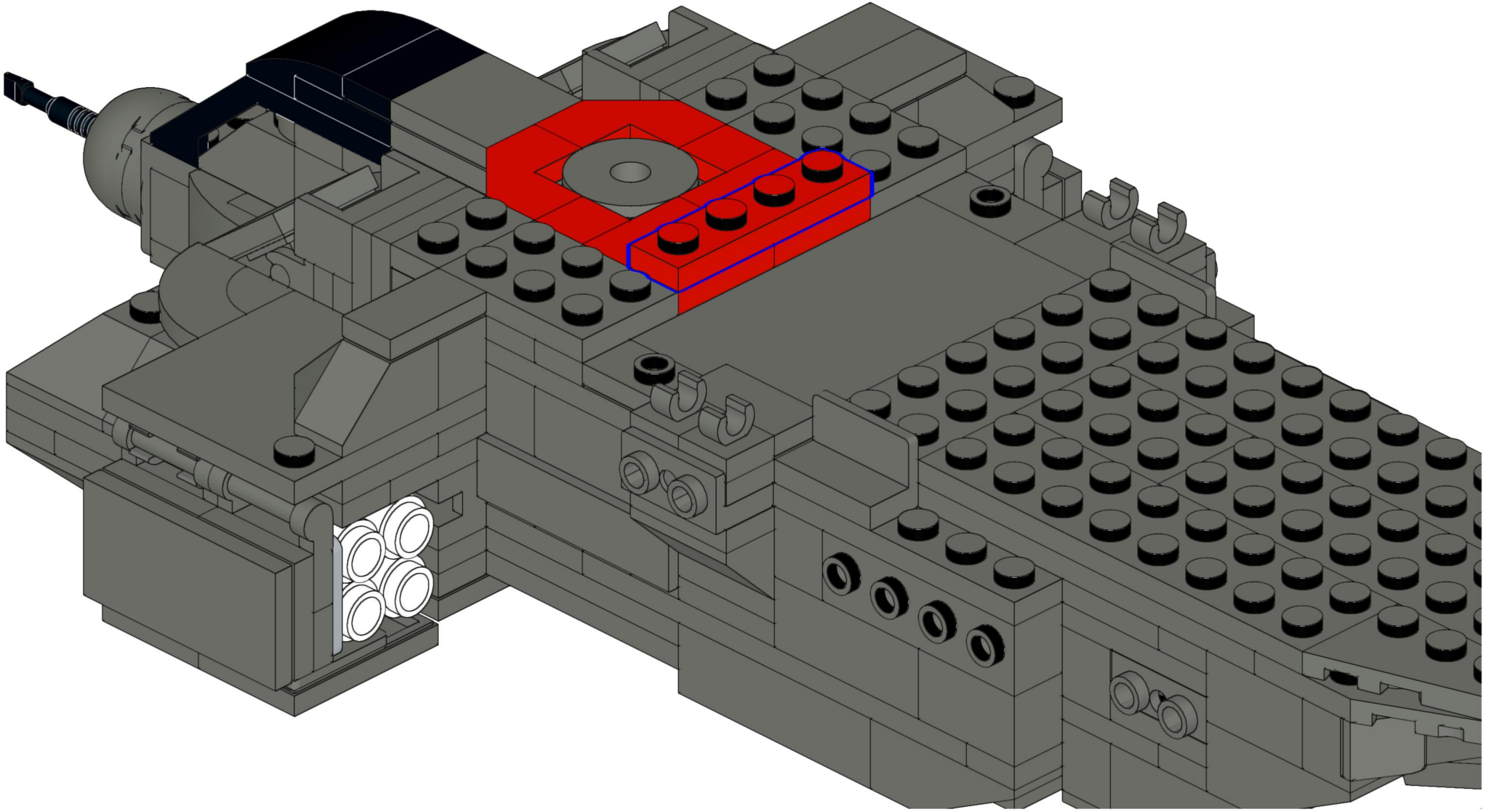

165

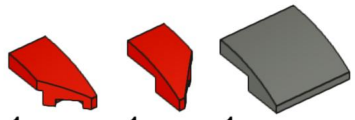

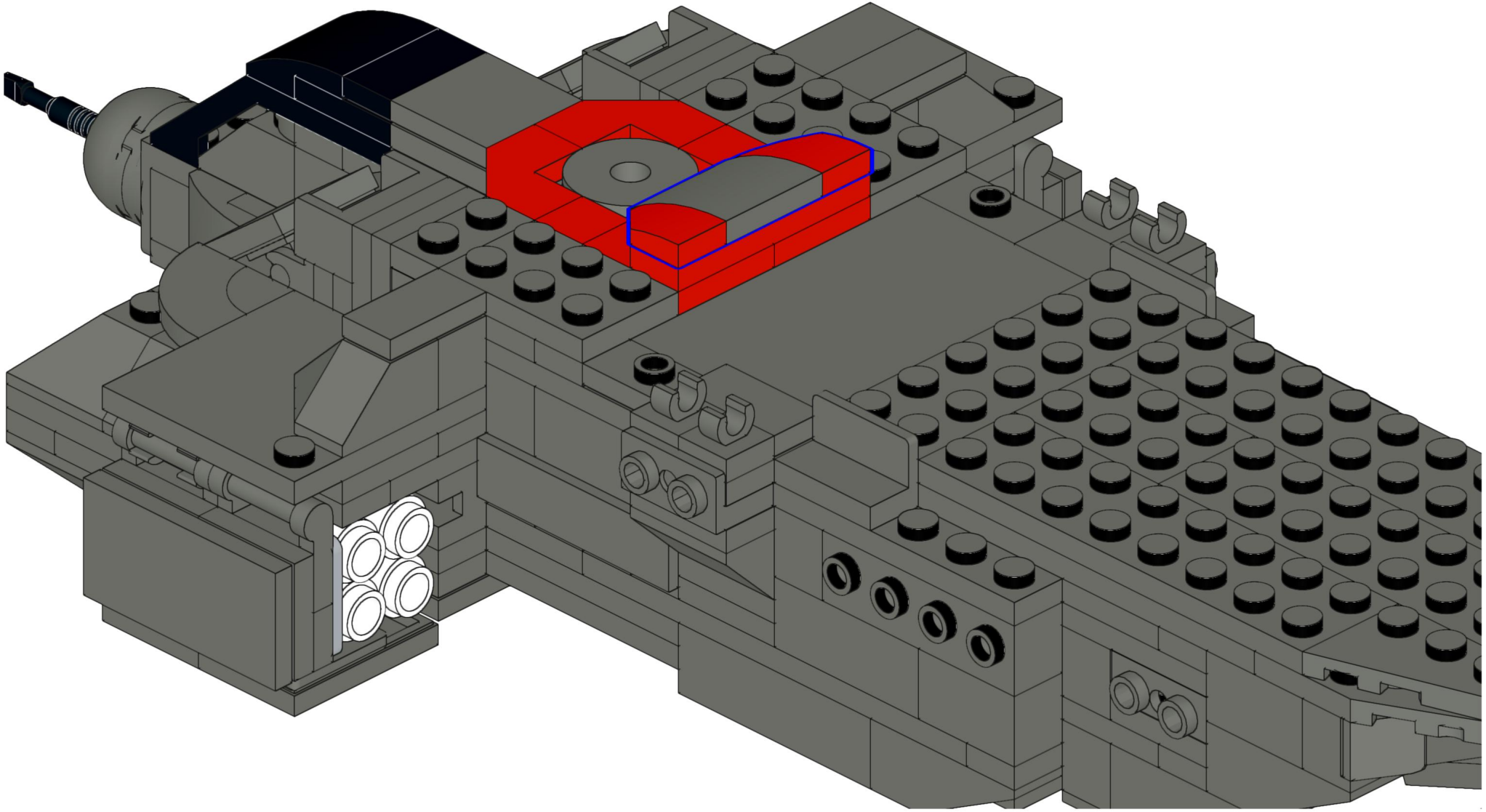

166

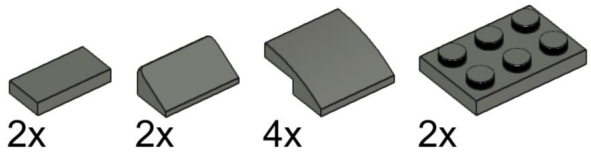

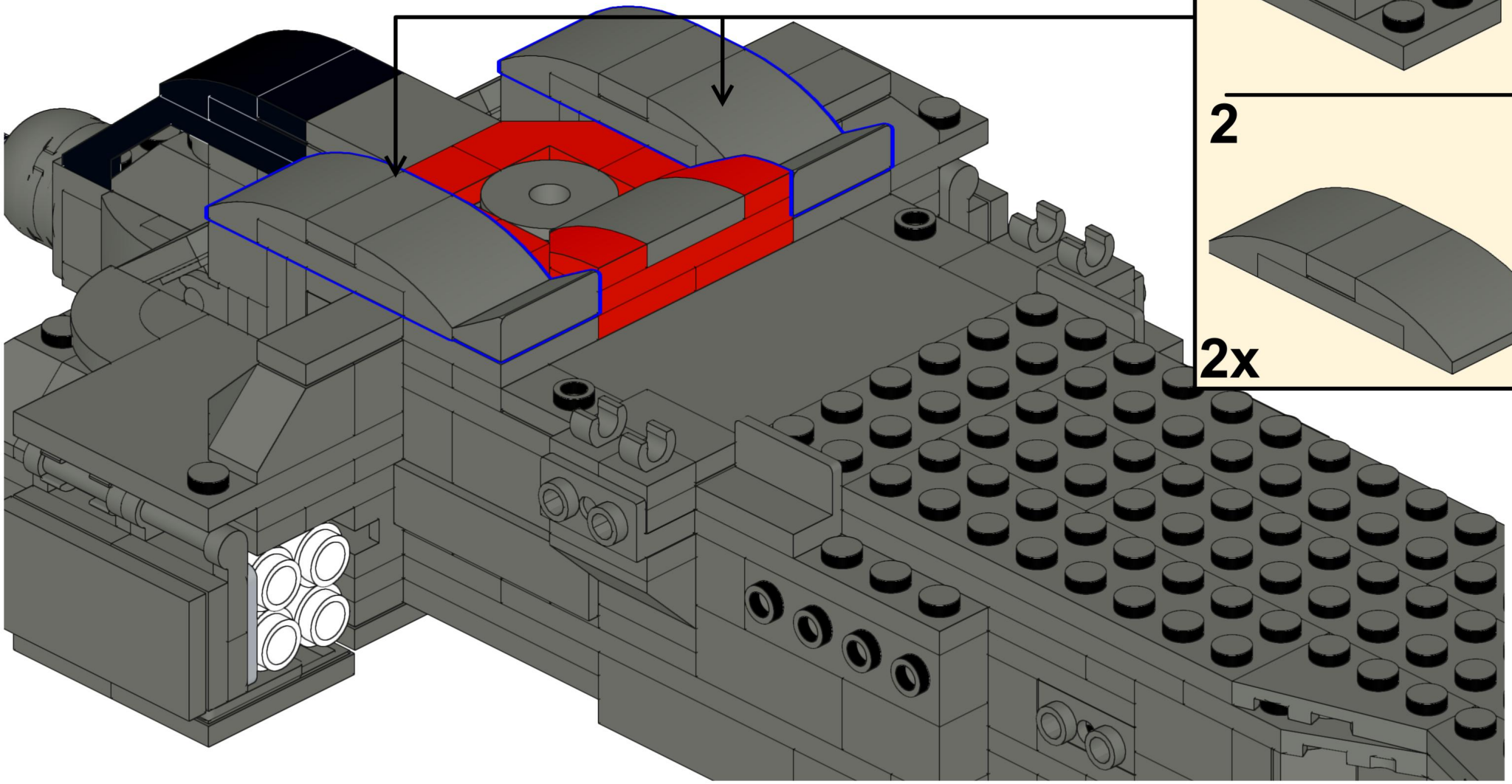

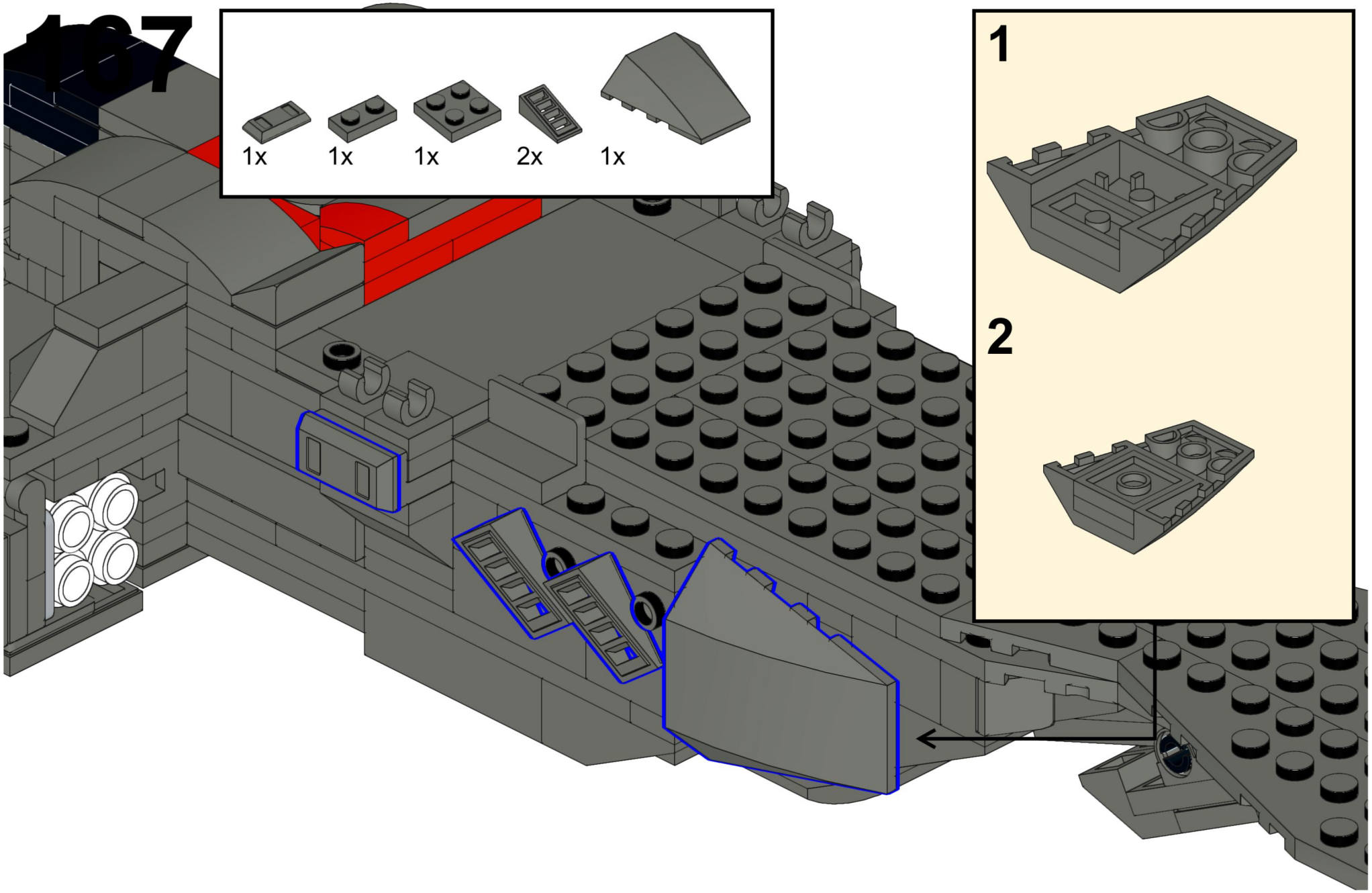
1x
1x
1x
2x
1x
1
2

168

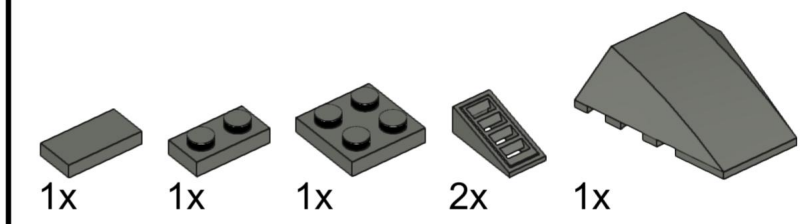

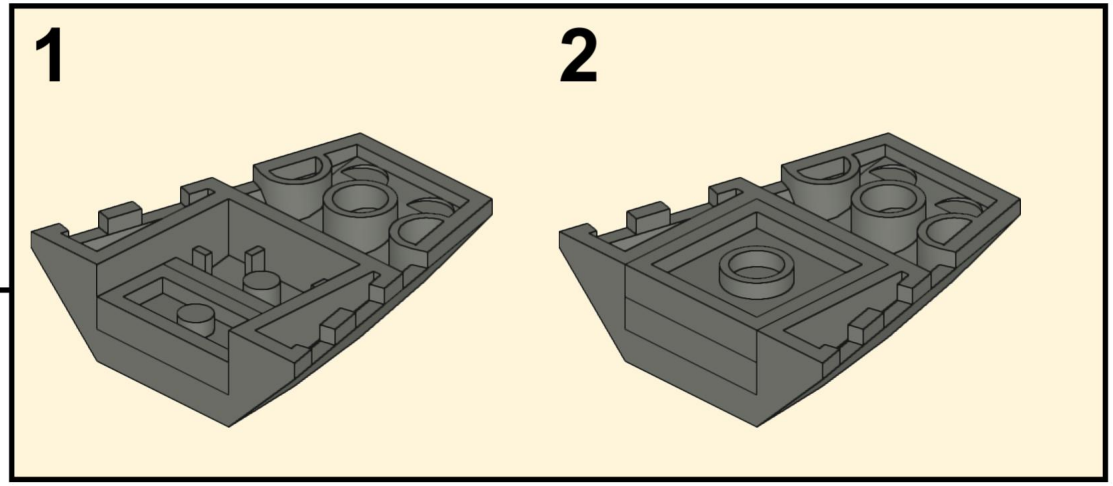

169

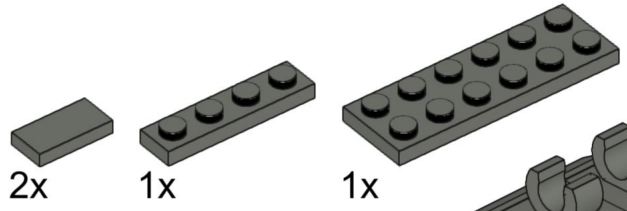

170

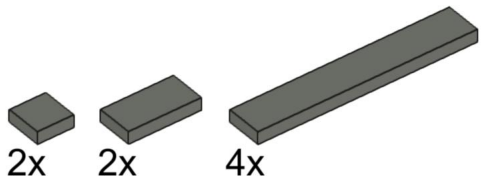

171

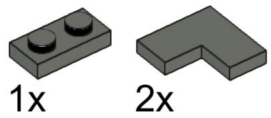

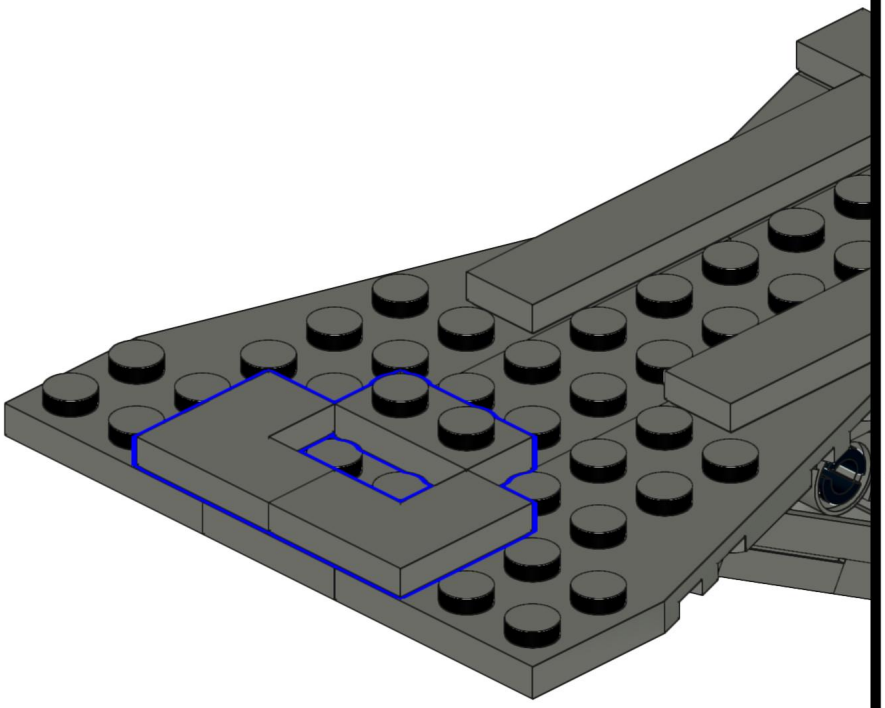

172

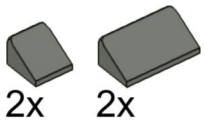

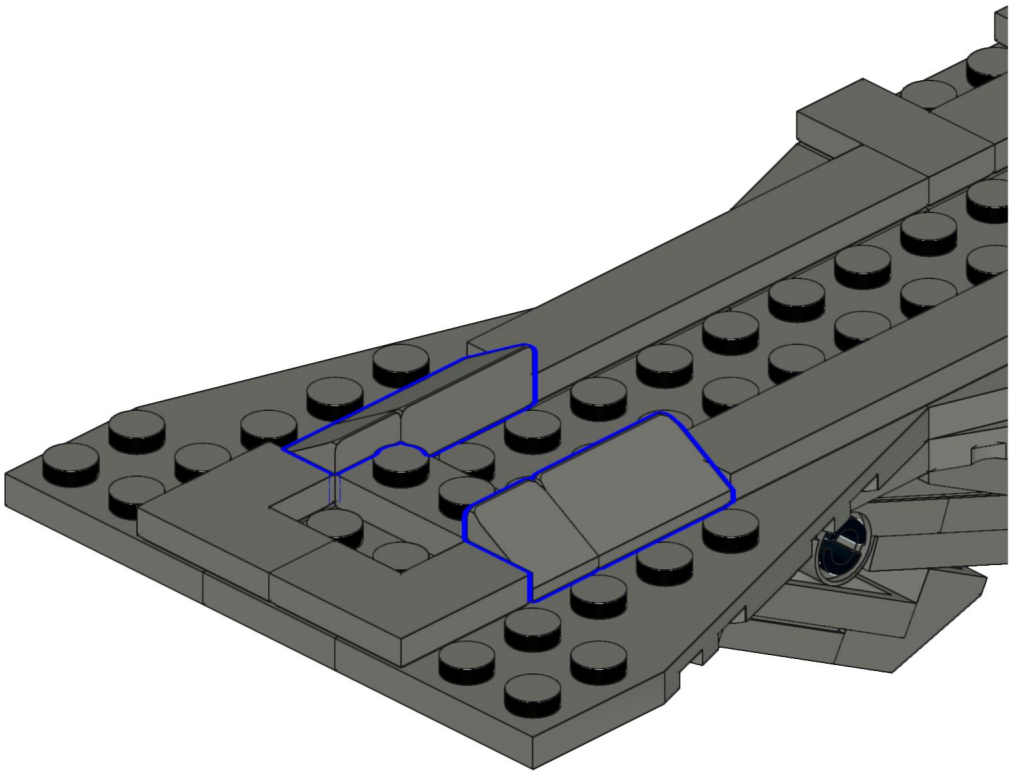

173

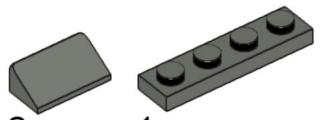

174

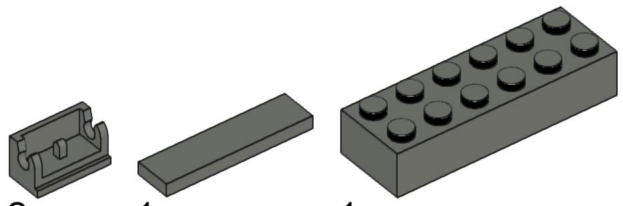

175

2x

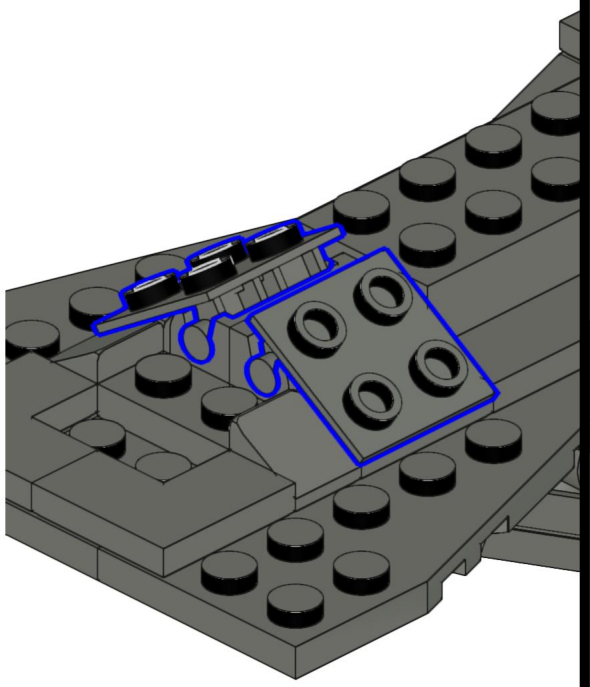

176

1x 1x

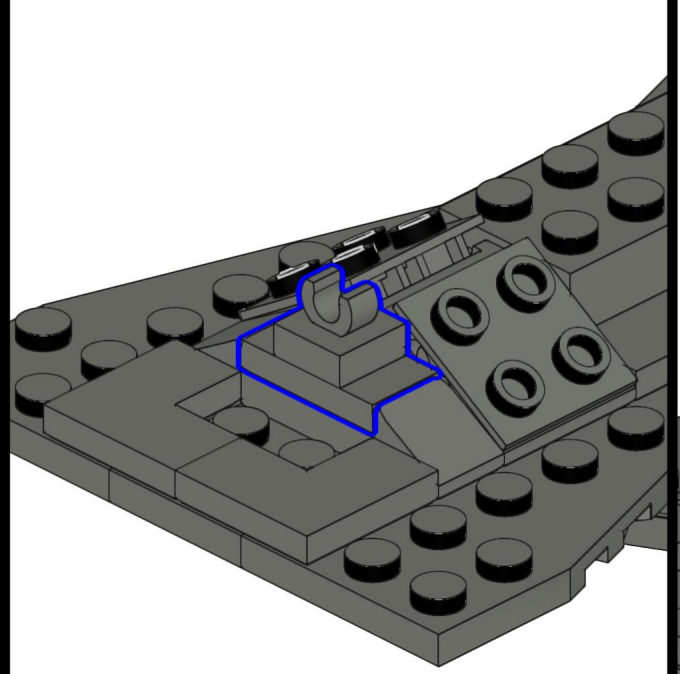

177

1x

3L

1x

1x

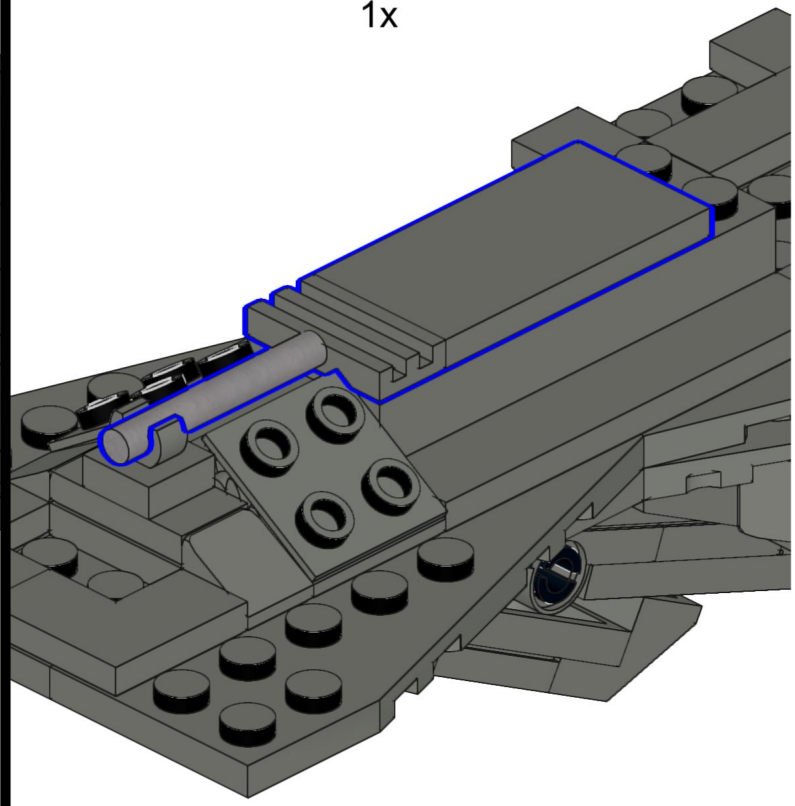

Flat Silver

178

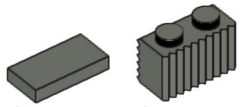

1x 1x

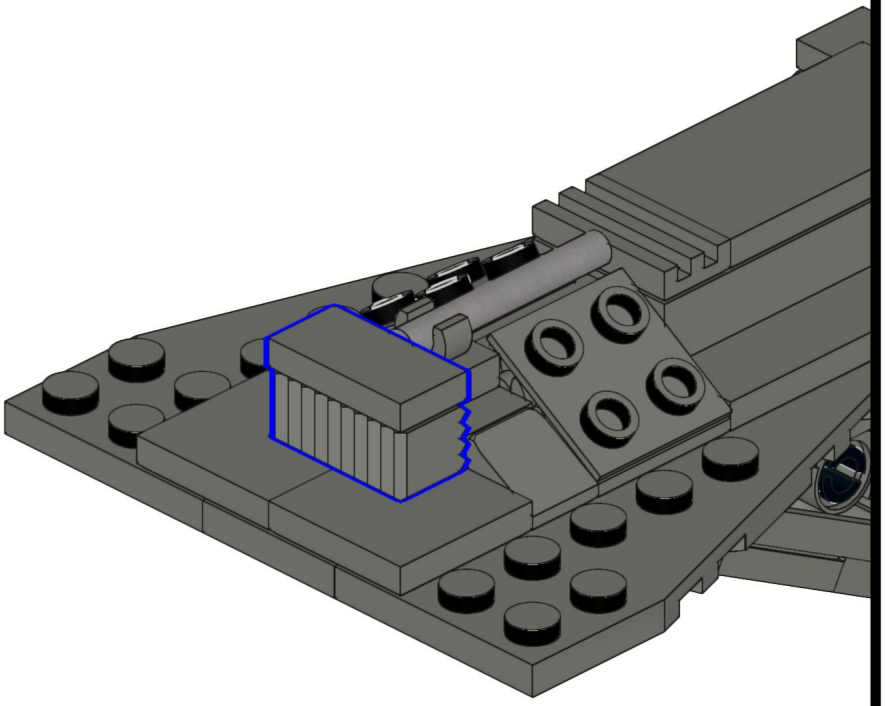

179

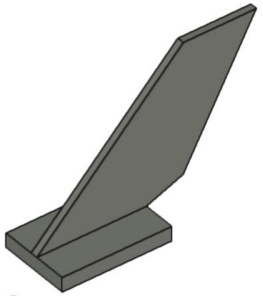

2x

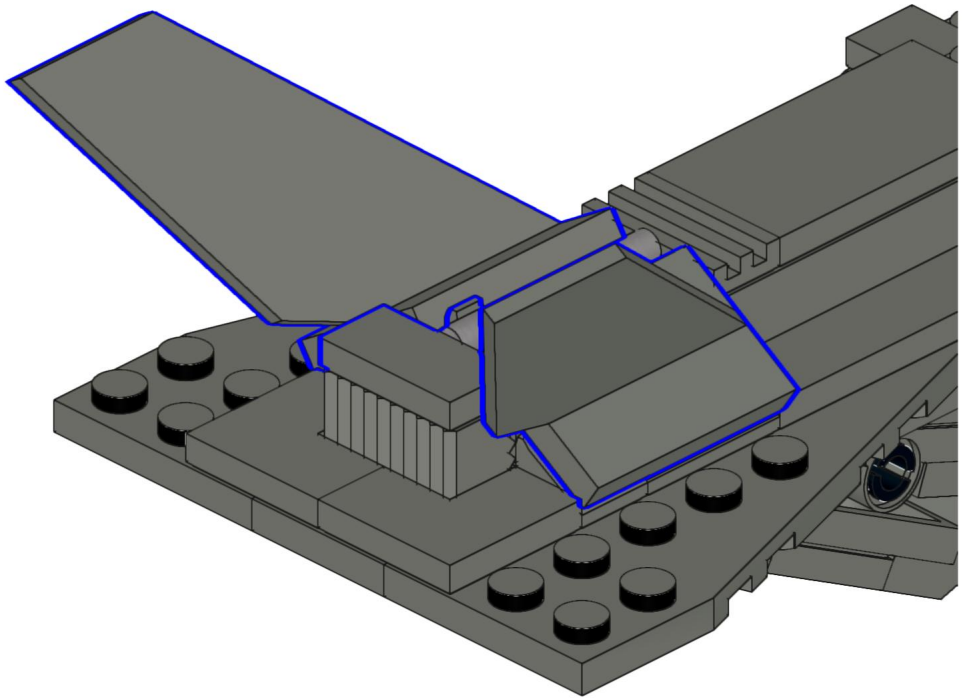

180

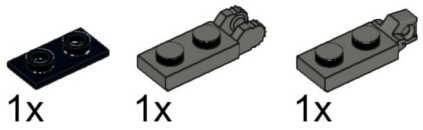

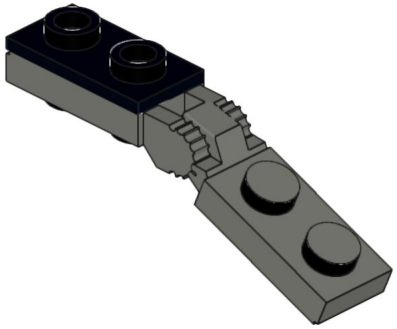

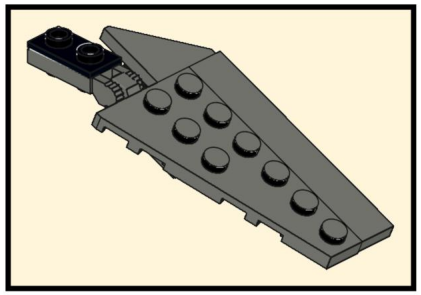

181

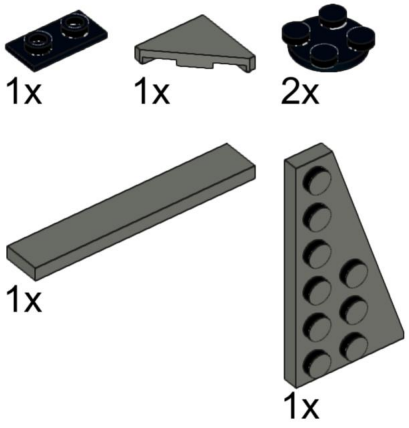

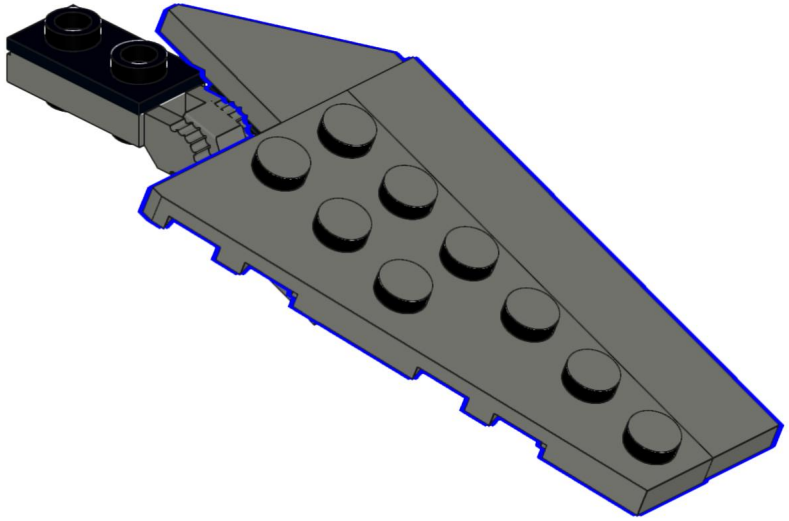

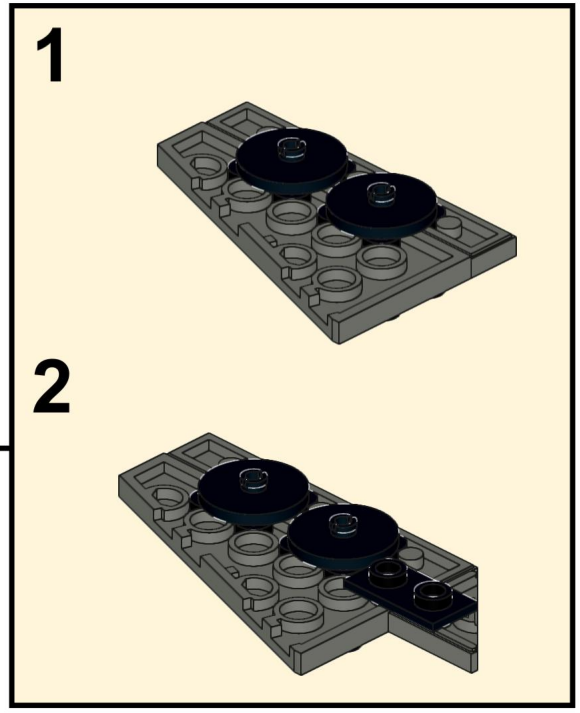

182

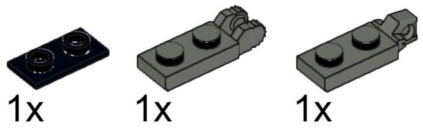

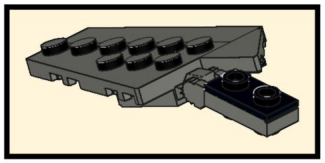

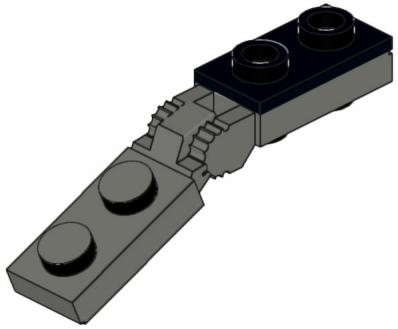

183

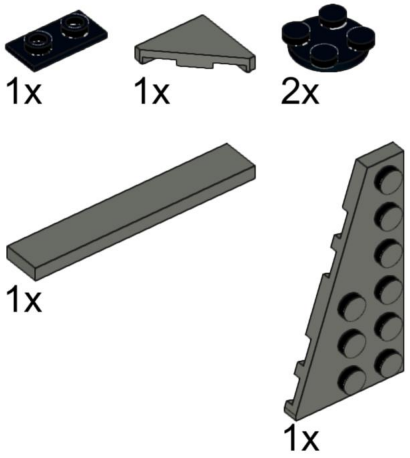

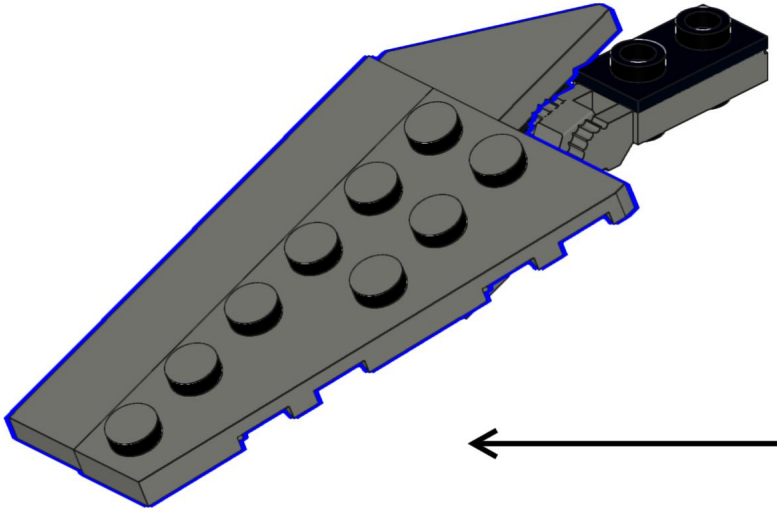

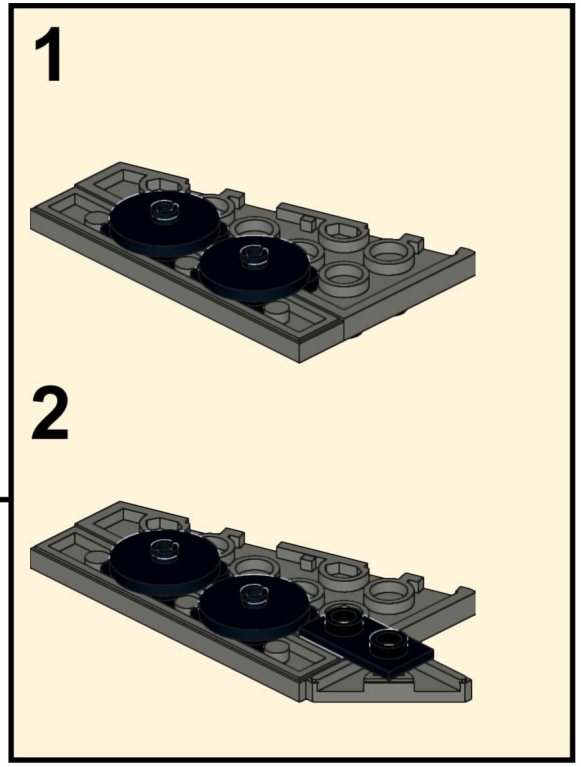

184

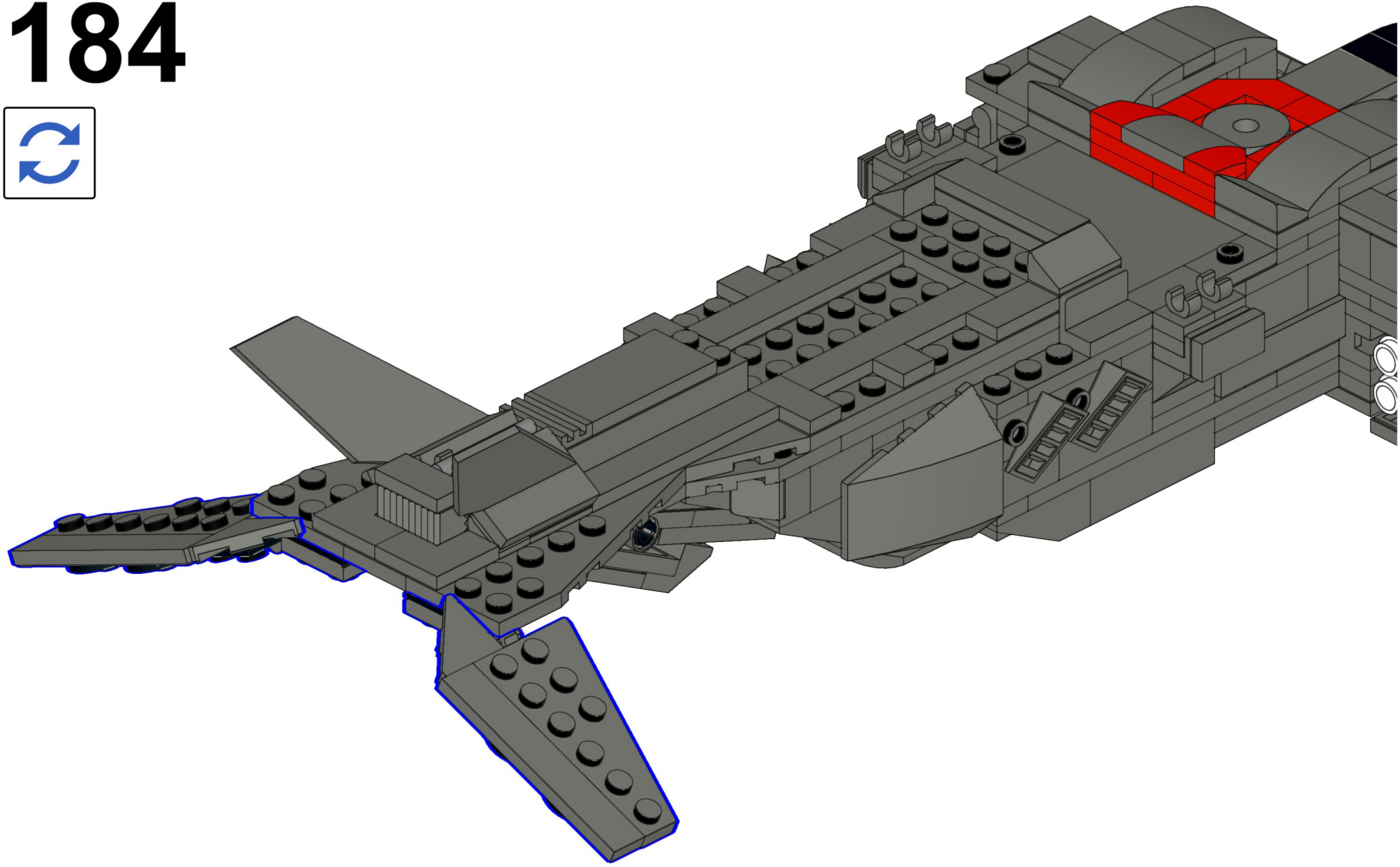

185

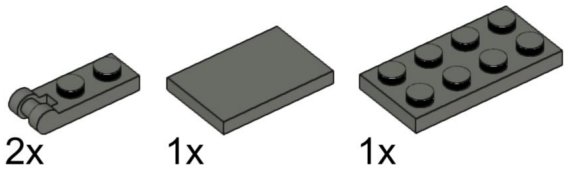

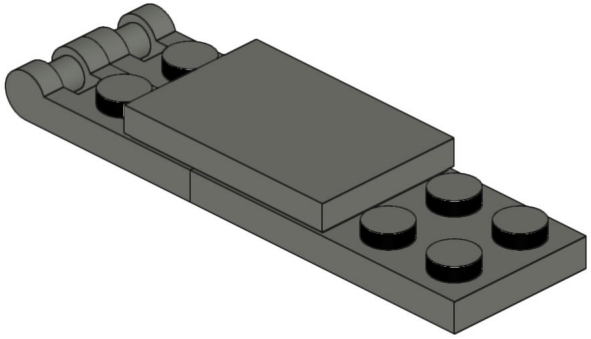

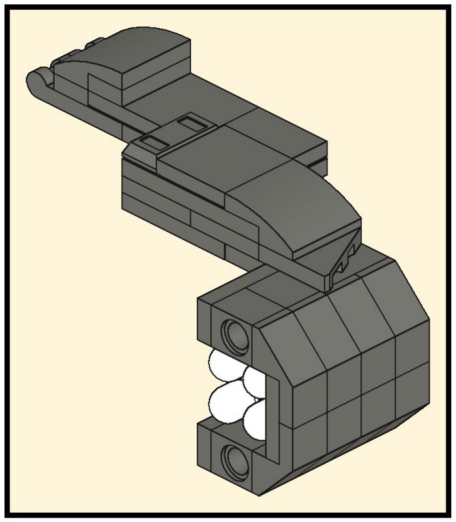

186

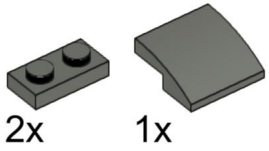

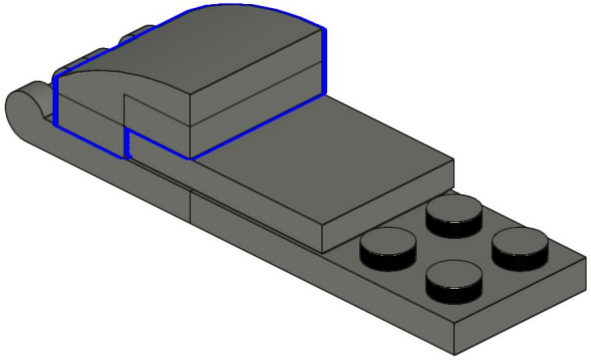

187

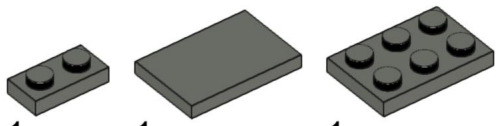

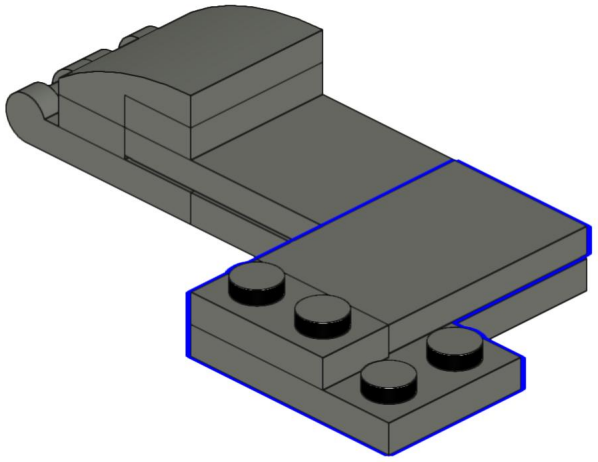

188

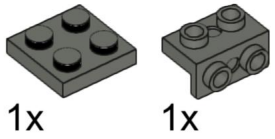

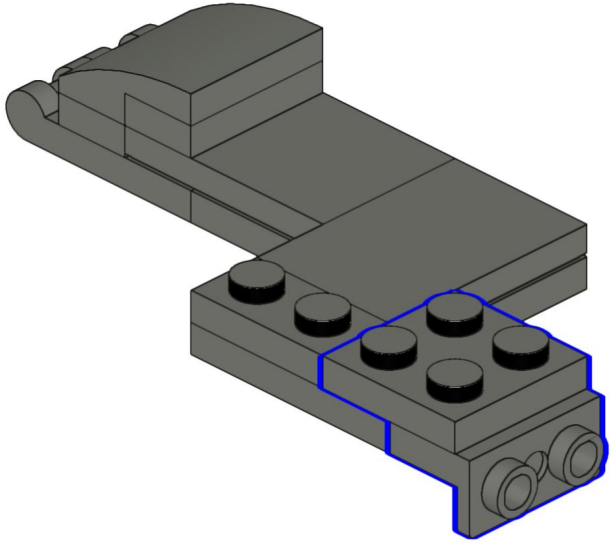

189

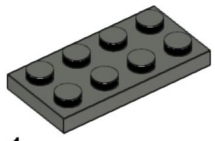

1x

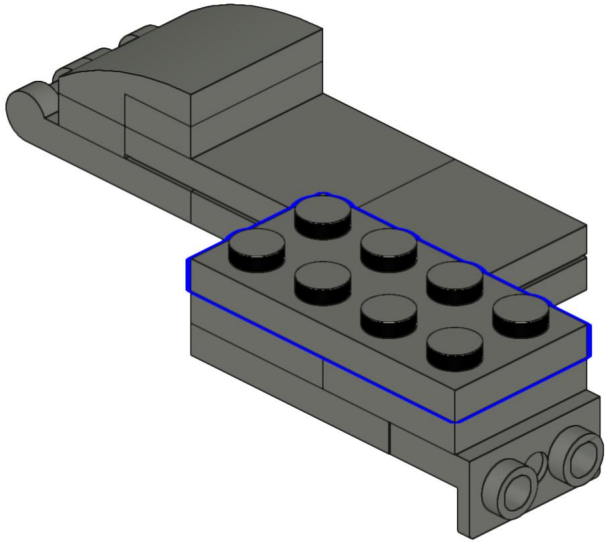

190

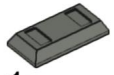

1x

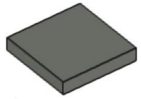

1x

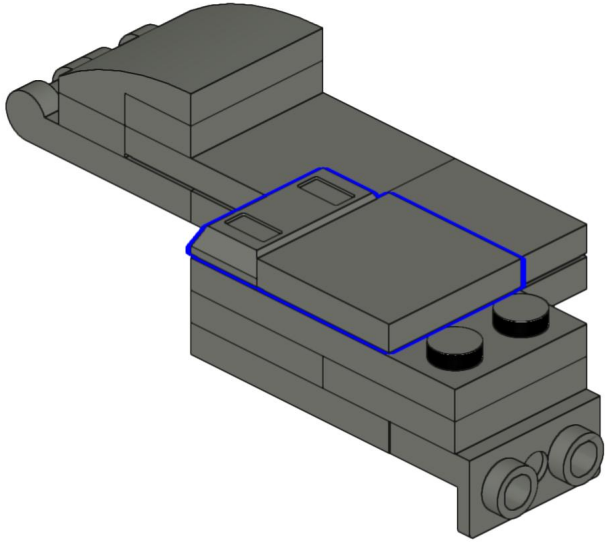

191

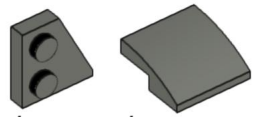

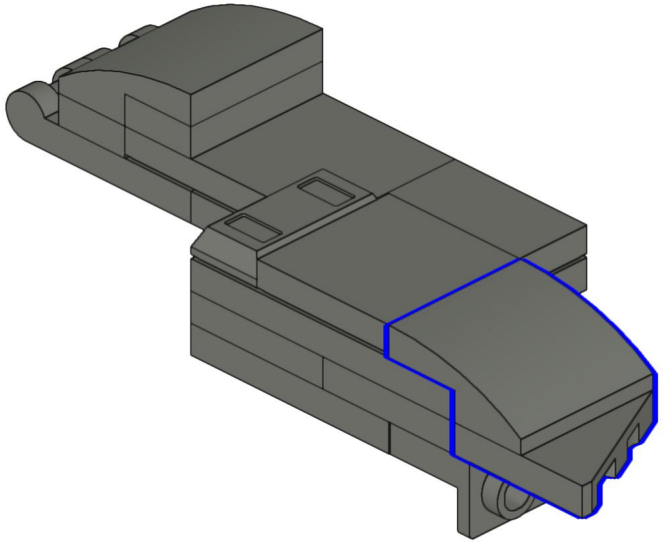

192

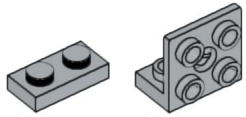

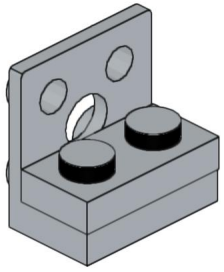

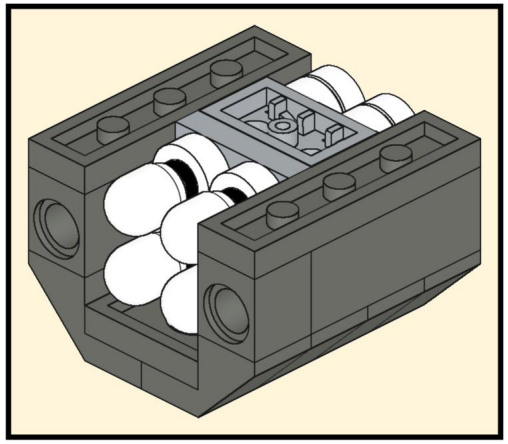

193

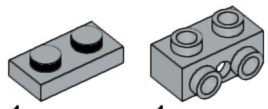

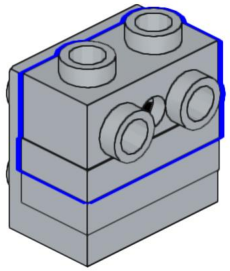

194

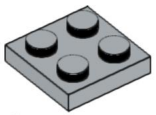

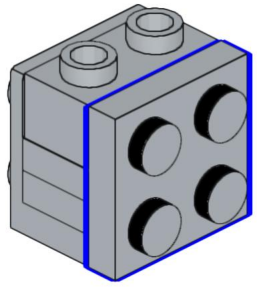

195



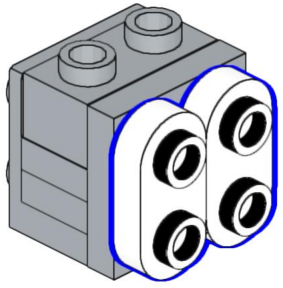

196



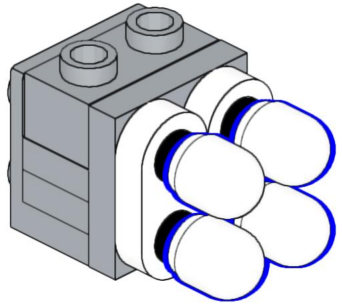

197



2x



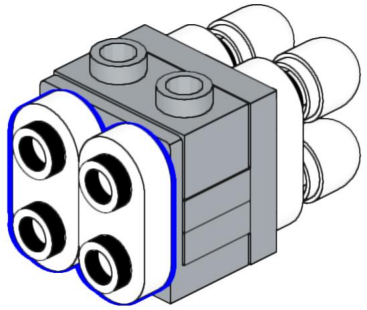

198



4x

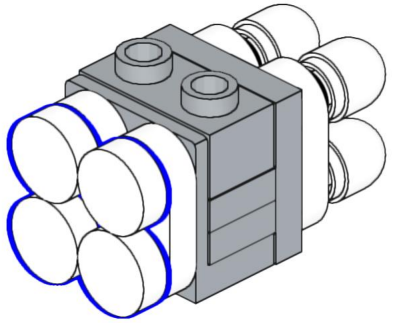

199



1x

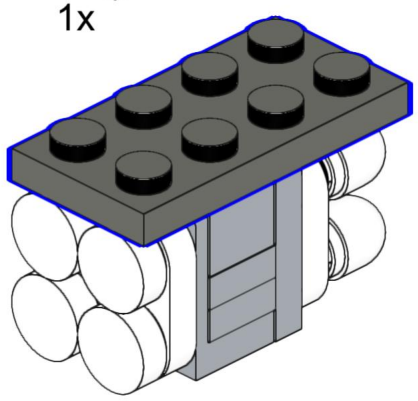

200



8x

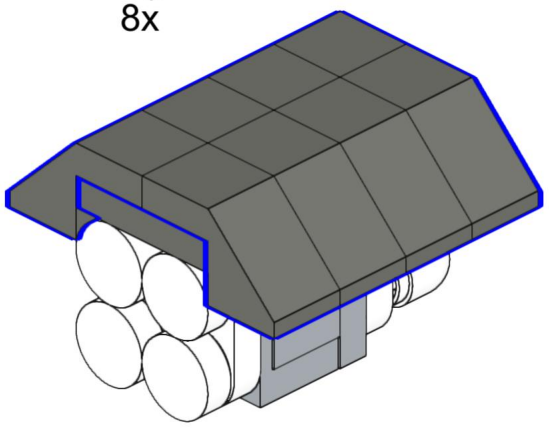

201

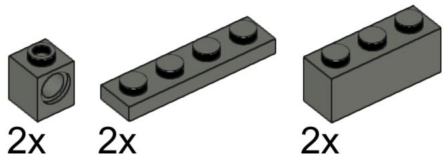

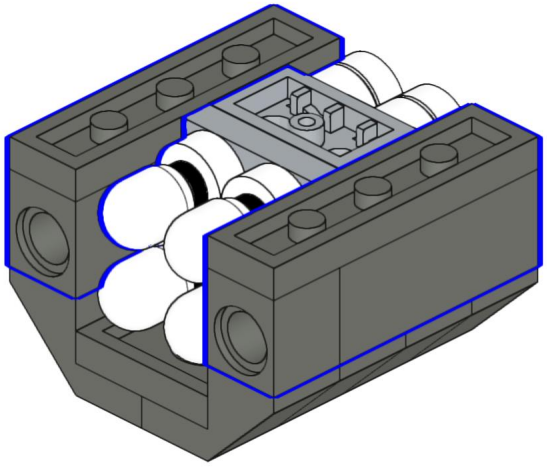

202

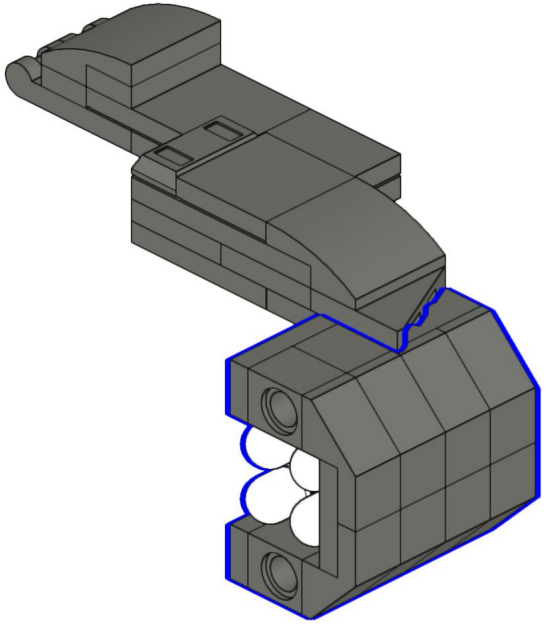

203

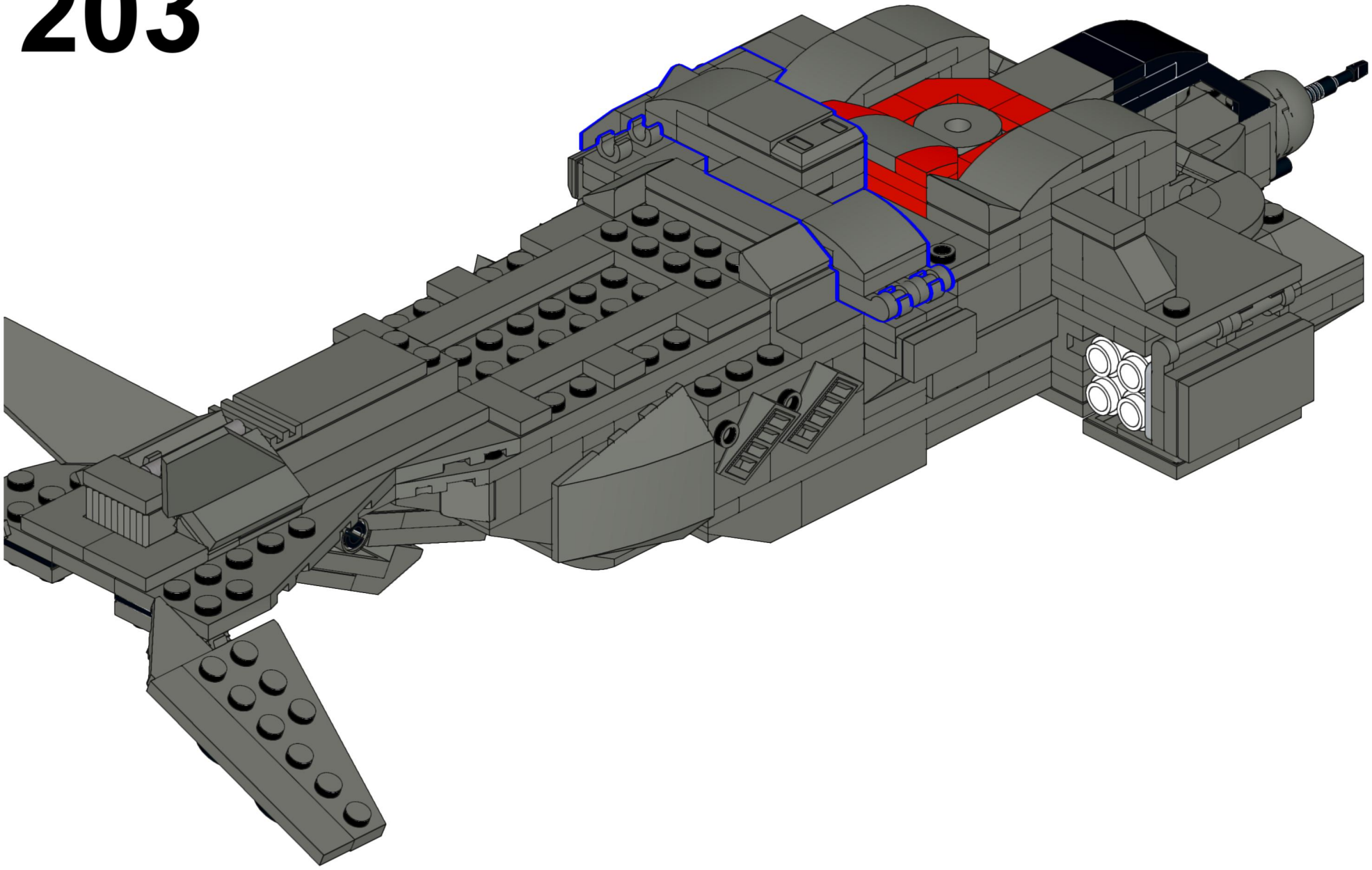

204

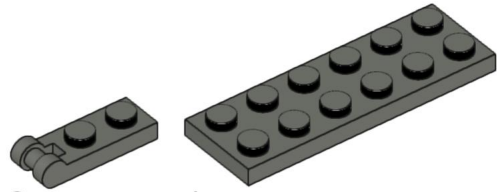

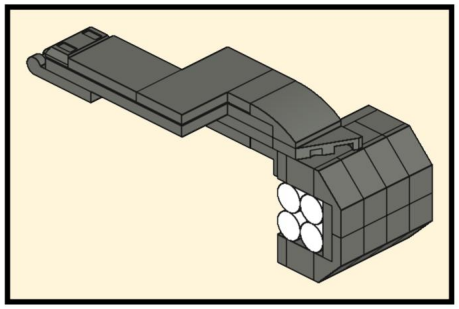

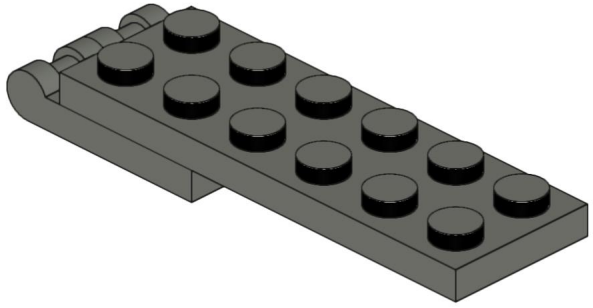

205

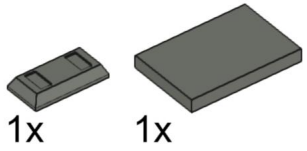

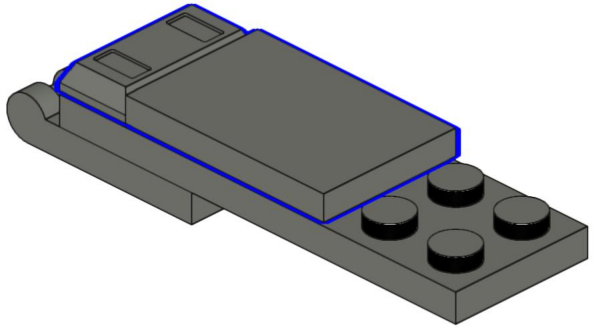

206

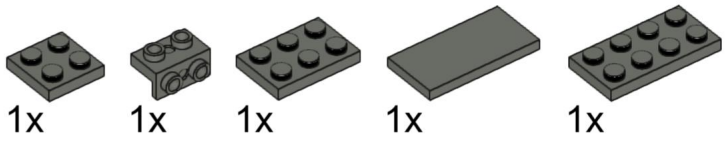

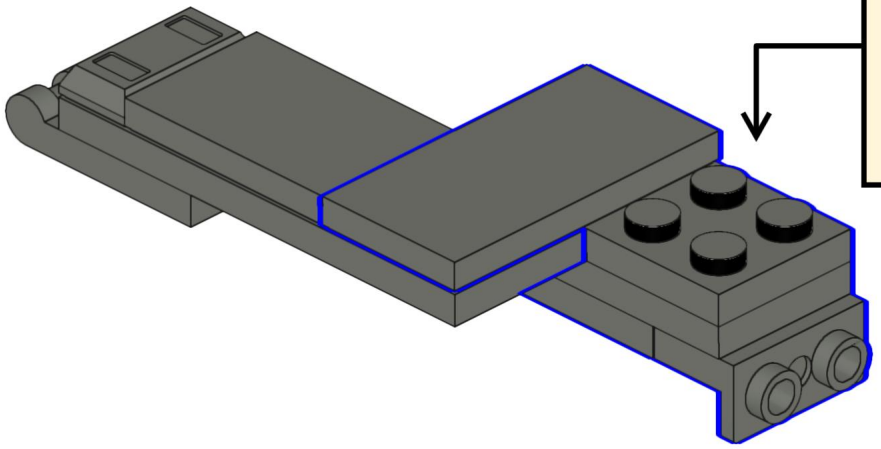

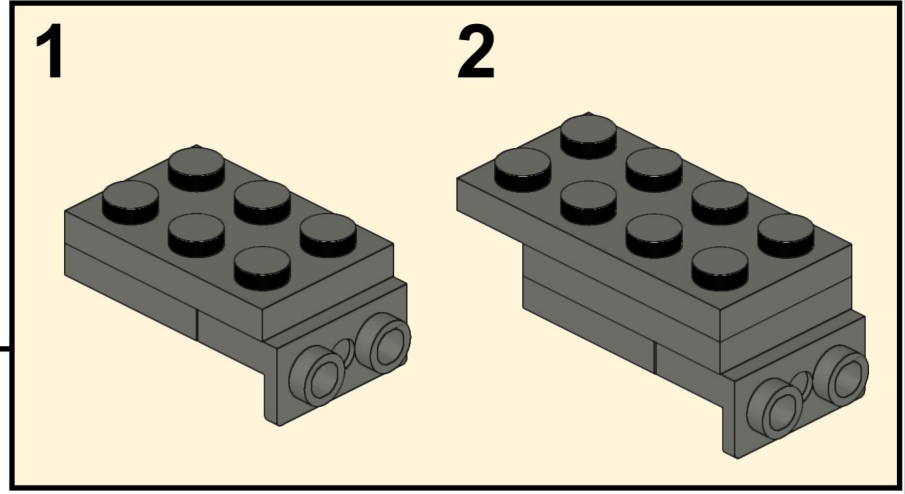

207

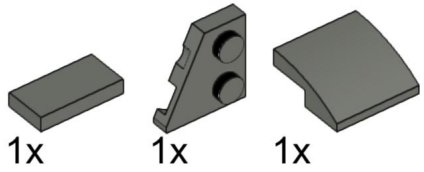

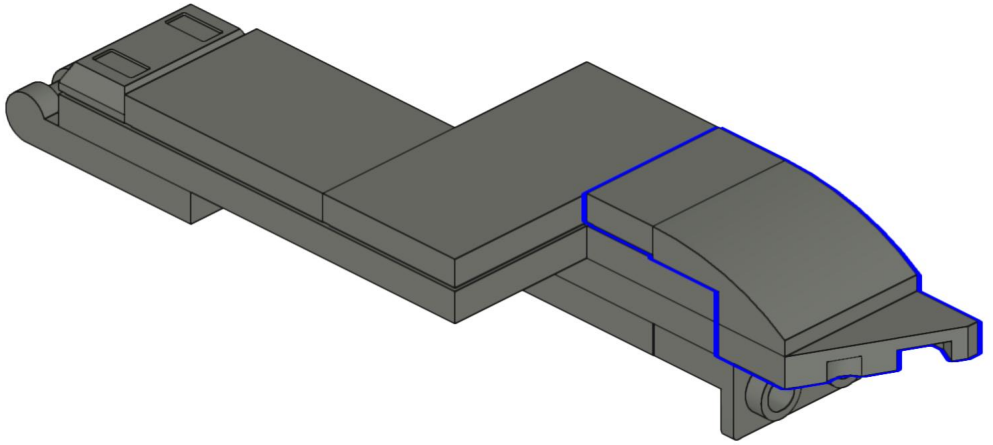

208

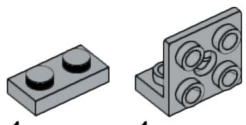

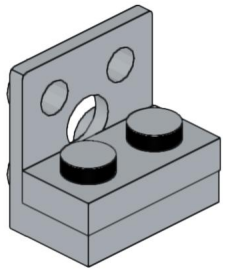

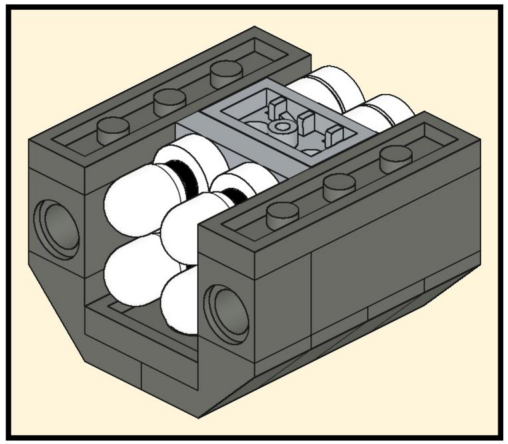

209

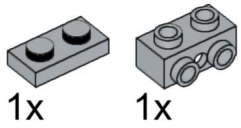

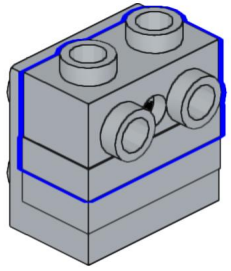

210

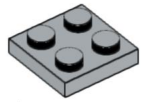

1x

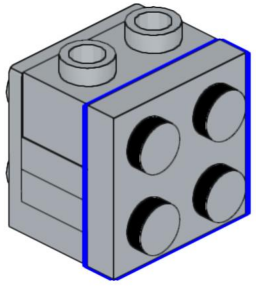

211



2x

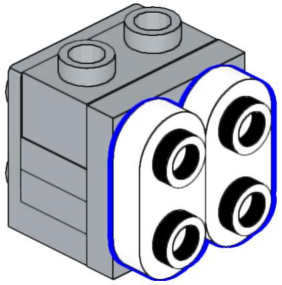

212



4x

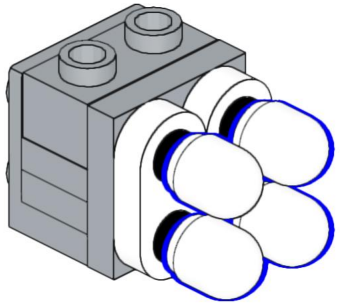

213



2x



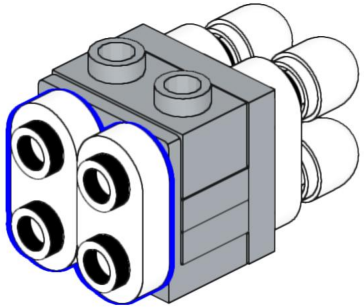

214

4x

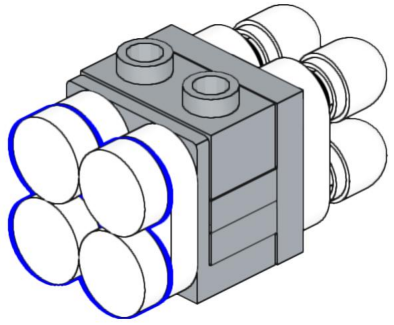

215



1x

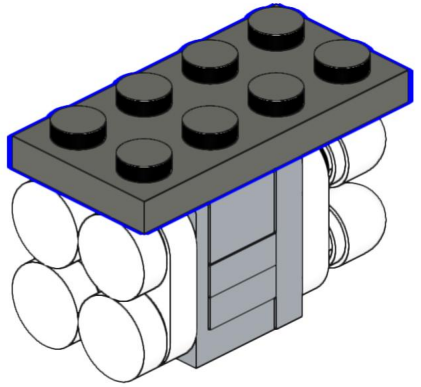

216



8x

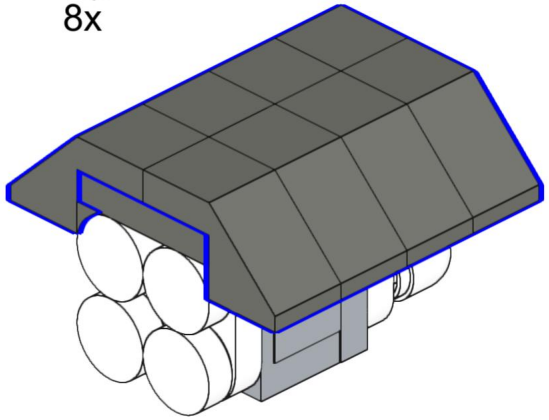

217



2x

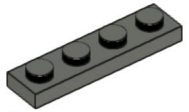

2x

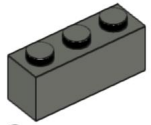

2x



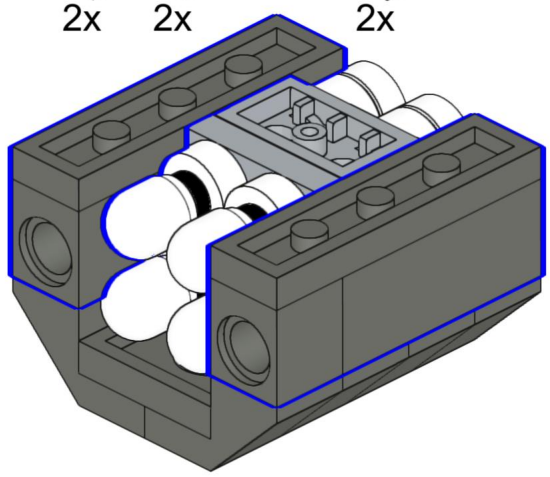

218

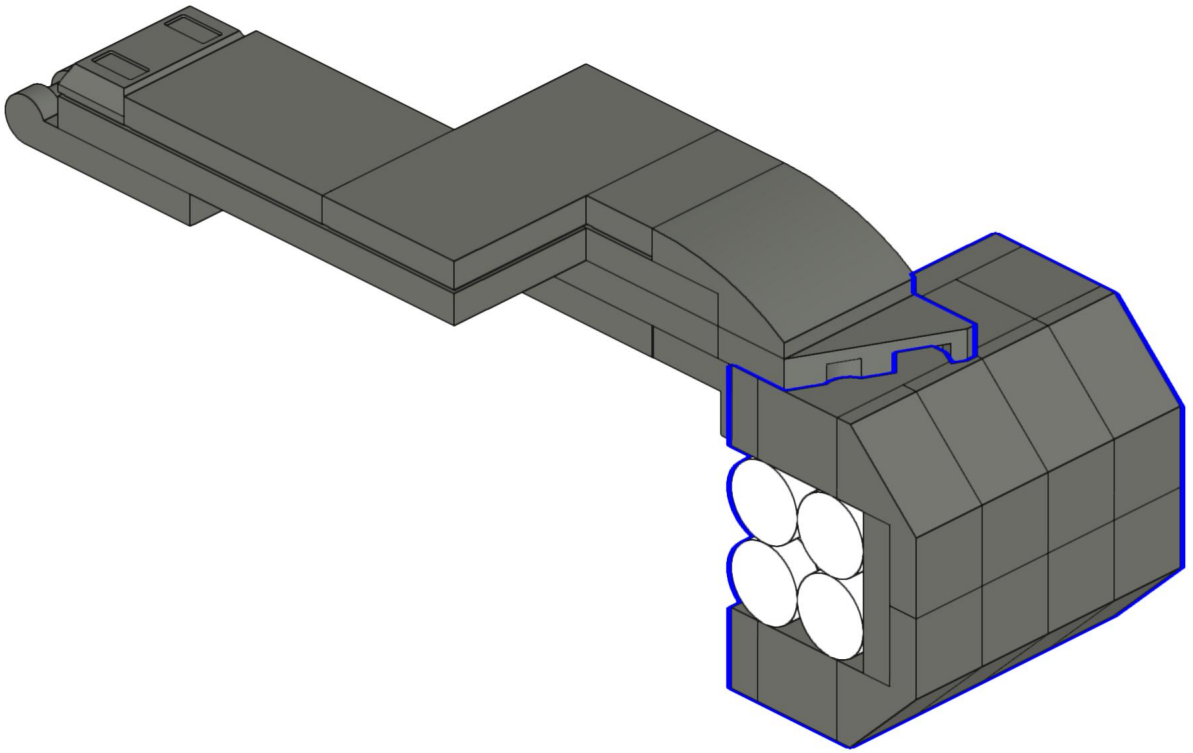

219

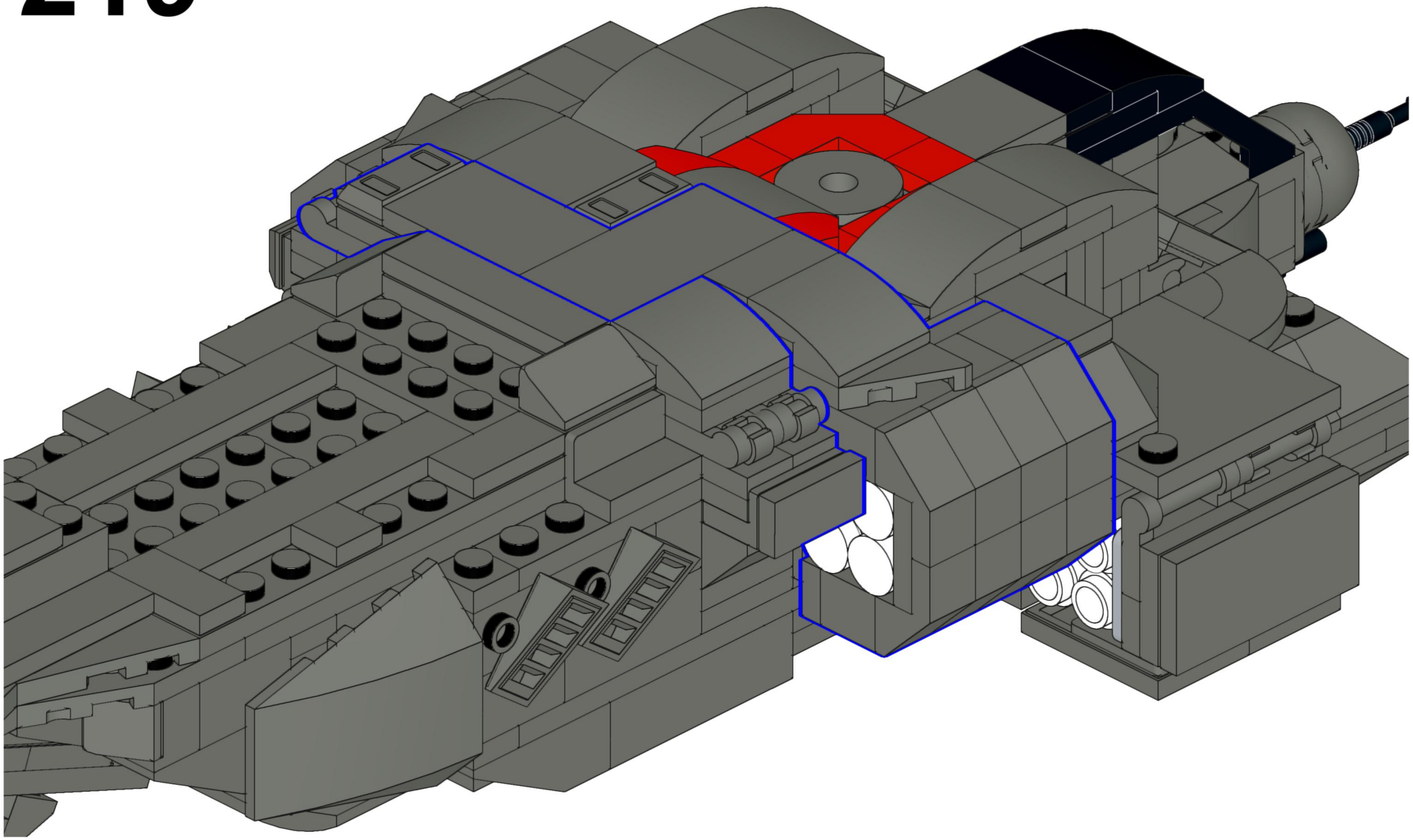

220

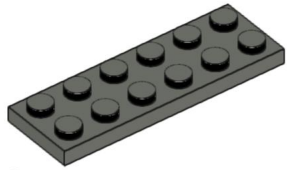

2x

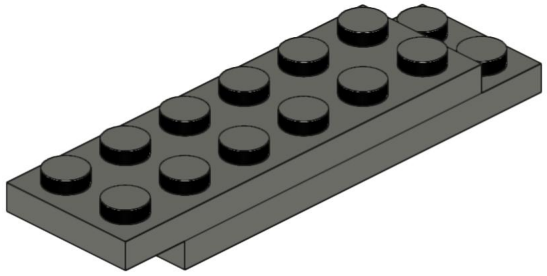

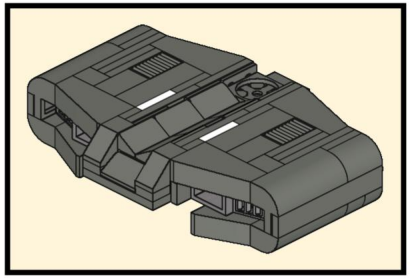

221

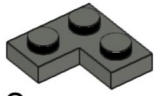

2x

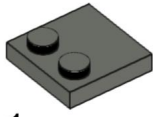

1x

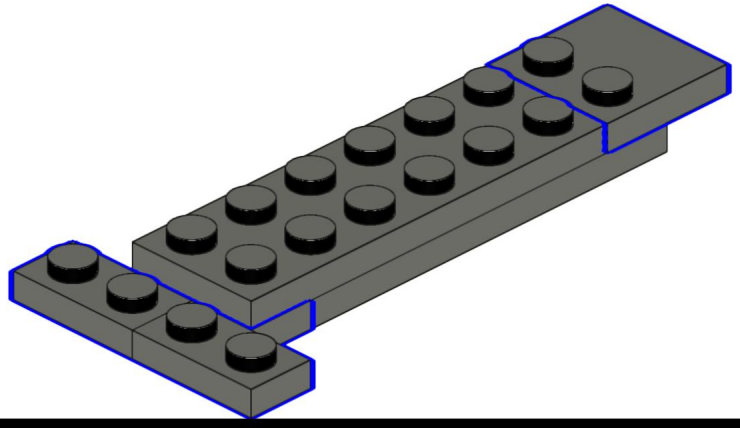

222

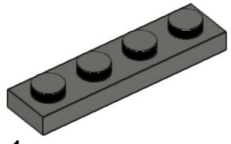

1x

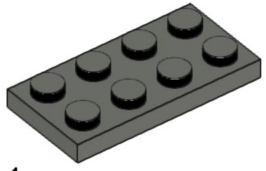

1x

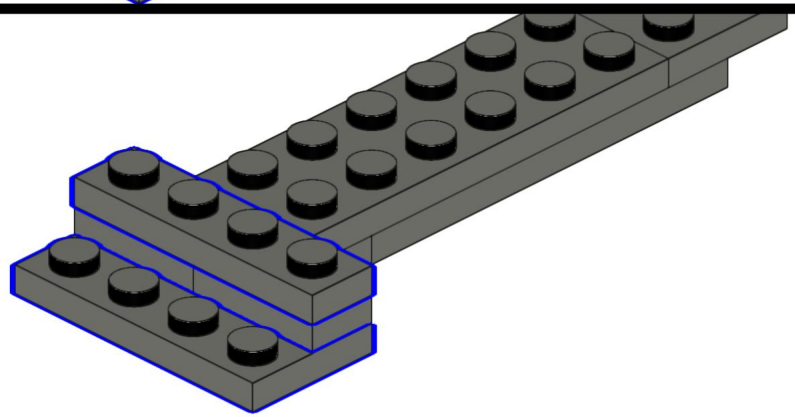

223

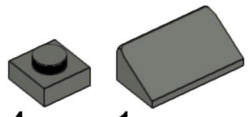

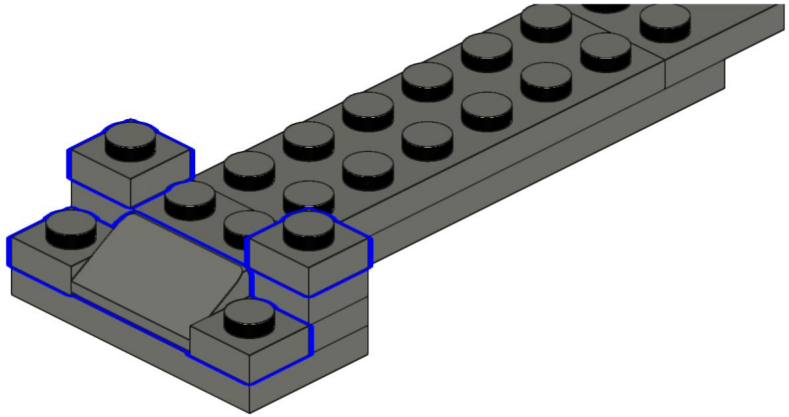

224

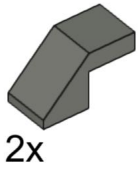

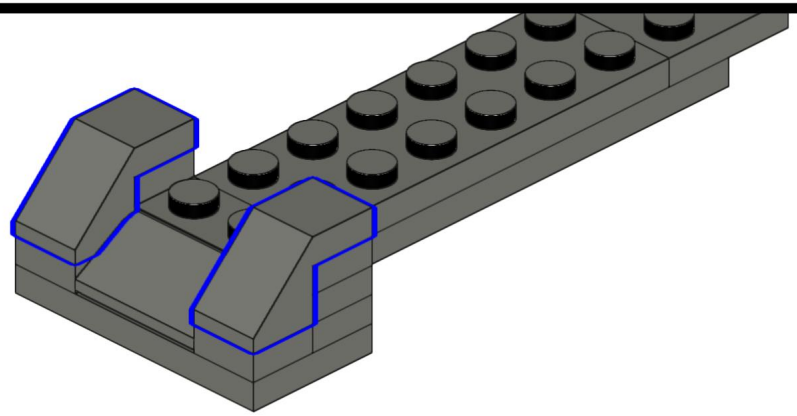

225

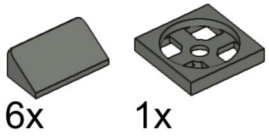

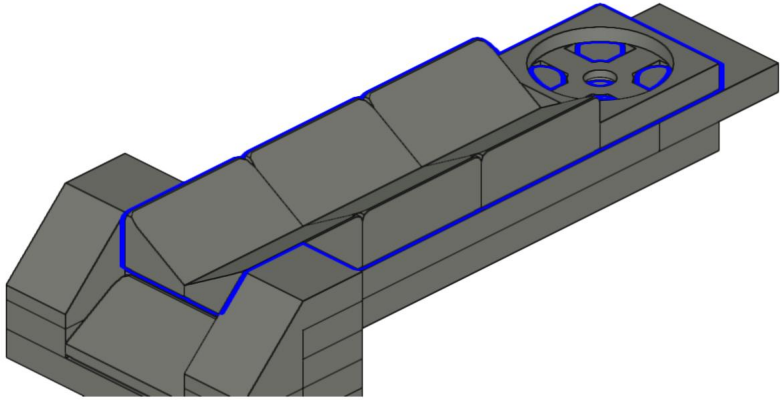

226

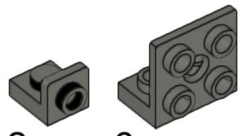

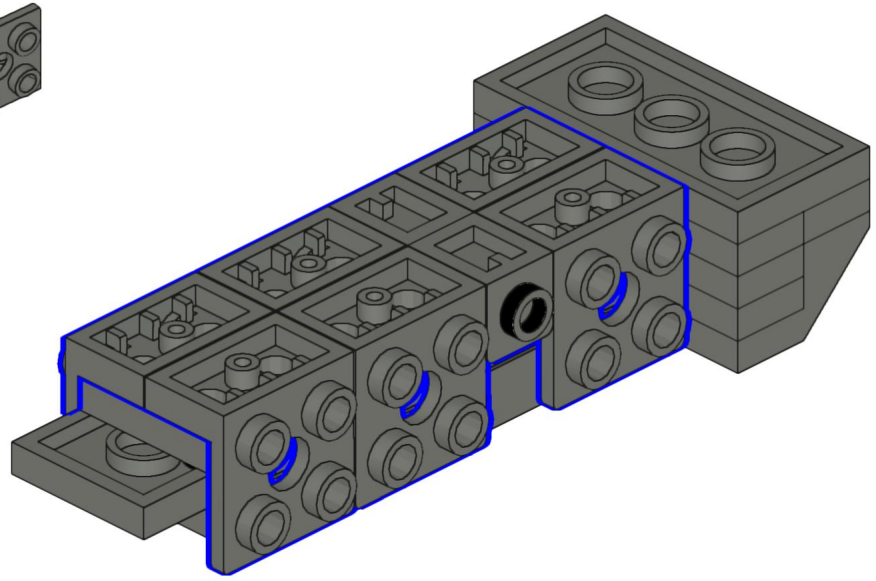

227

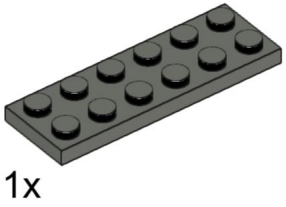

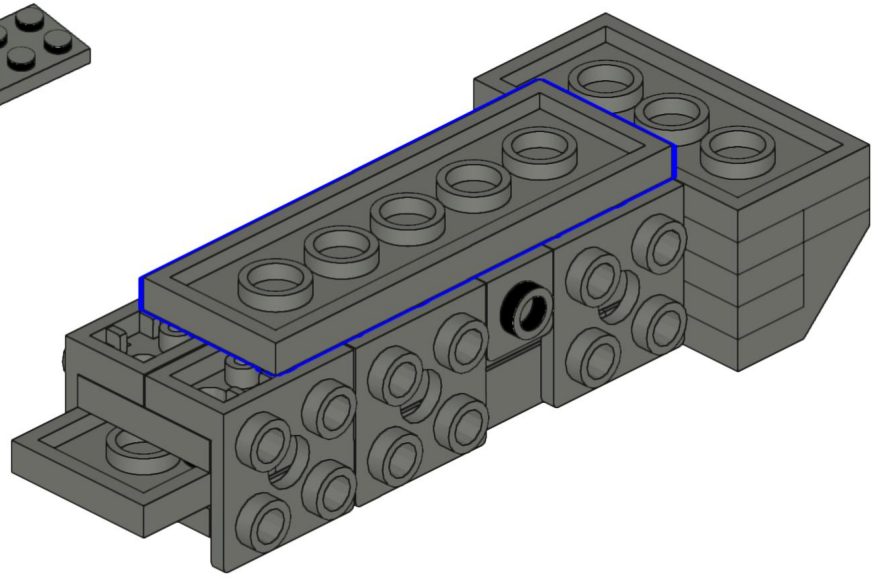

228

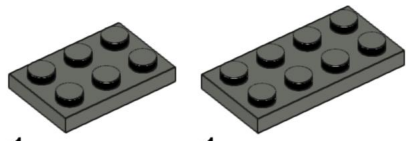

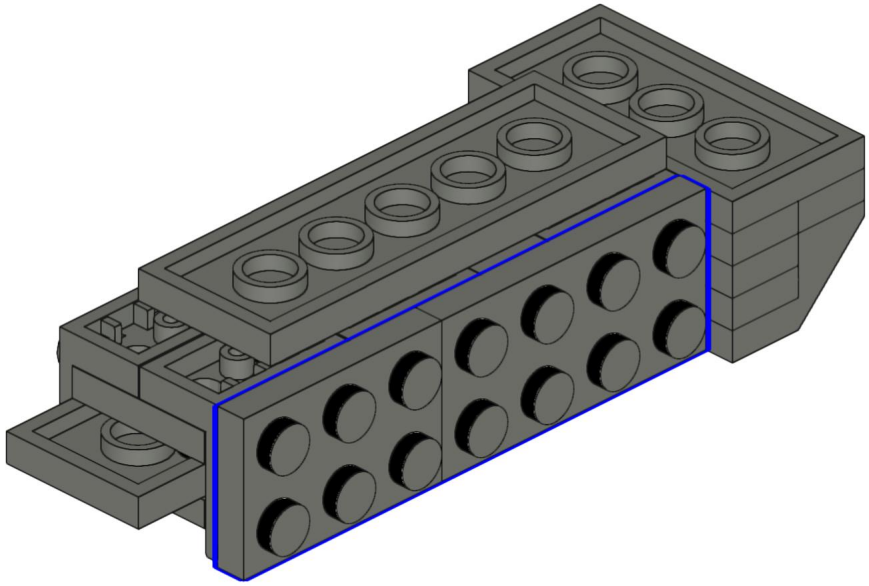

229

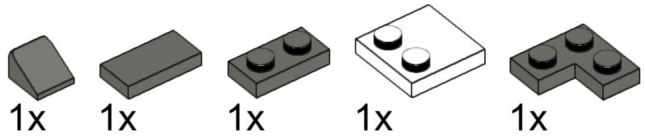

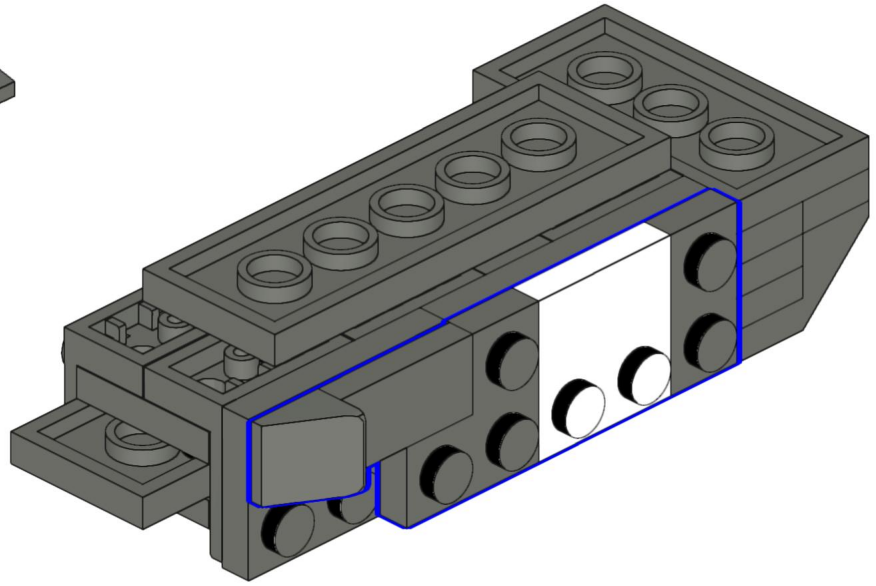

230

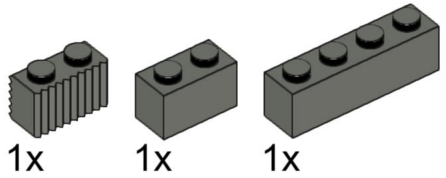

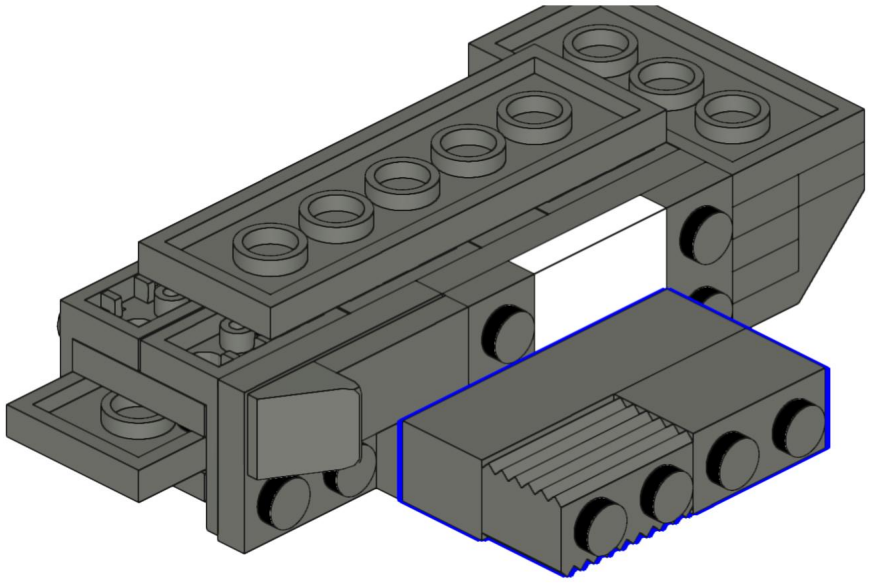

231

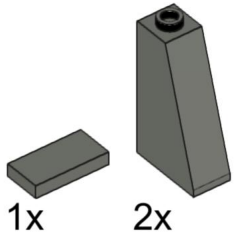

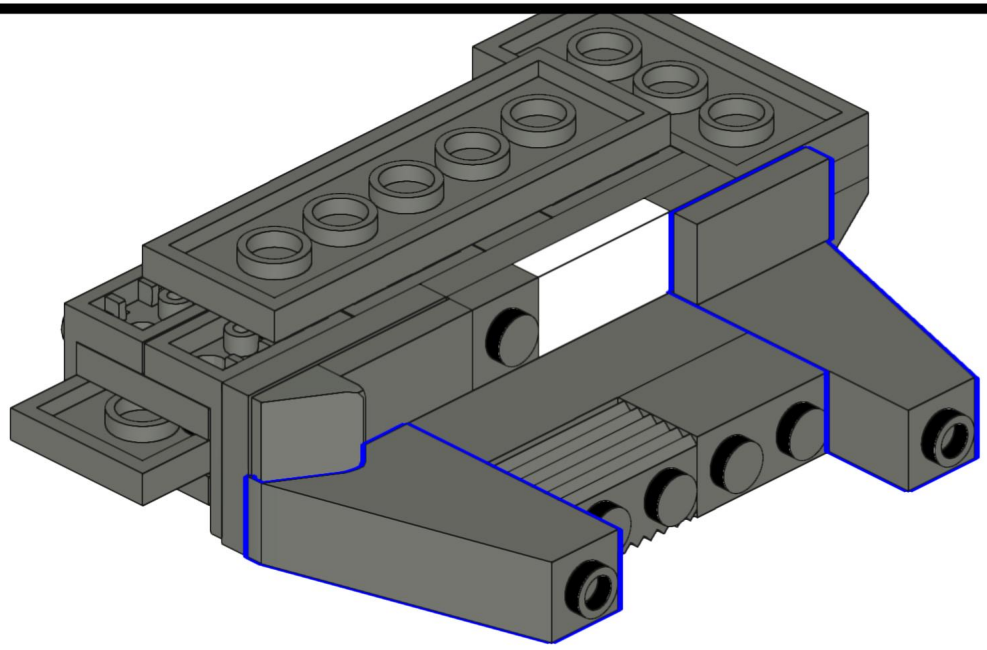

232

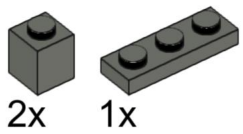

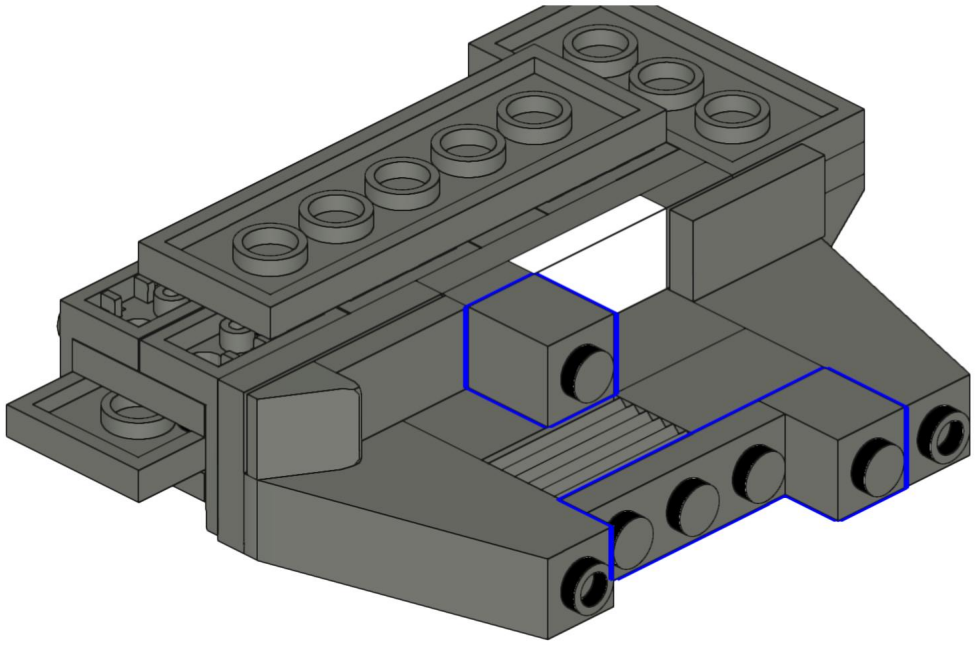

233

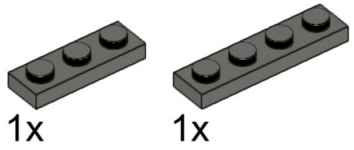

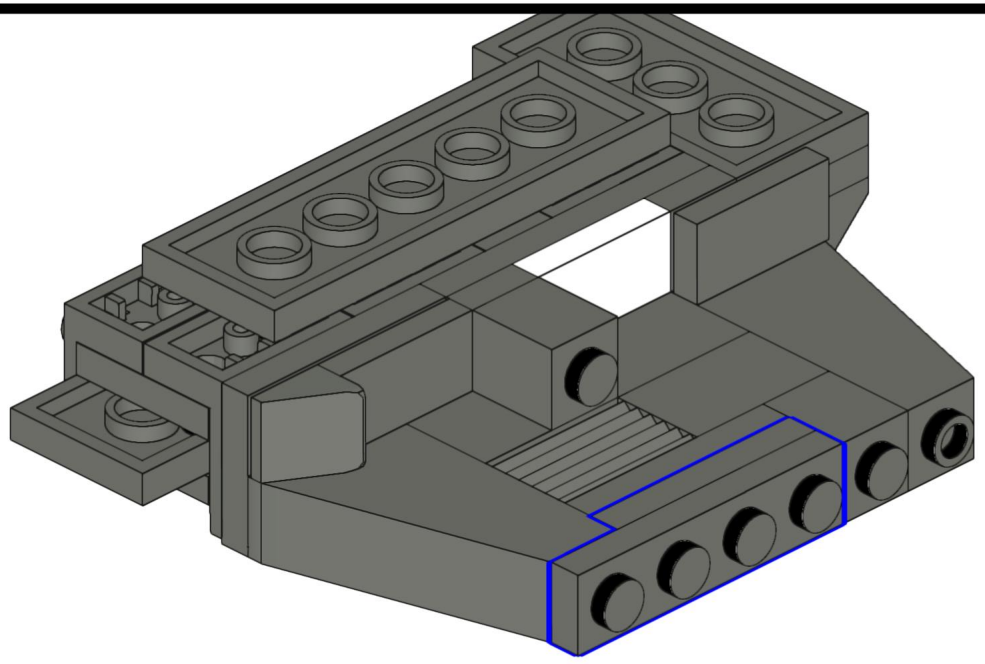

234

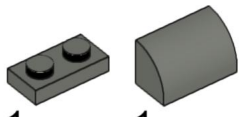

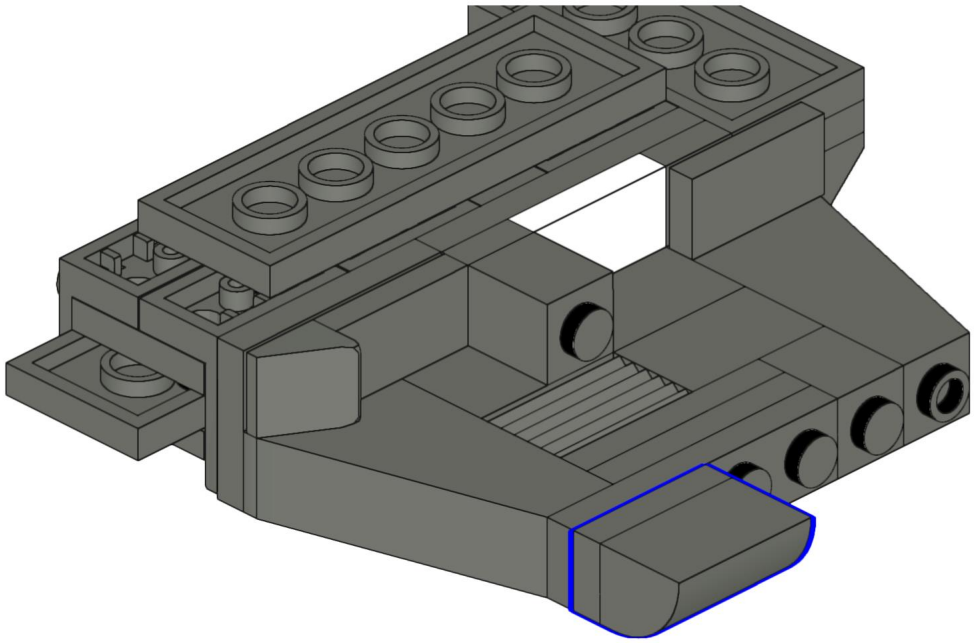

235

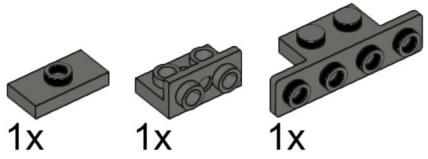

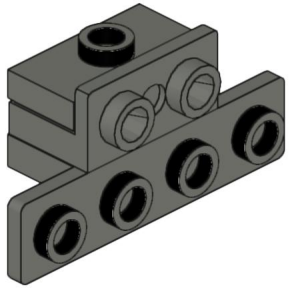

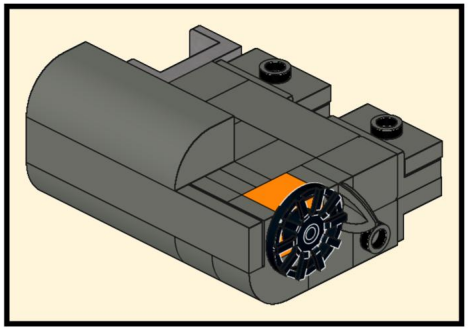

236

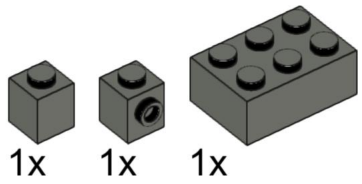

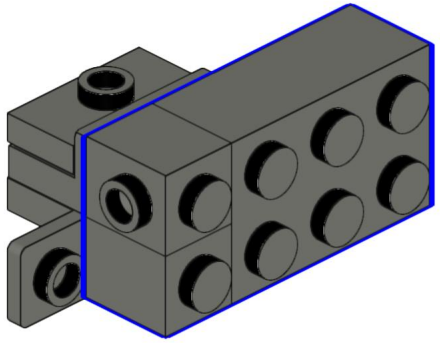

237

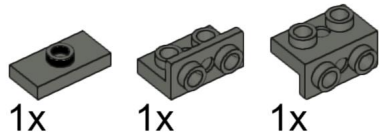



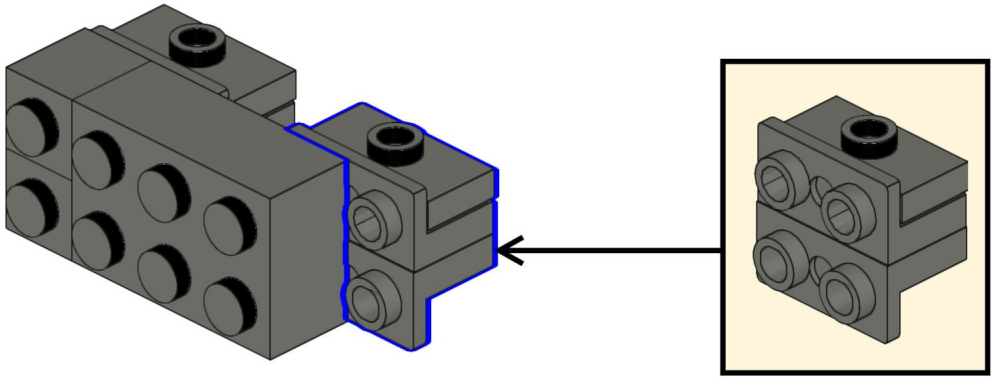

238



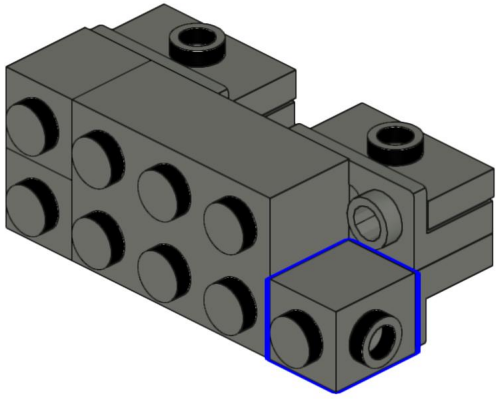

239

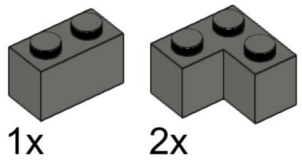

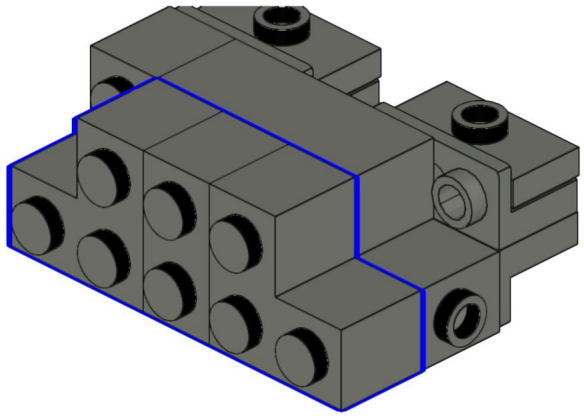

240

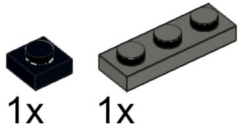



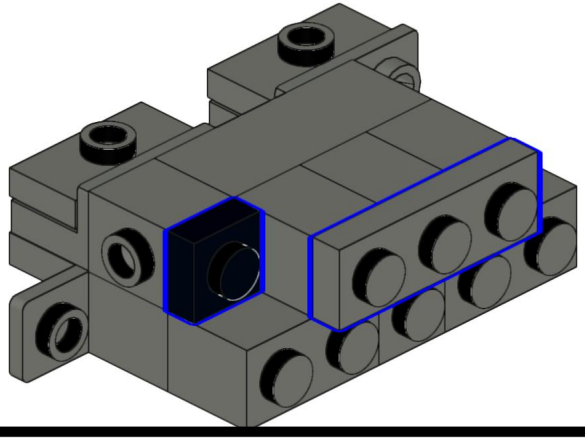

241



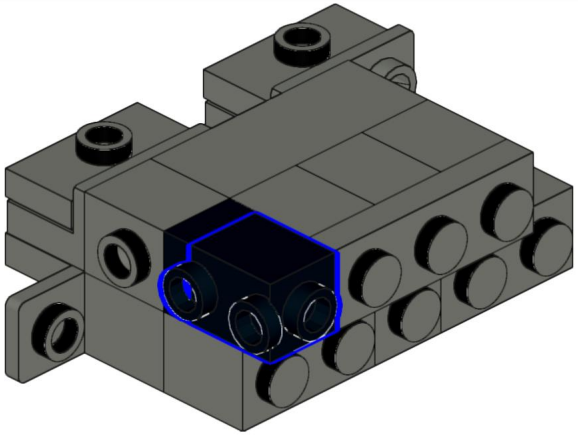

242

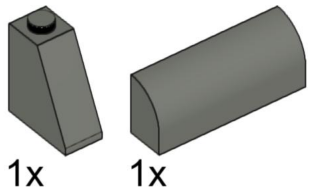

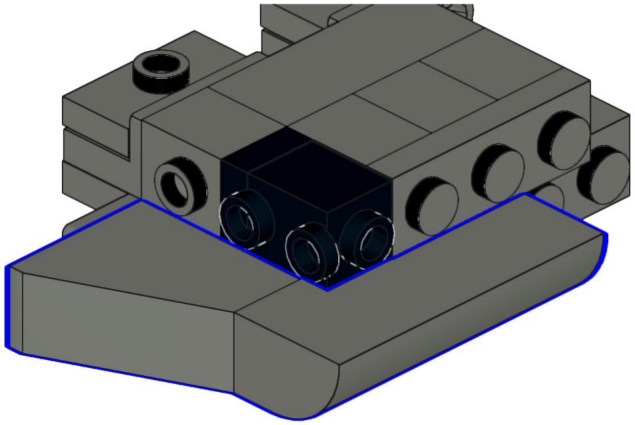

243

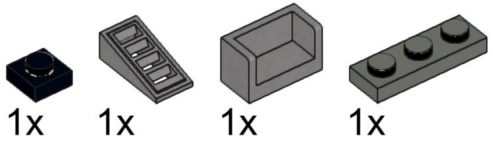

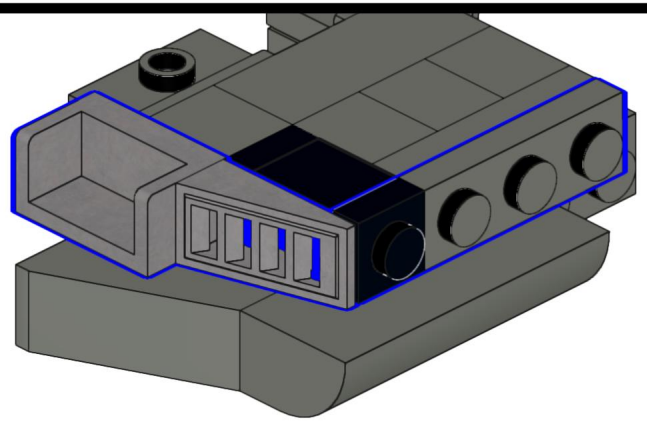

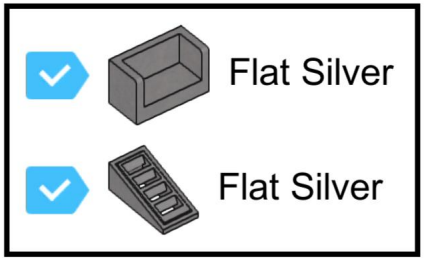

244

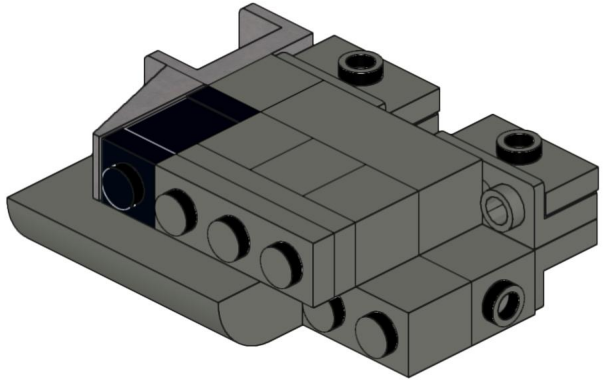

245

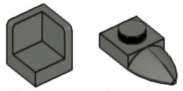

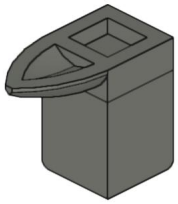

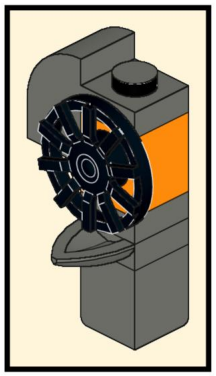

246

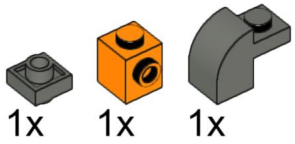

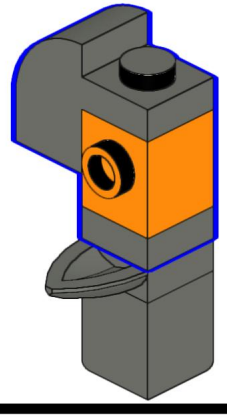

247



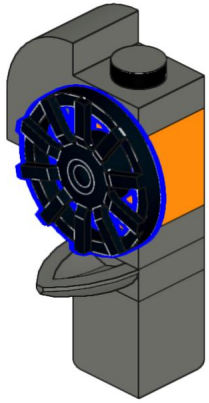

248

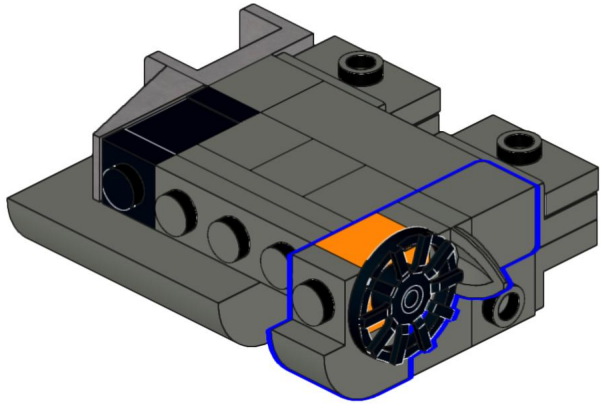

249

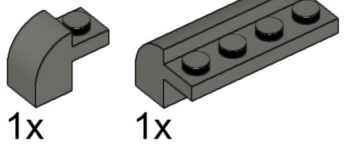

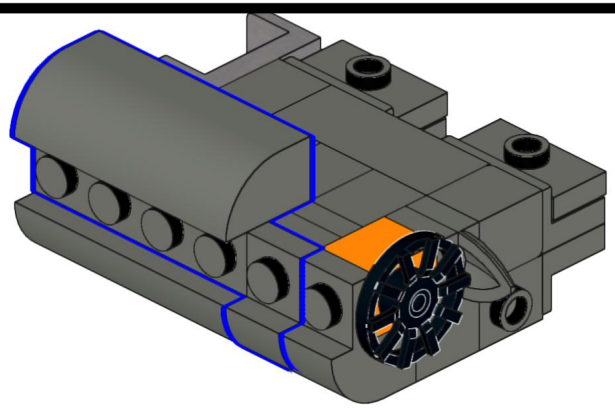

250

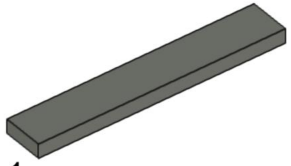

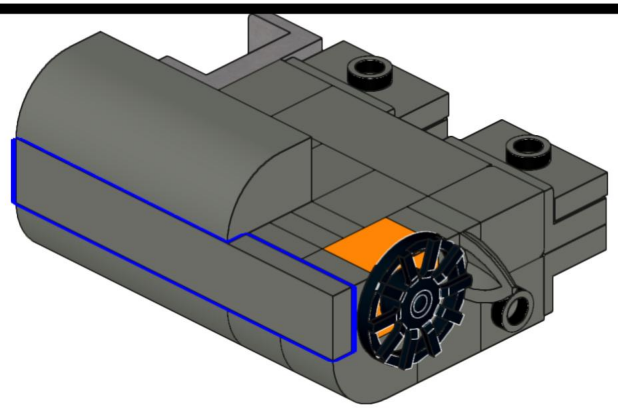

251

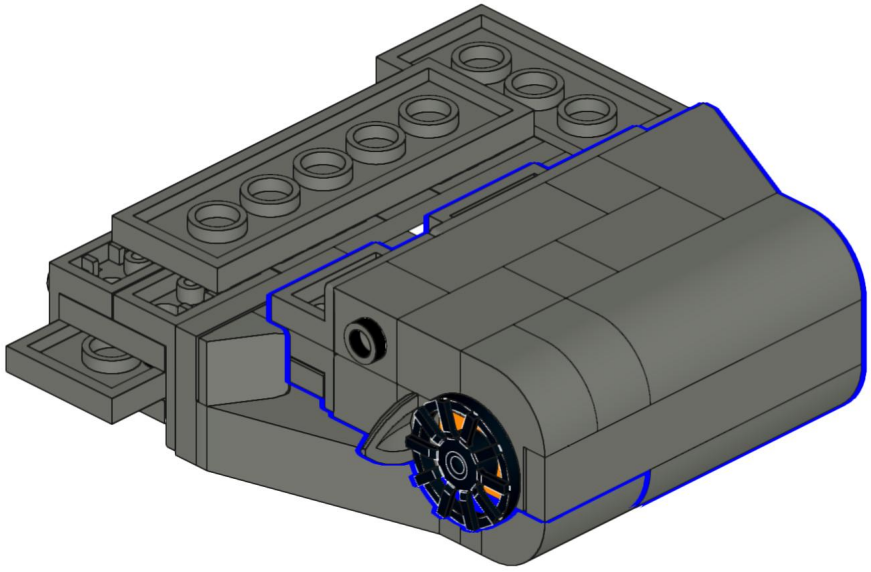

252

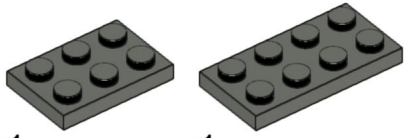

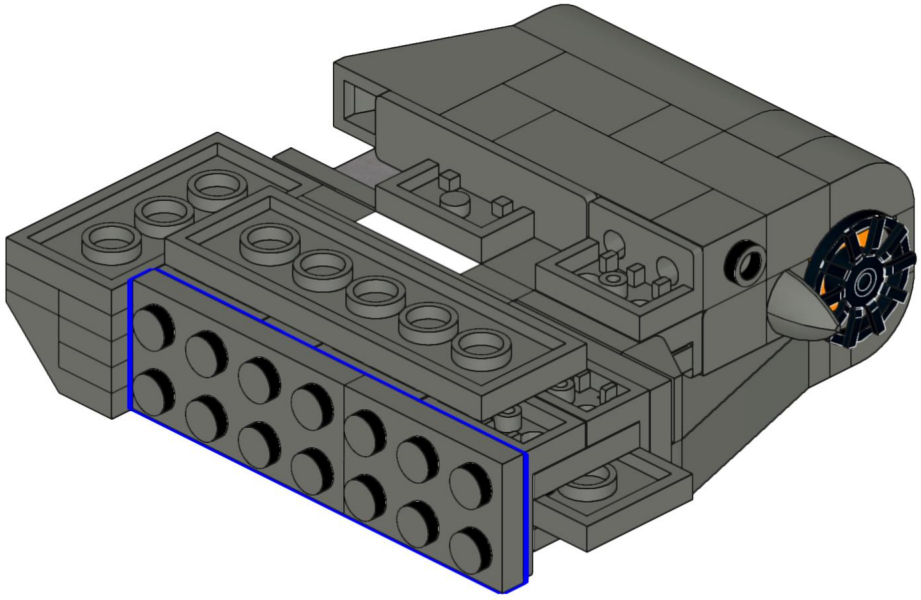

253

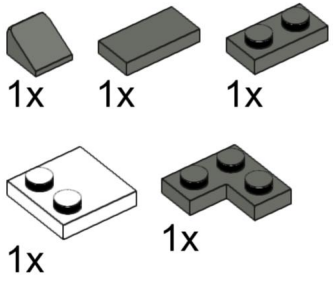

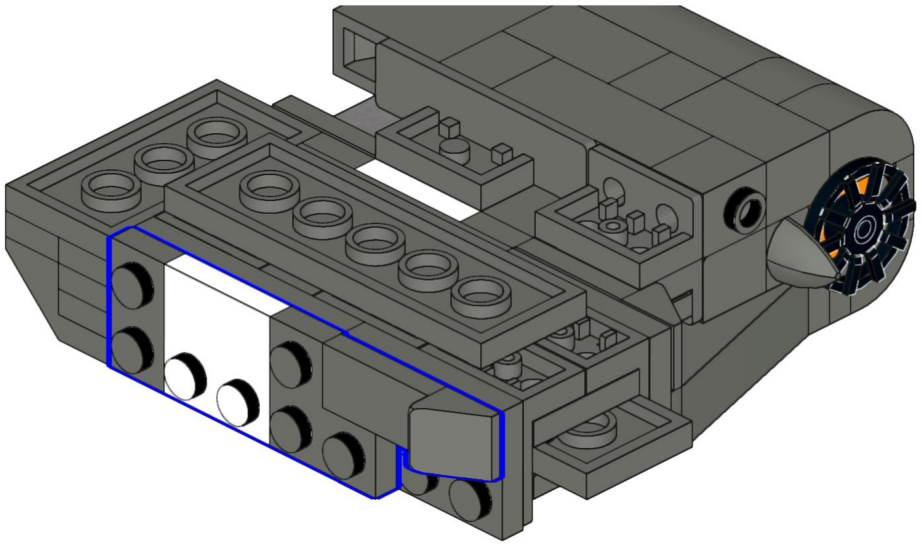

254

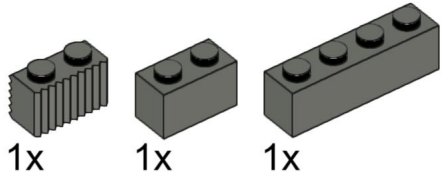

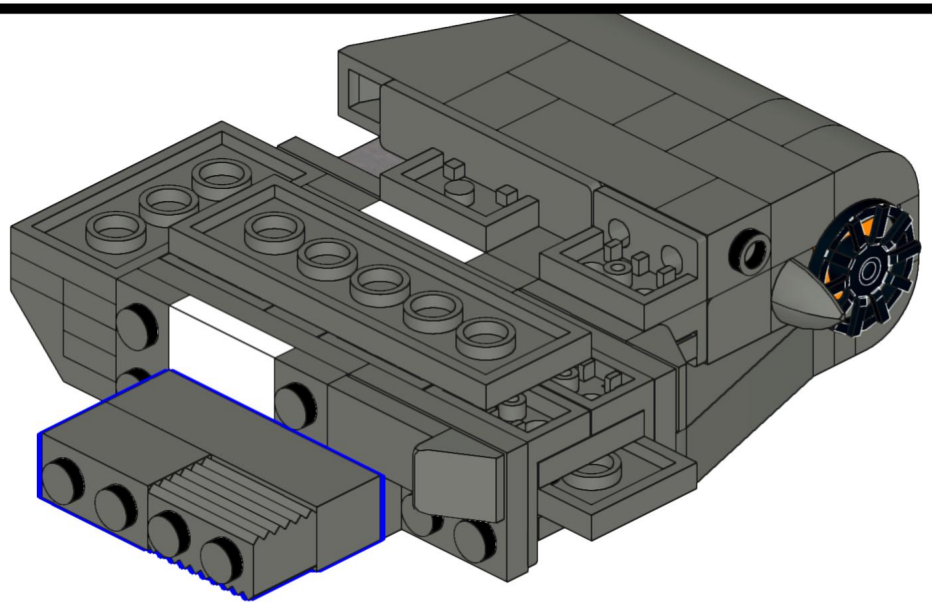

255

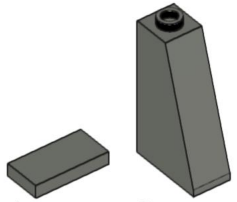

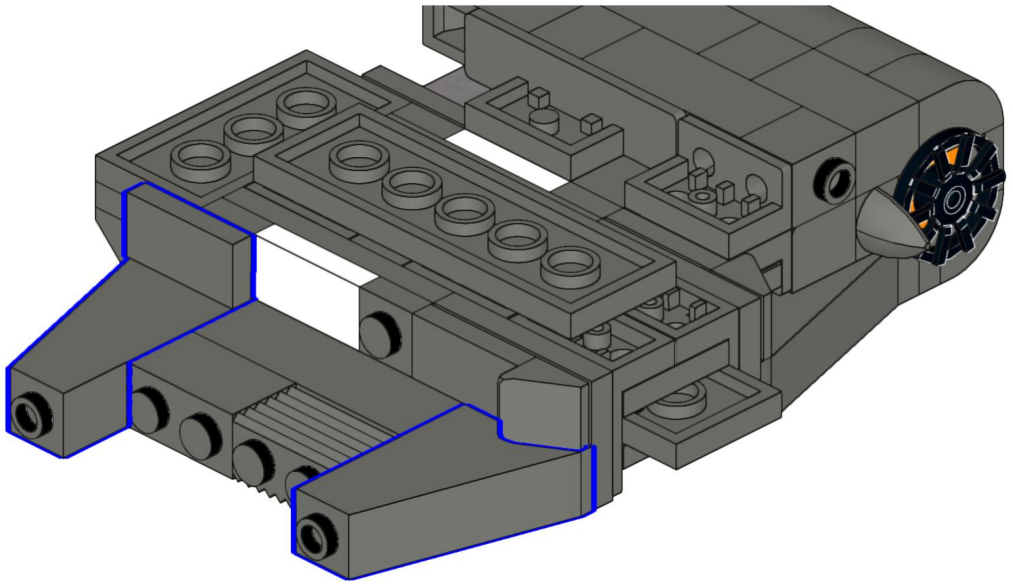

256

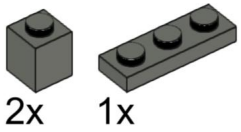

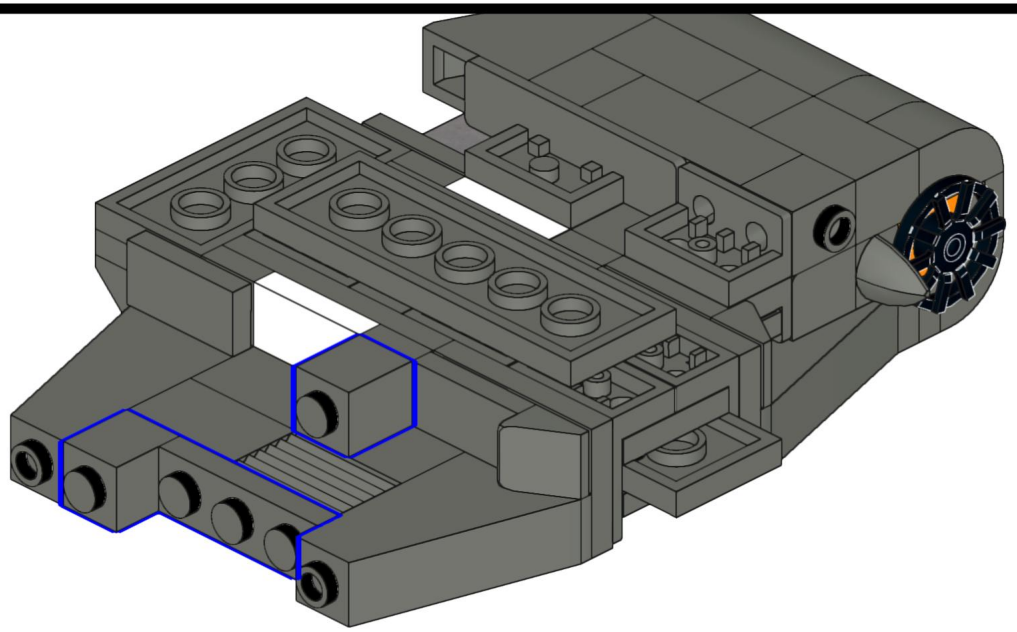

257

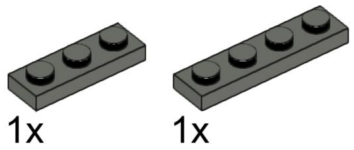

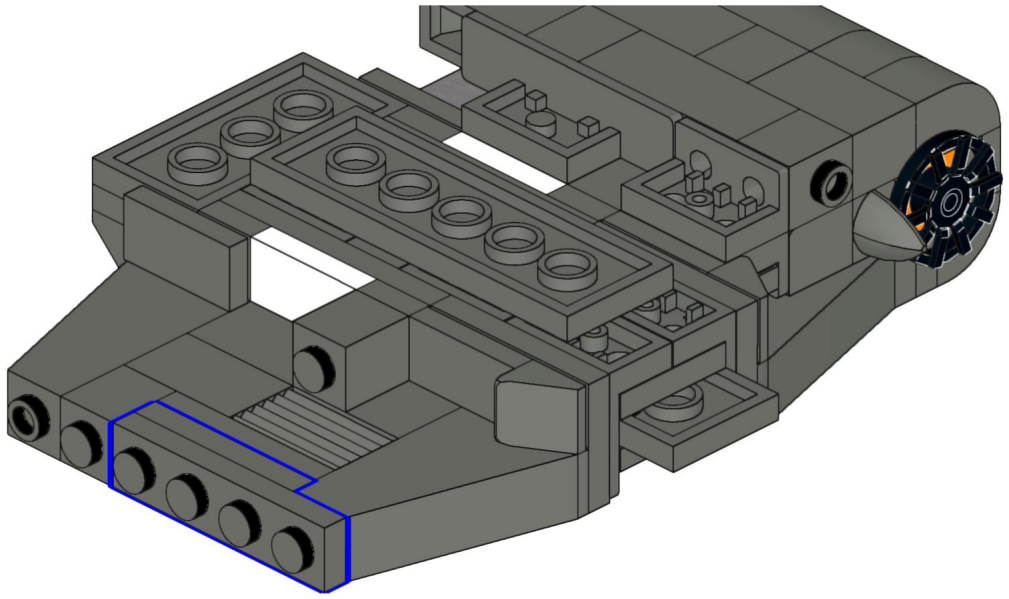

258

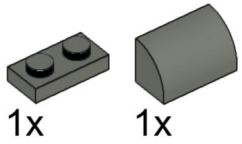

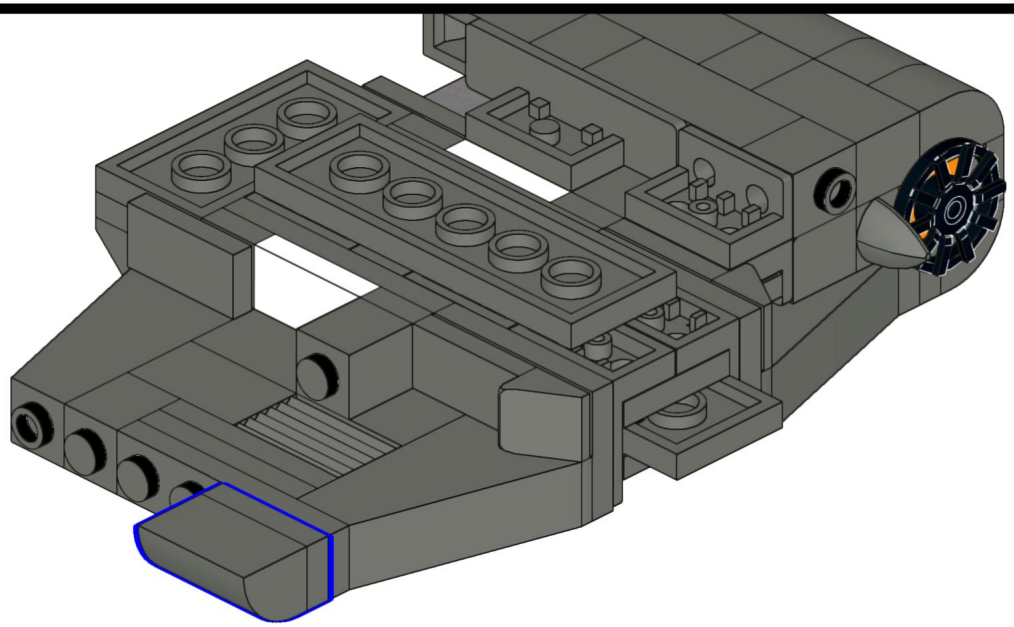

259

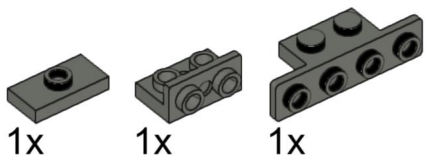

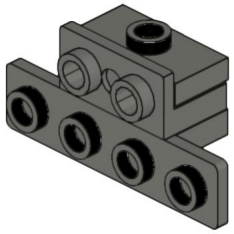

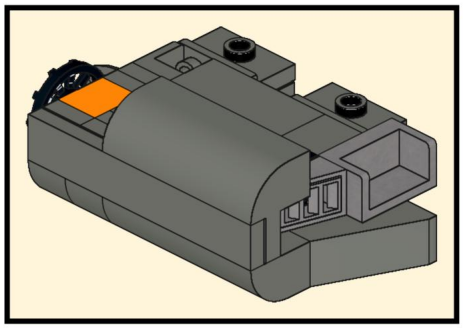

260

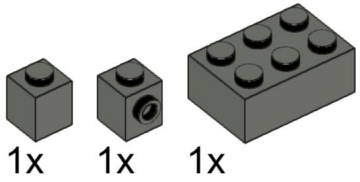

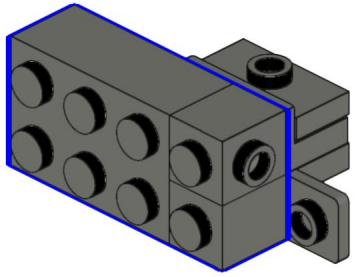

261

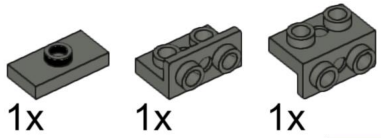



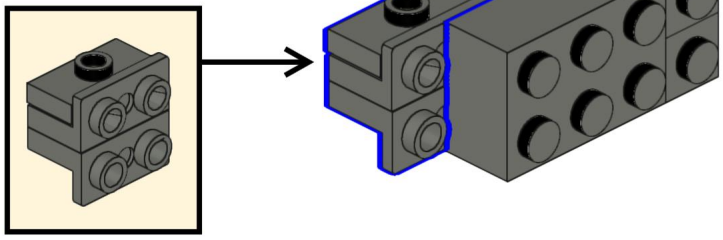

262



1x

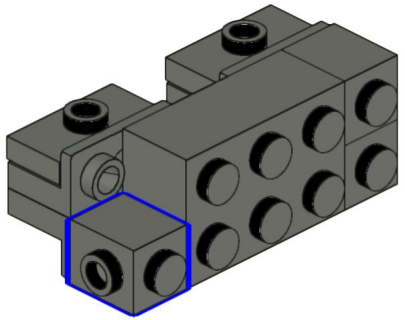

263

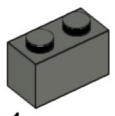

1x

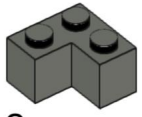

2x

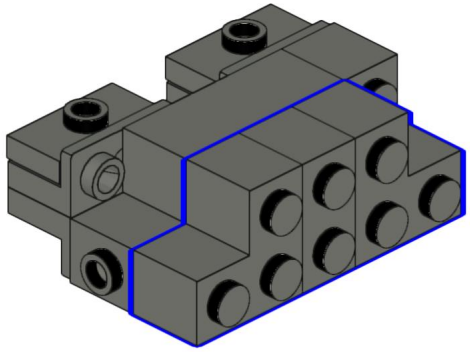

264



1x



1x

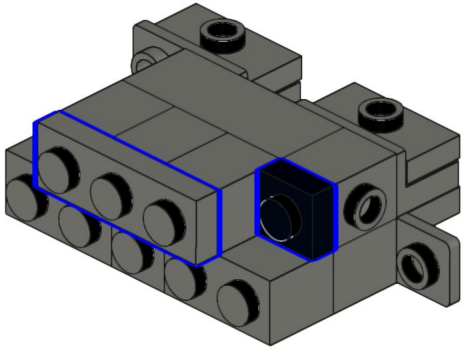

265



1x

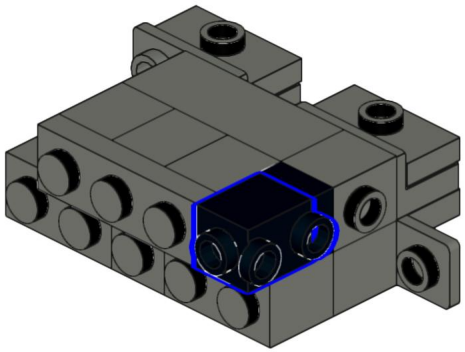

266

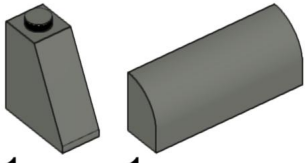

1x 1x

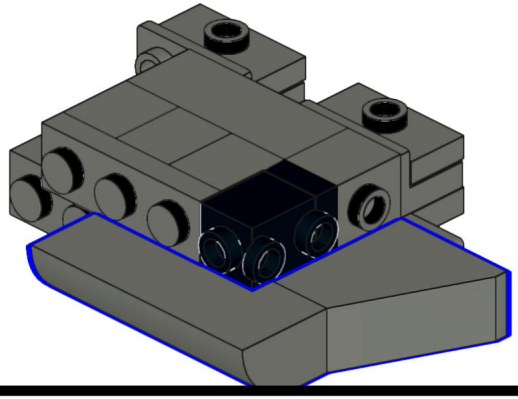

267

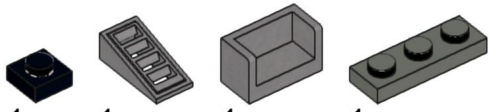

1x 1x 1x 1x

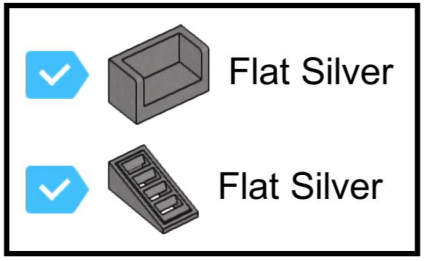

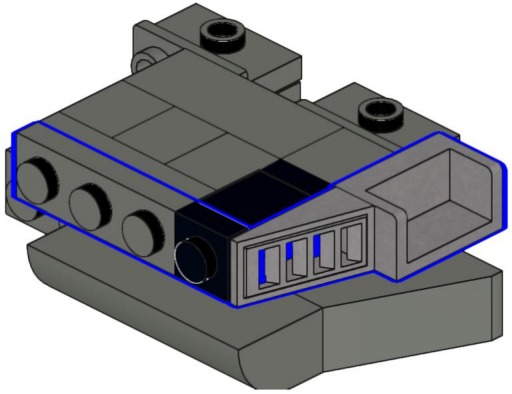

268

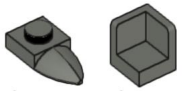

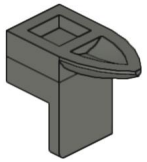

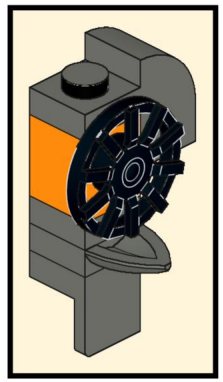

269

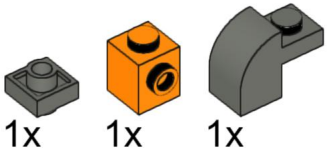

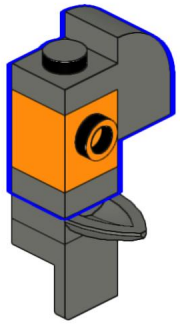

270



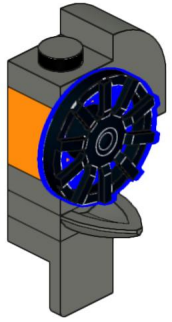

271

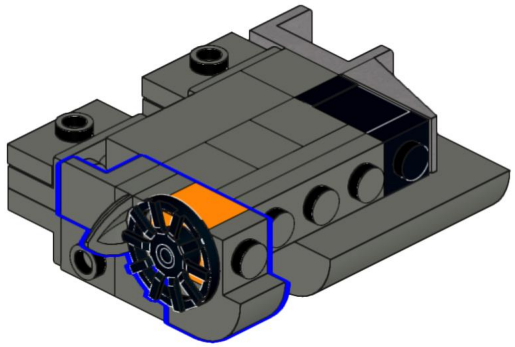

272

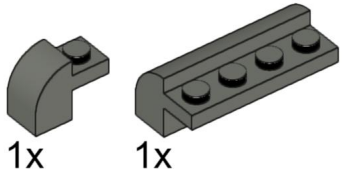

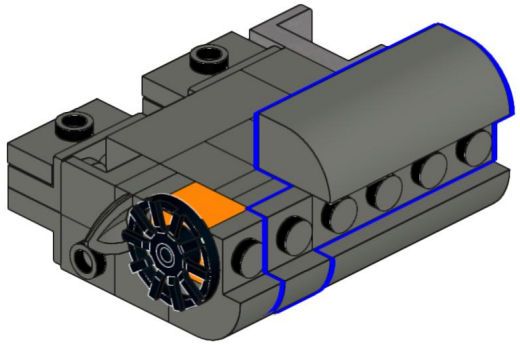

273

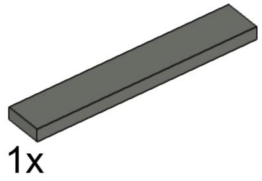

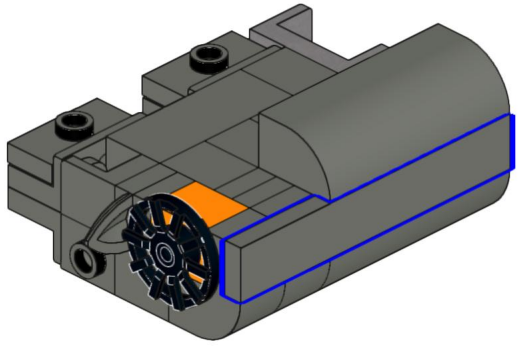

274

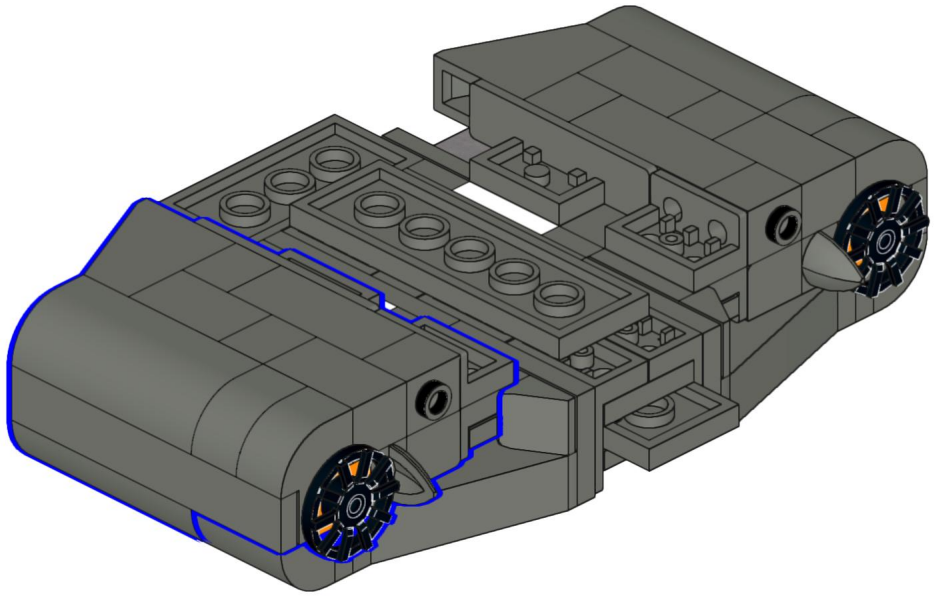

275



2x

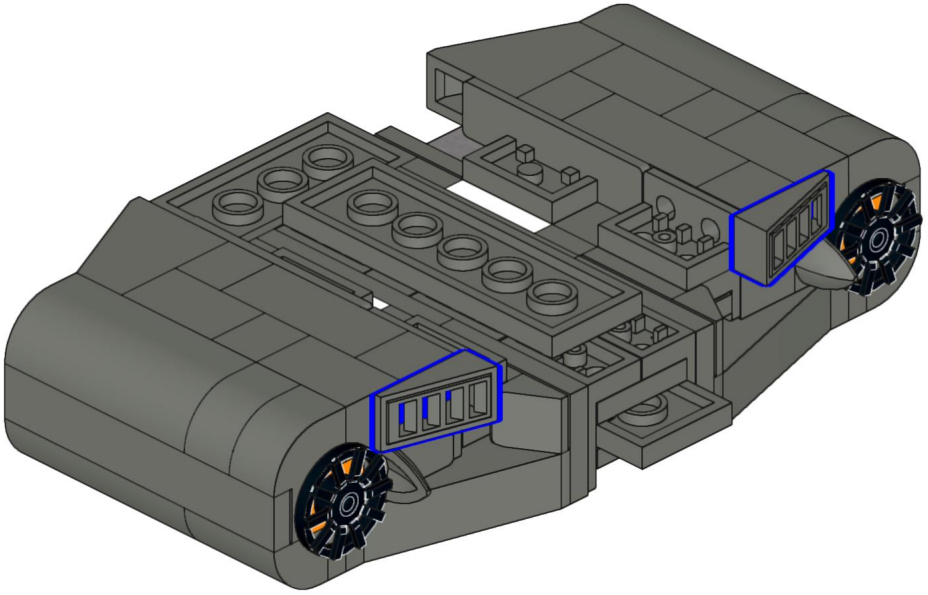

276

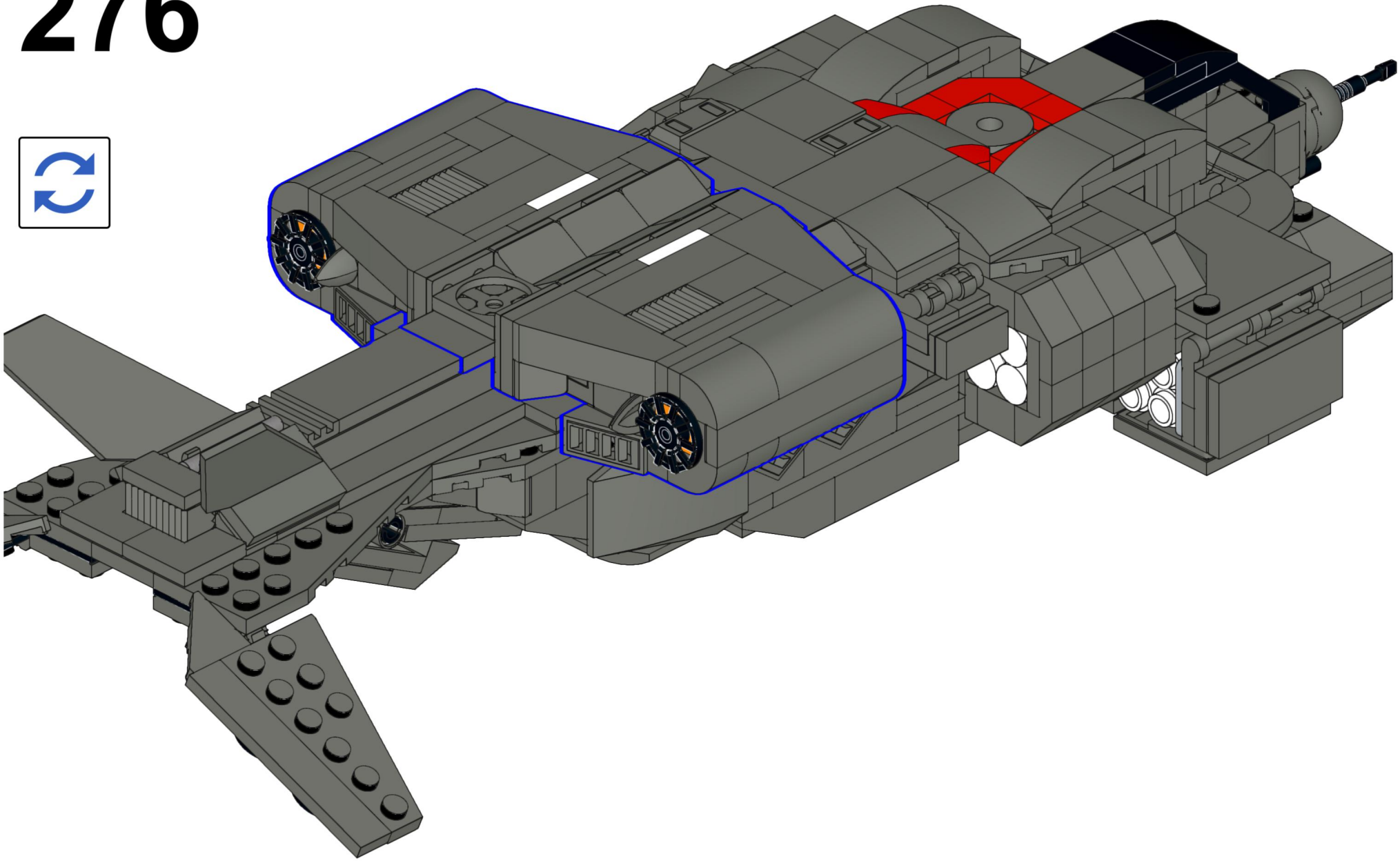

277

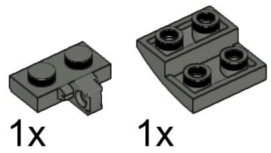

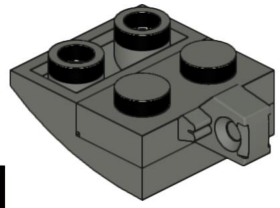

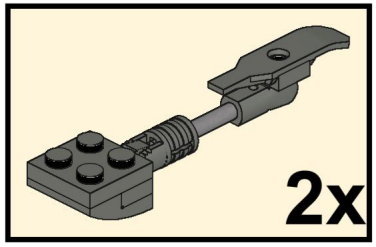

278

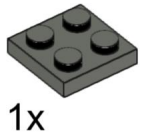

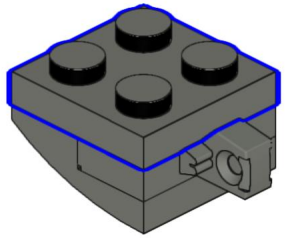

279

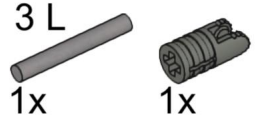

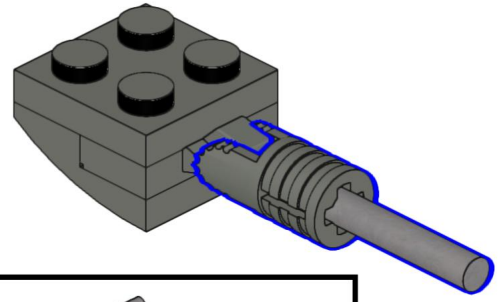

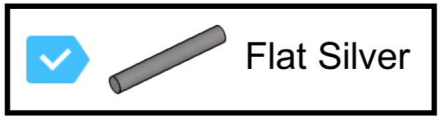

280



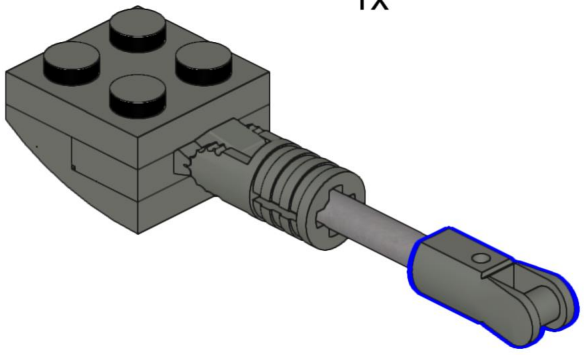

281



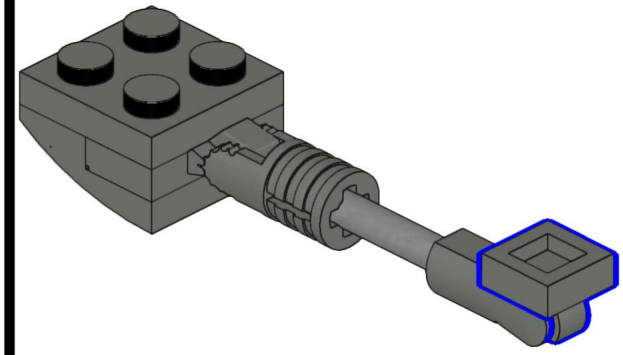

282



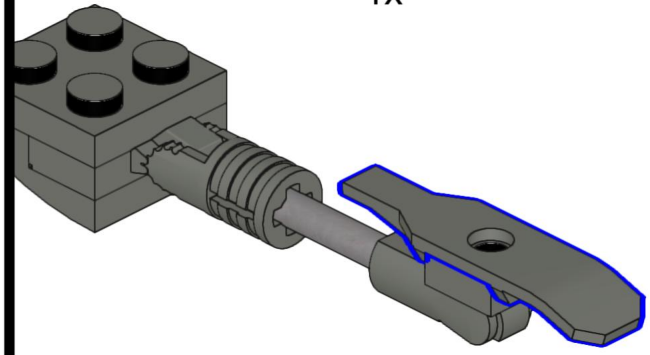

283

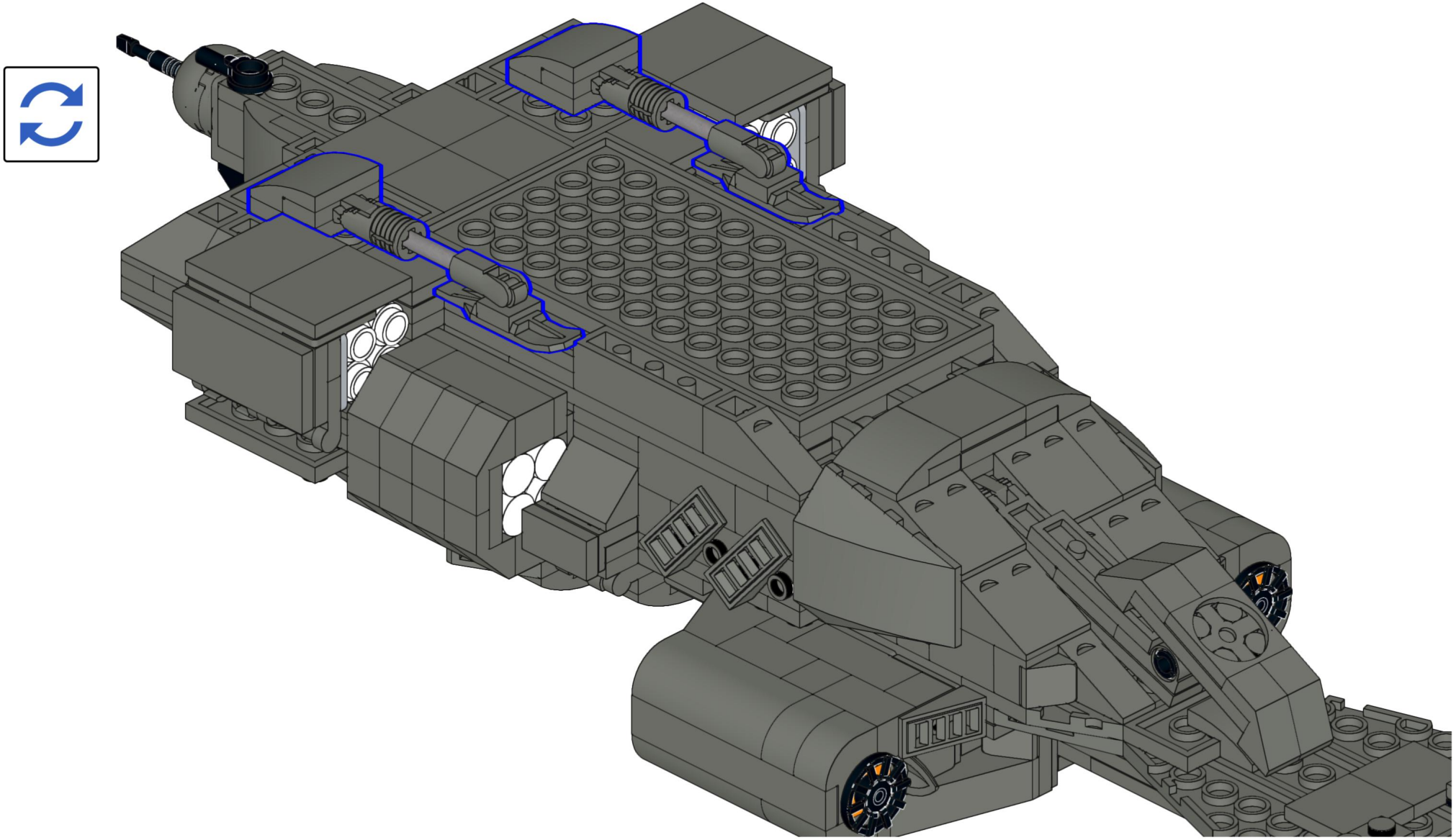

284

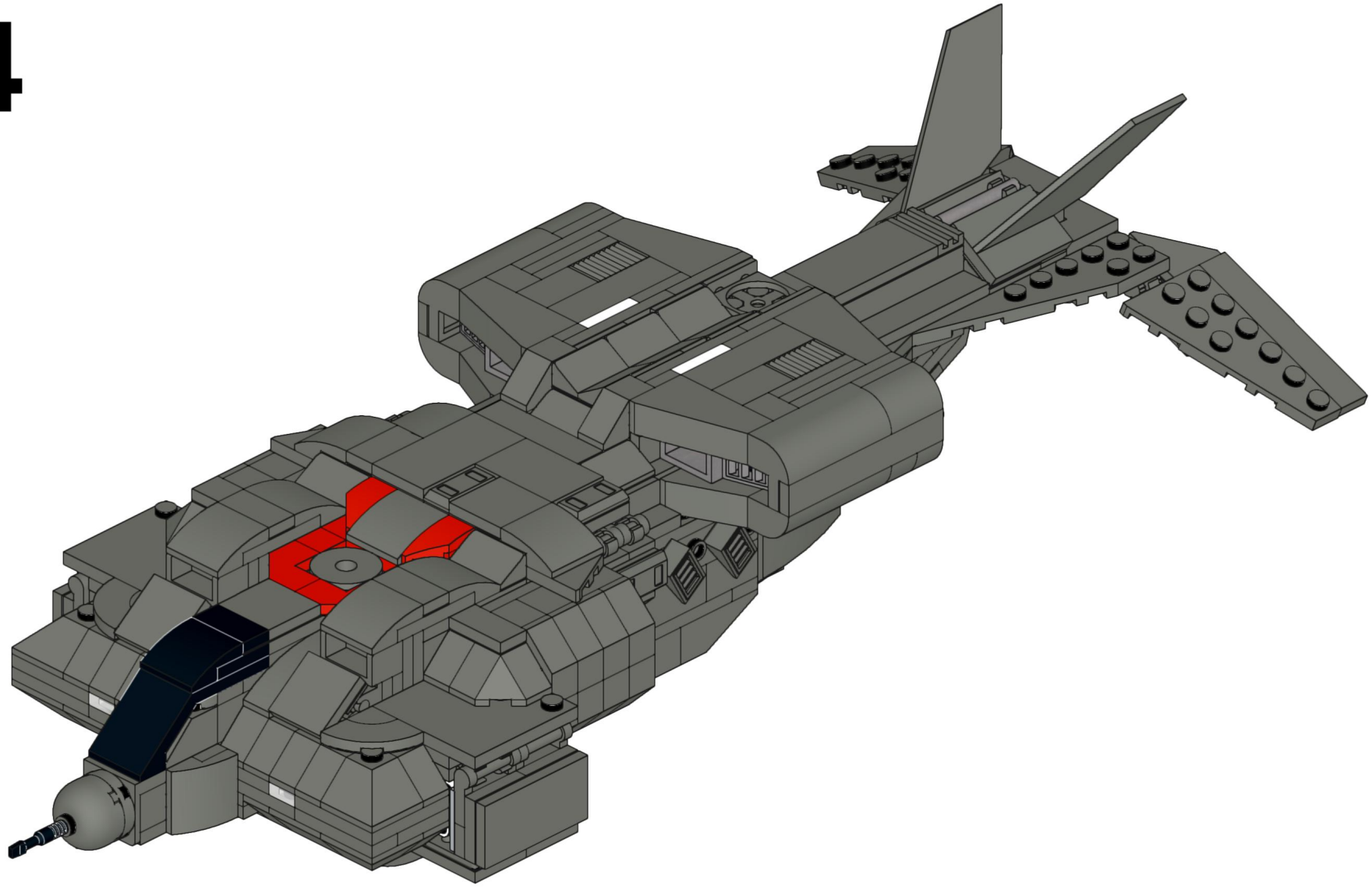

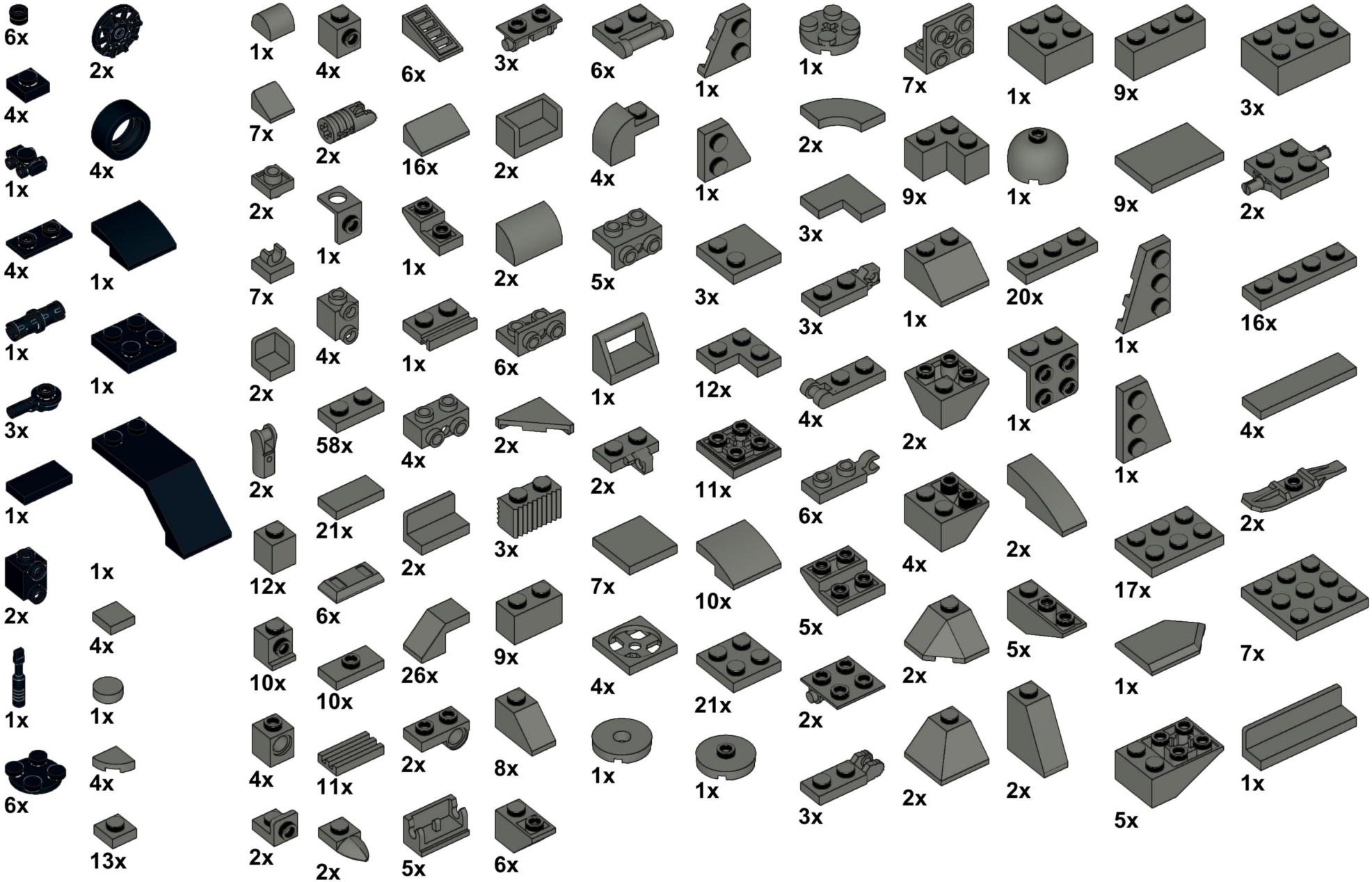
6x
4x
1x
4x
1x
3x
1x
2x
1x
6x
2x
4x
1x
1x
1x
1x
1x
4x
1x
4x
13x
1x
7x
2x
7x
2x
2x
12x
10x
4x
2x
4x
7x
2x
1x
4x
58x
21x
6x
10x
11x
2x
2x
6x
16x
1x
1x
4x
2x
26x
2x
5x
3x
2x
2x
6x
2x
3x
9x
8x
6x
6x
4x
5x
1x
2x
7x
4x
1x
1x
1x
3x
2x
12x
11x
10x
21x
1x
1x
2x
3x
3x
4x
6x
5x
2x
3x
7x
9x
1x
2x
4x
2x
2x
1x
1x
20x
1x
2x
5x
2x
2x
9x
9x
1x
1x
17x
1x
5x
3x
2x
16x
4x
2x
7x
1x

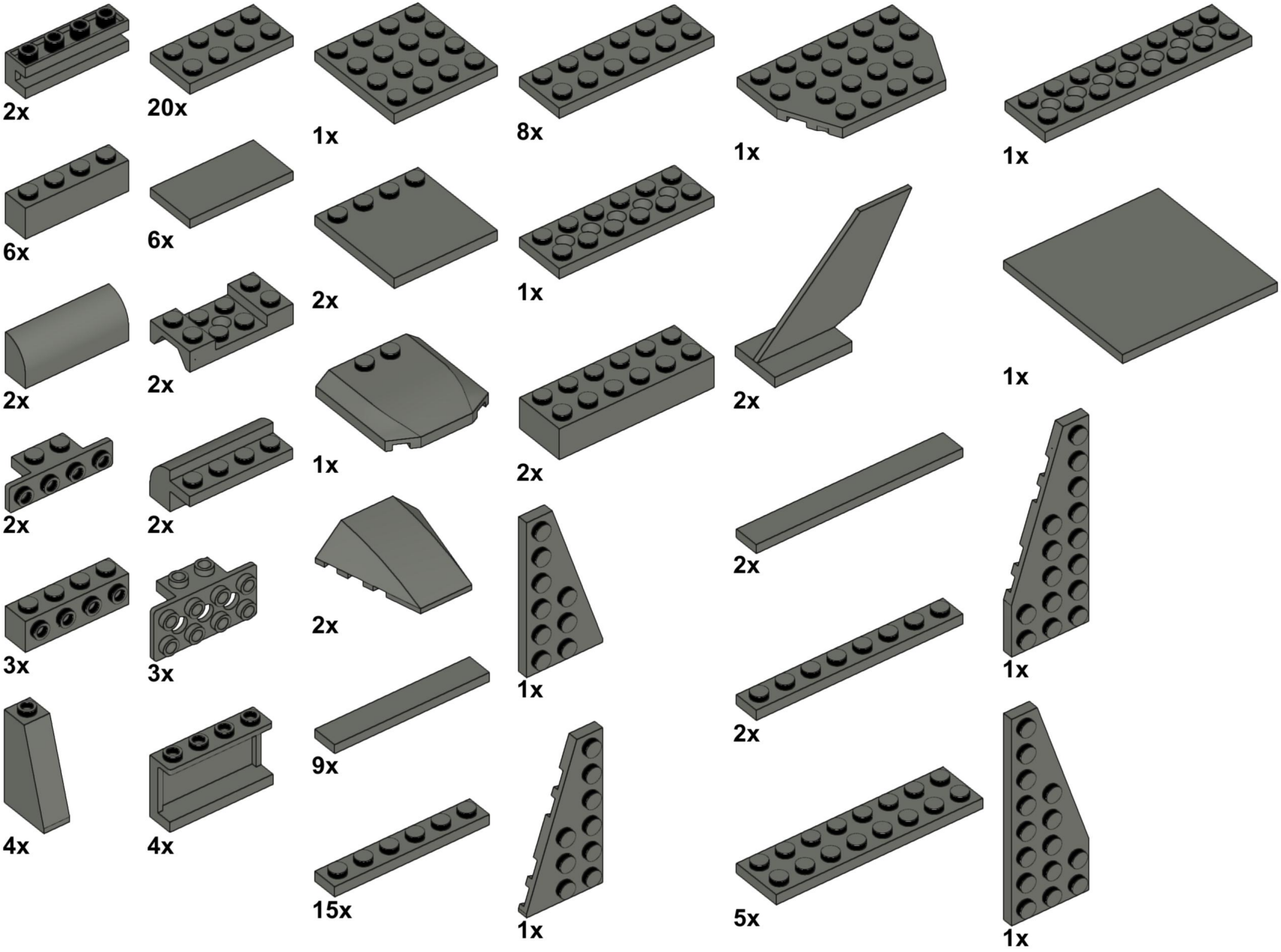
2x
20x
1x
8x
1x
1x
6x
6x
2x
1x
1x
2x
2x
2x
1x
2x
2x
2x
2x
2x
3x
3x
1x
2x
1x
4x
4x
9x
2x
15x
1x
5x
1x

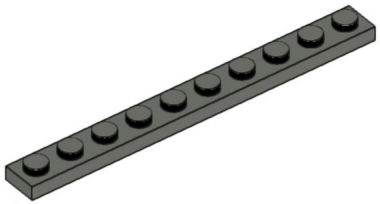
1x


1x

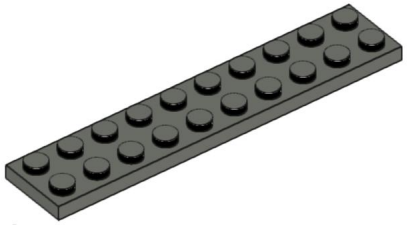
1x

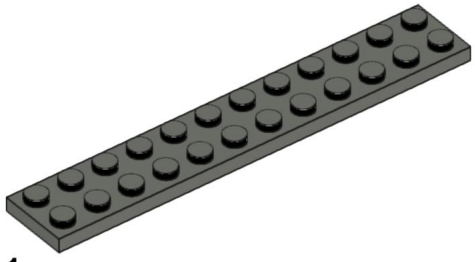
1x

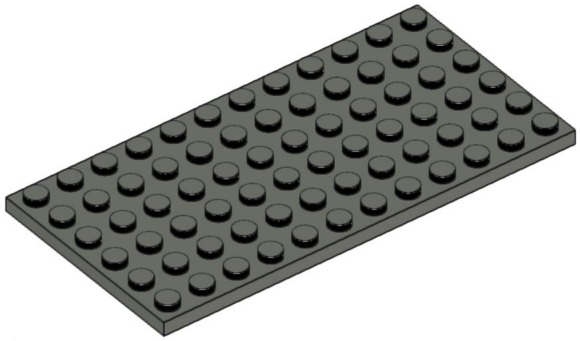
1x

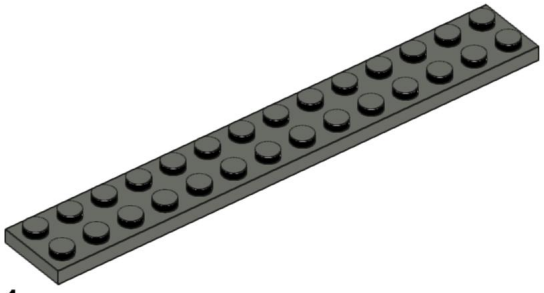
1x

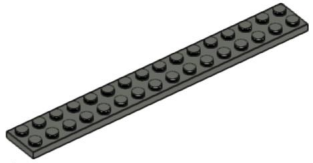
1x

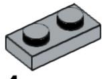
4x


4x

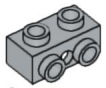
2x

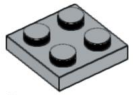
2x

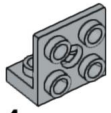
4x

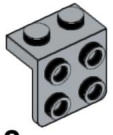
2x


8x


8x


8x


8x


12x

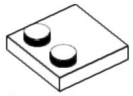
2x

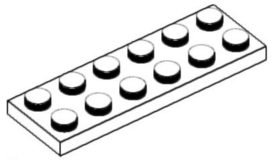
2x


2x

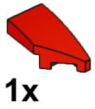
1x


1x

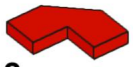
2x

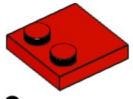
2x

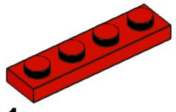
1x


2x

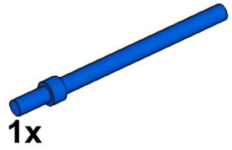
1x


2x


4x


2x

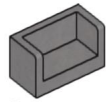
2x

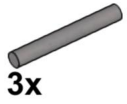
3x