Blue Brixx



1

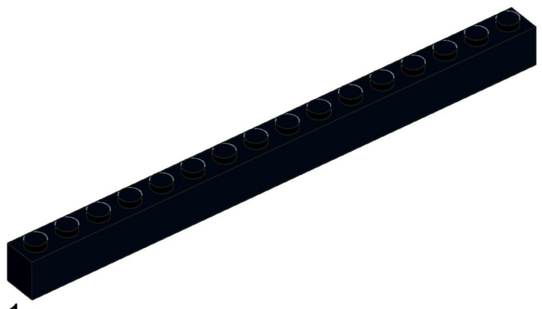

1x

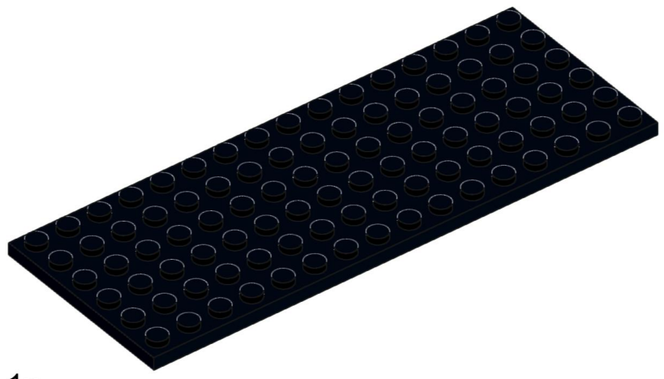

1x

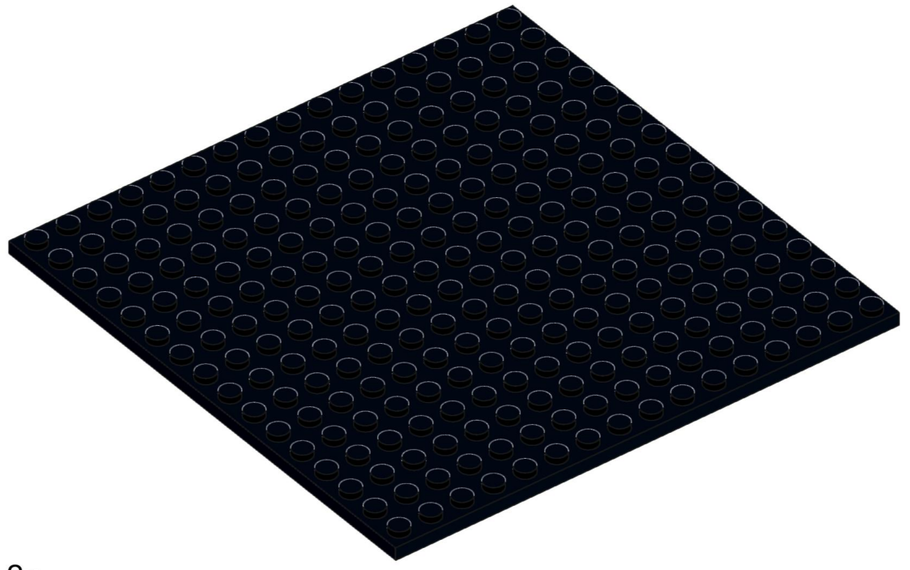

2x

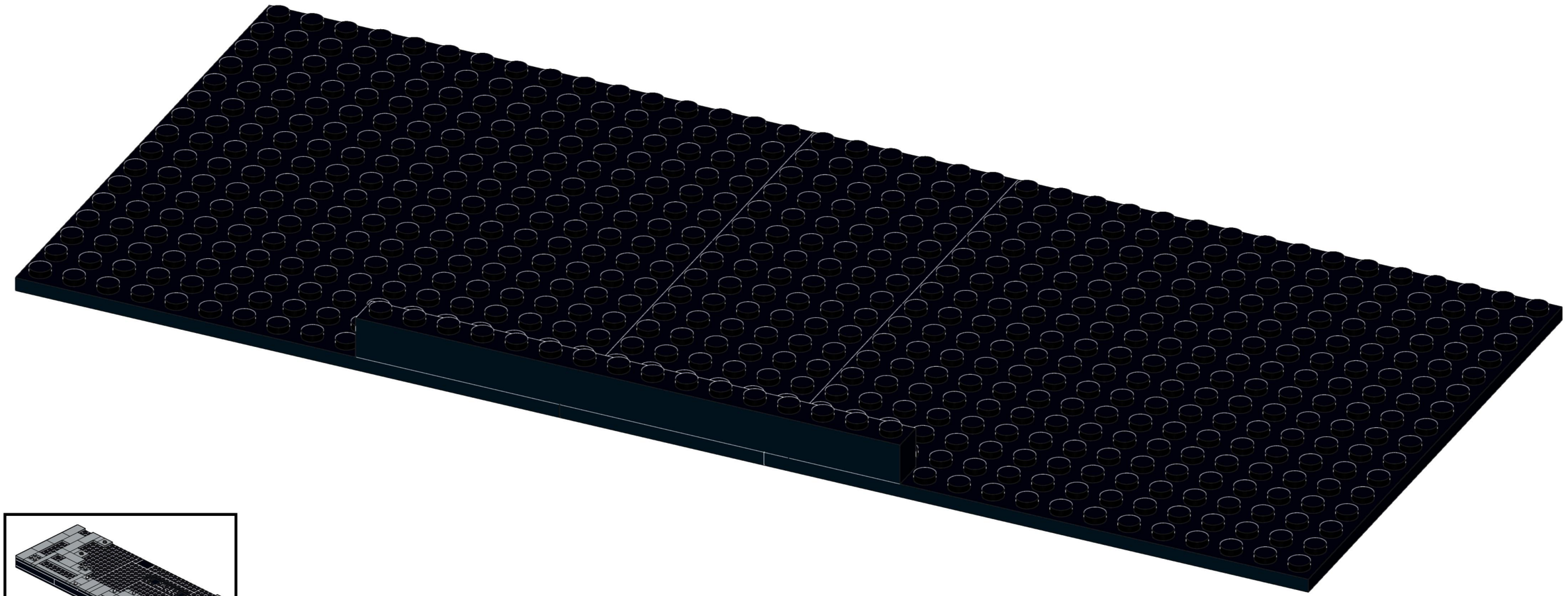

2

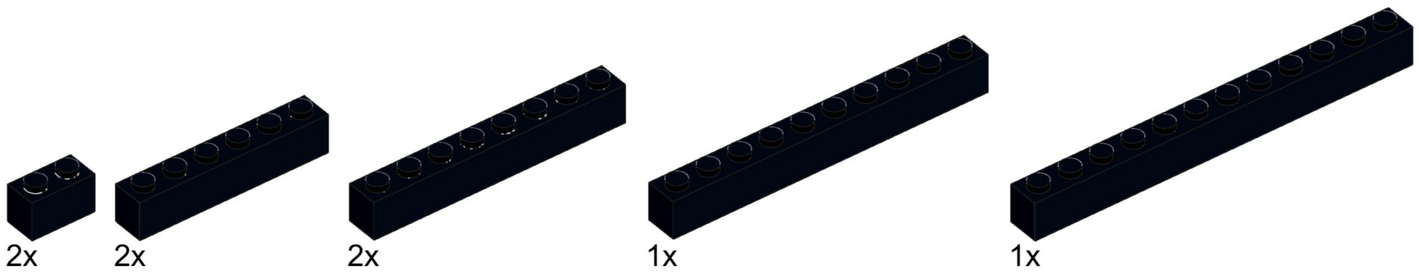

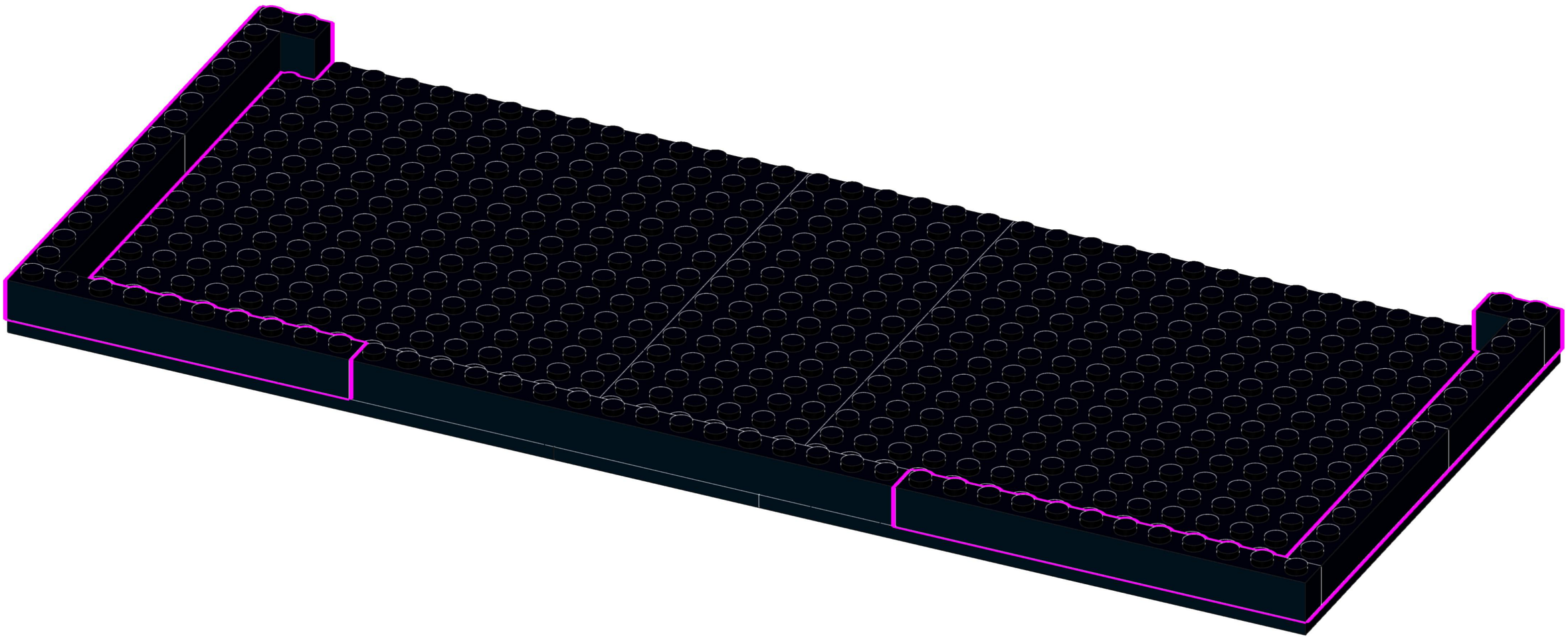

3

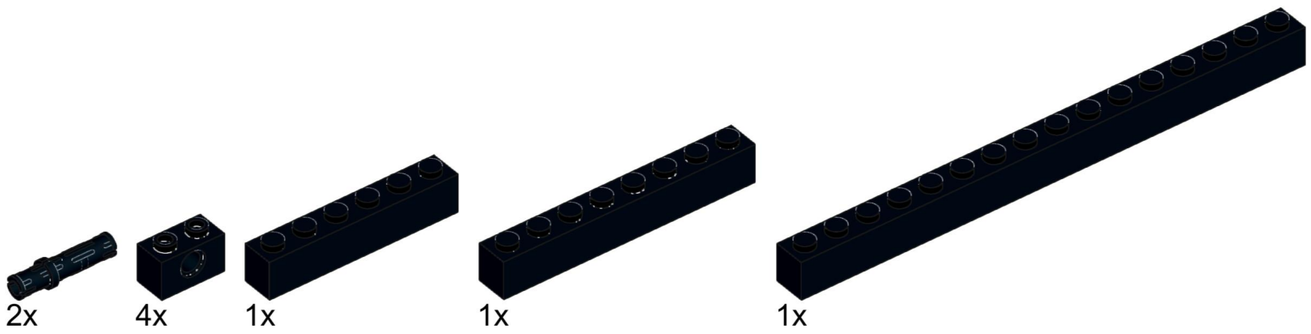

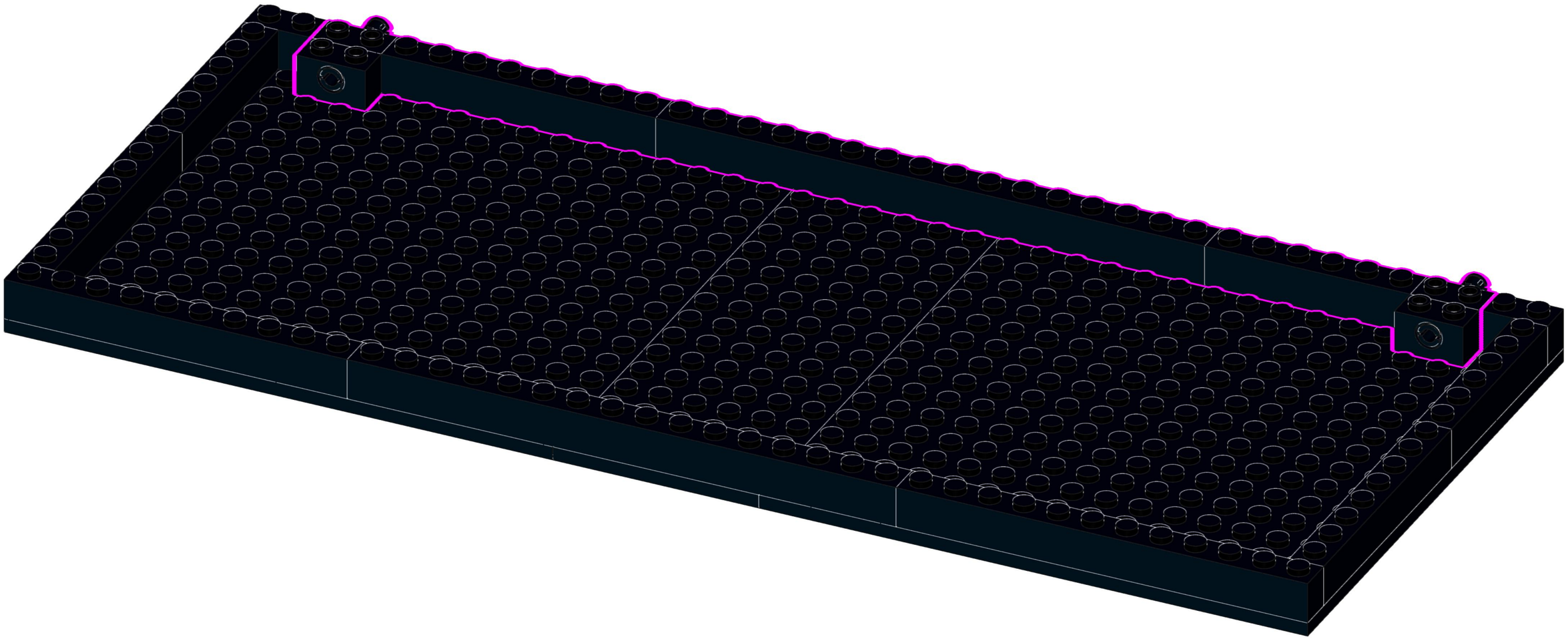

4

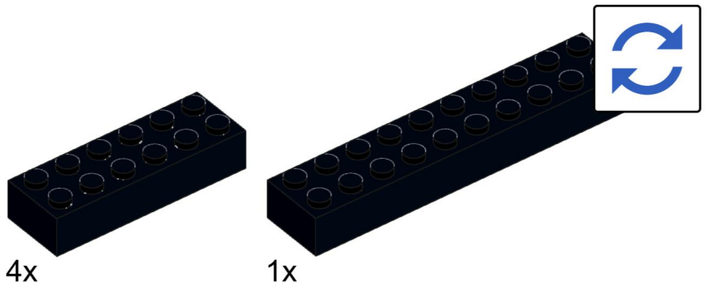

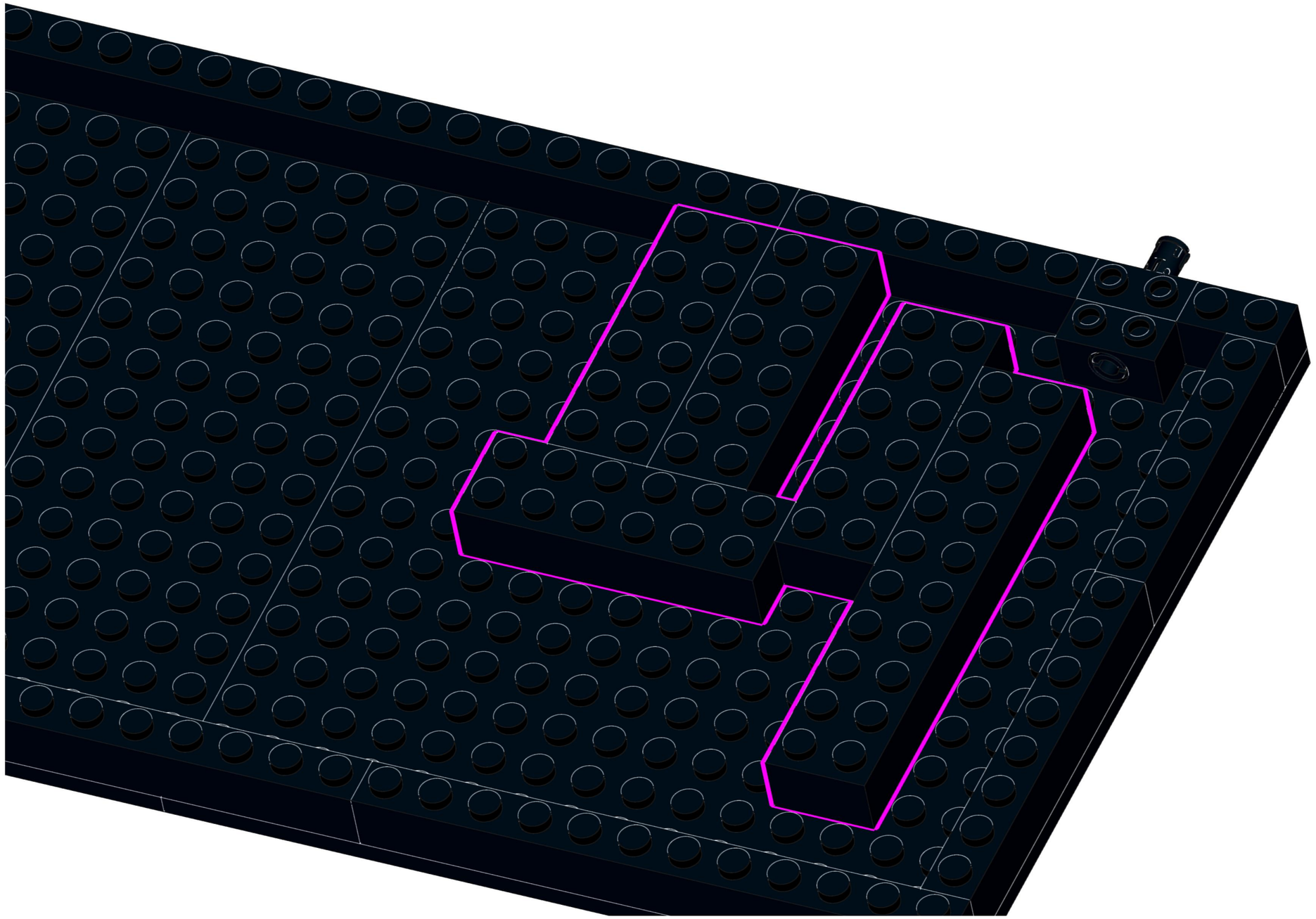

5

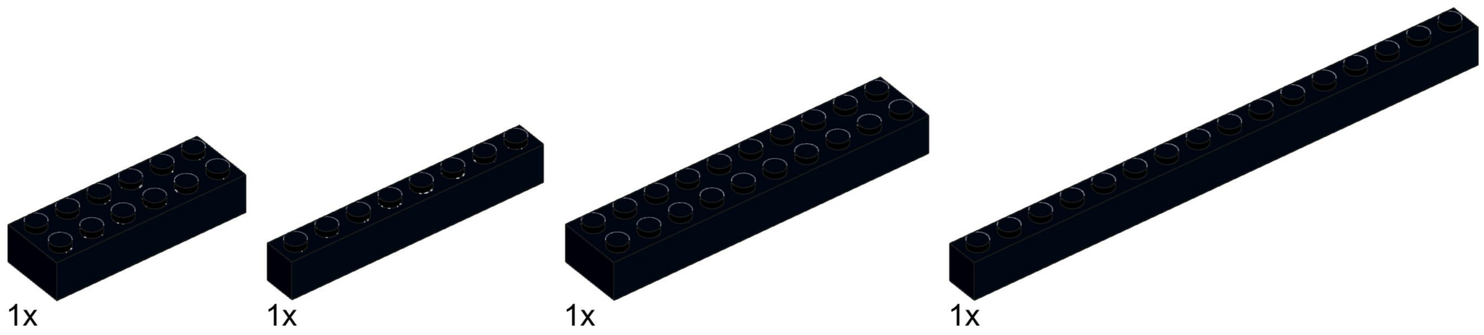

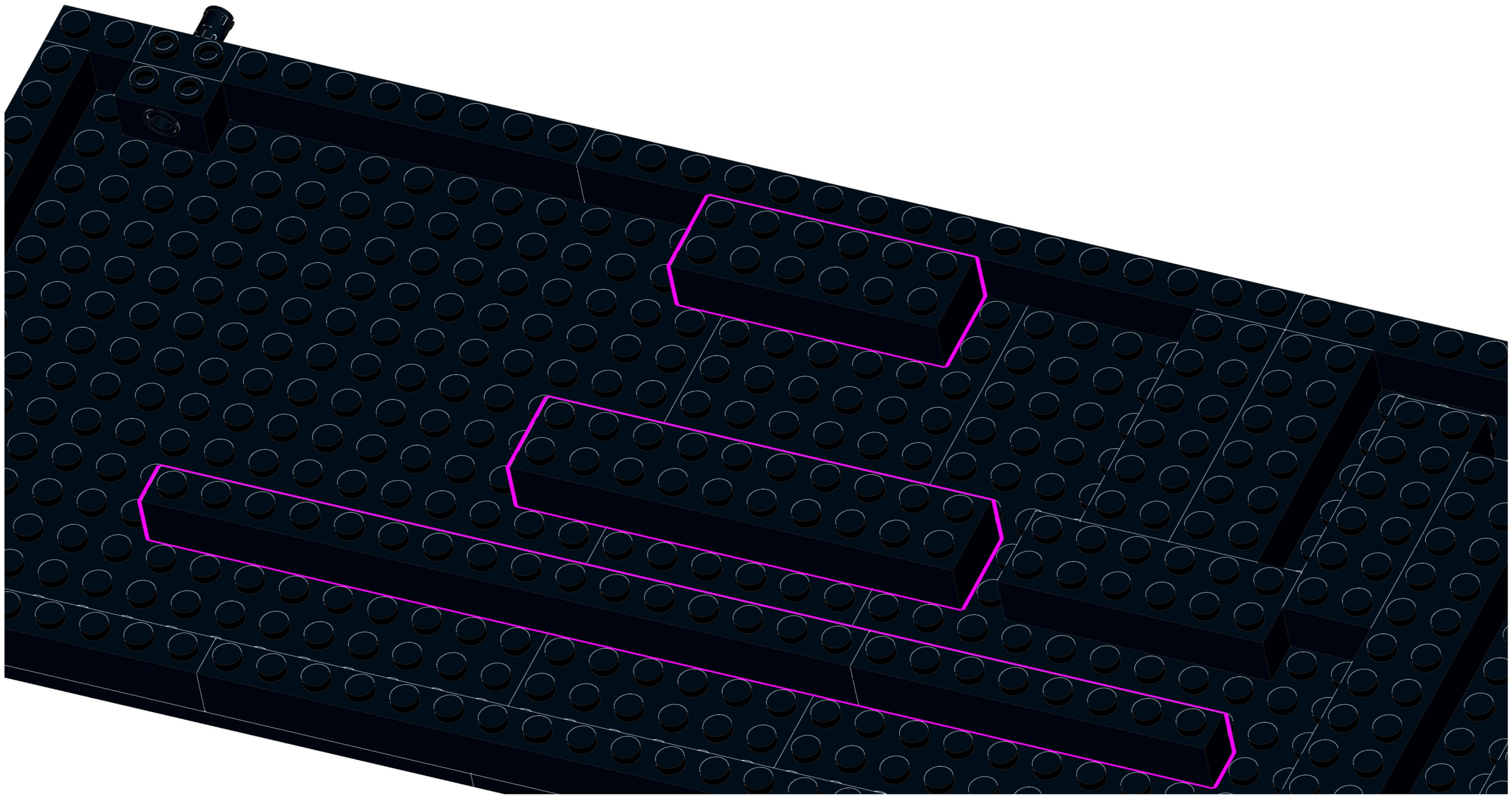

6

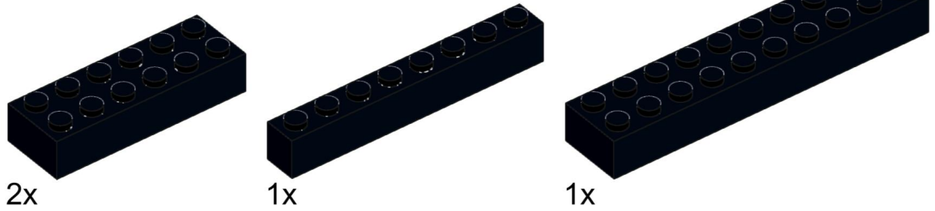

2x 1x 1x

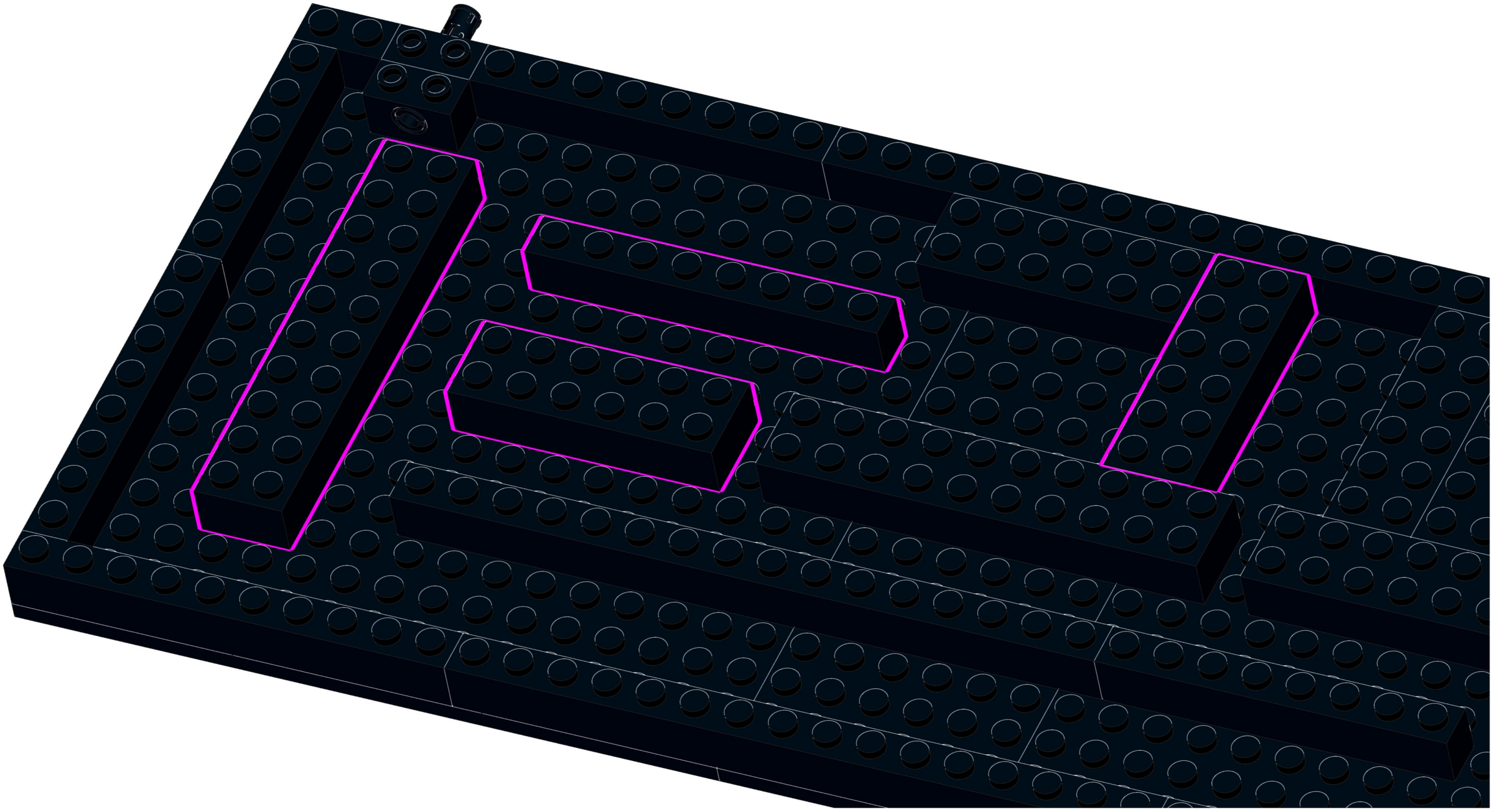

7

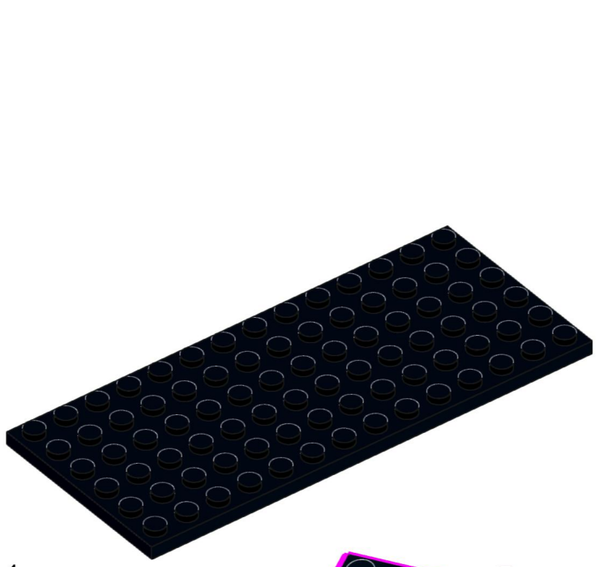

1x

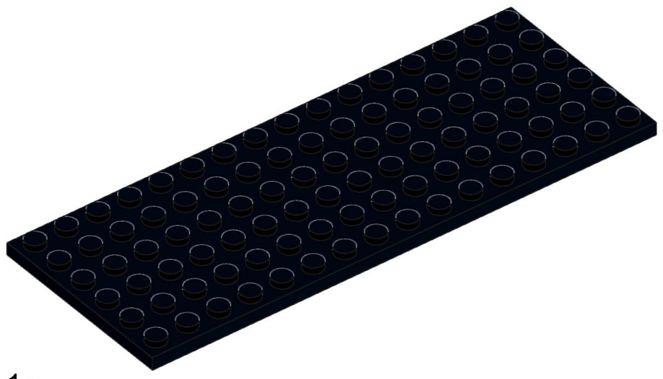

1x

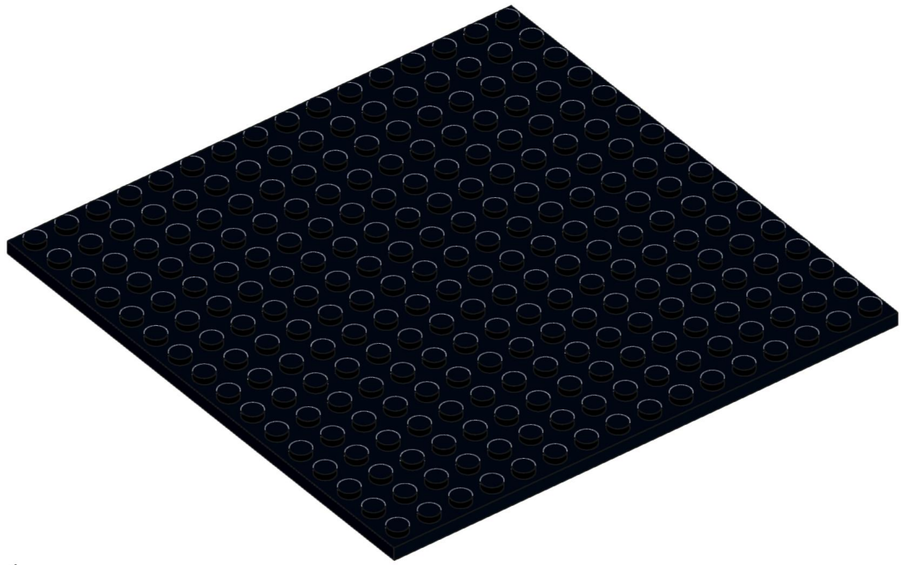

1x

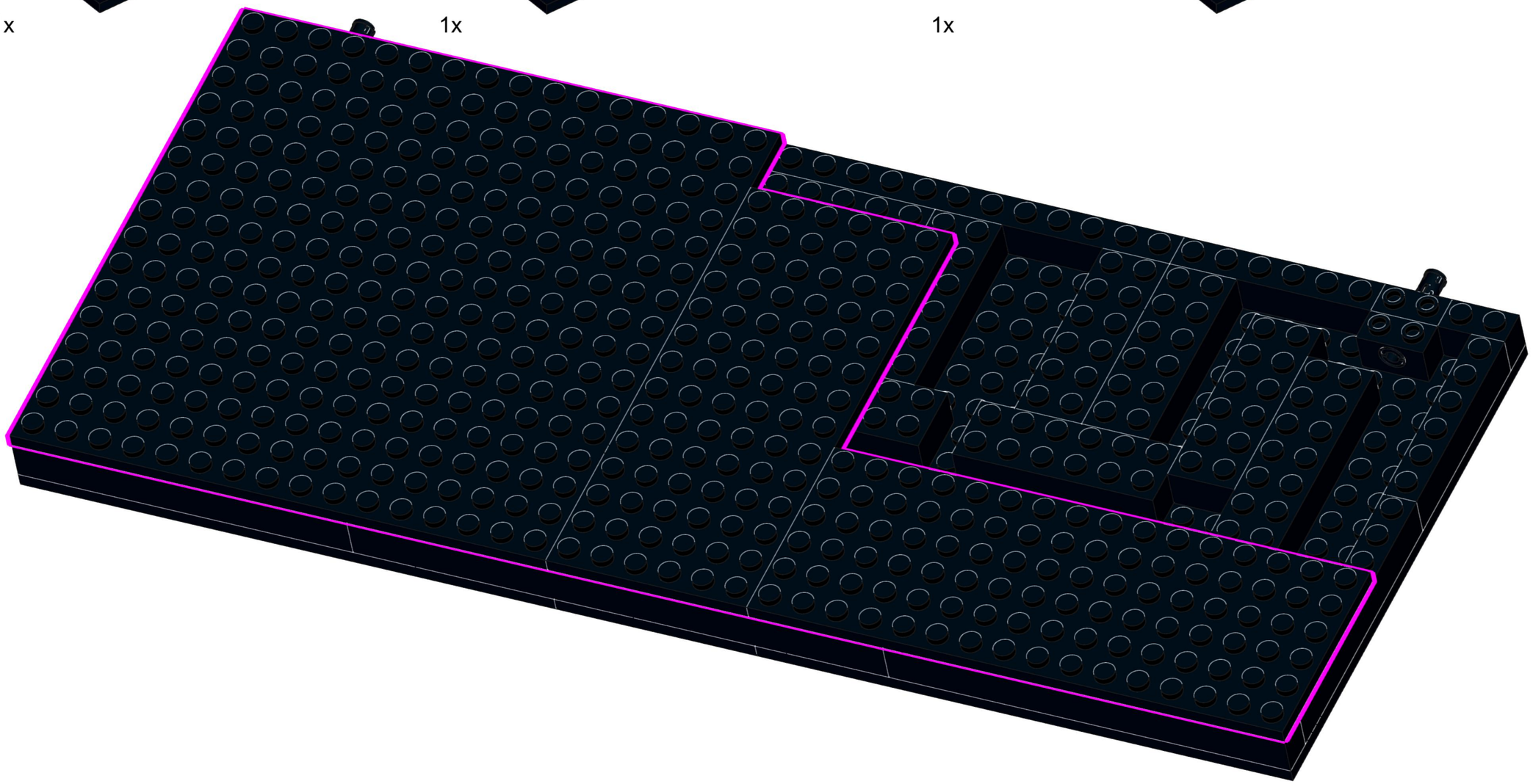

8

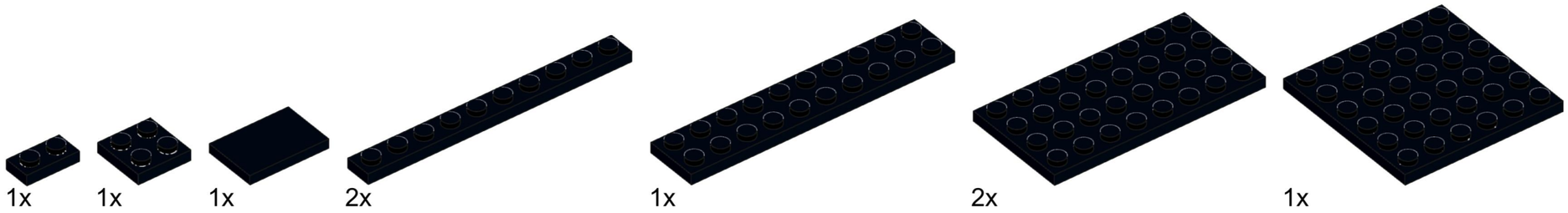

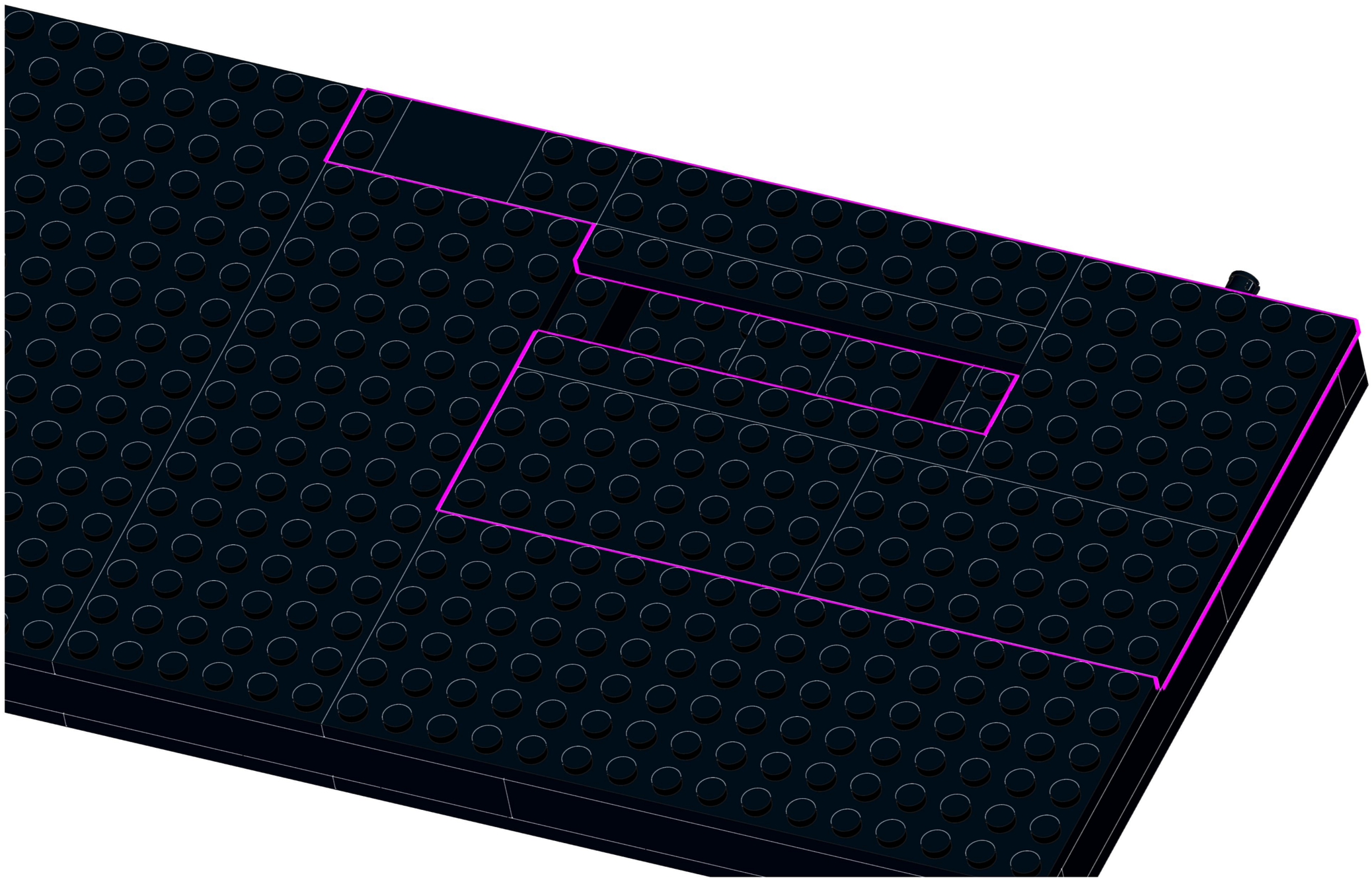

9

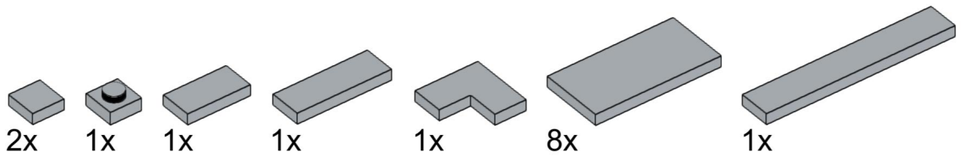

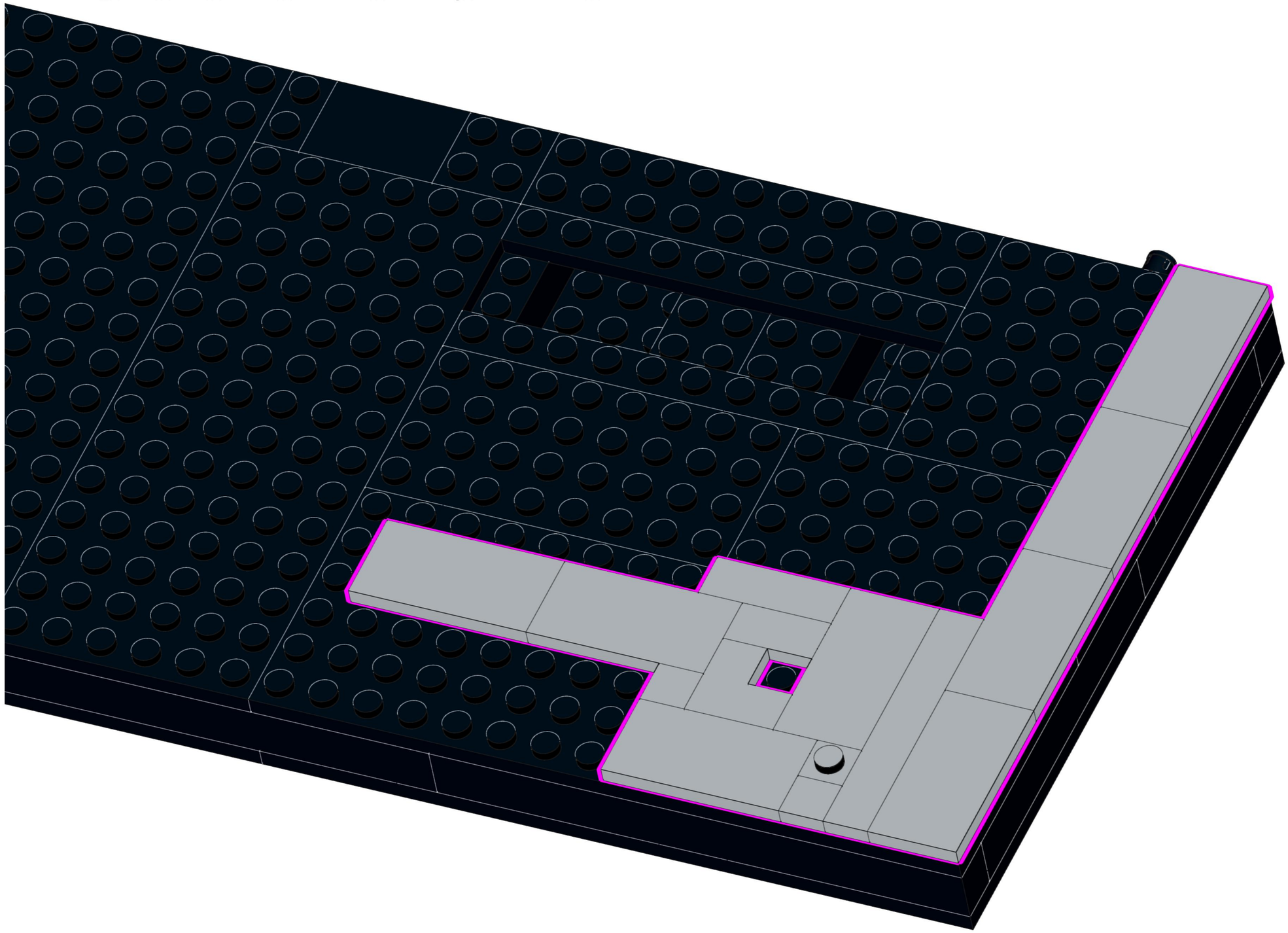

10

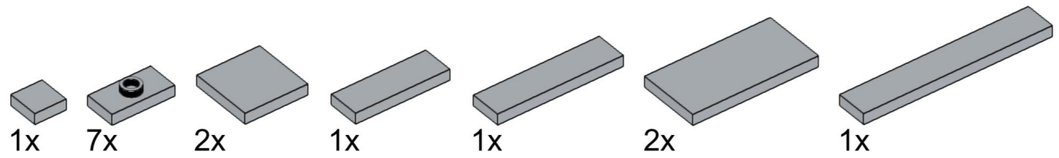

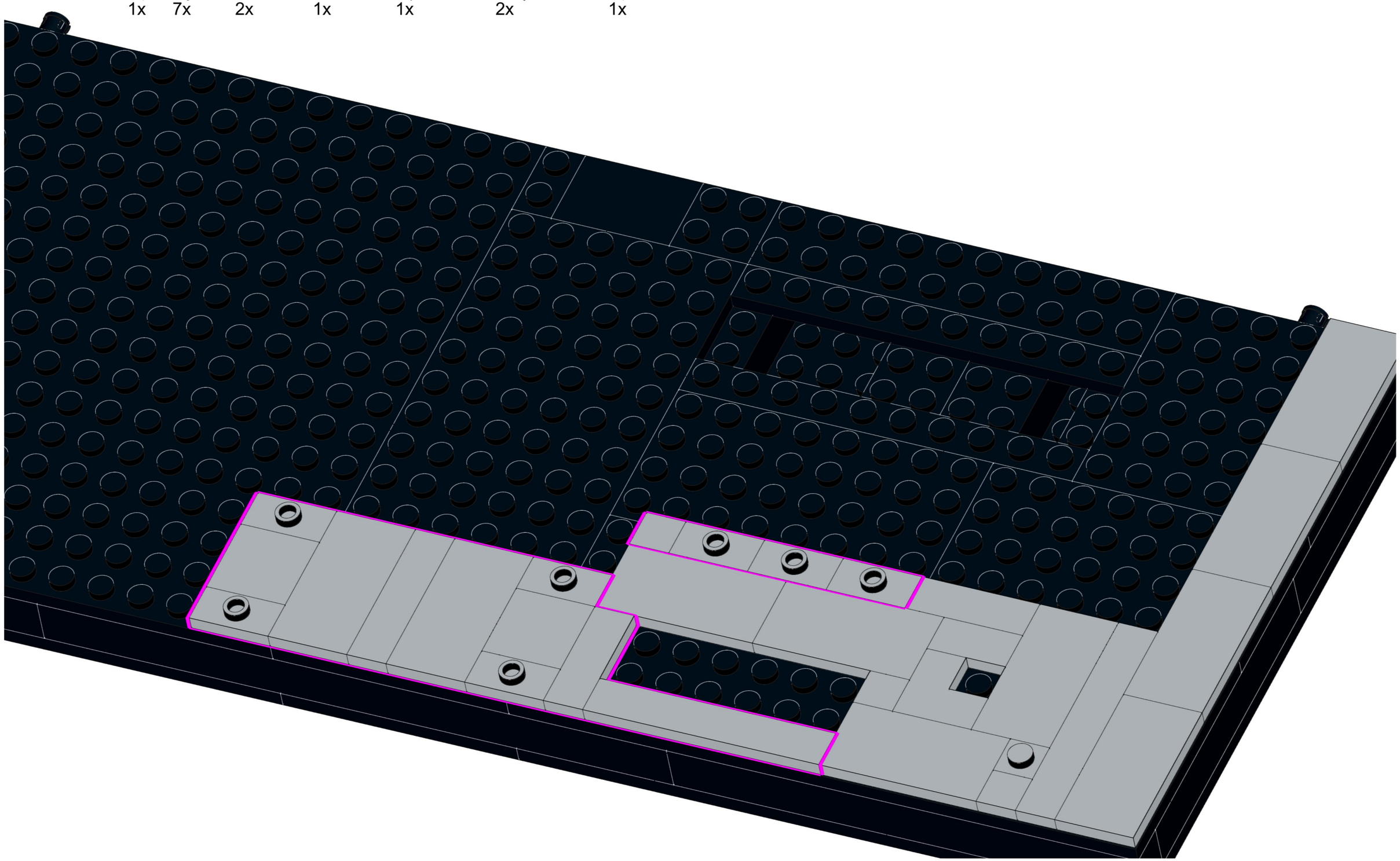

11

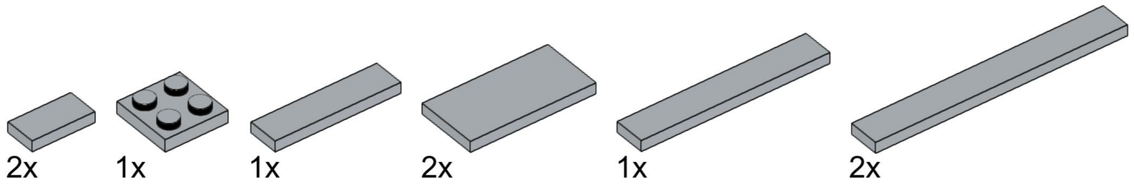

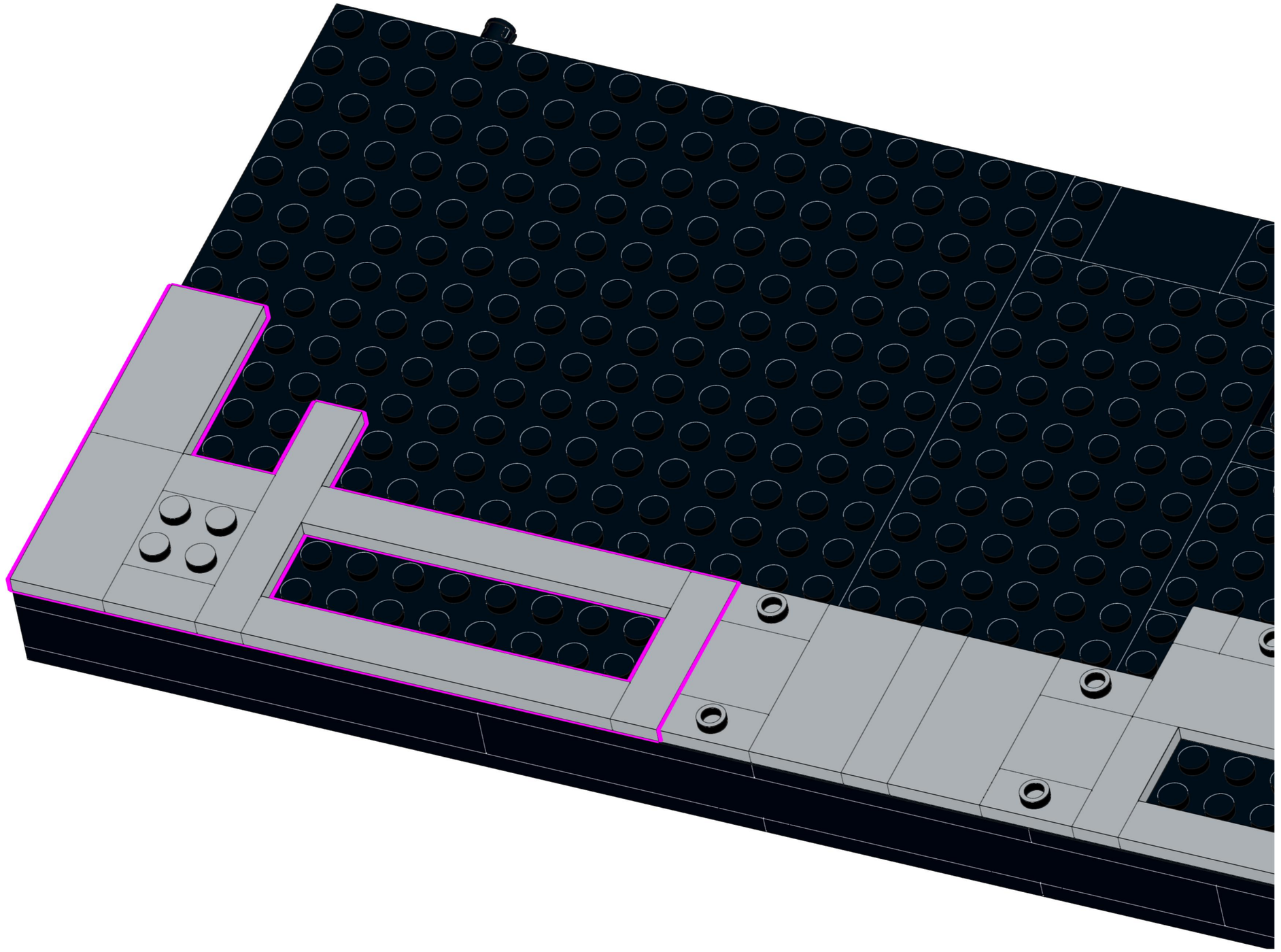

12

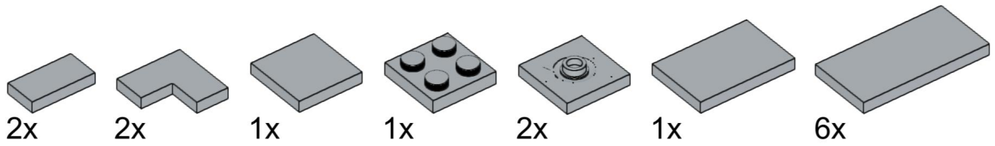

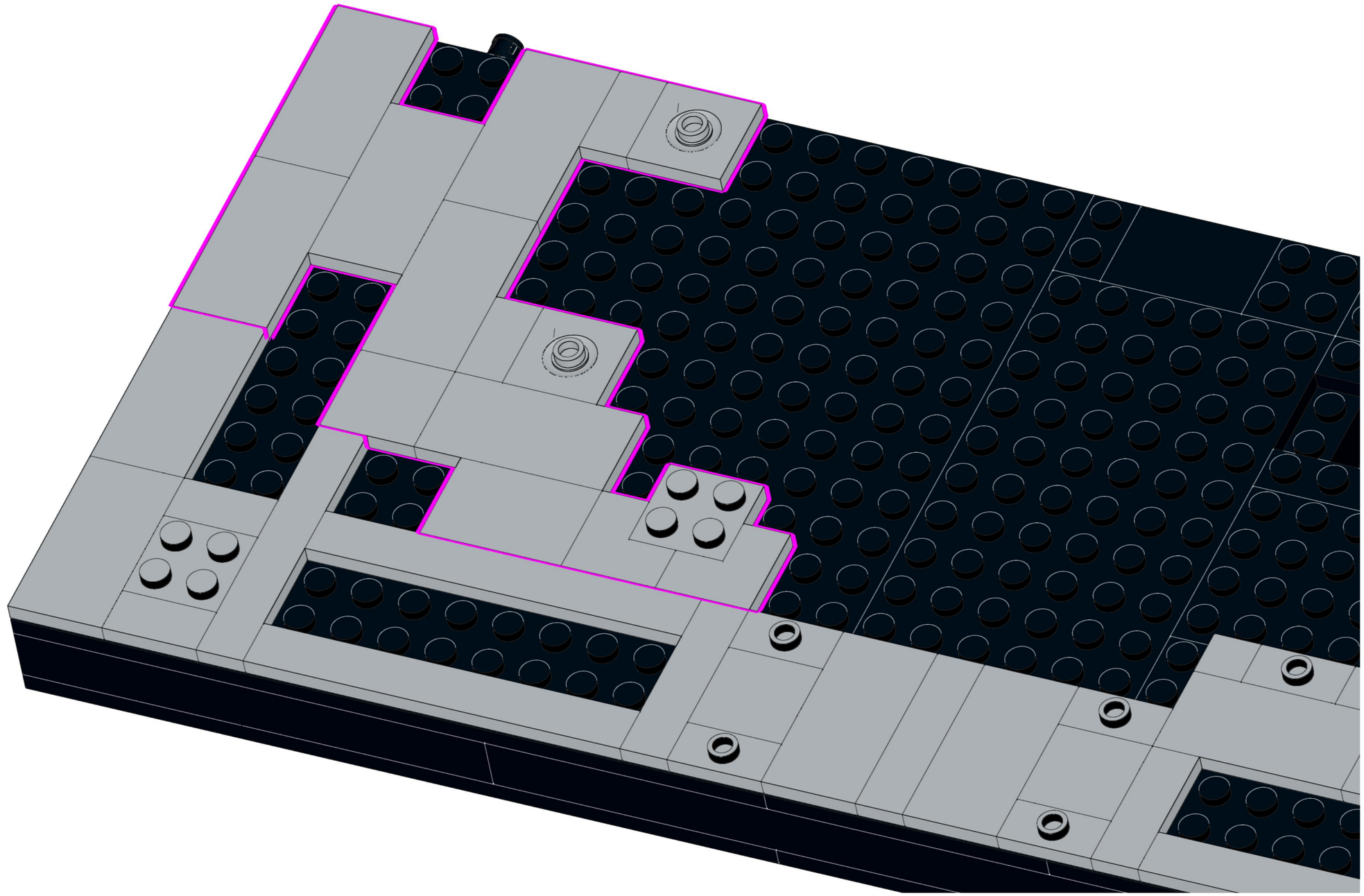

13

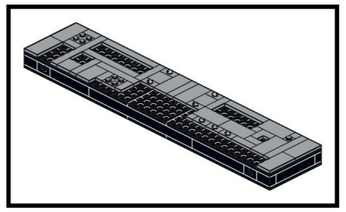

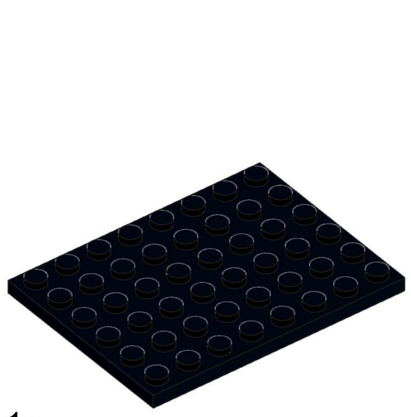

1x

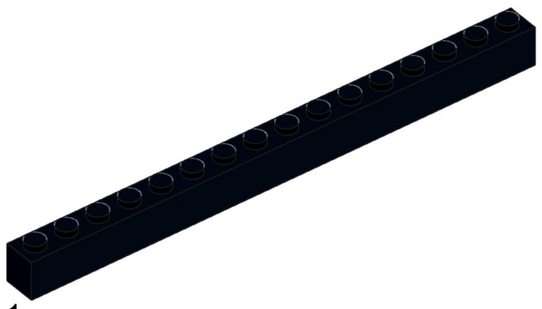

1x

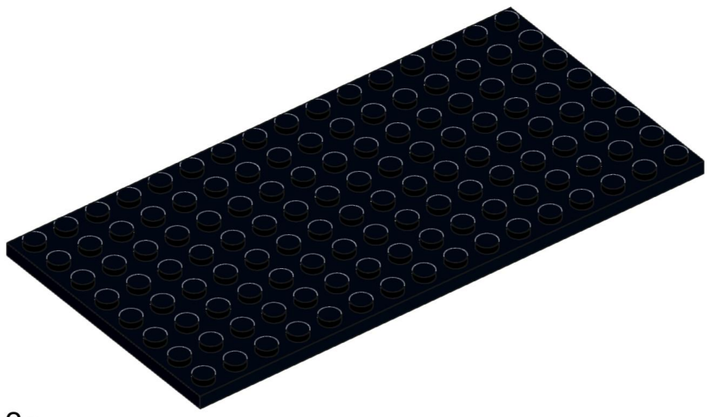

2x

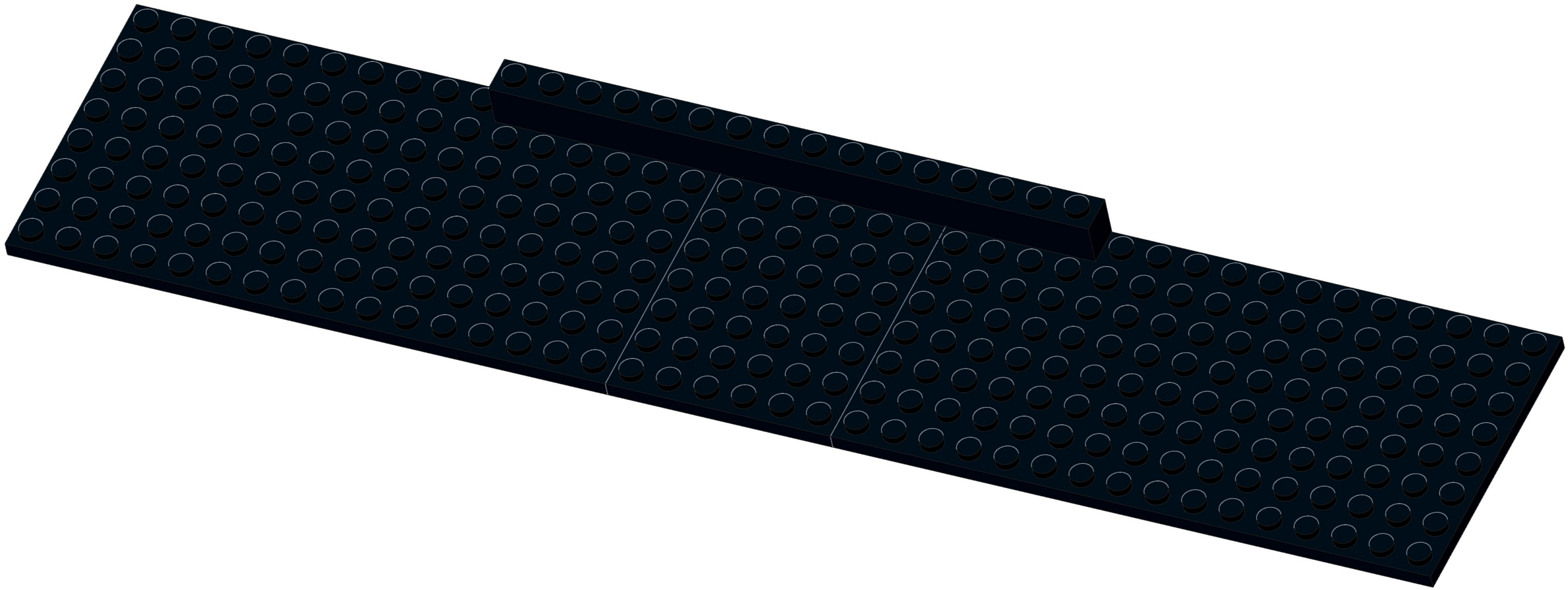

14

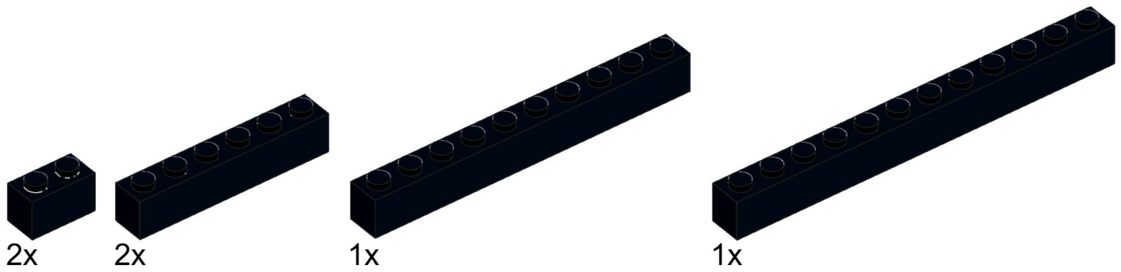

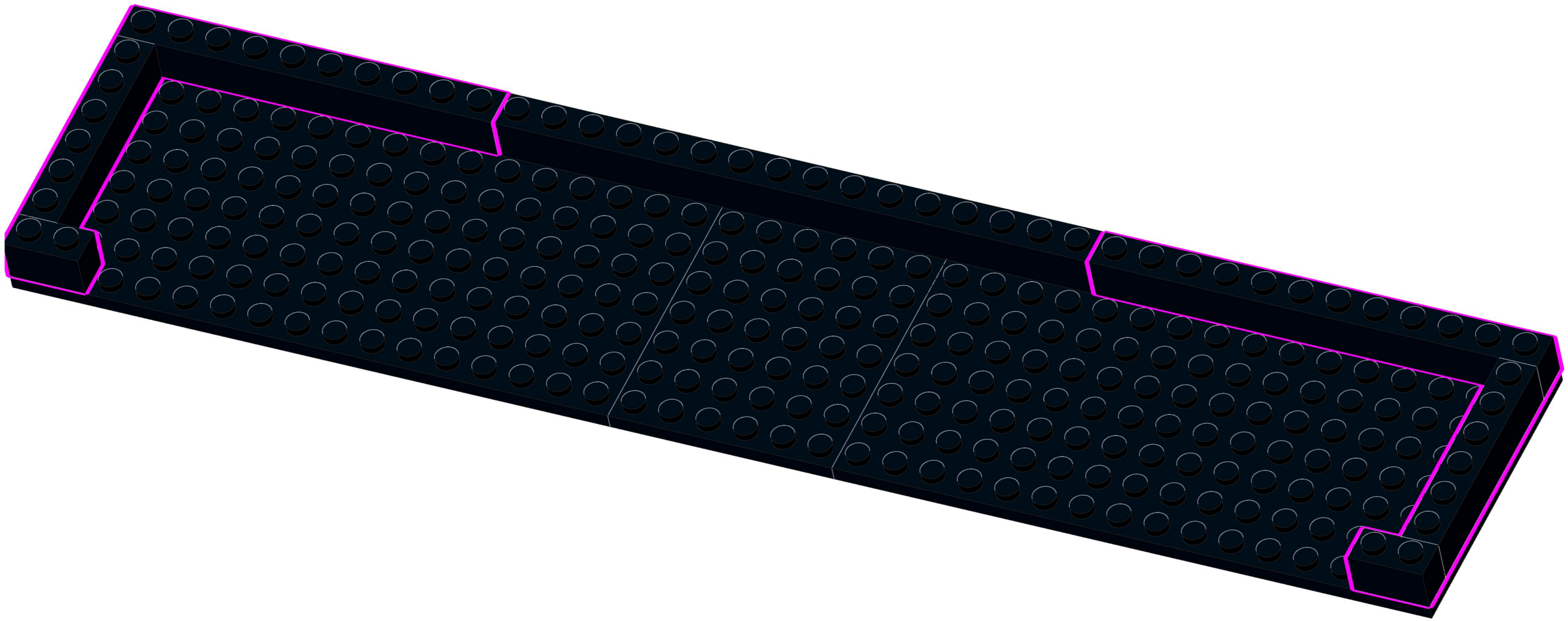

15

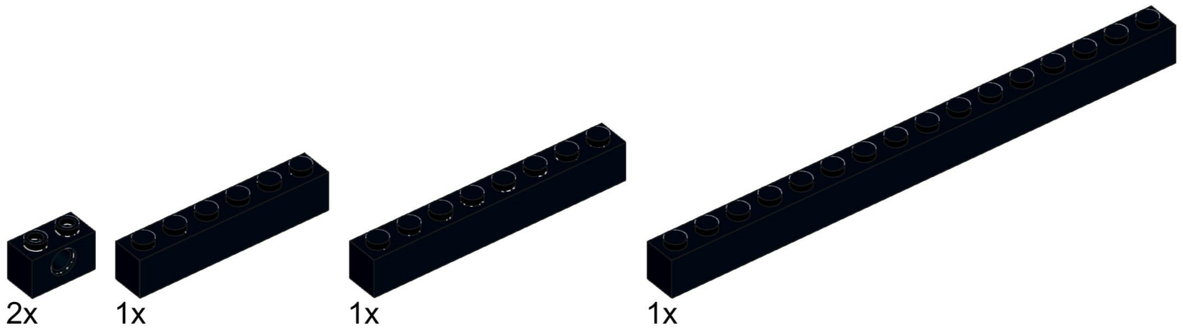

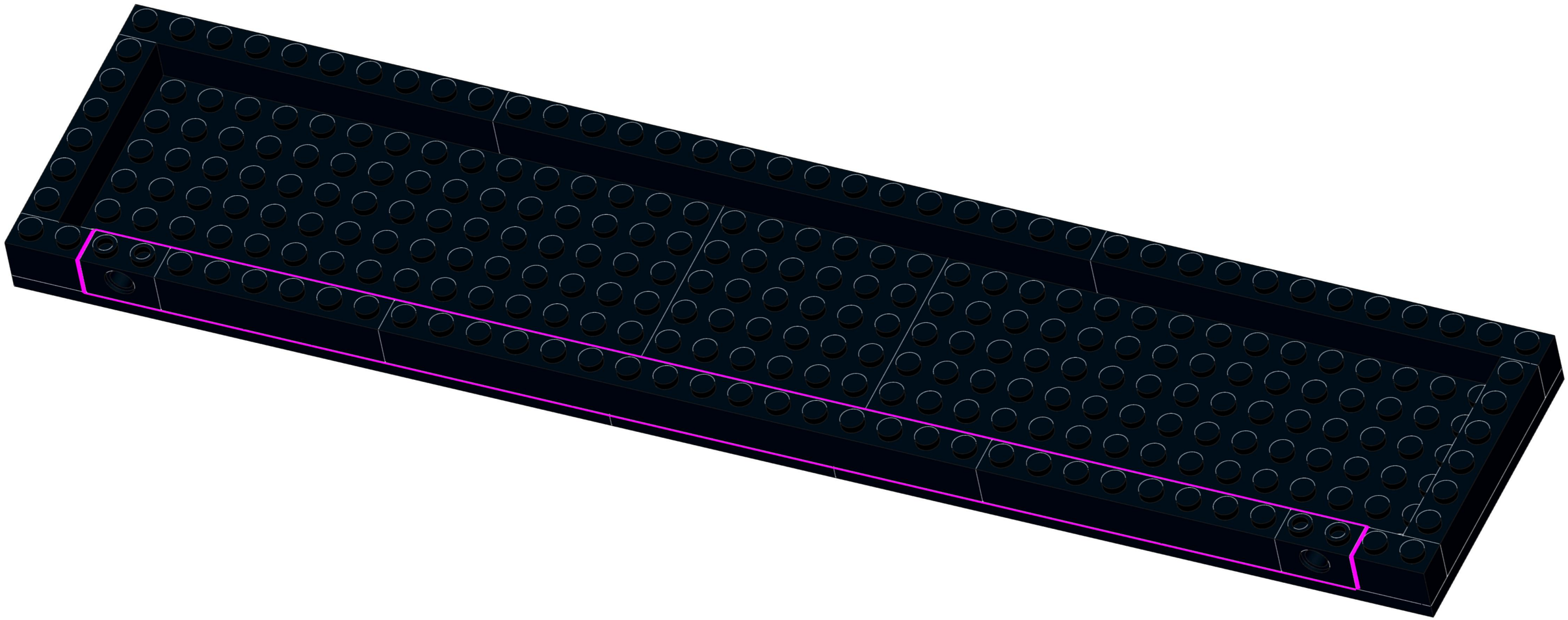

16

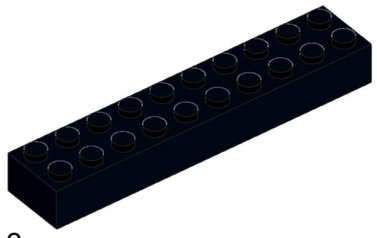

3x

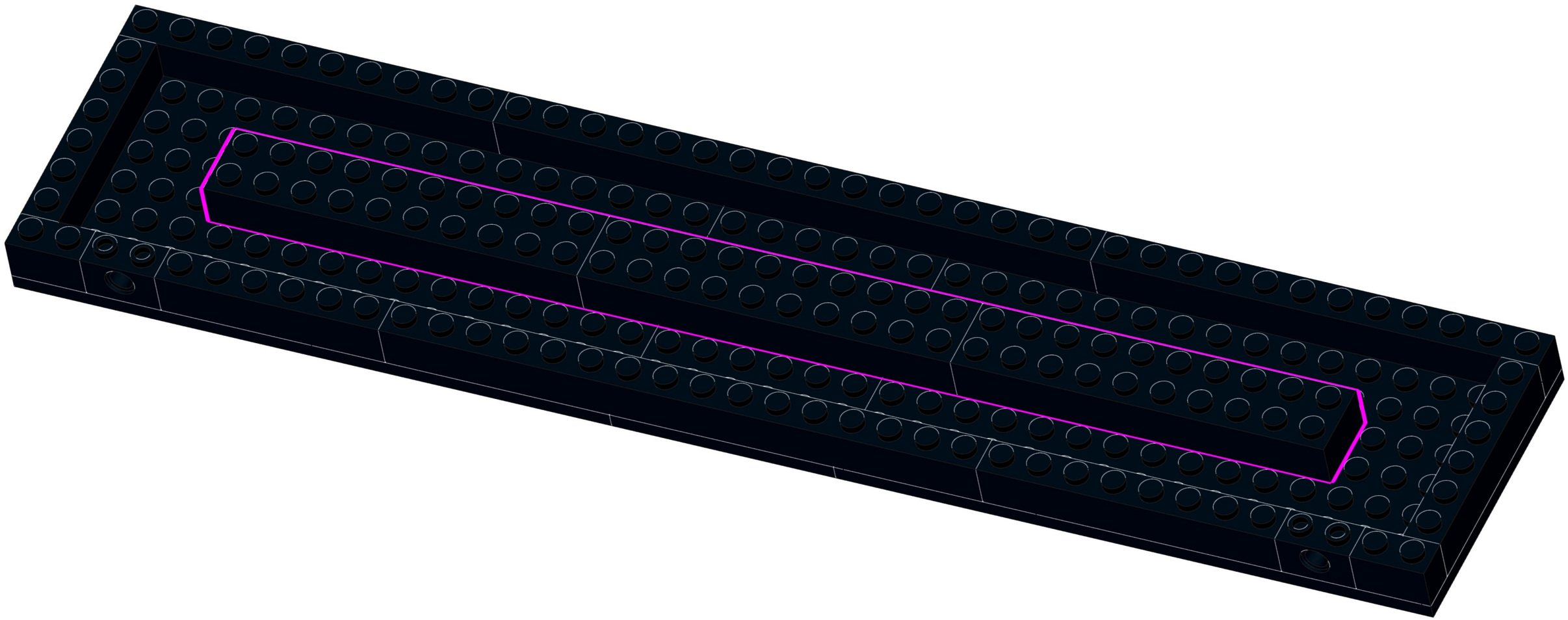

17

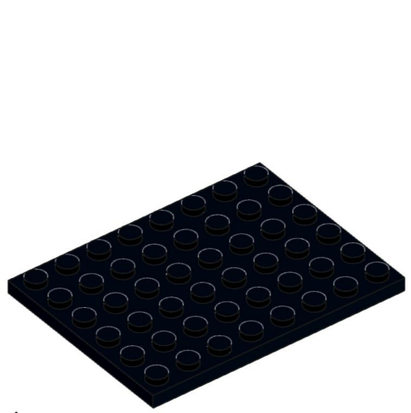

1x

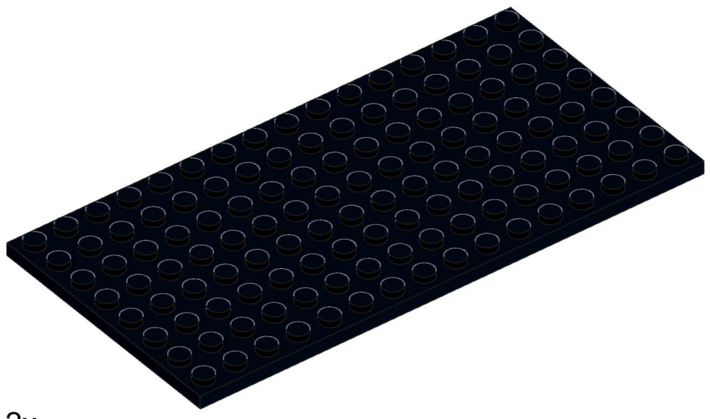

2x

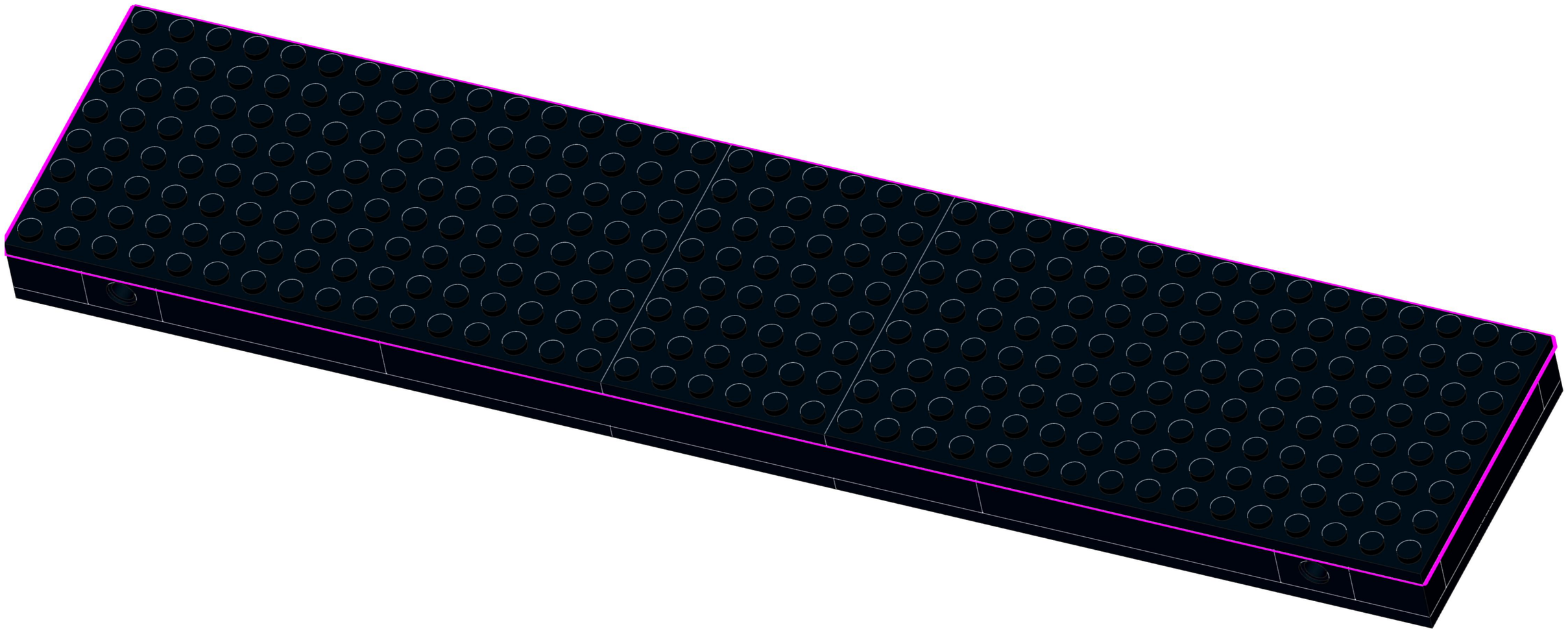

18

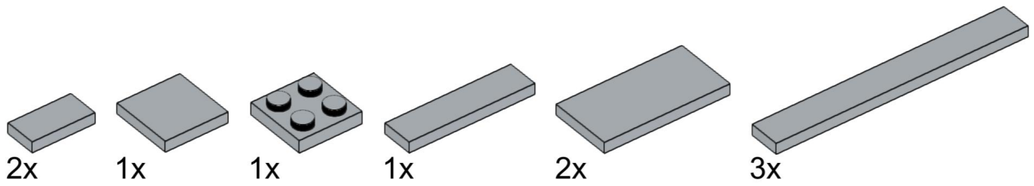

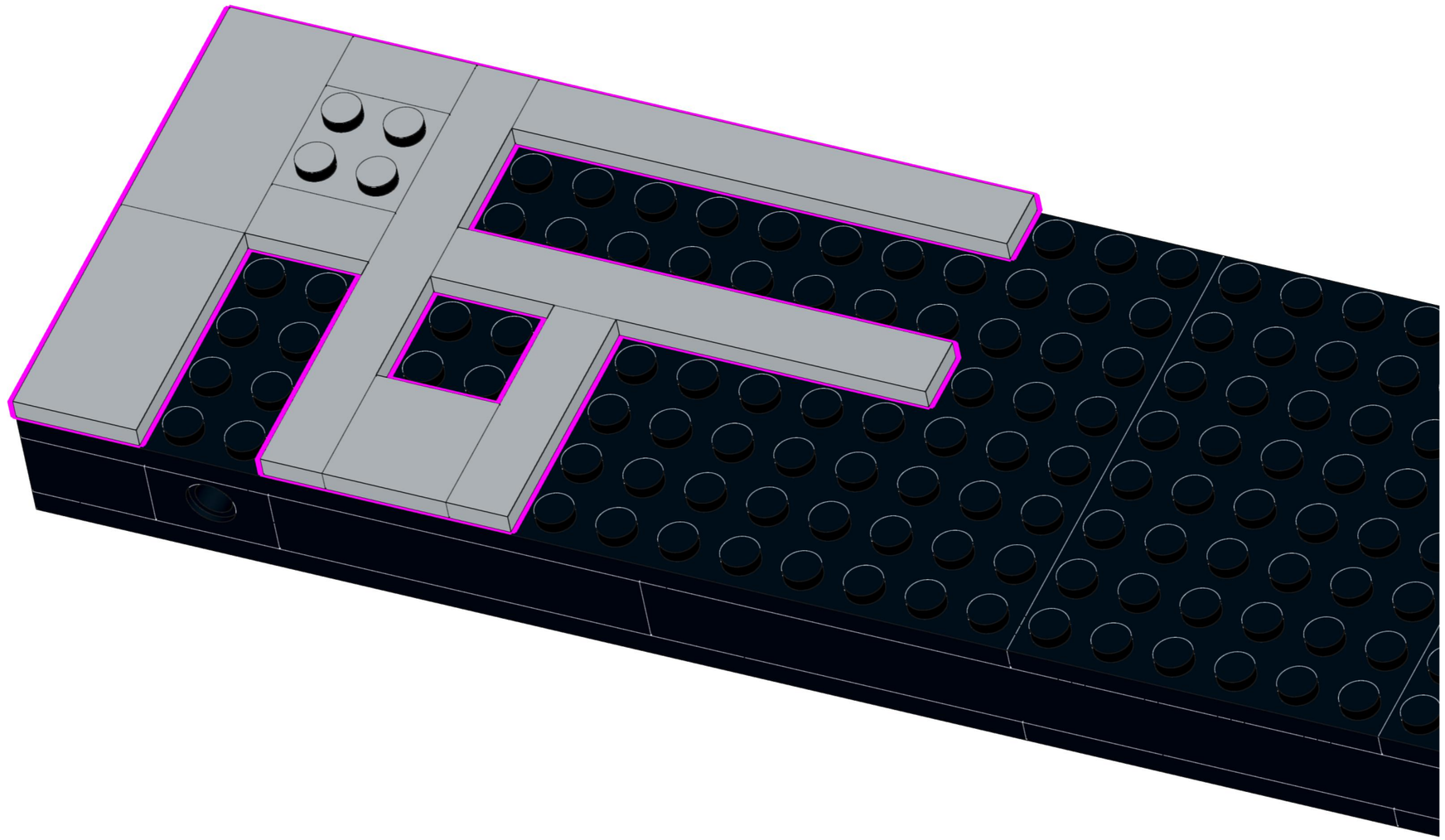

19

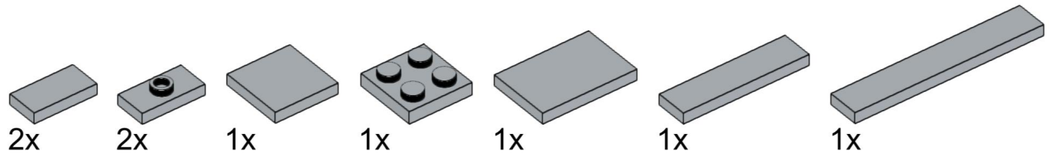

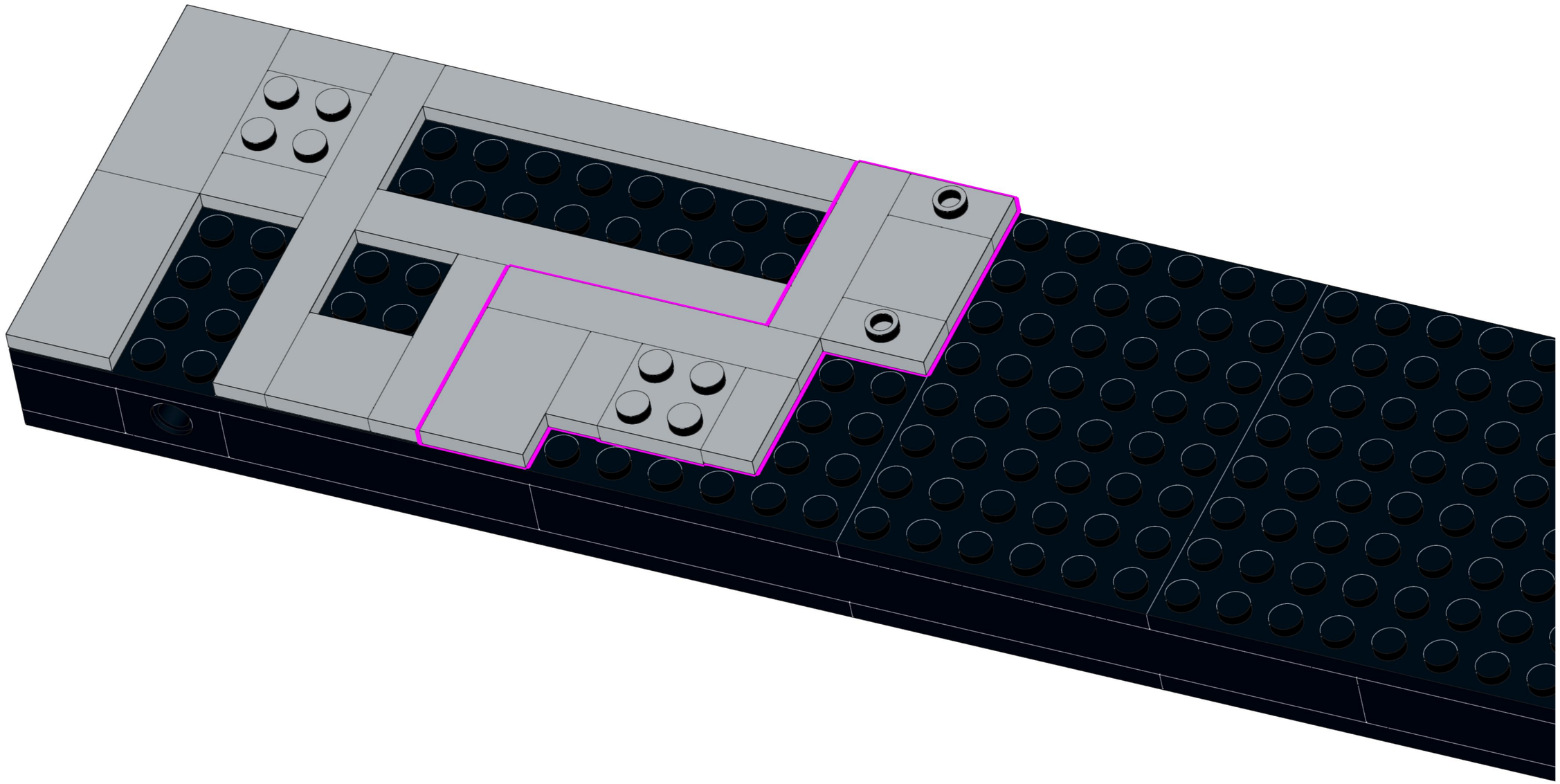

20

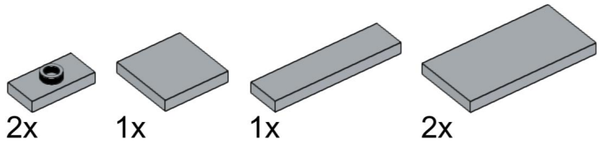

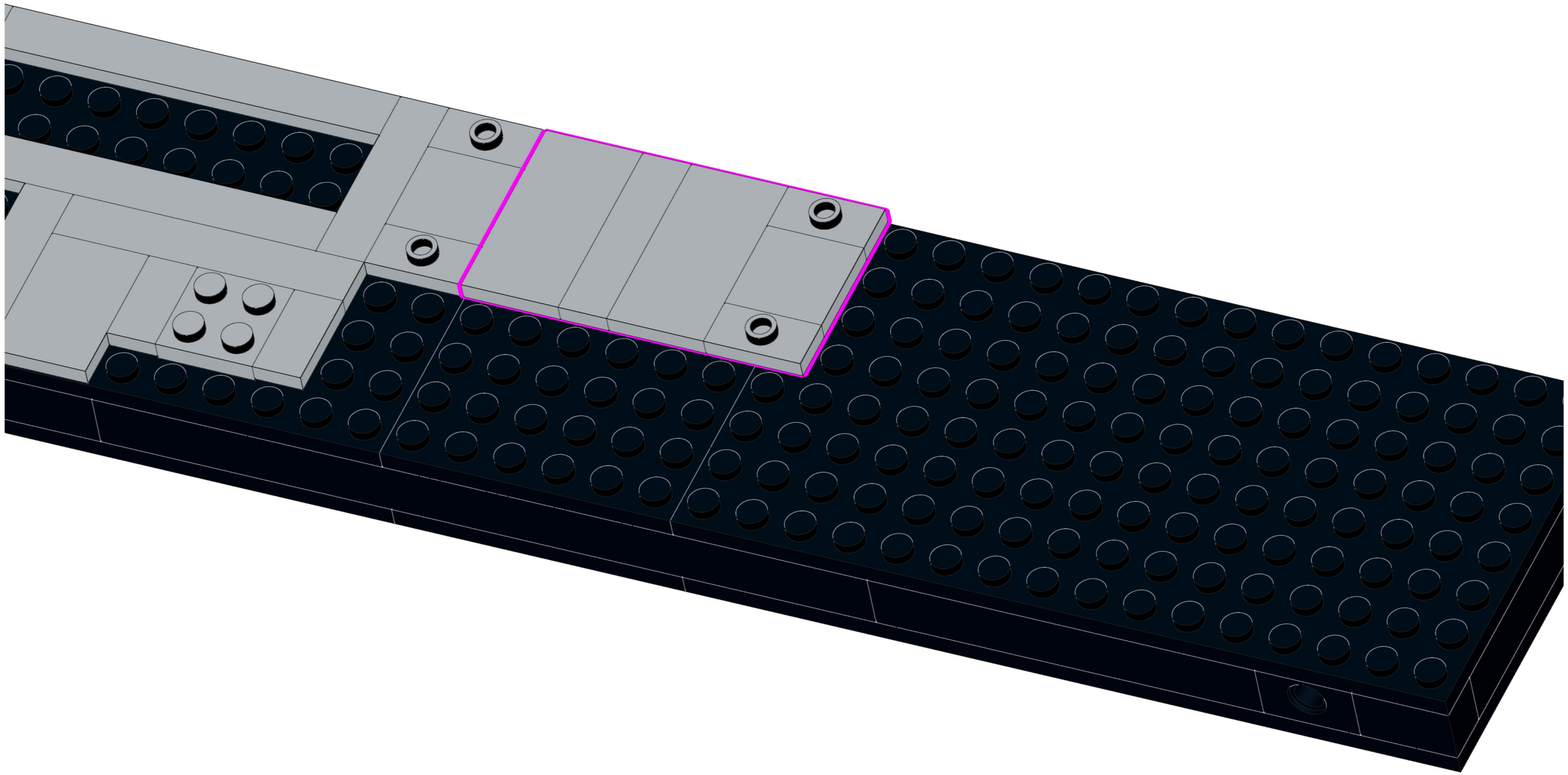

21

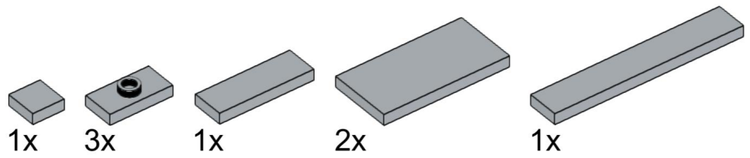

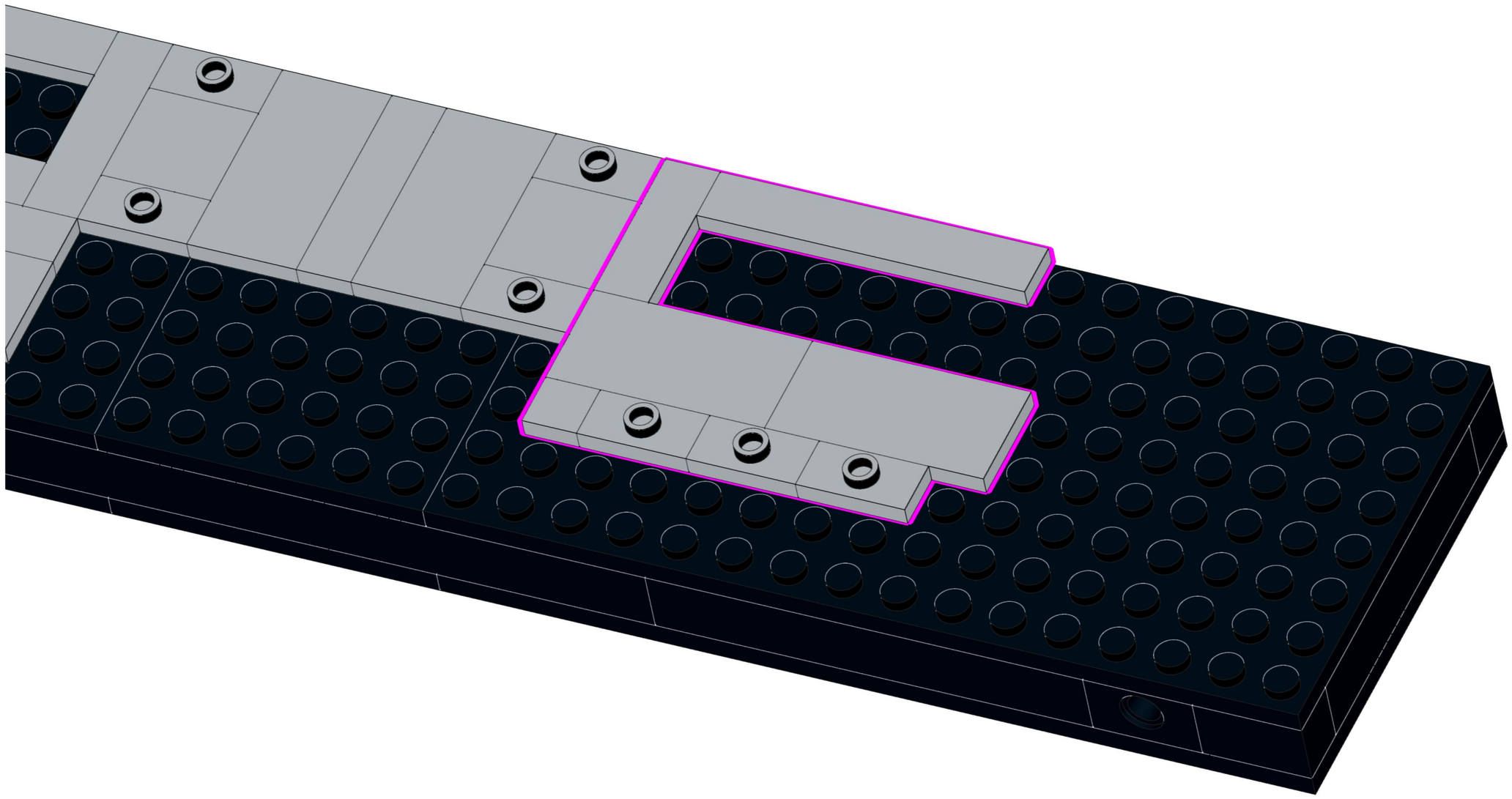

22

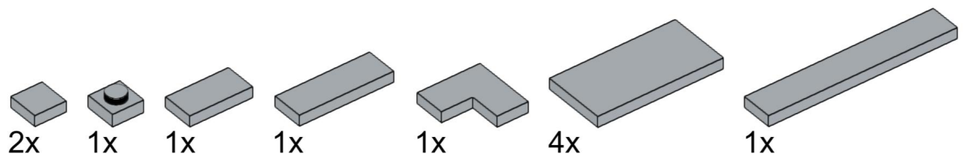

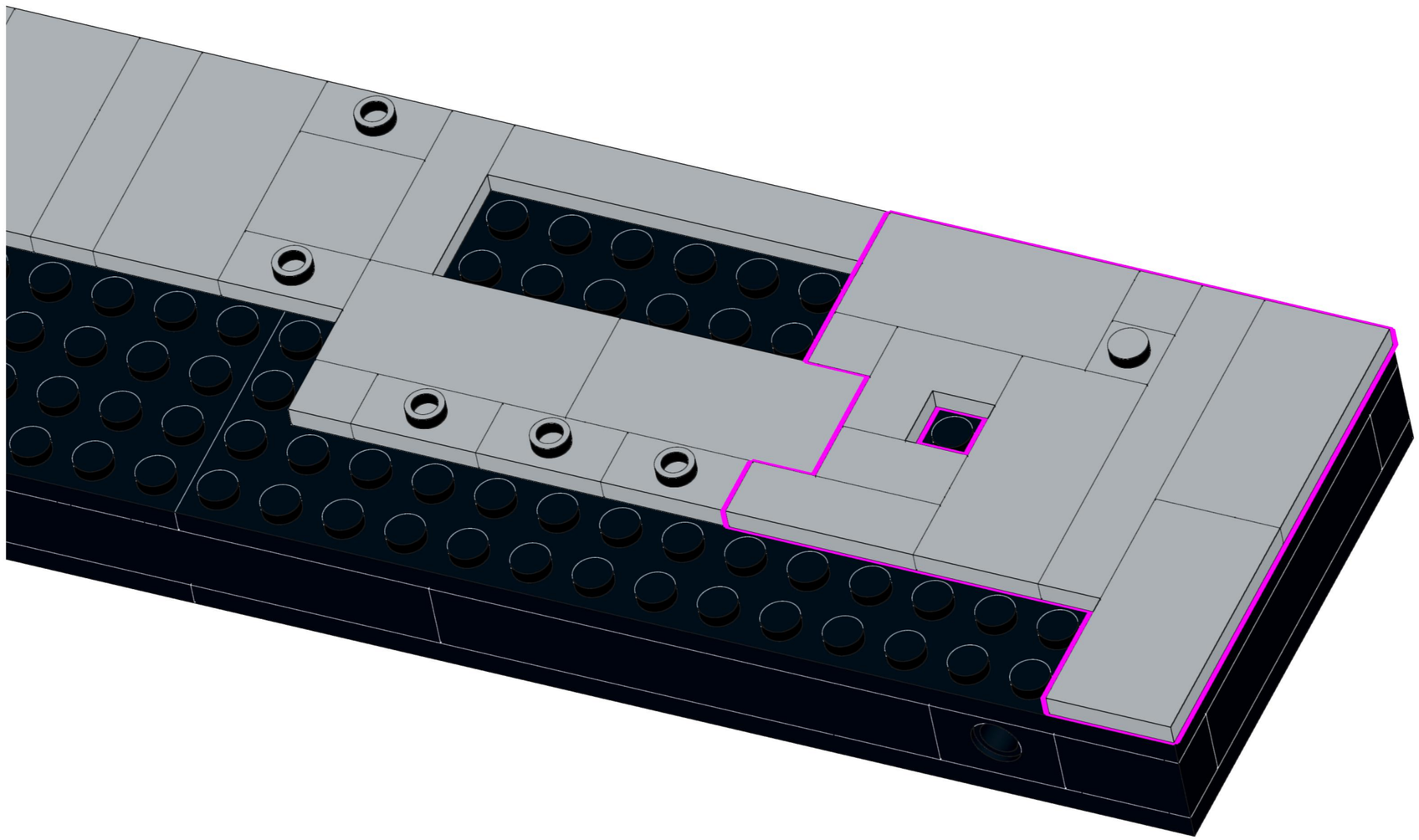

23

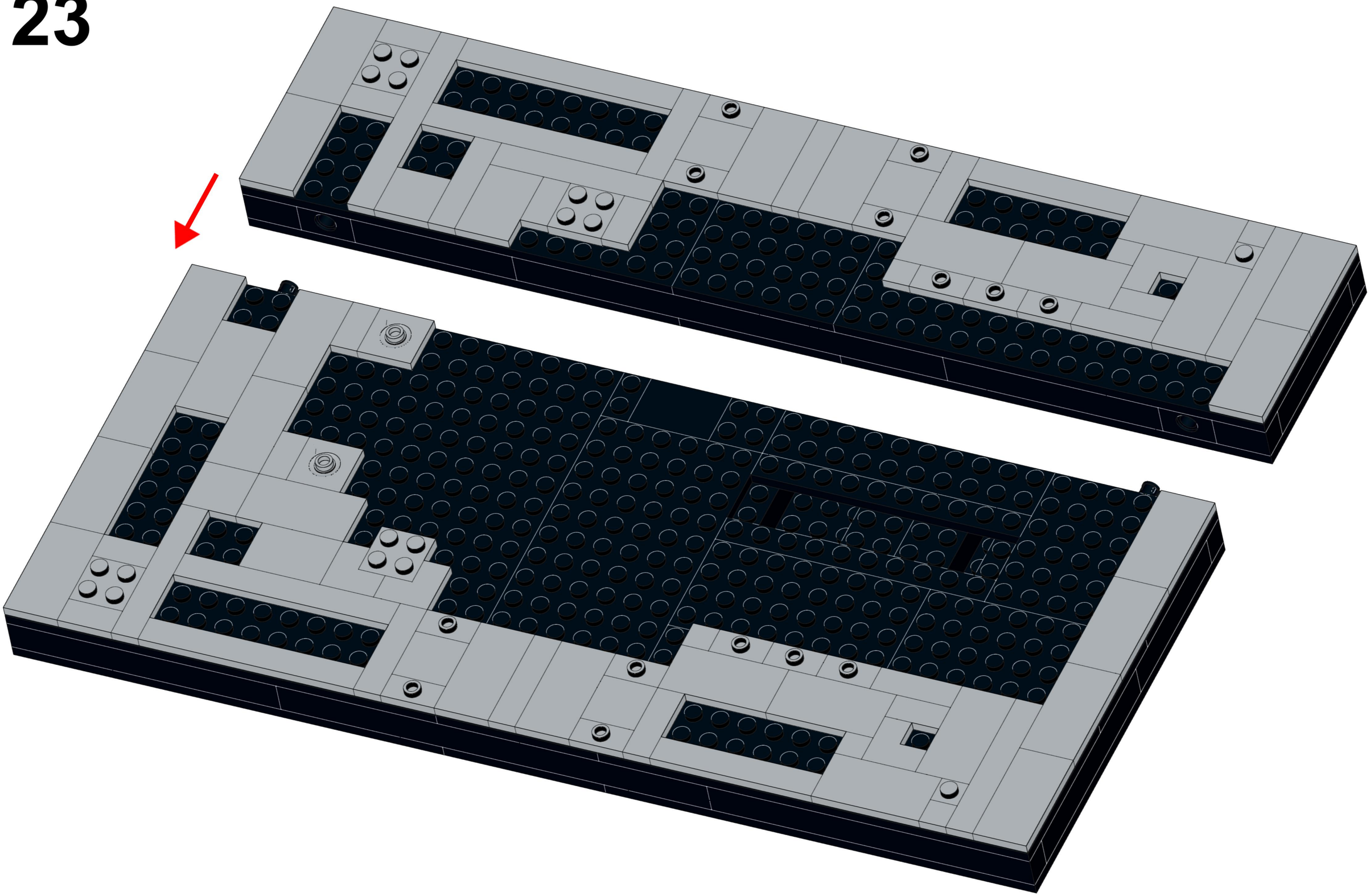

24

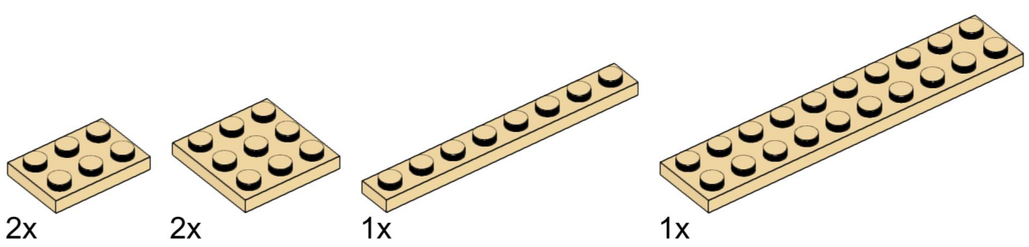

25

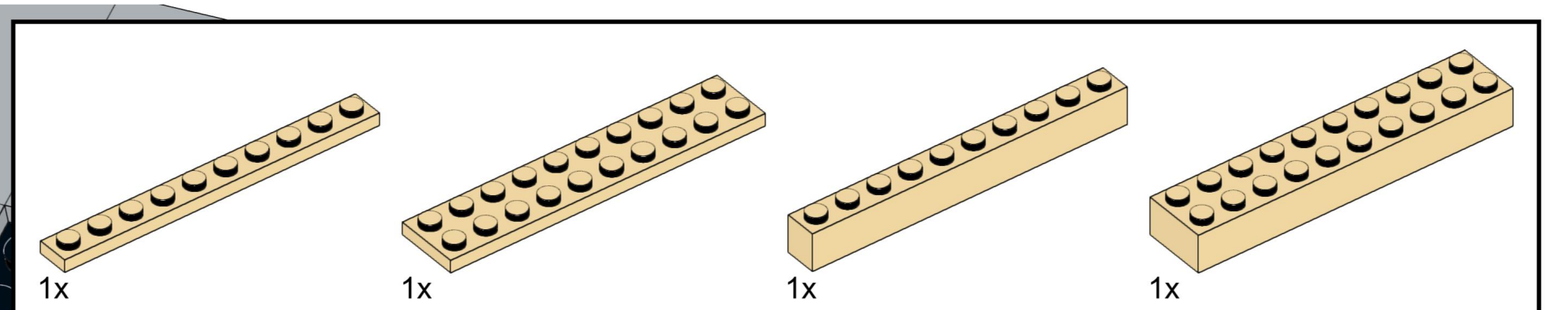

26

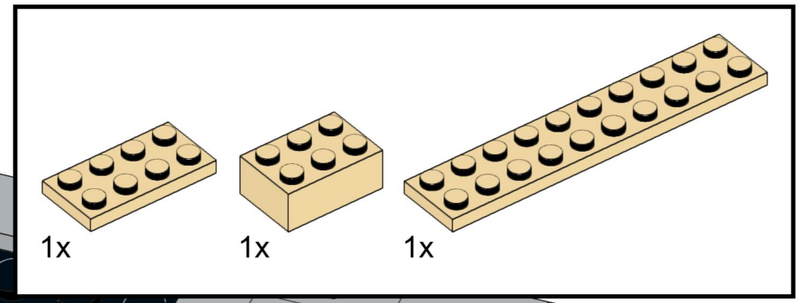

27

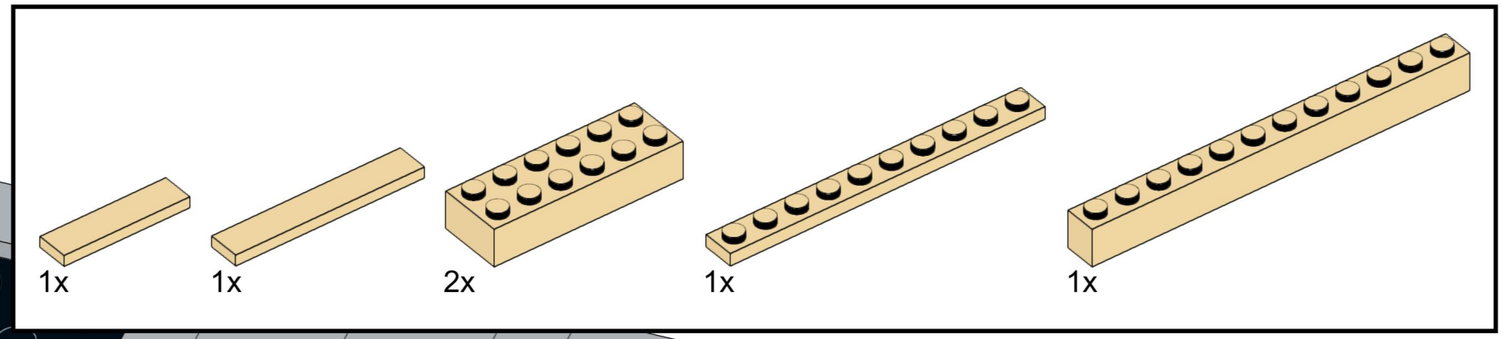

28

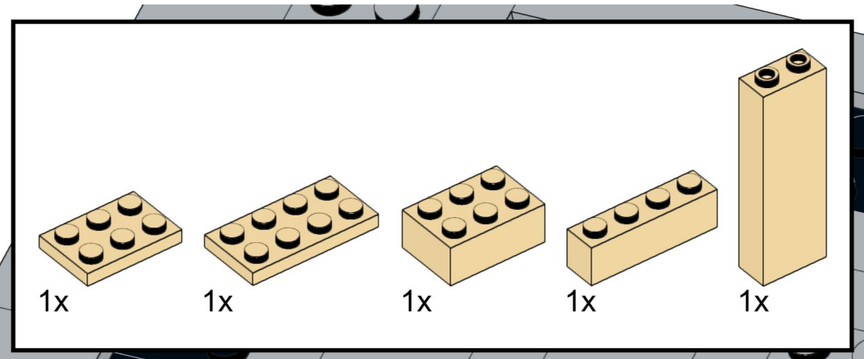

29

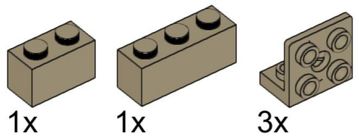

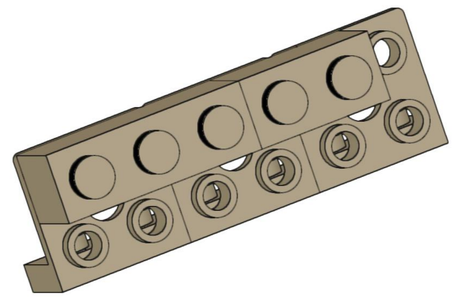

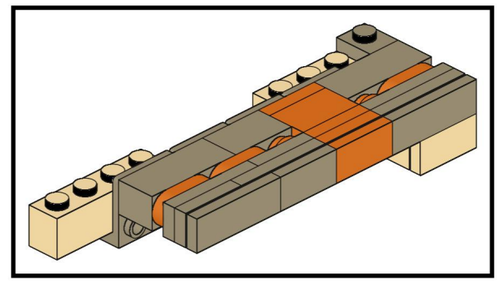

30

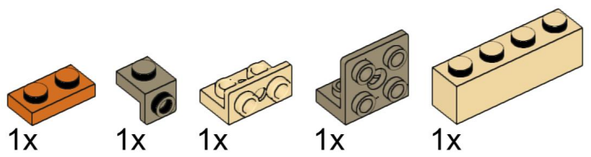

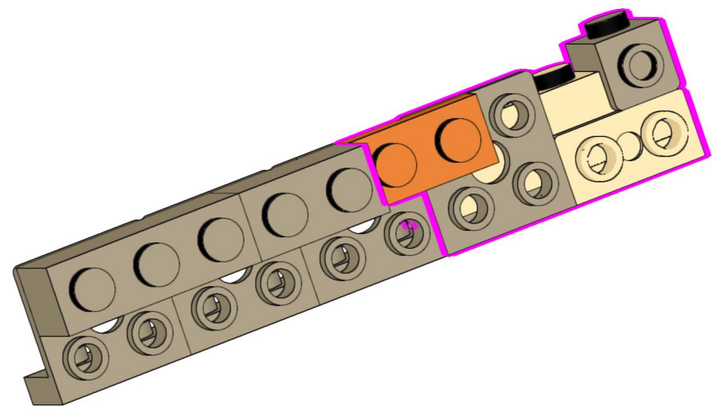

31

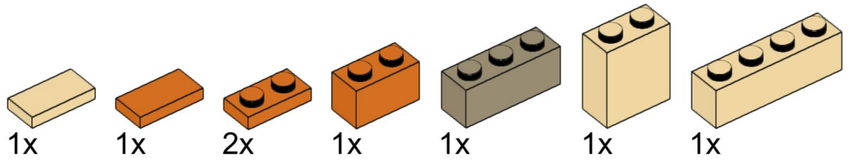

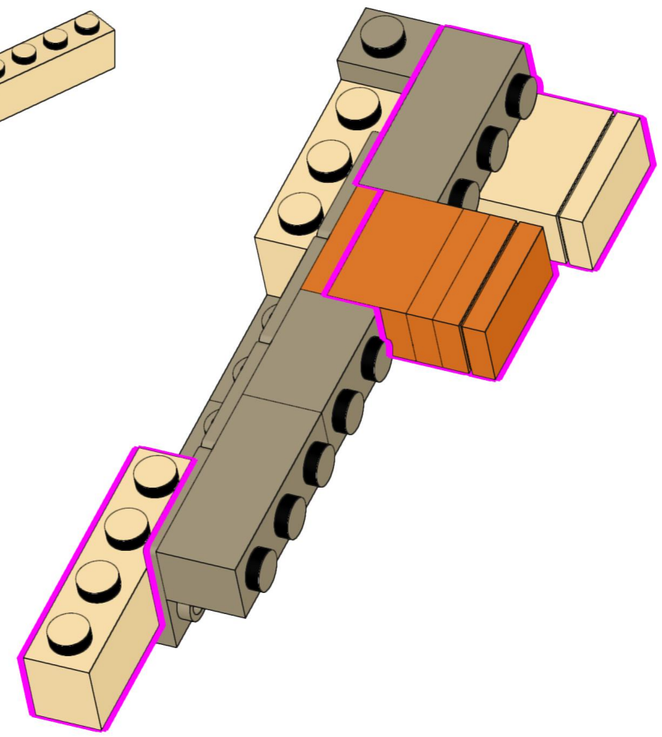

32

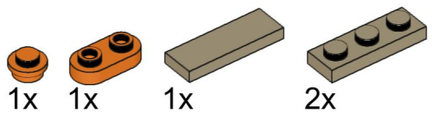

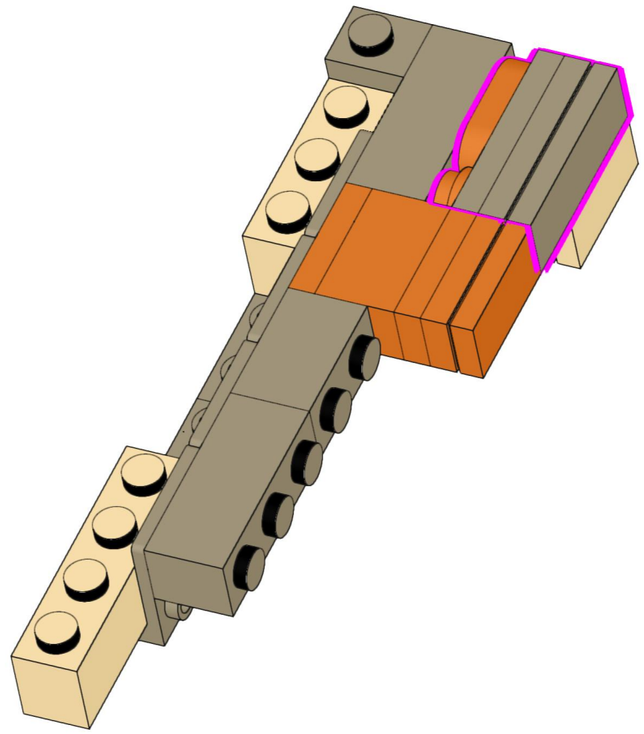

33

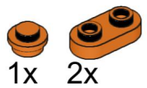

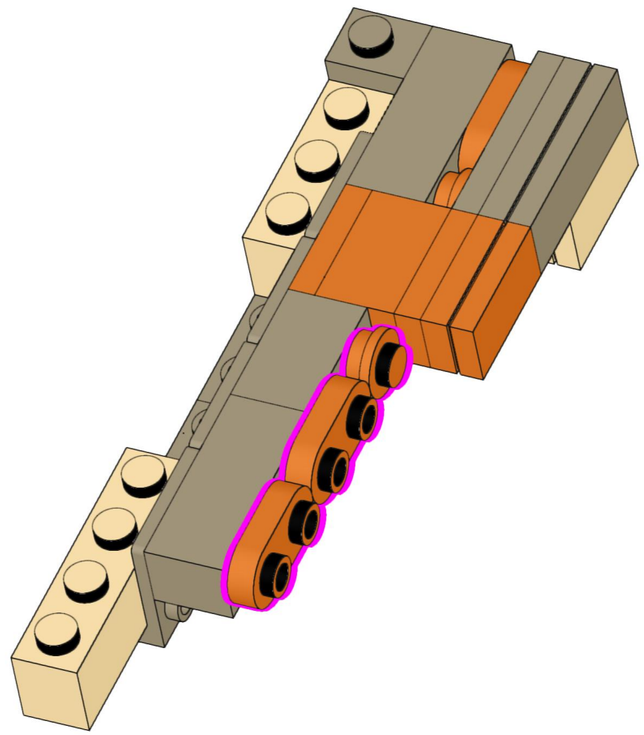

34

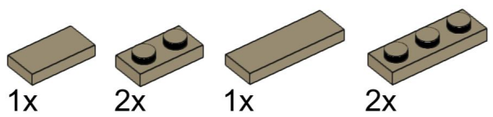

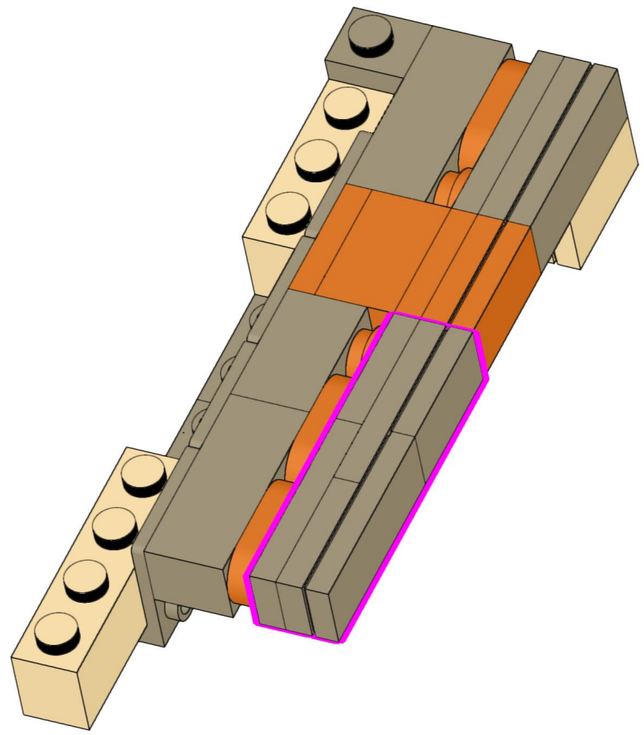

35

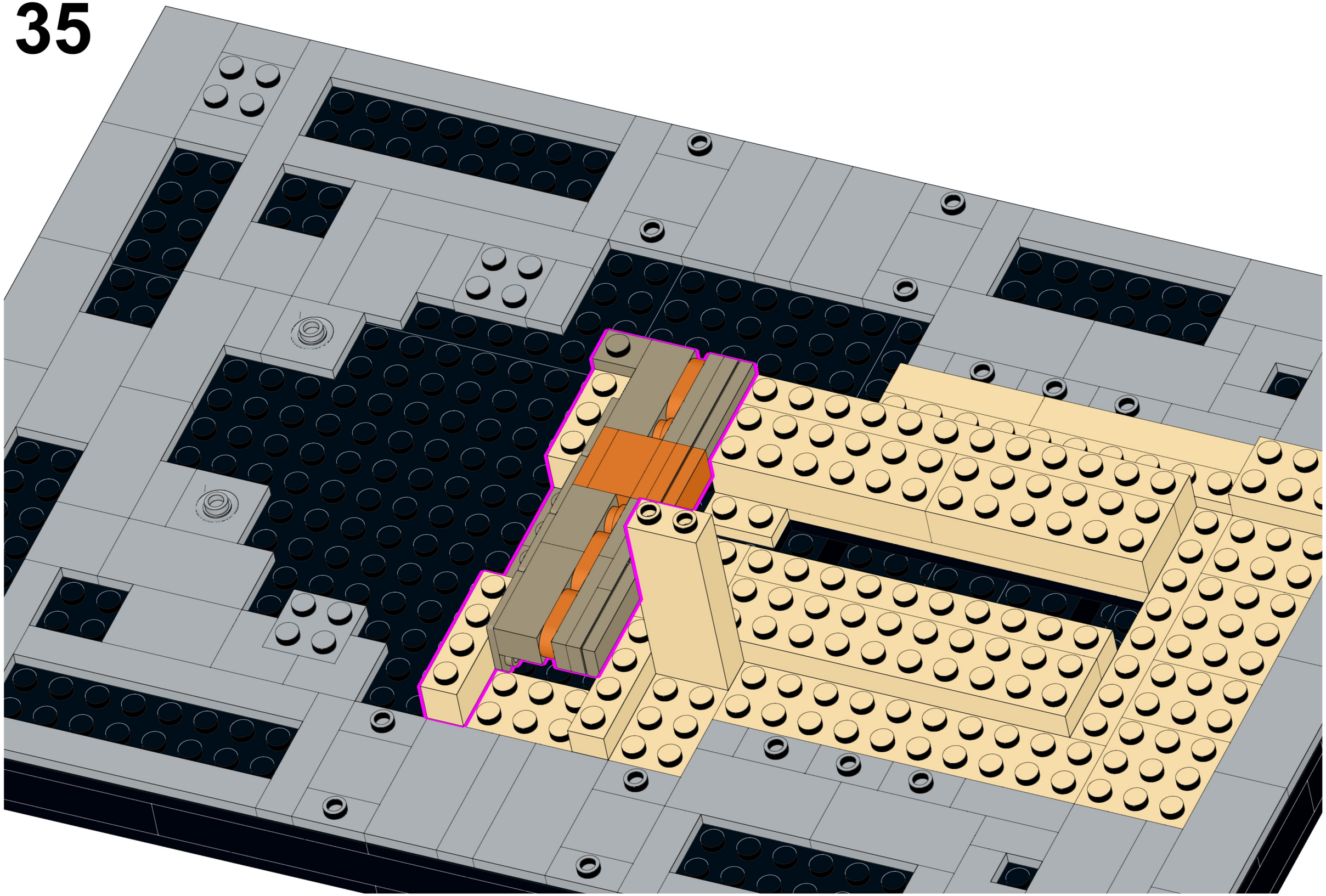

36

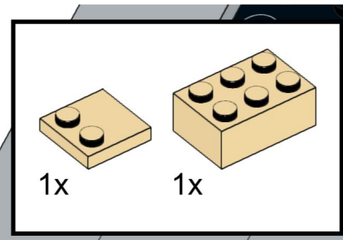

37

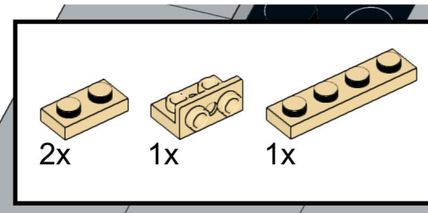

38

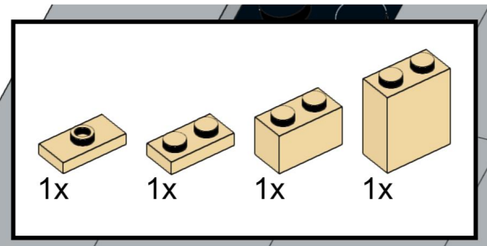

39

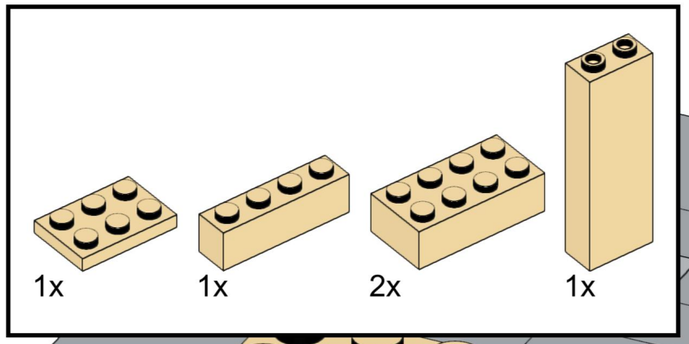

40

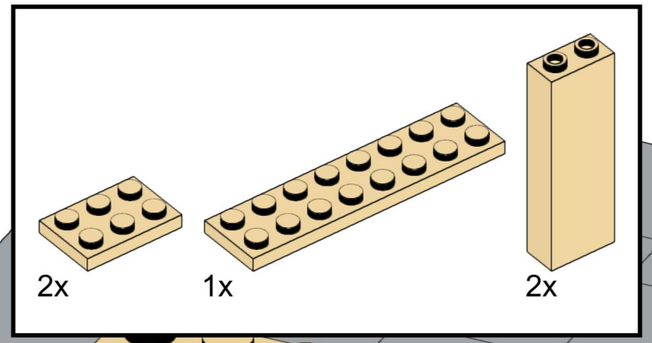

41

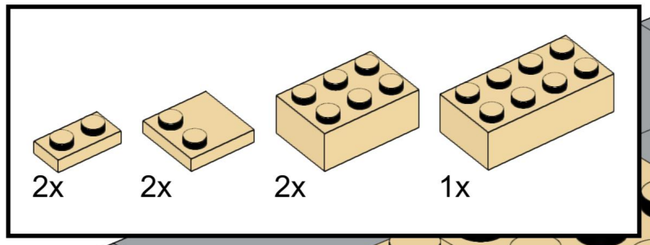

42

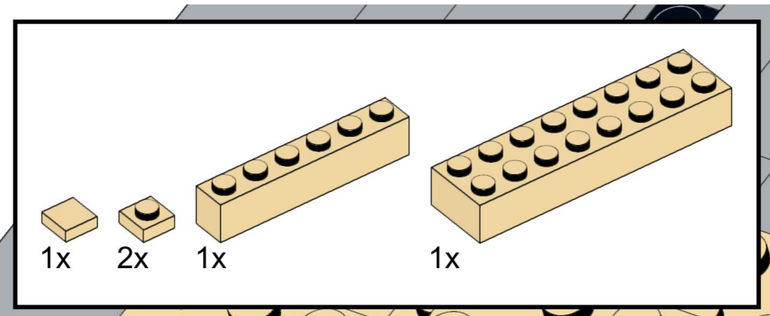

43

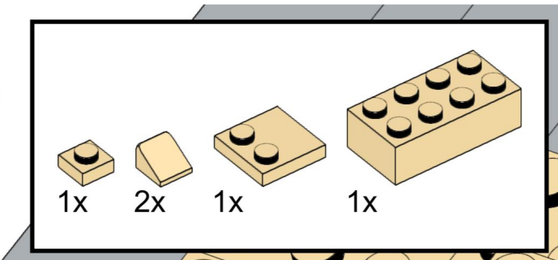

44

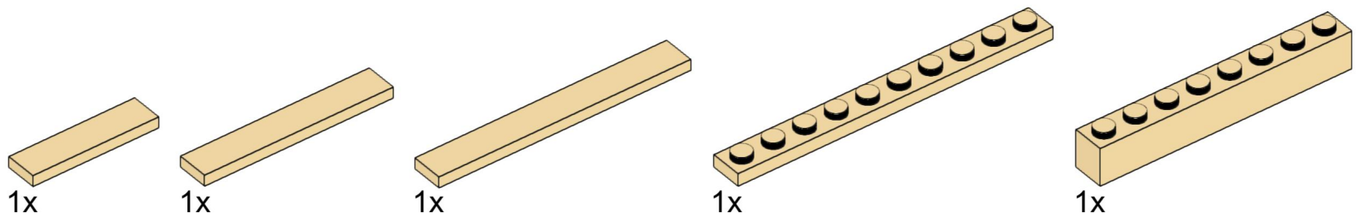

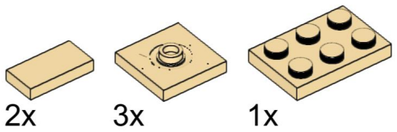

45

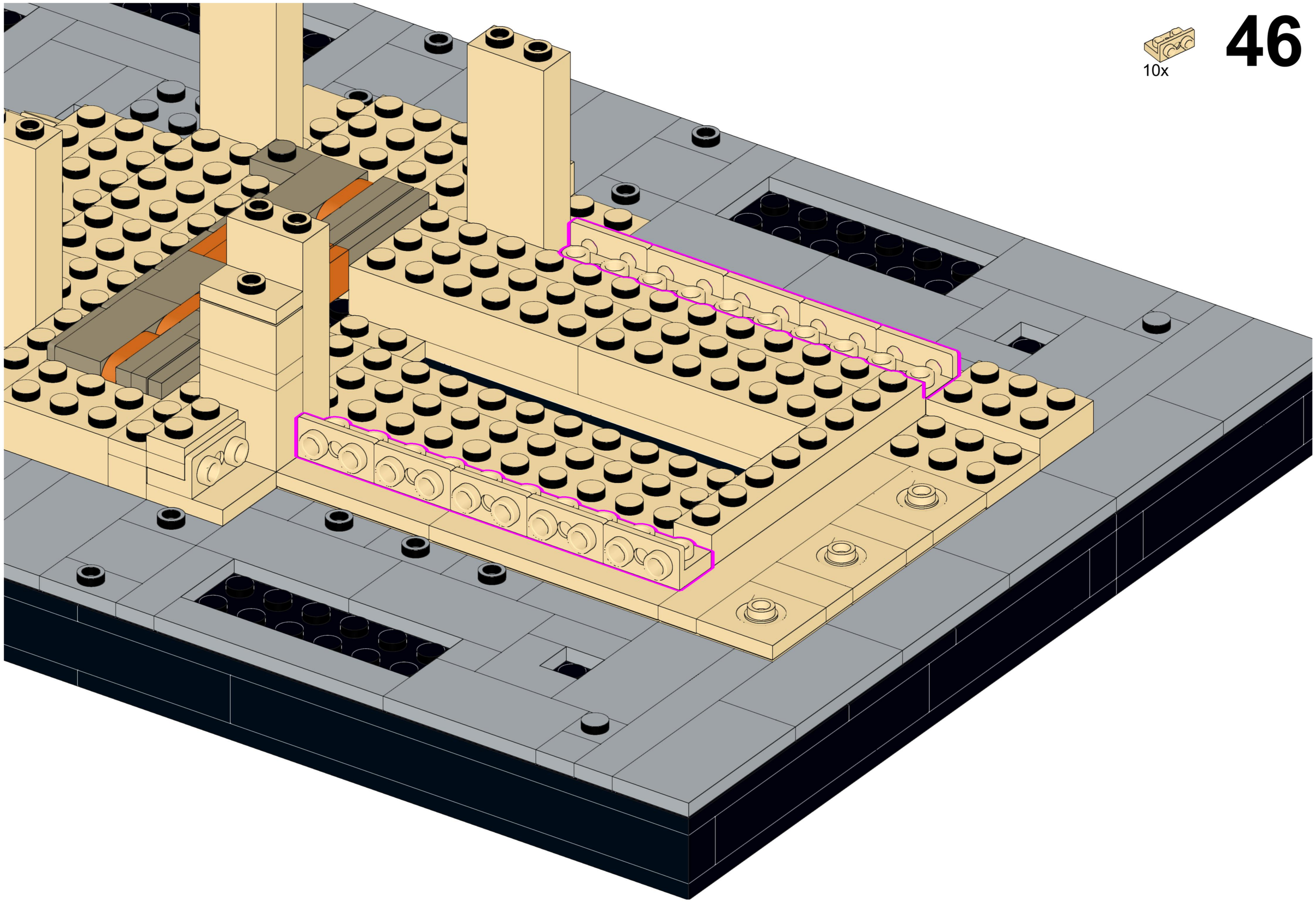
10x
46

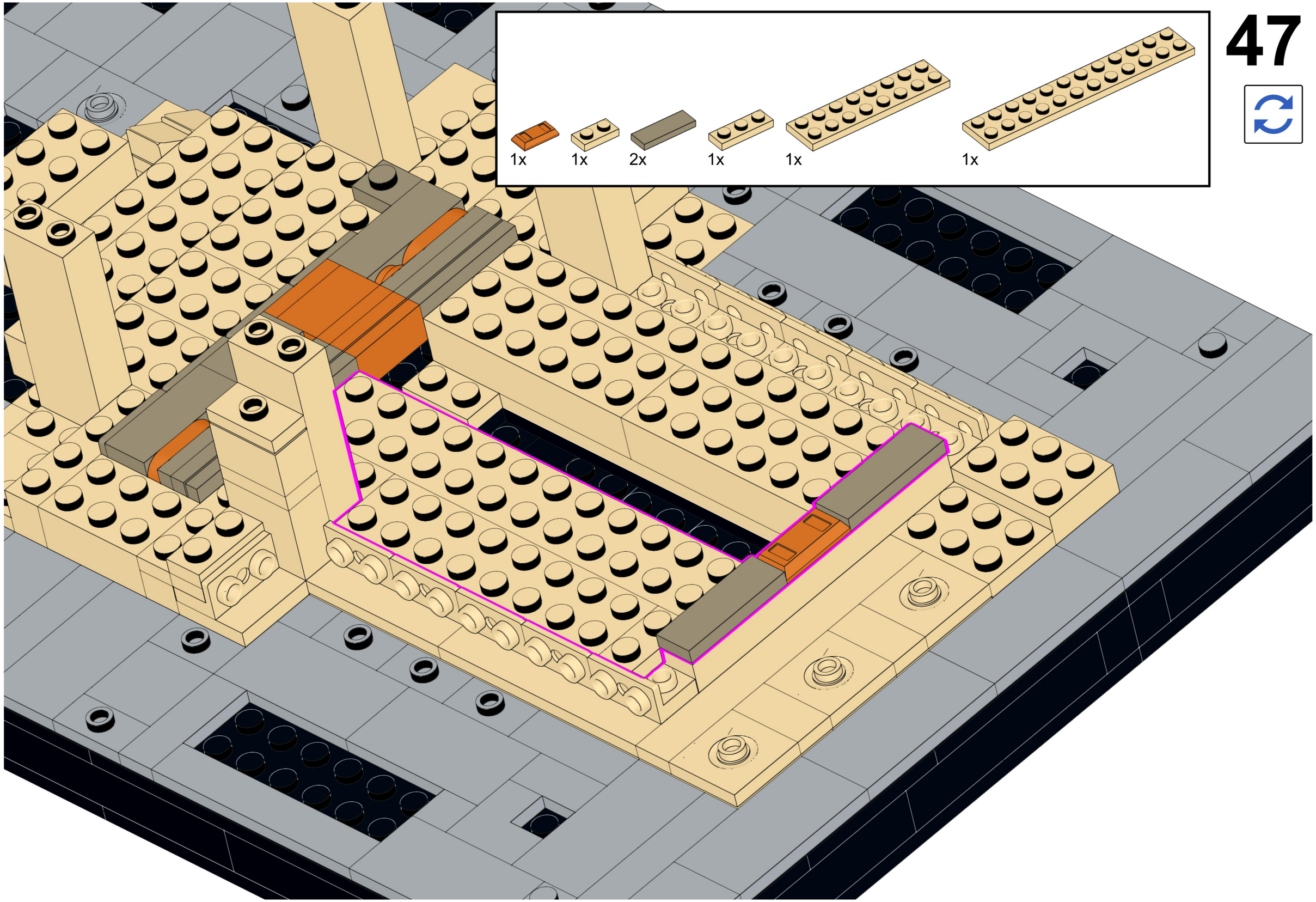

47

48

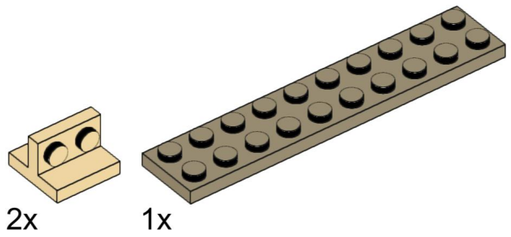

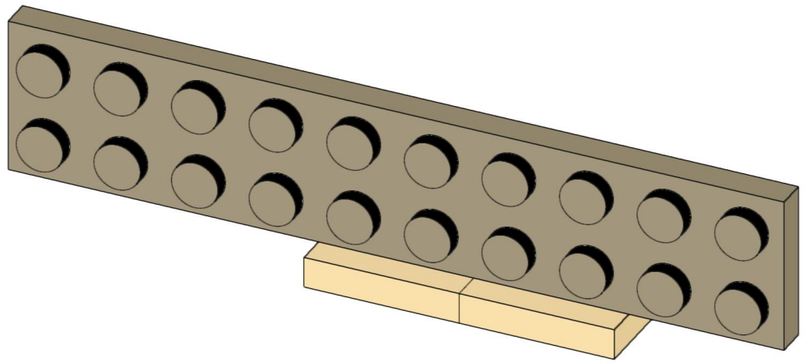

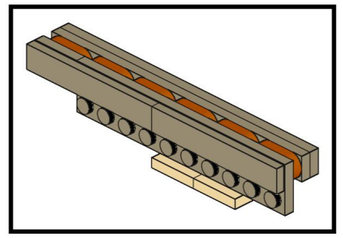

49

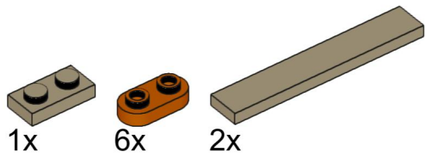

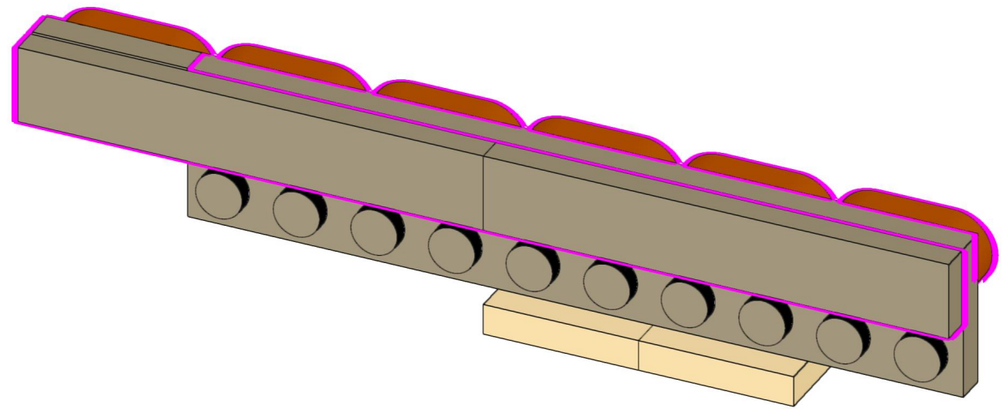

50

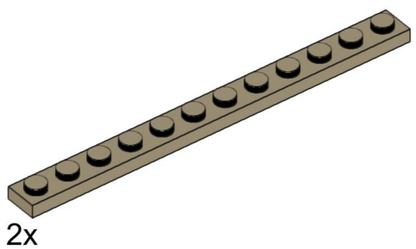

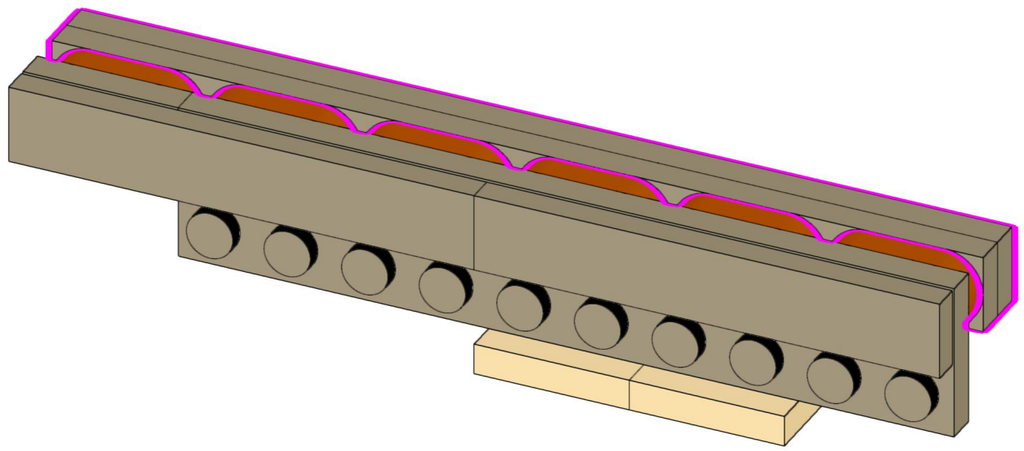

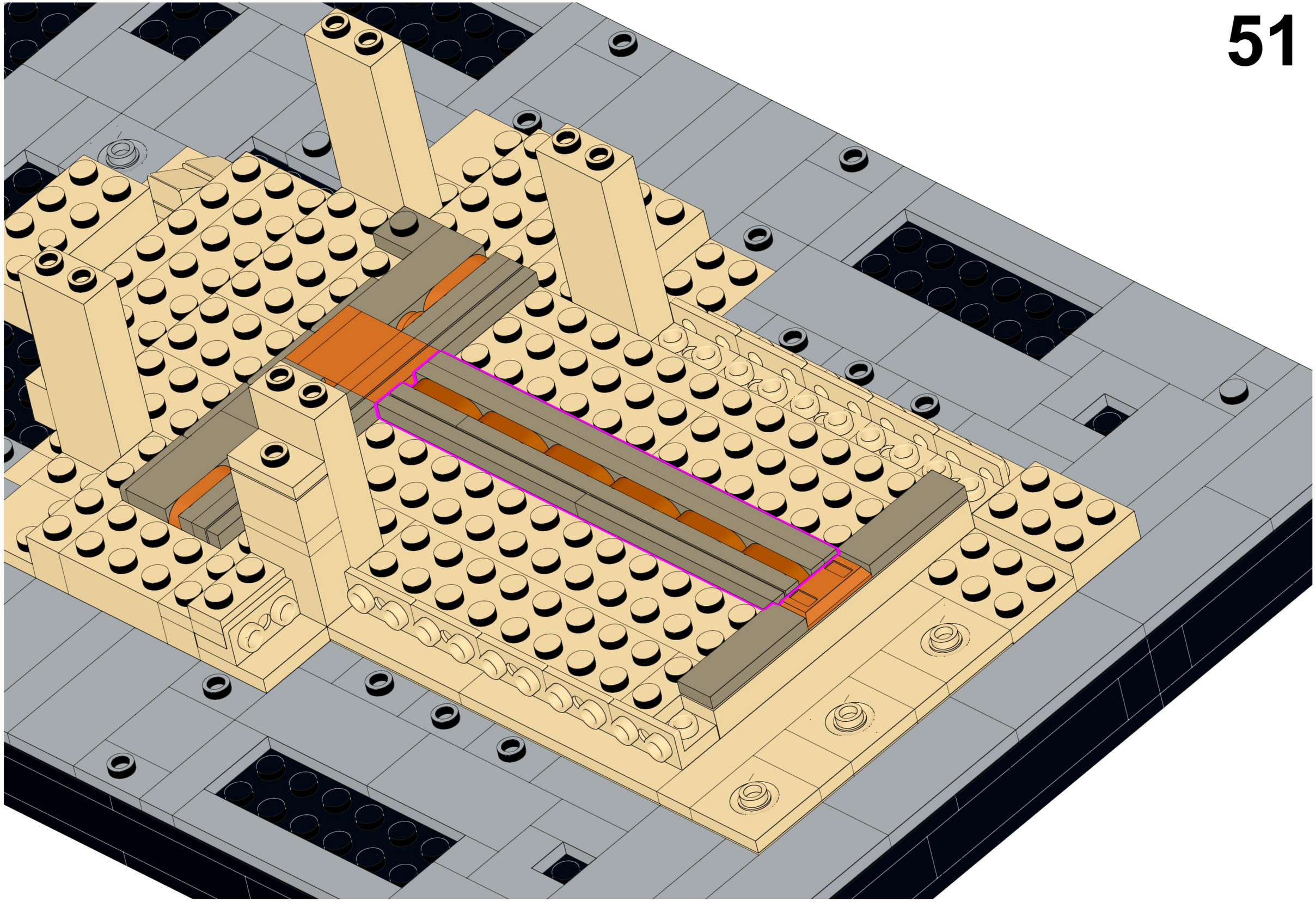

52

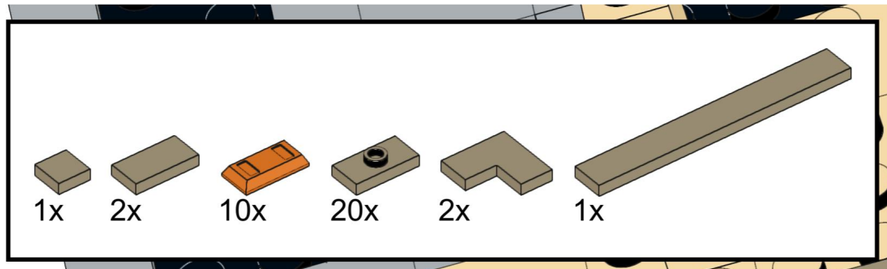

53

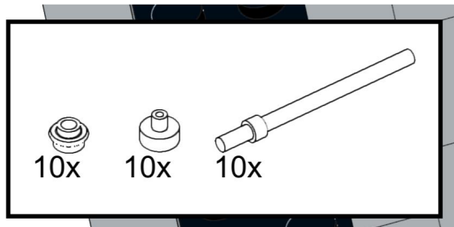

54

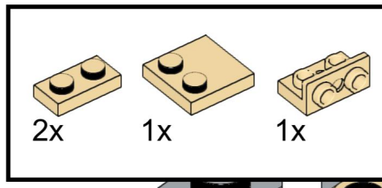

55

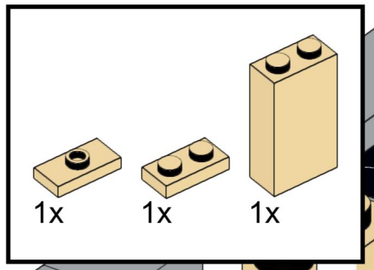

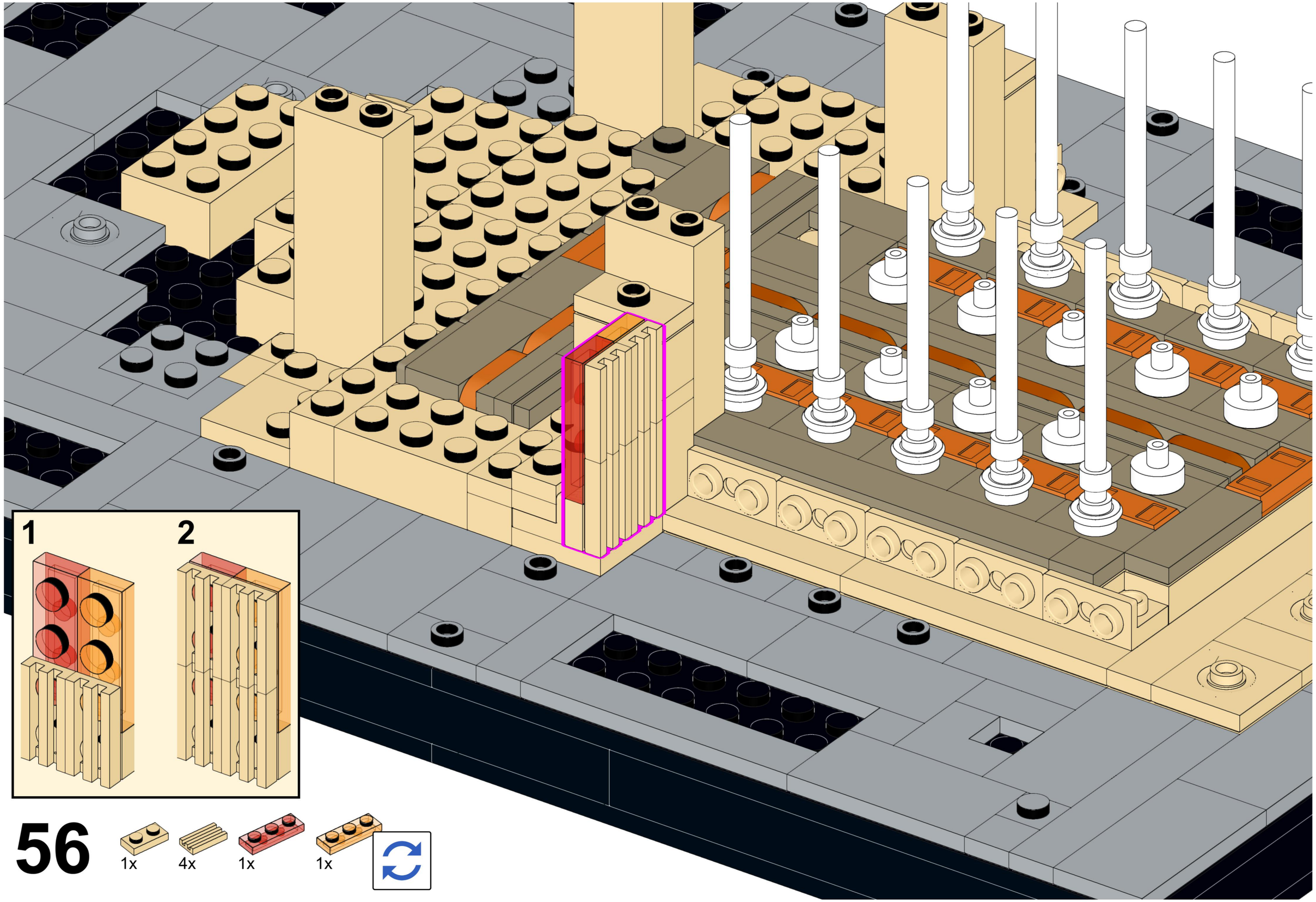

56

57

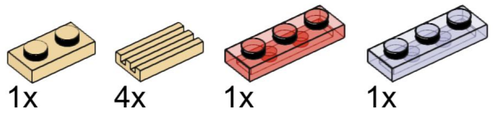

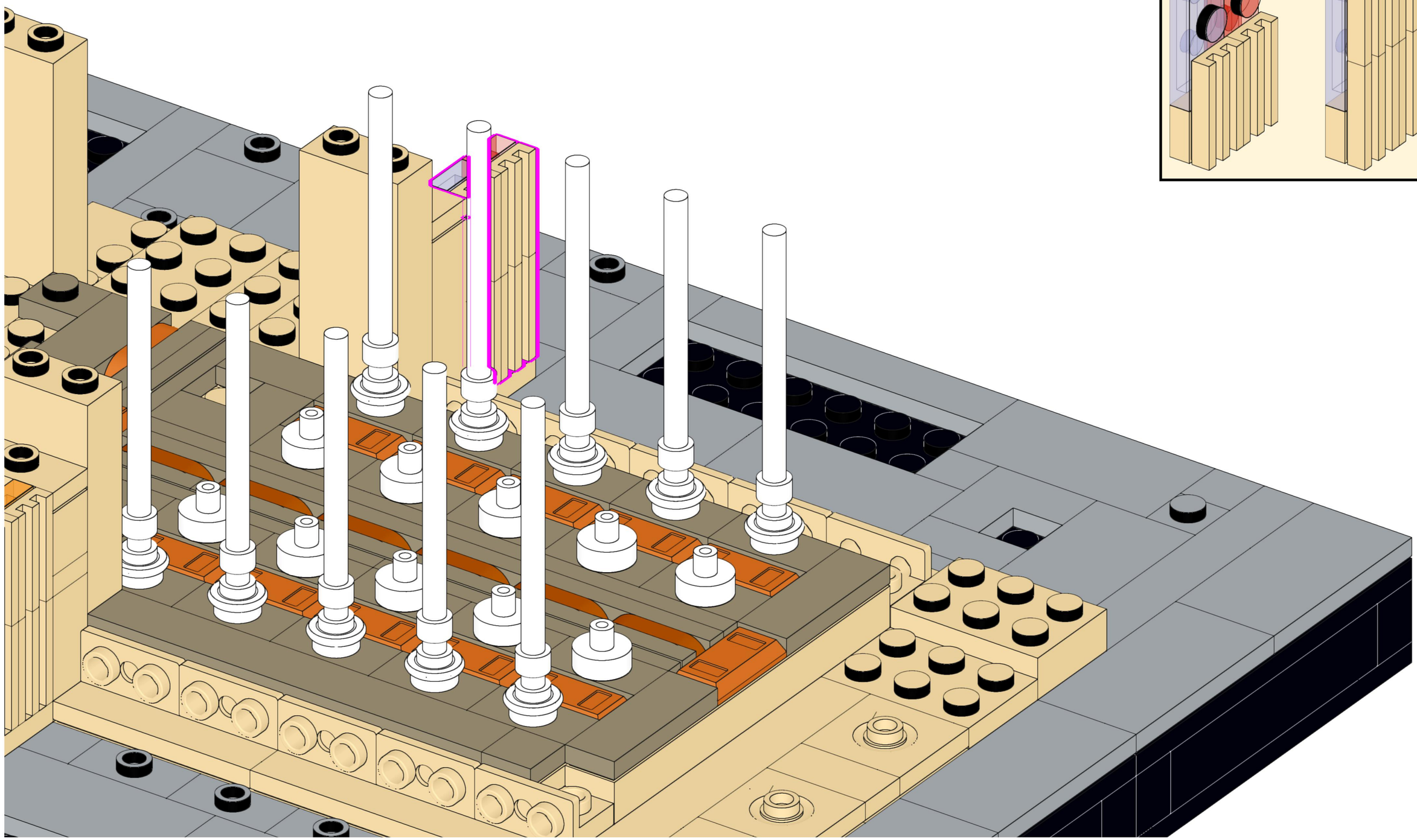

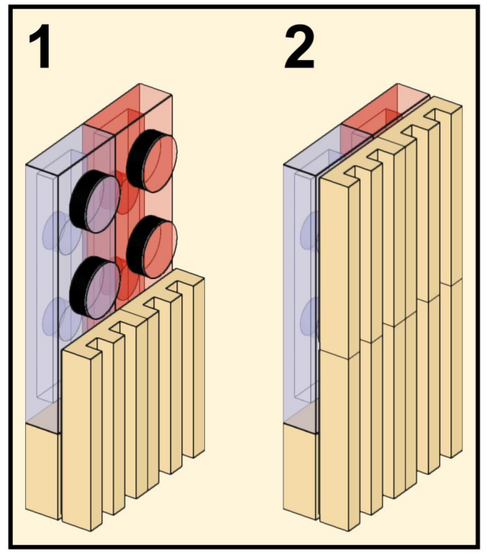

58

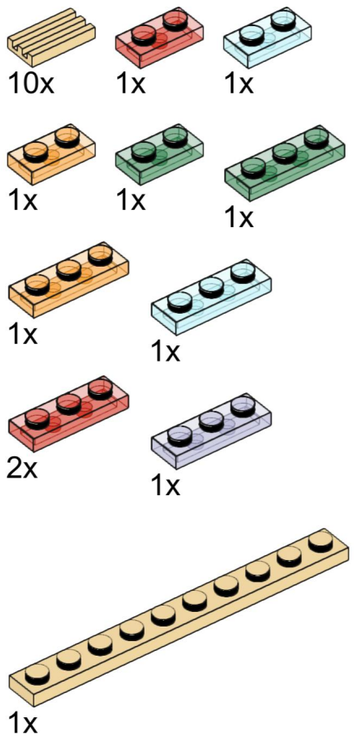

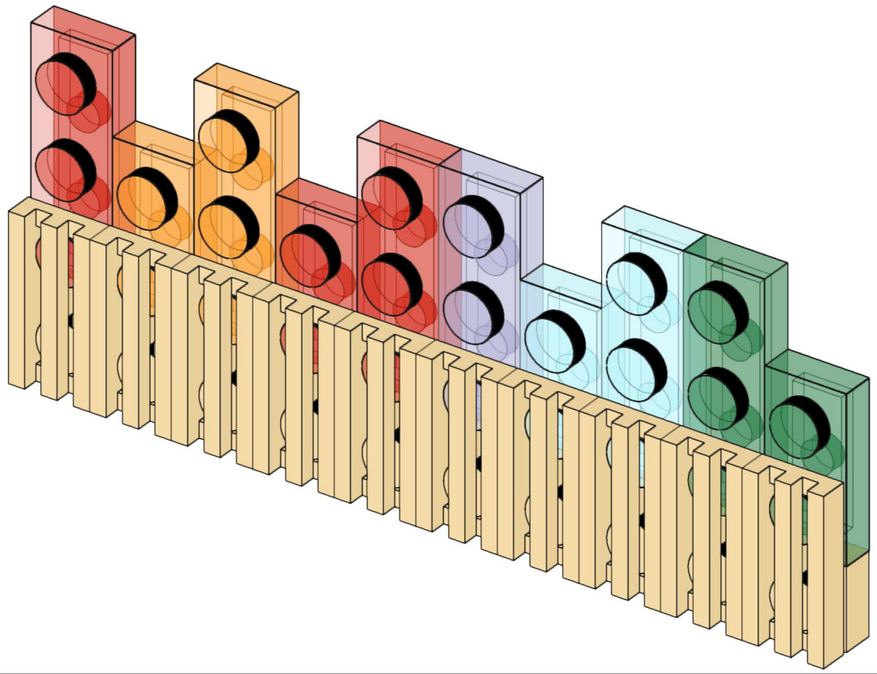

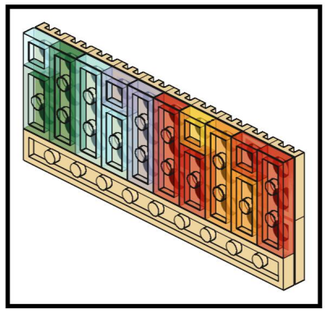

59

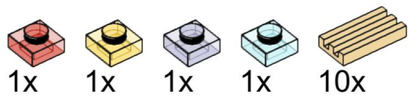

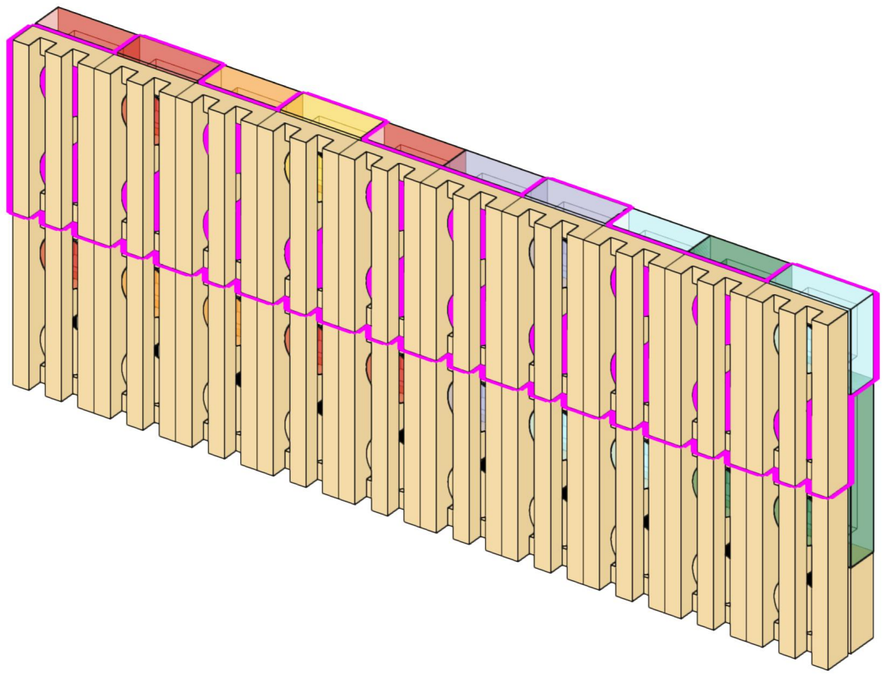

60

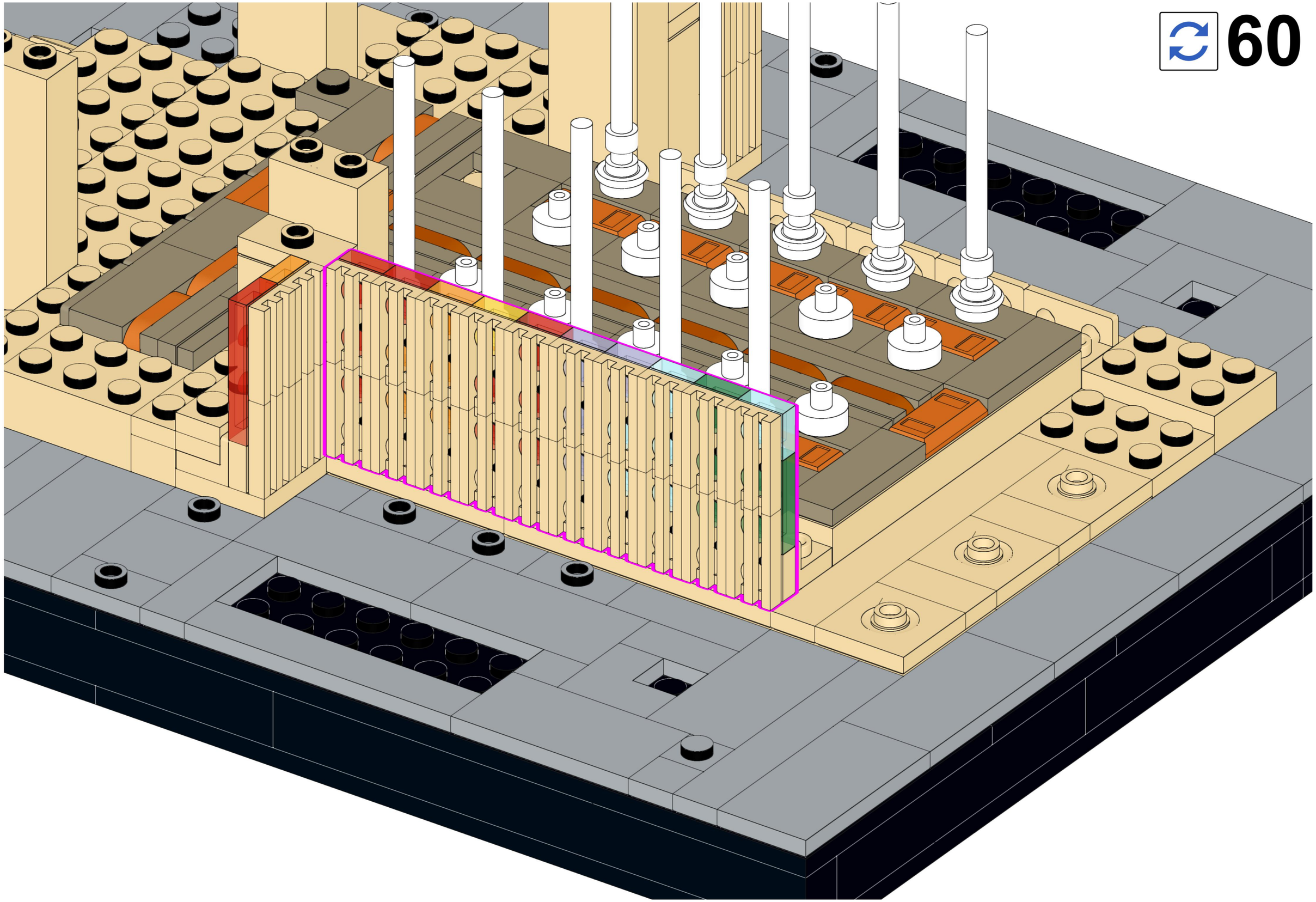

61

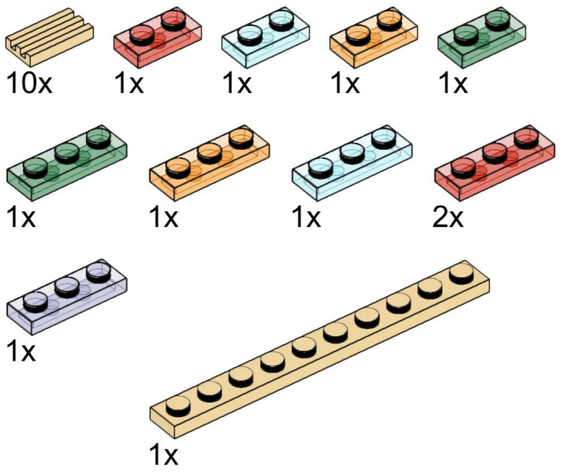

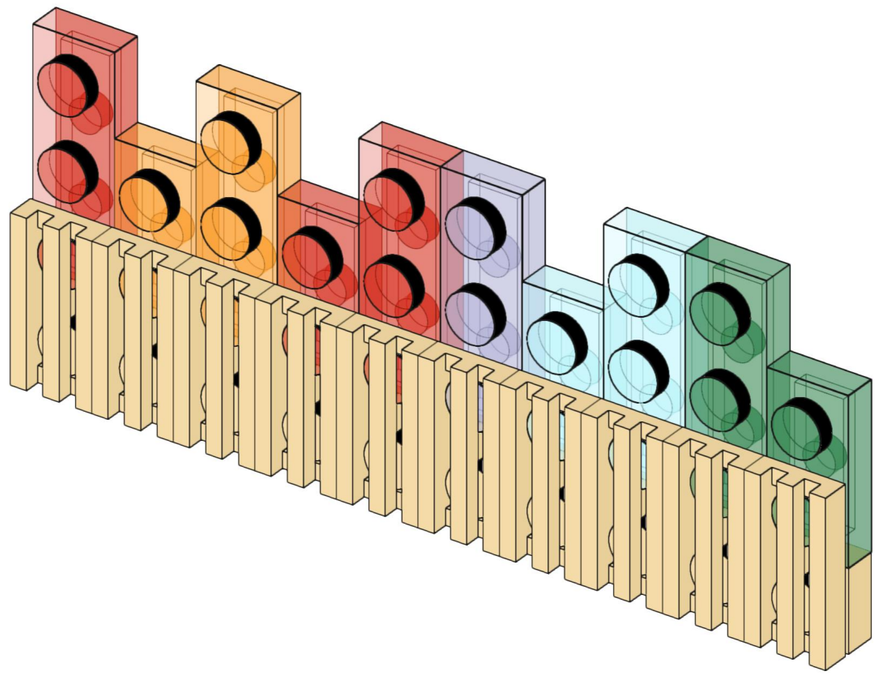

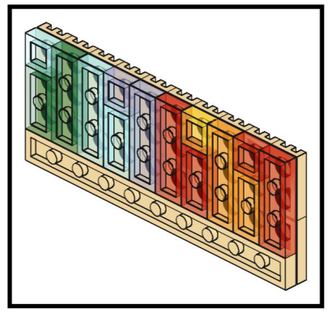

62

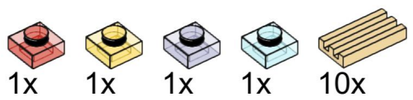

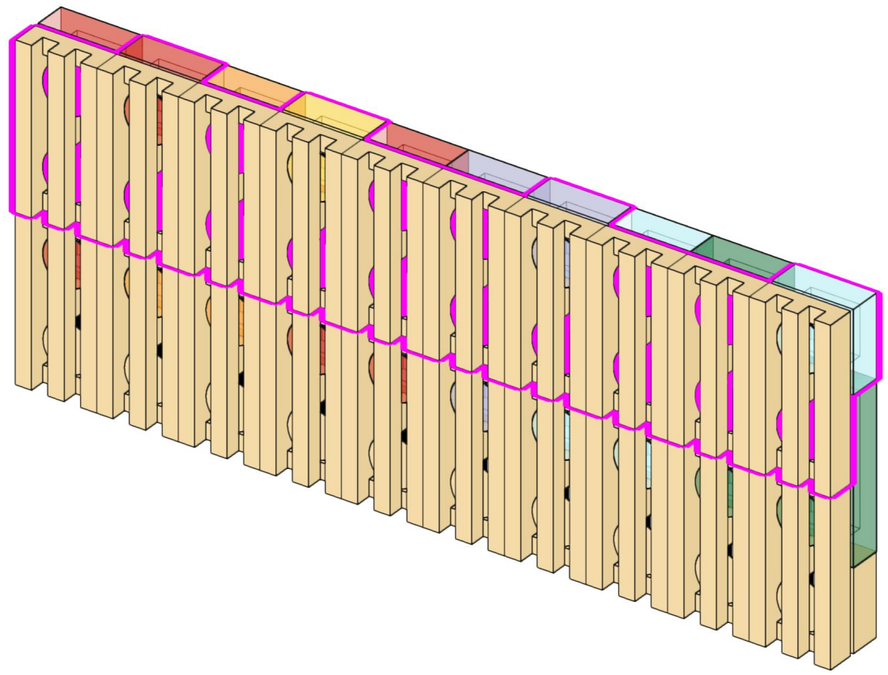

63

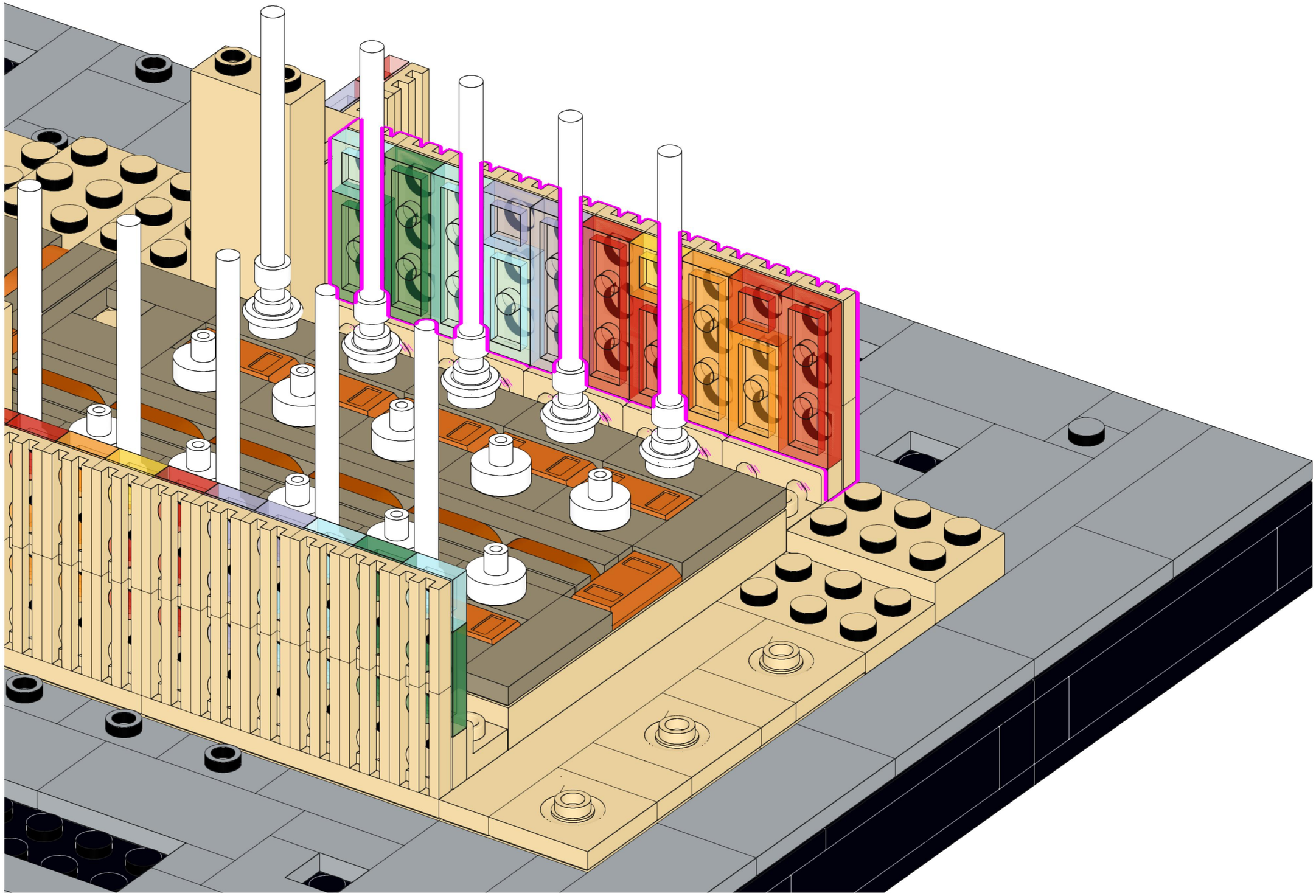

64

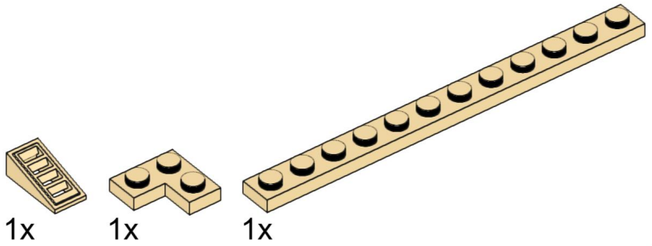

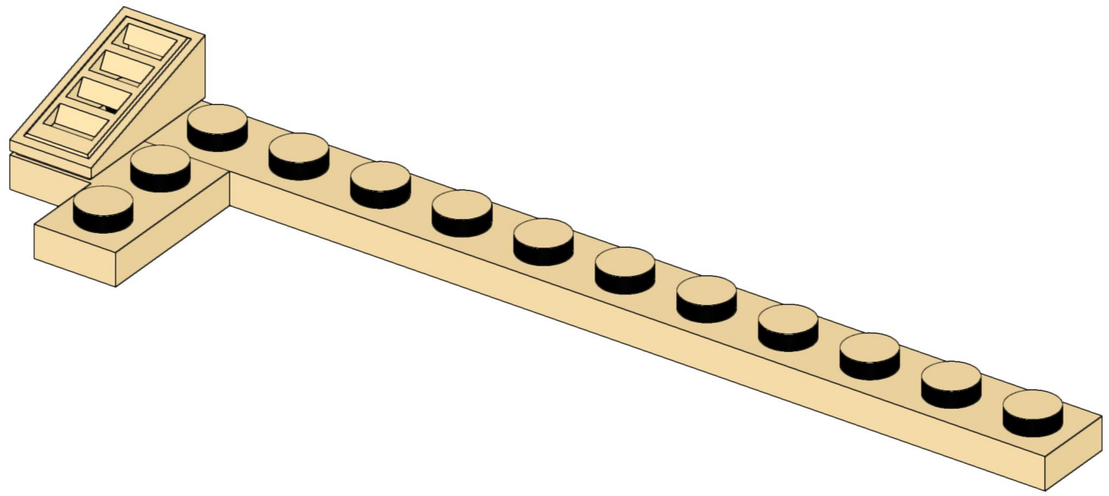

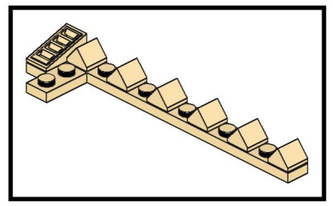

65



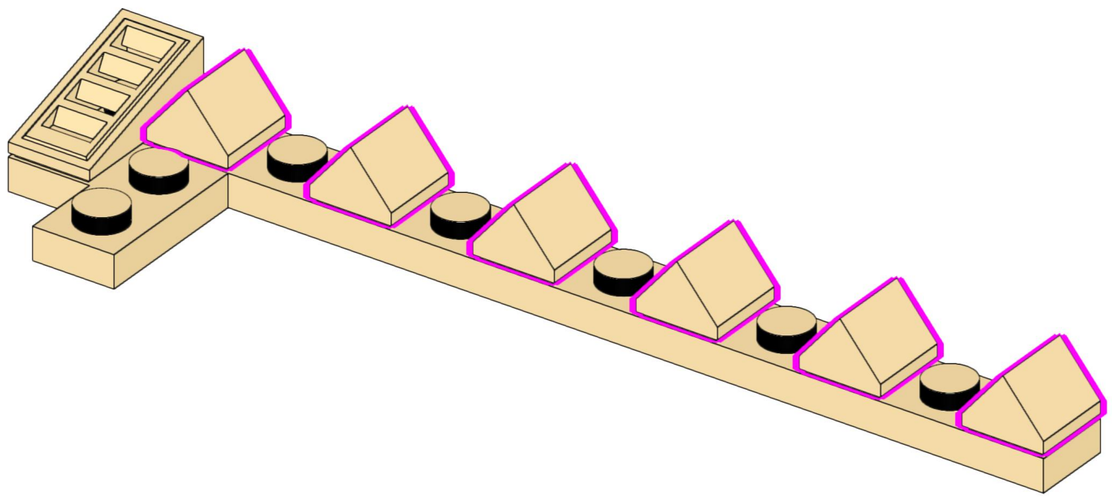

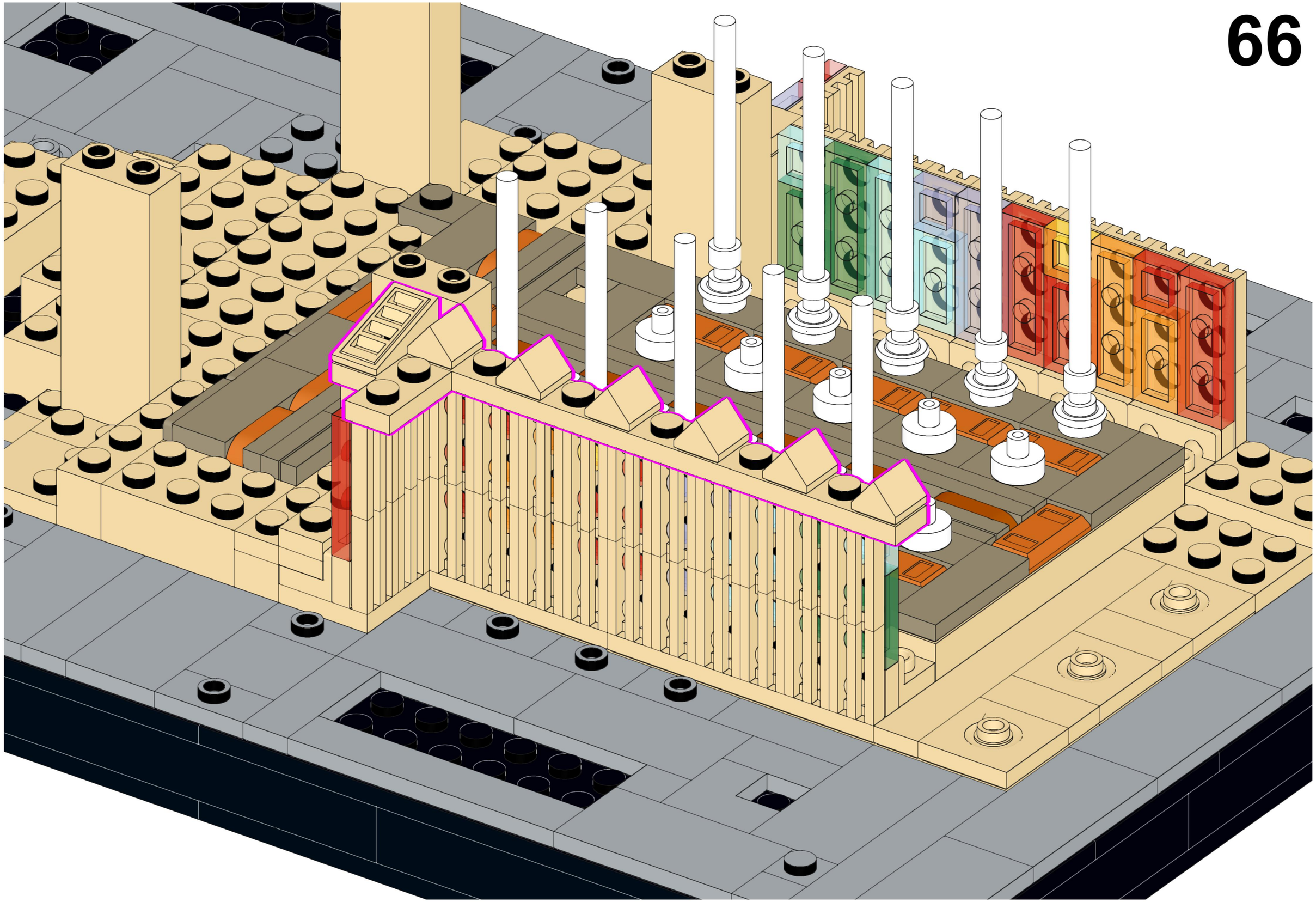

67

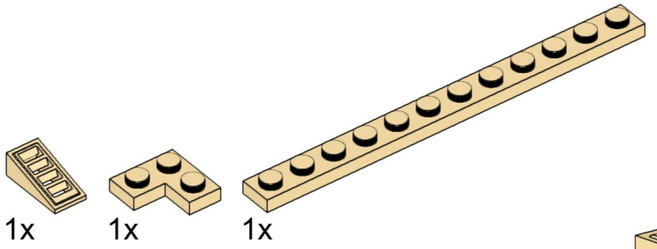

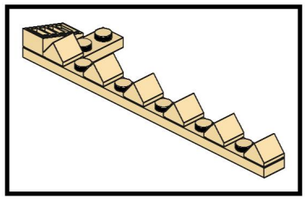

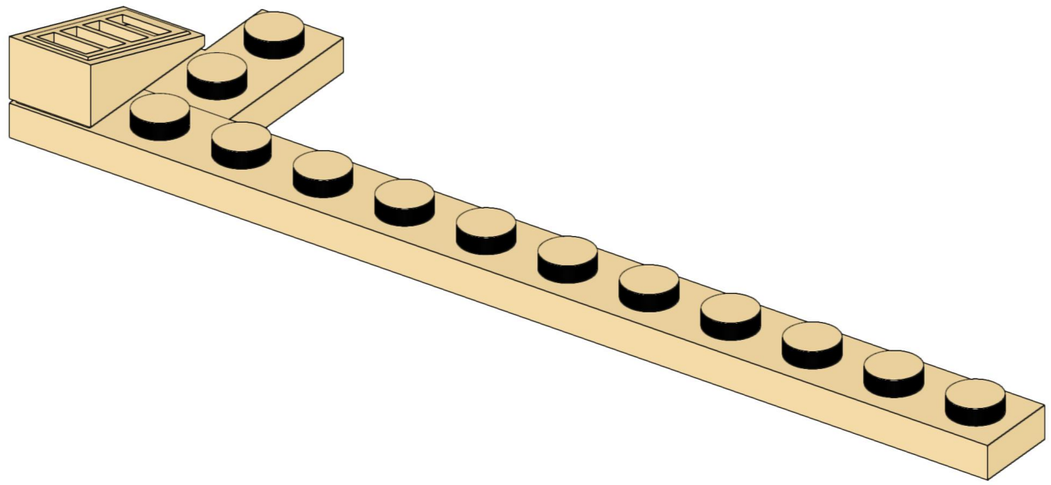

68



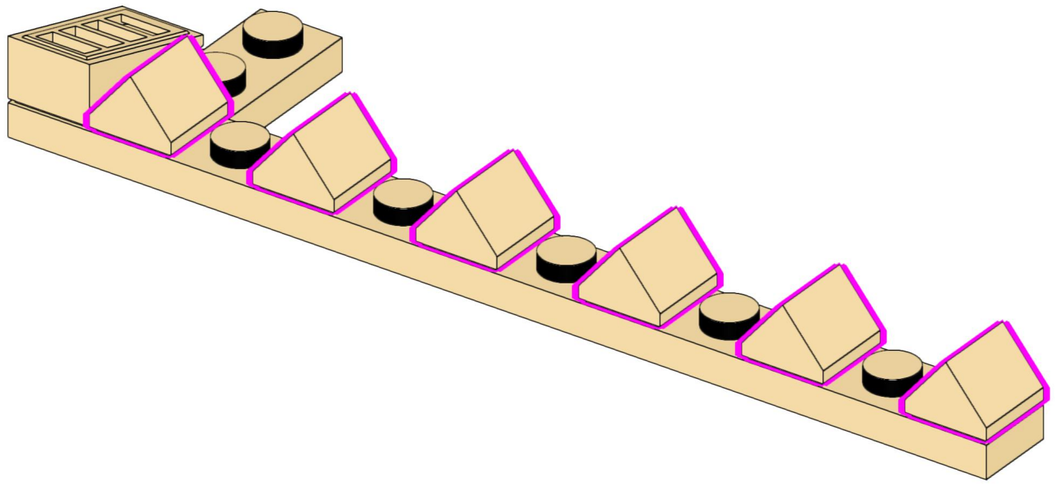

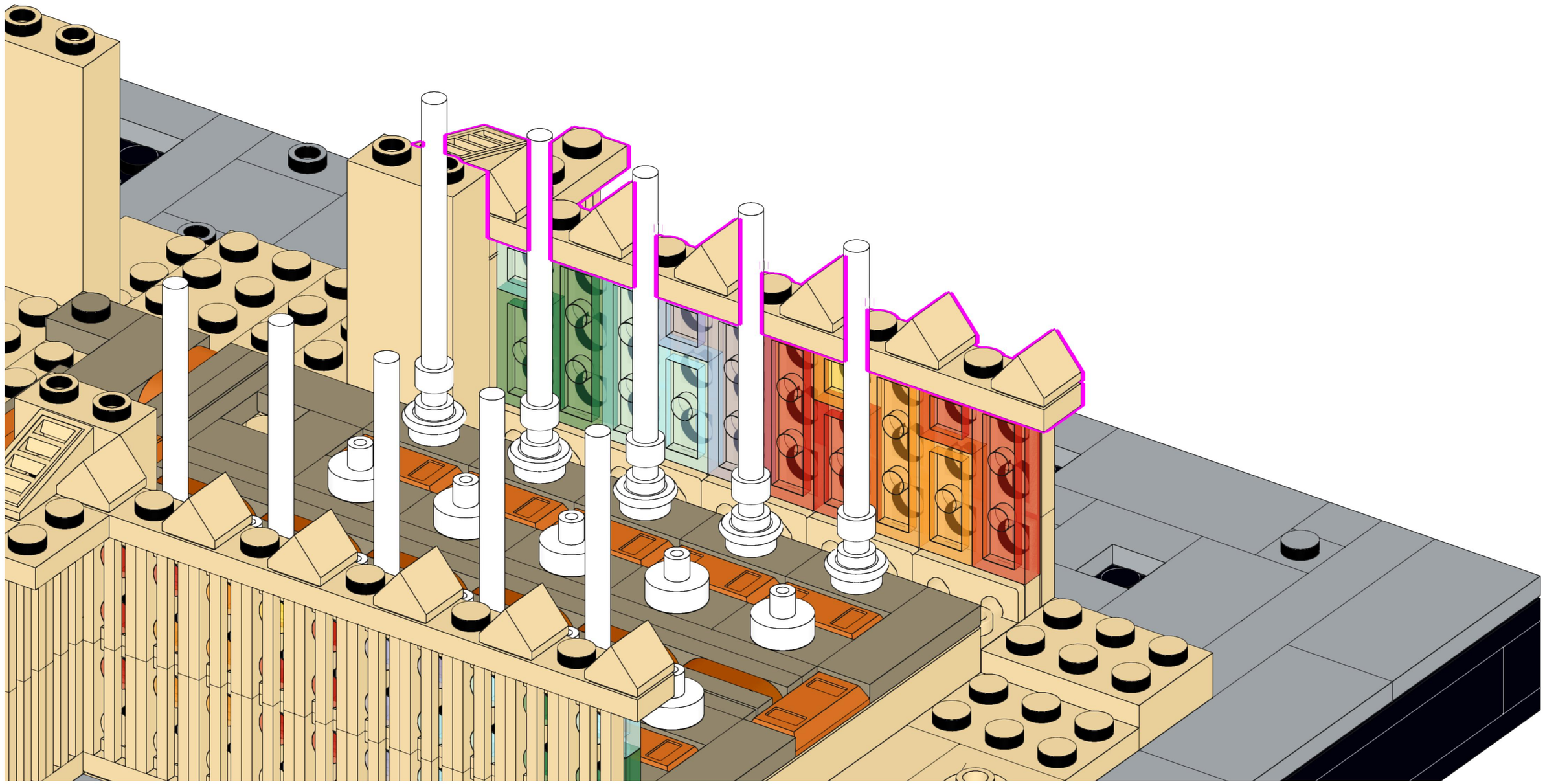

70

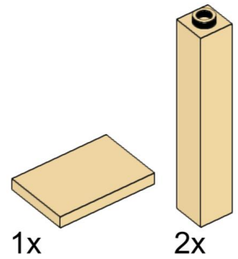

71

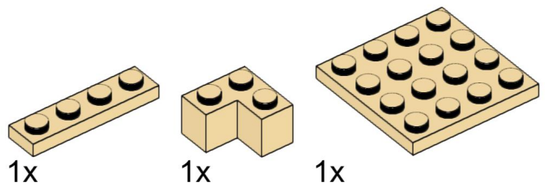

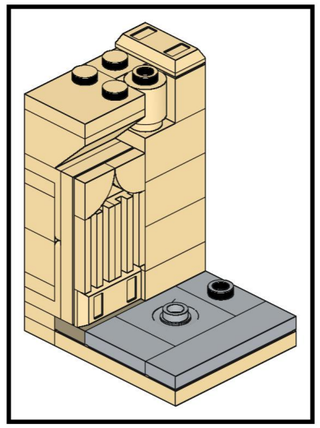

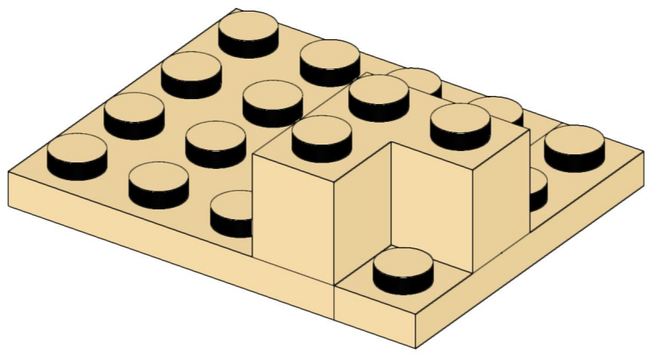

72

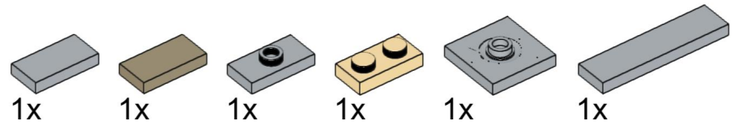

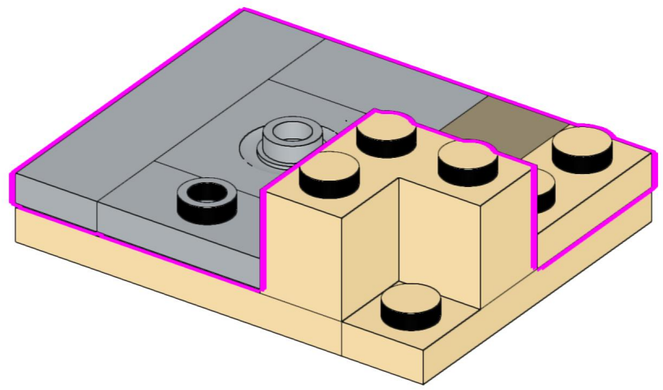

73

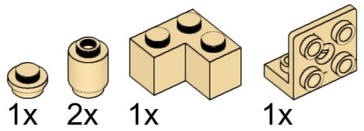

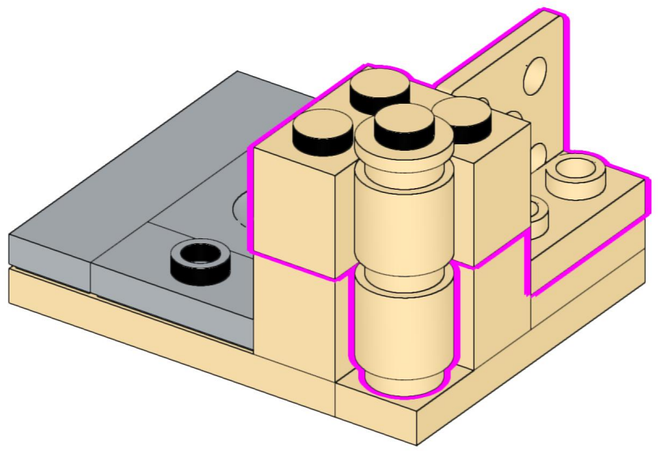

74

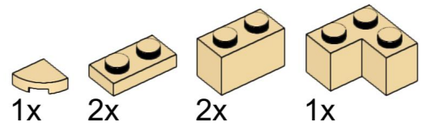

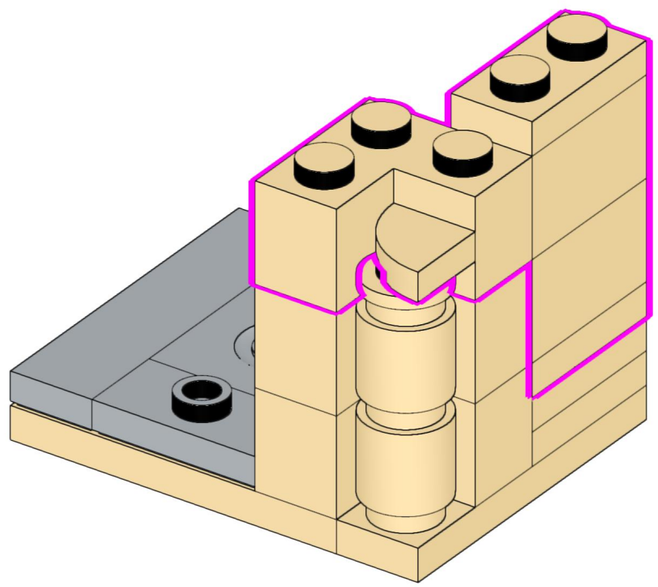

75

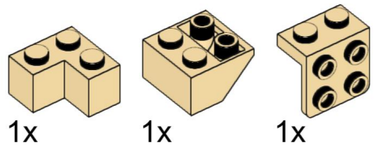

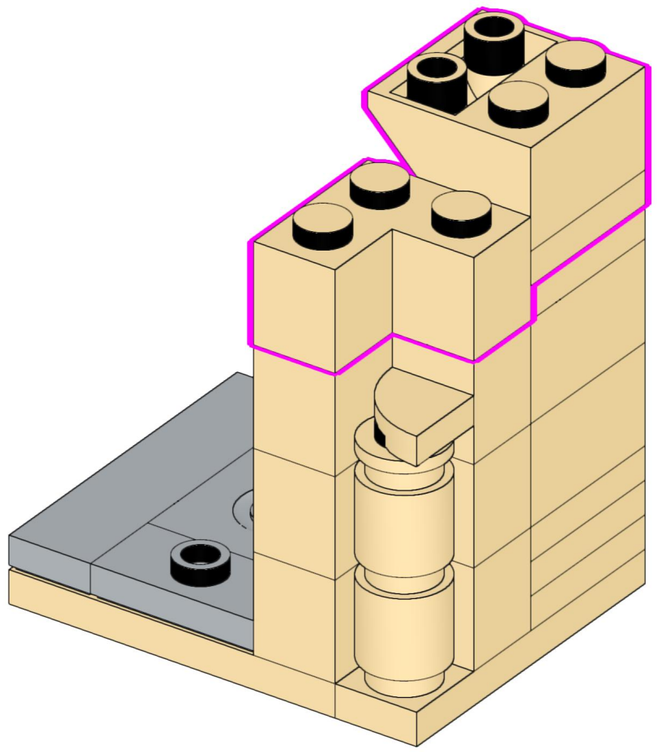

76

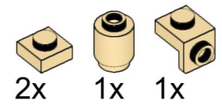

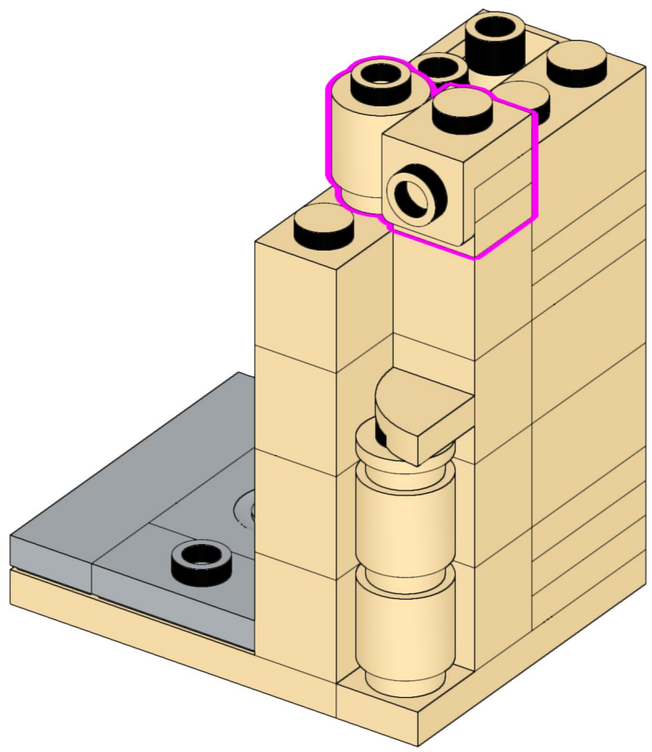

77

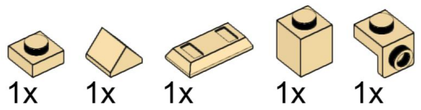

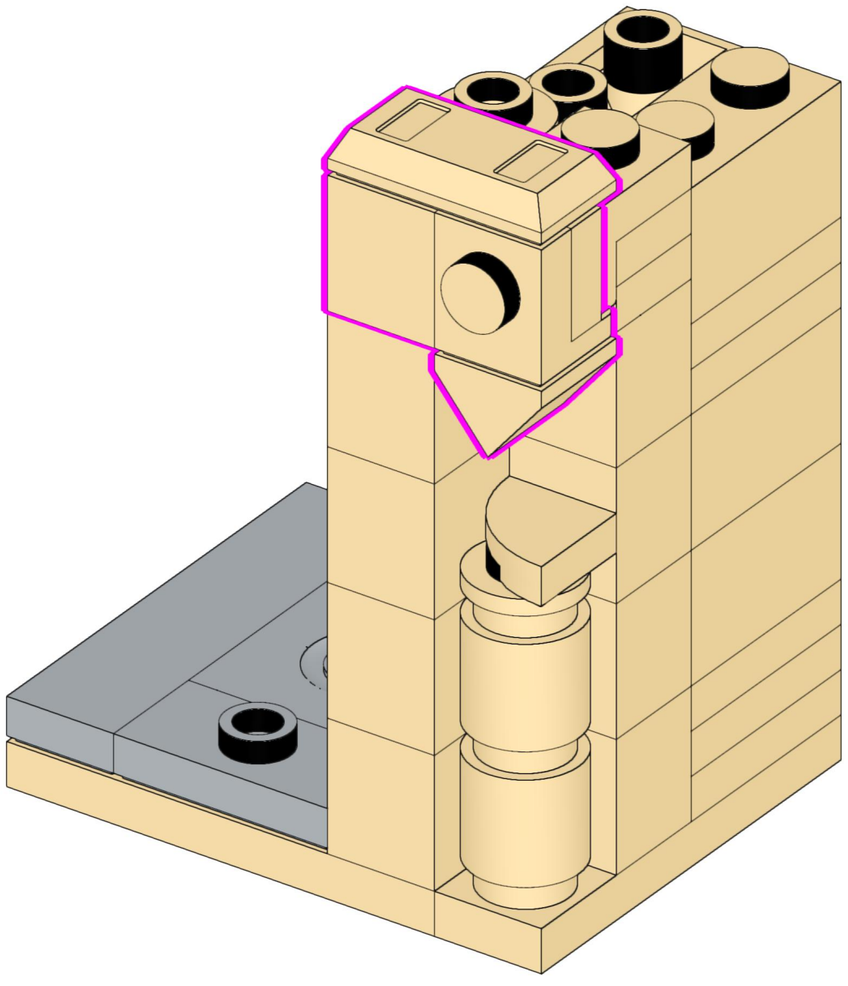

78

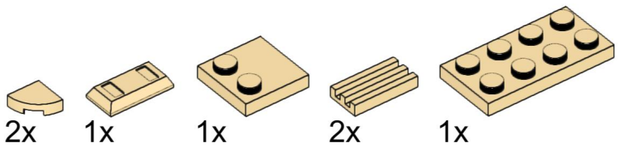

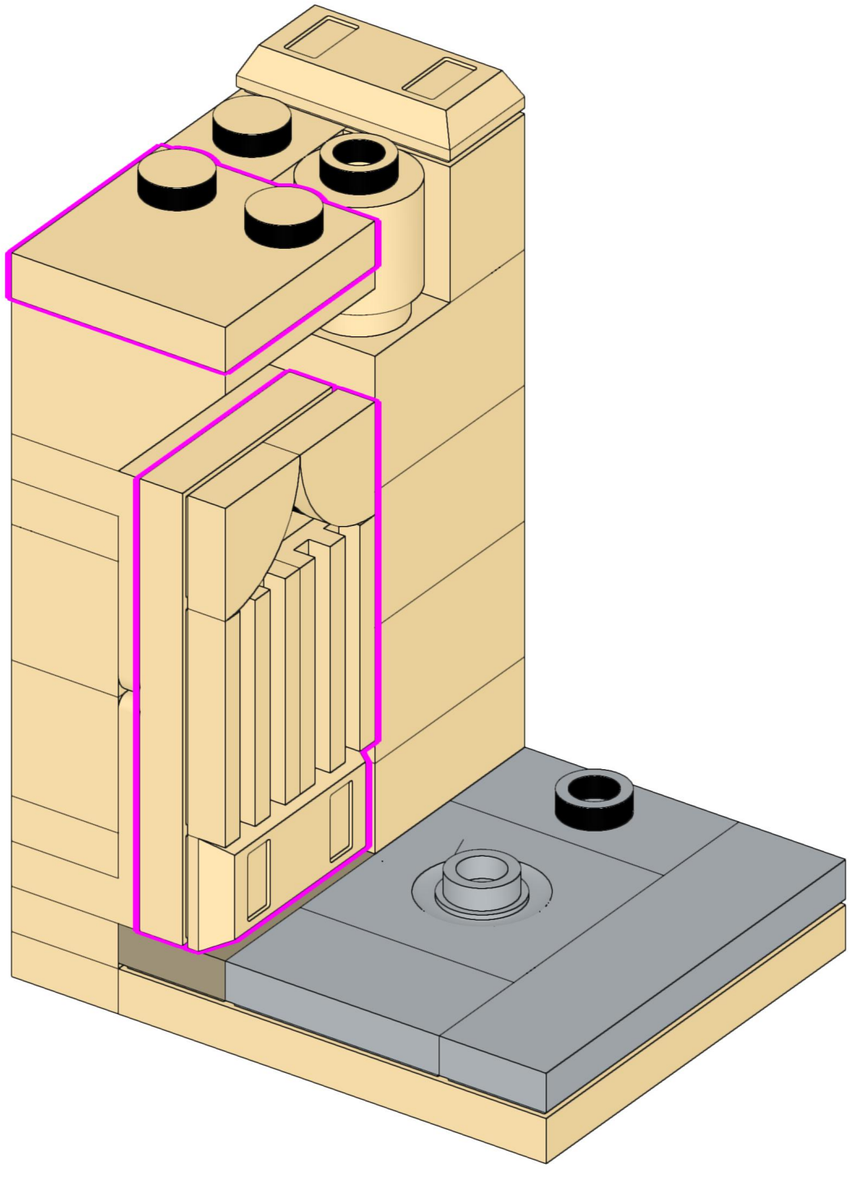

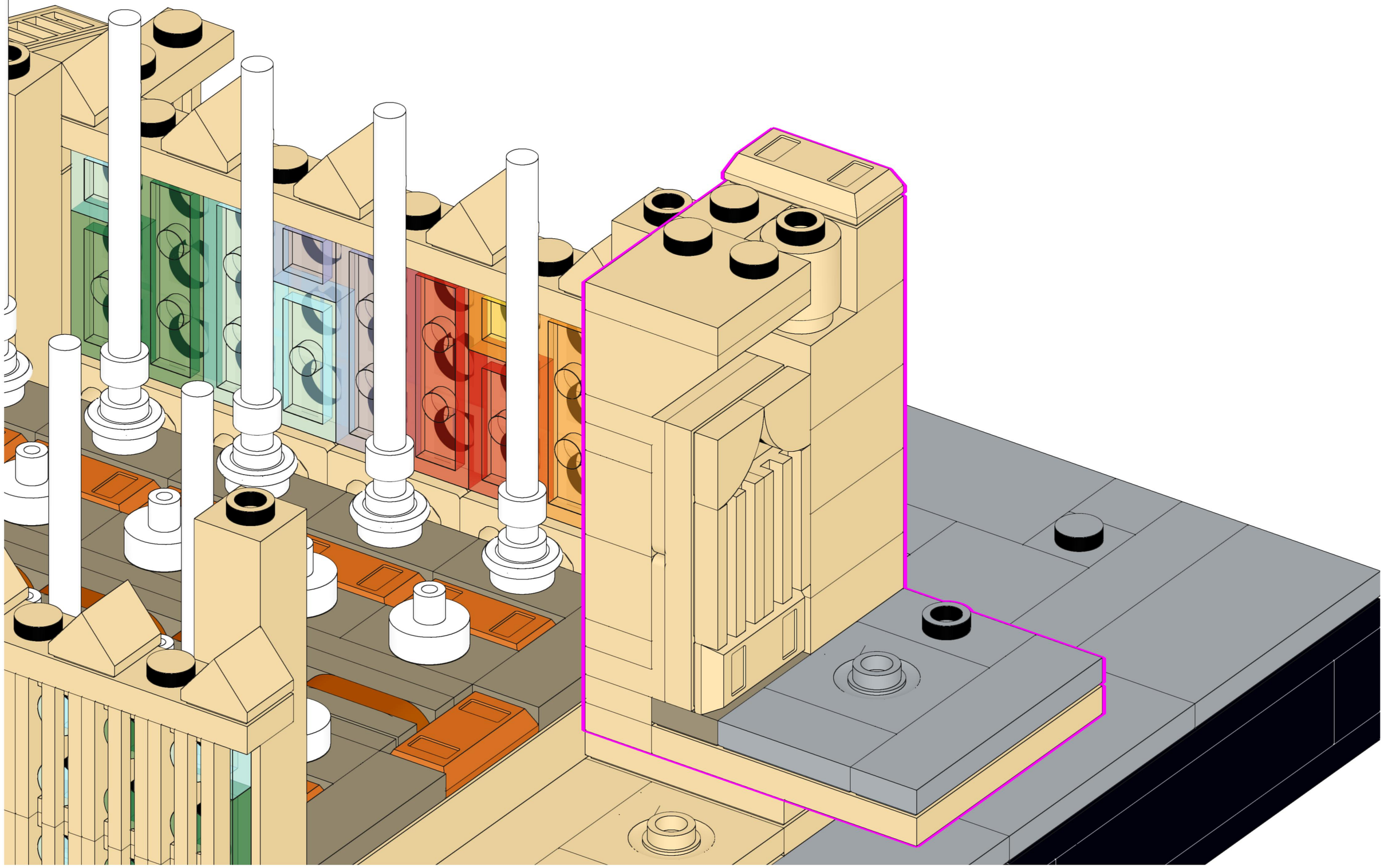

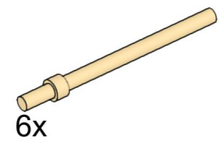
6x

81

10x

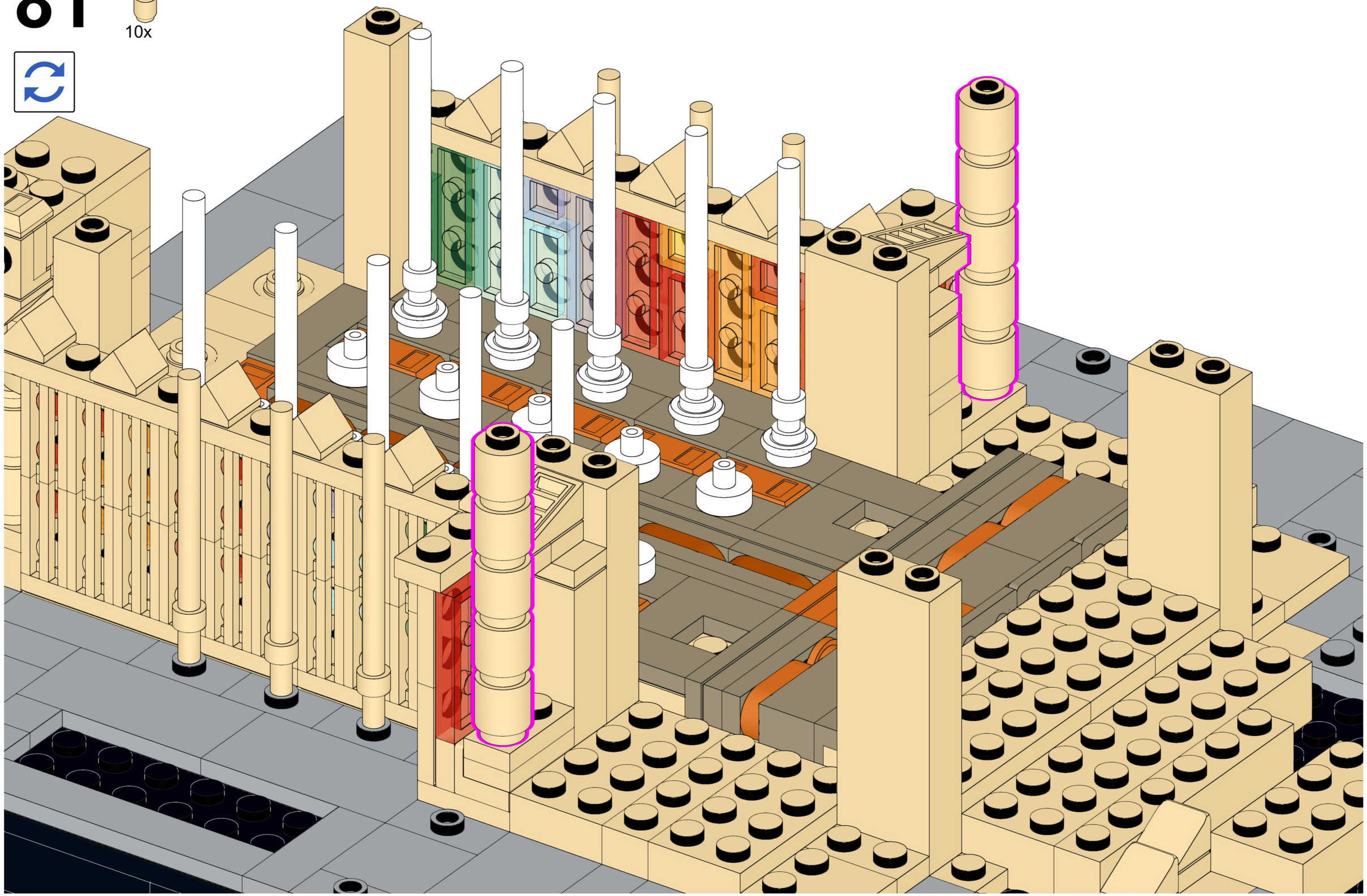

82

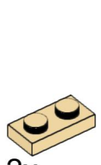
2x


1x

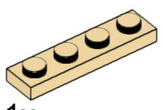
1x

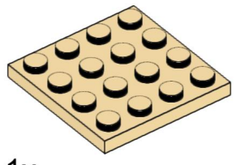
1x

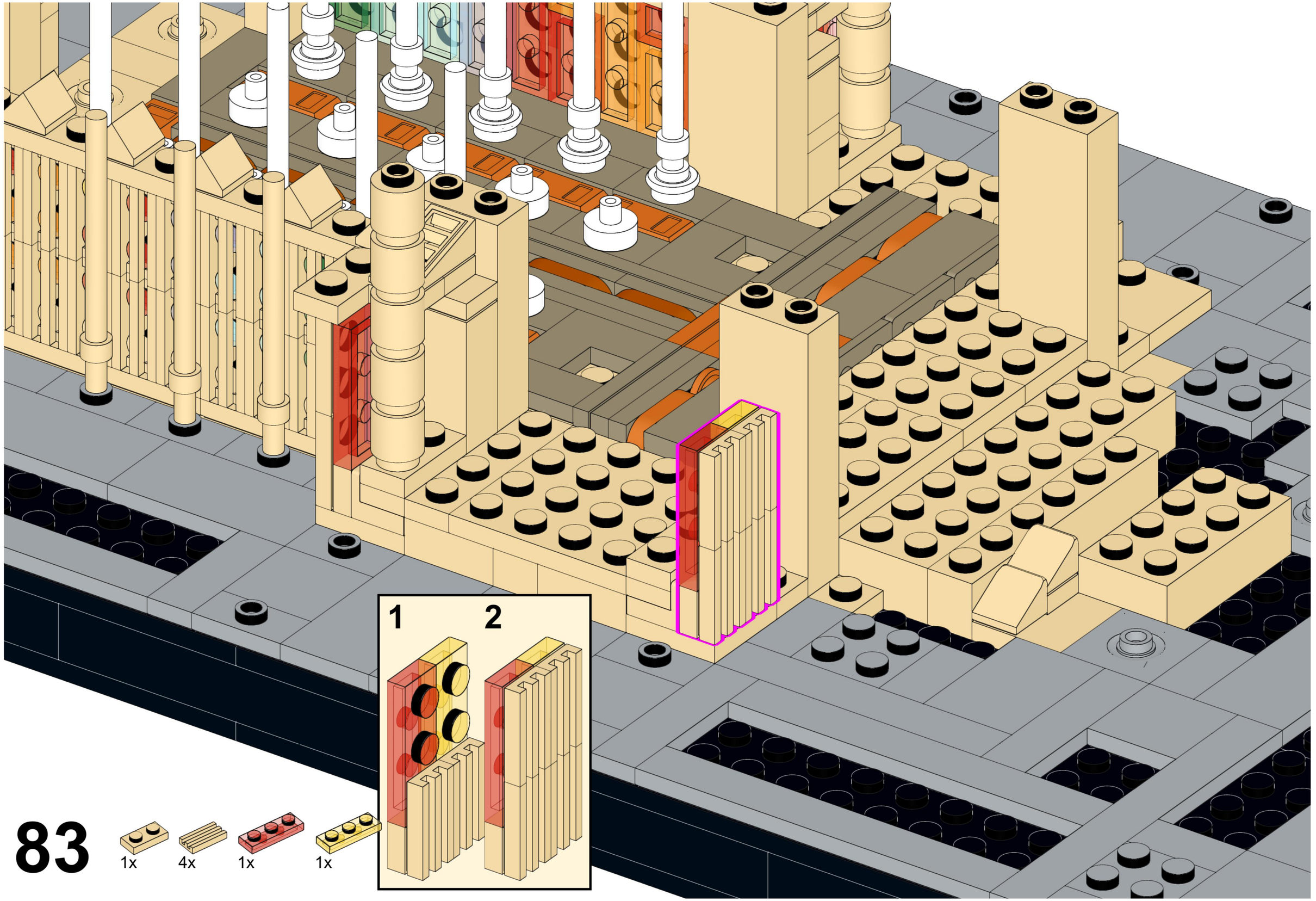

83

1x 4x 1x 1x

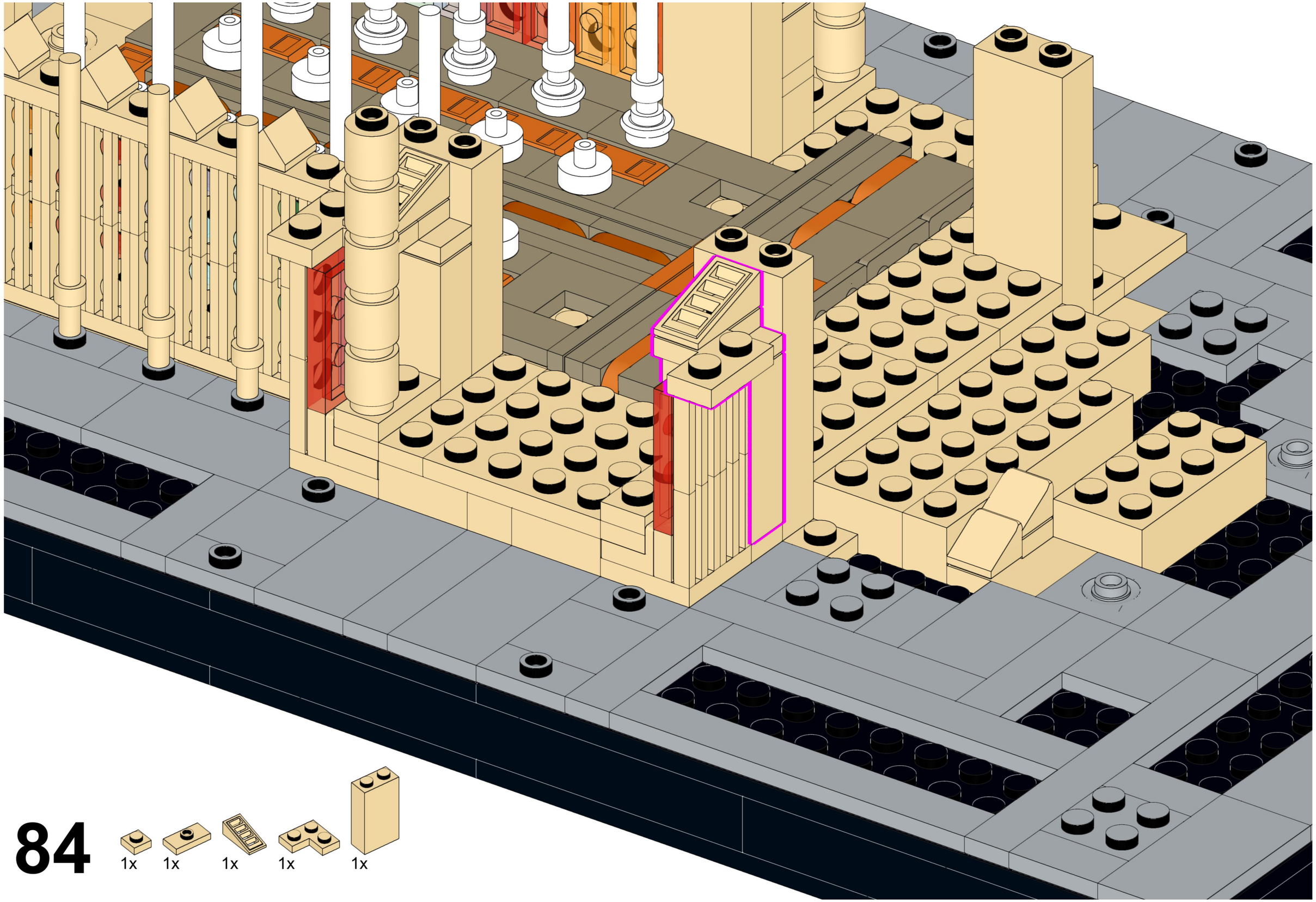

84

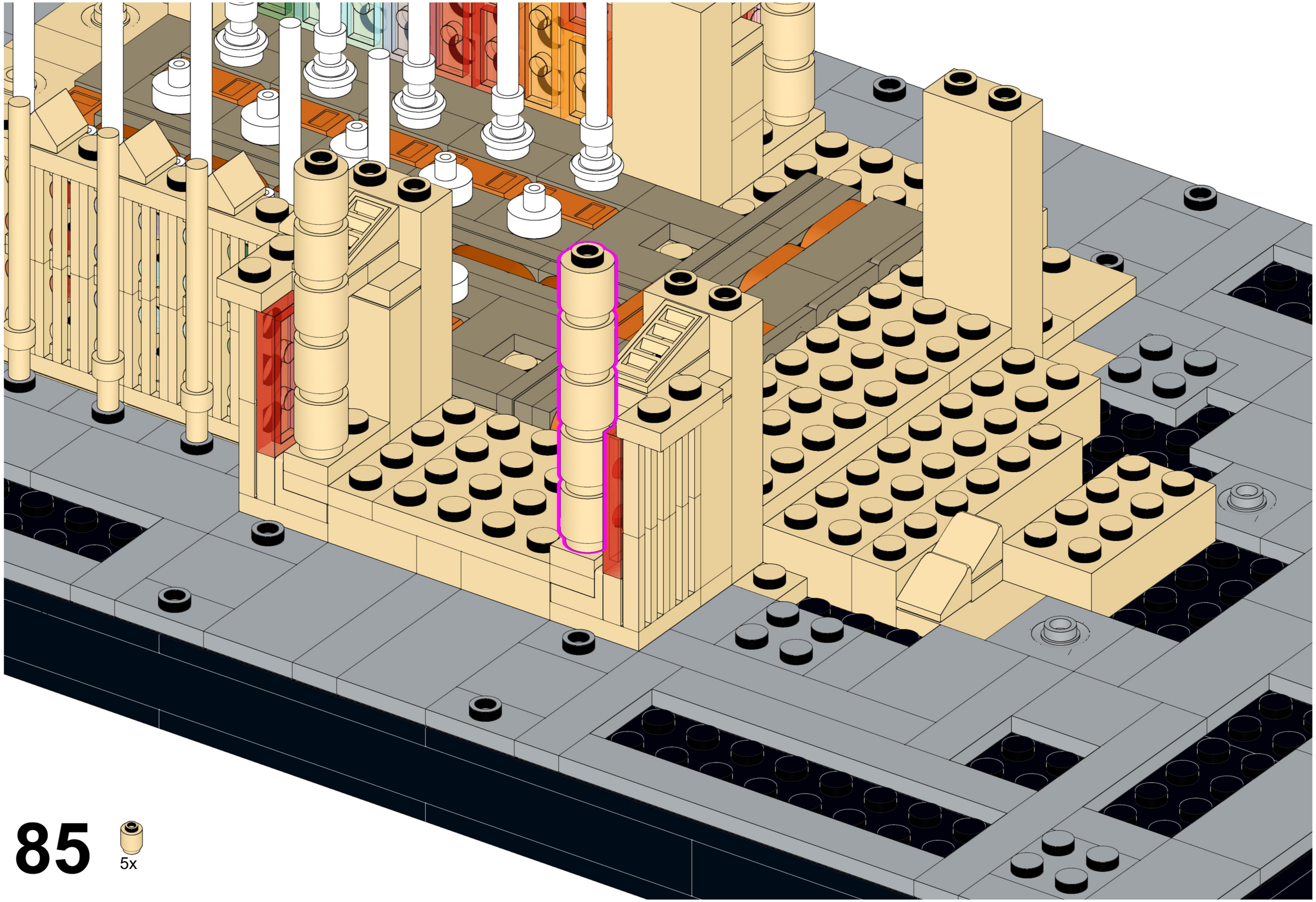

85

5x

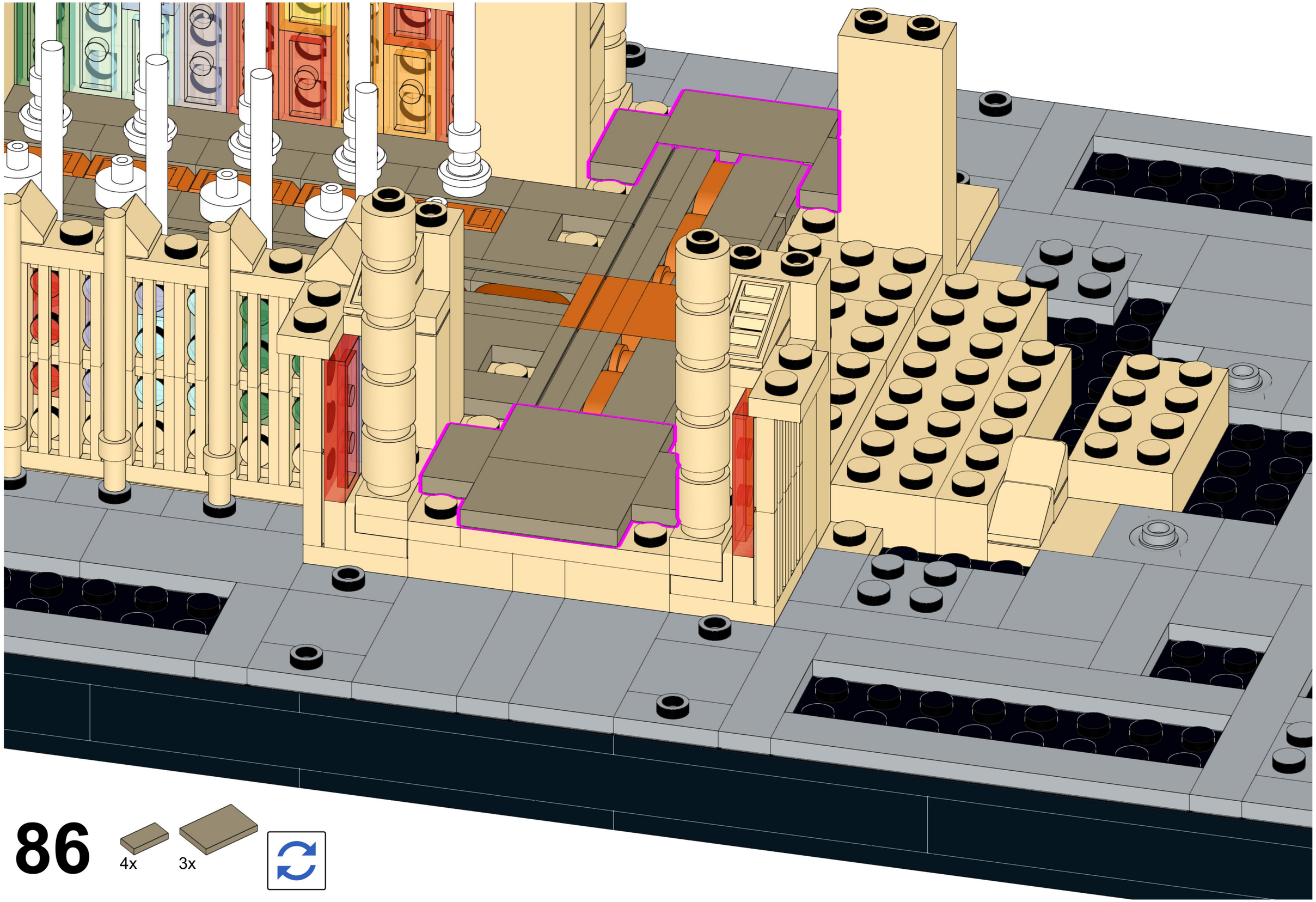

86

87

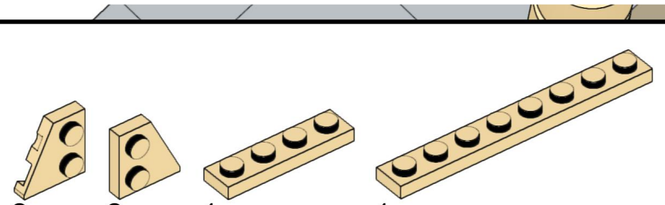

88

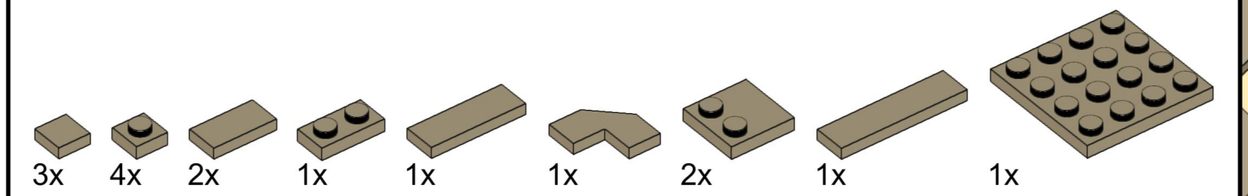

89

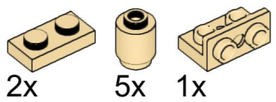

90

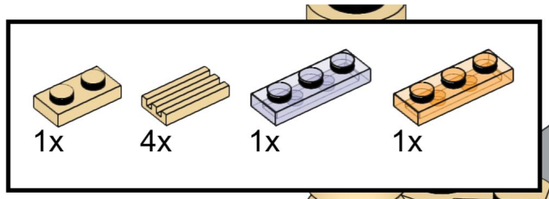

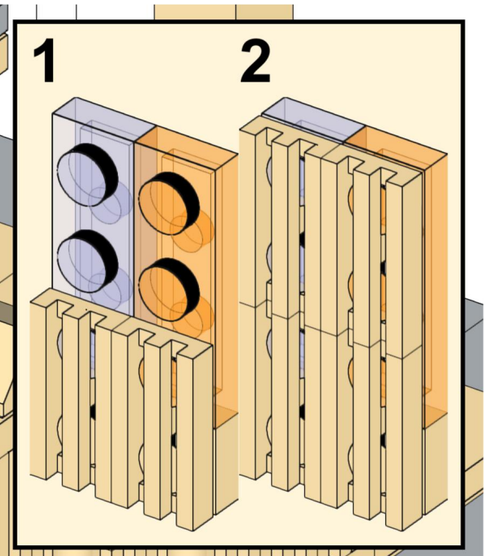

91

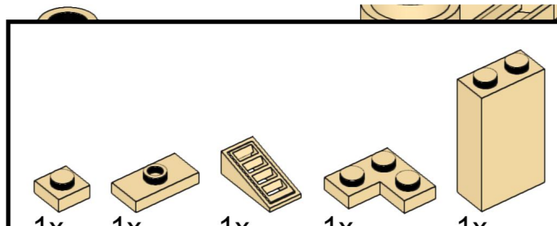

92

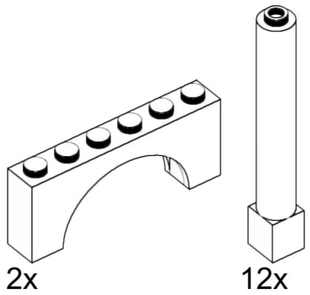

93

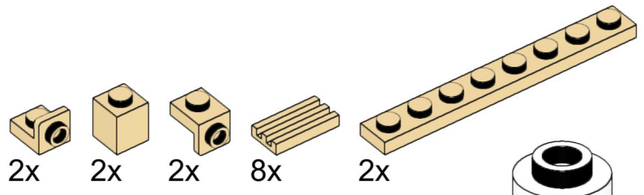

94

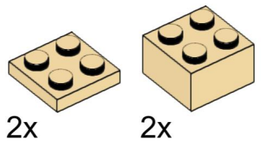

95

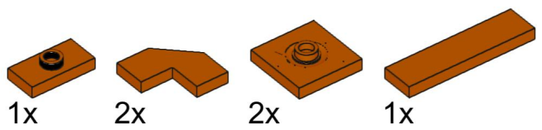

96

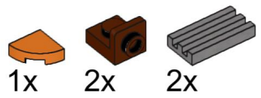

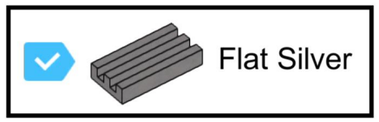

97

6x 4x 6x

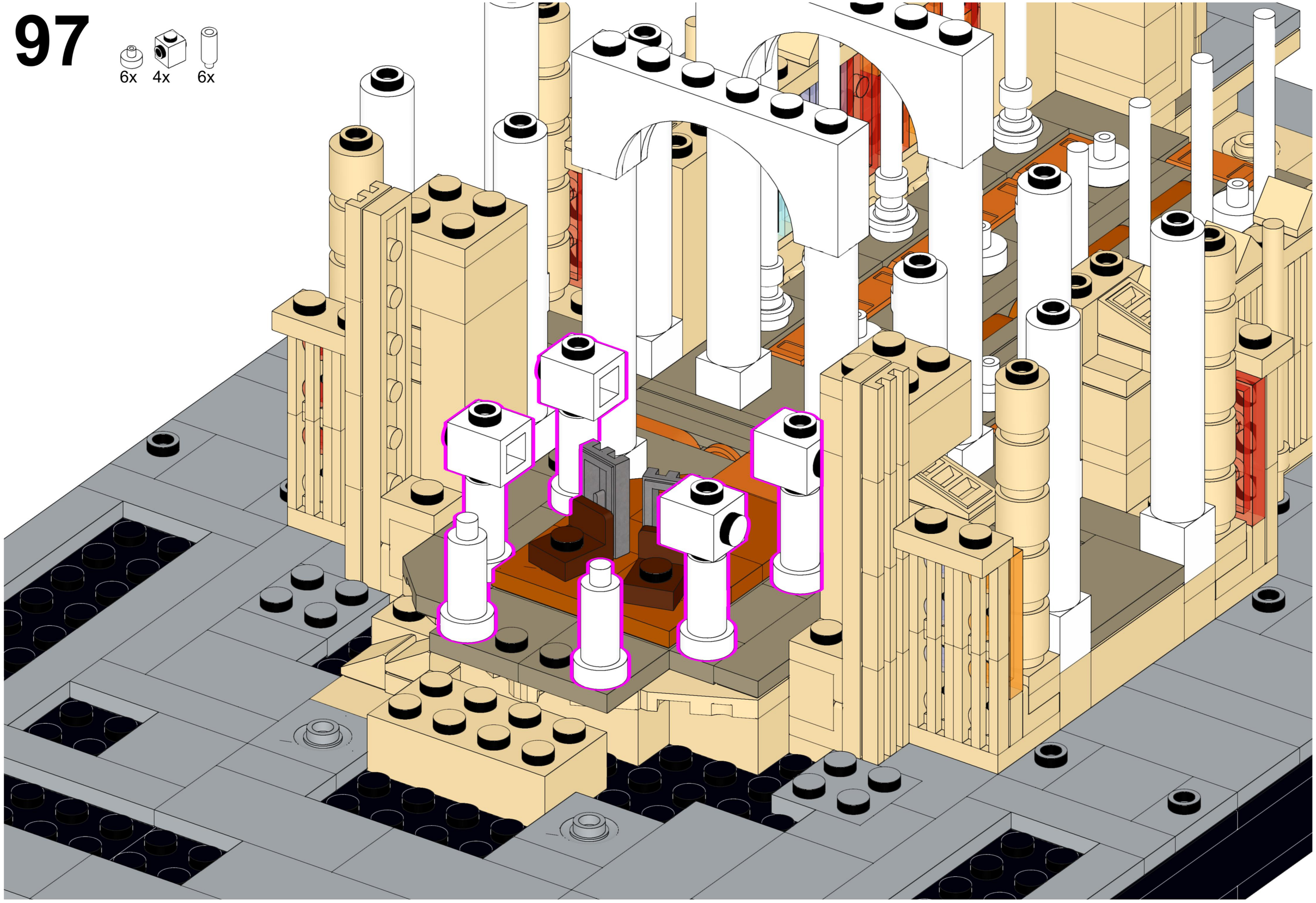

98

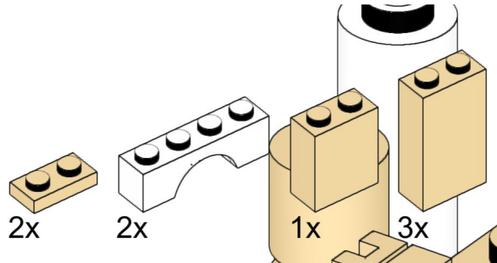

99

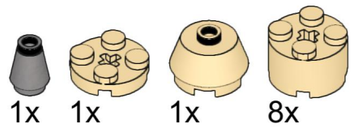

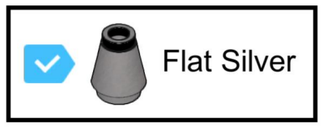

100

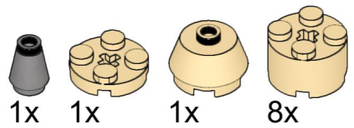

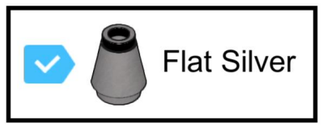

101

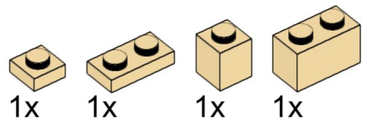

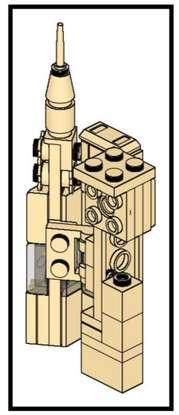

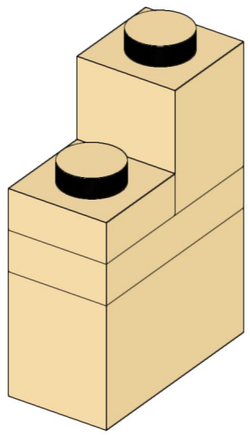

102

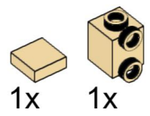

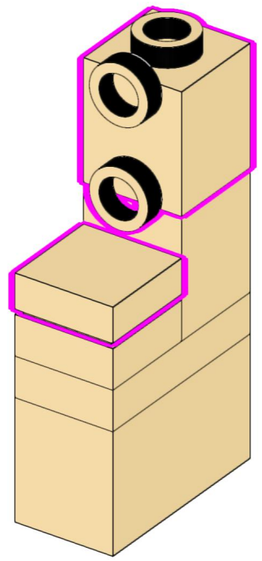

103

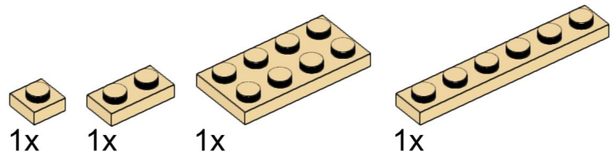

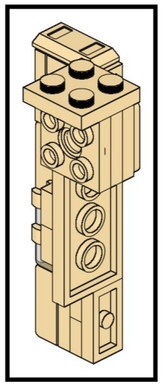

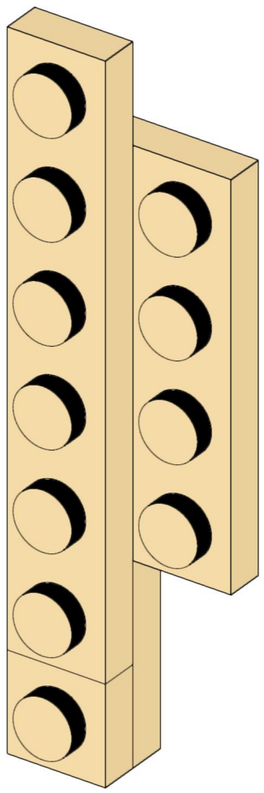

104

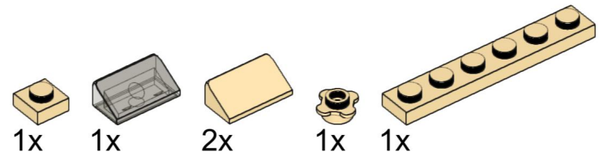

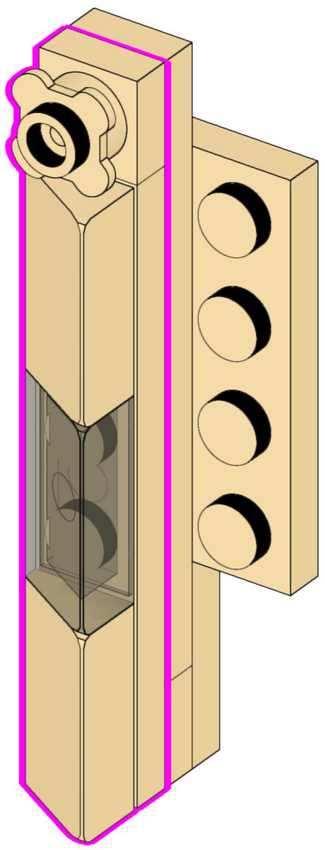

105

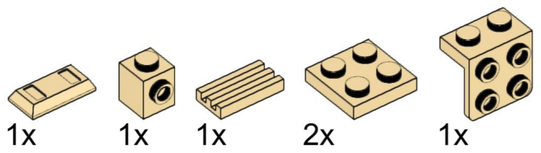

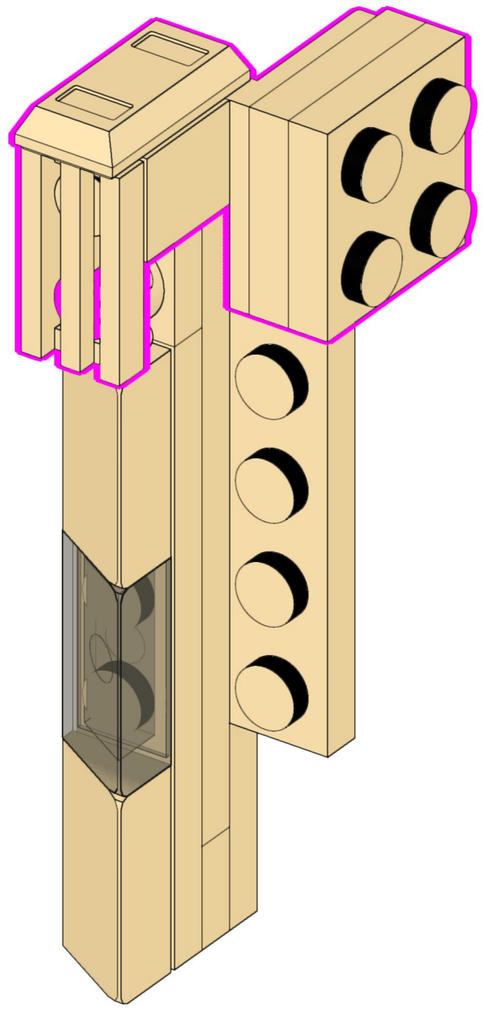

106

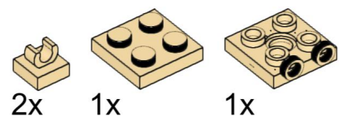

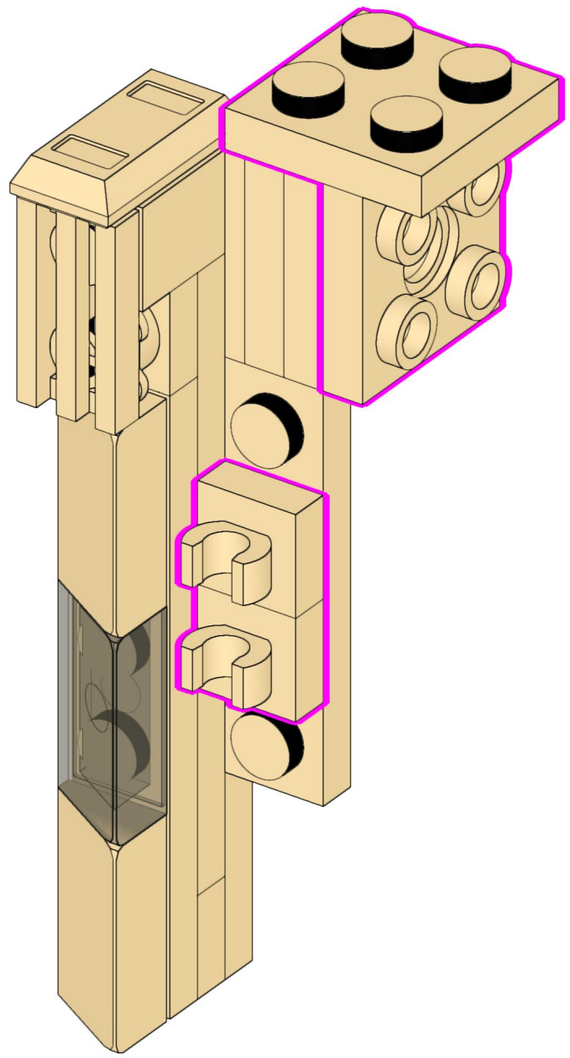

107

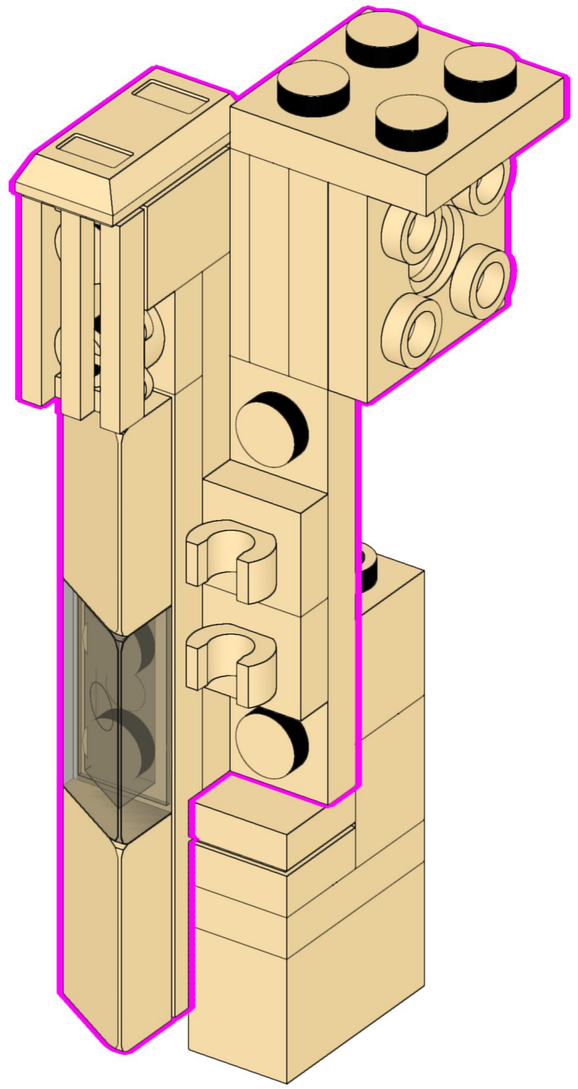

108

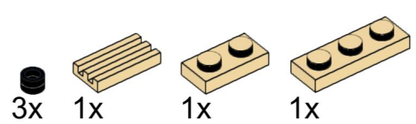

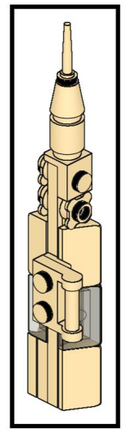

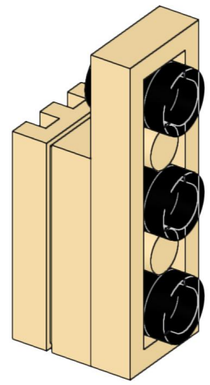

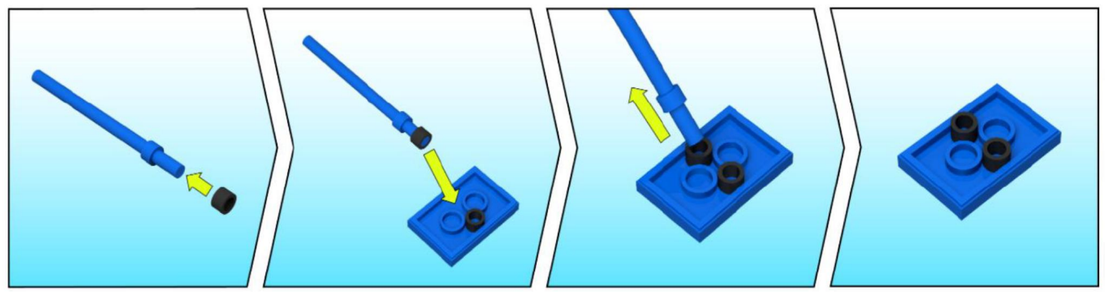

109

1x 1x 1x 1x

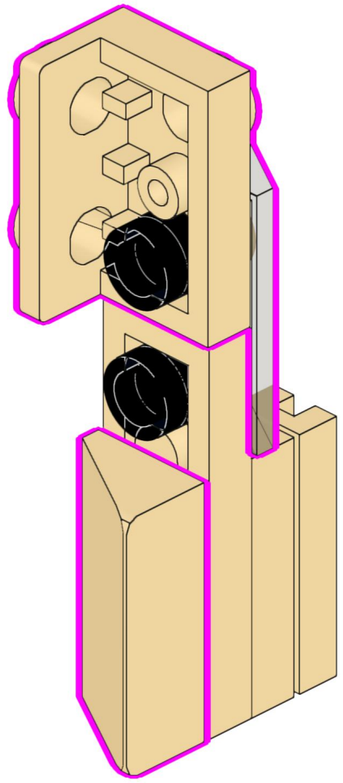

110

2x 1x 1x

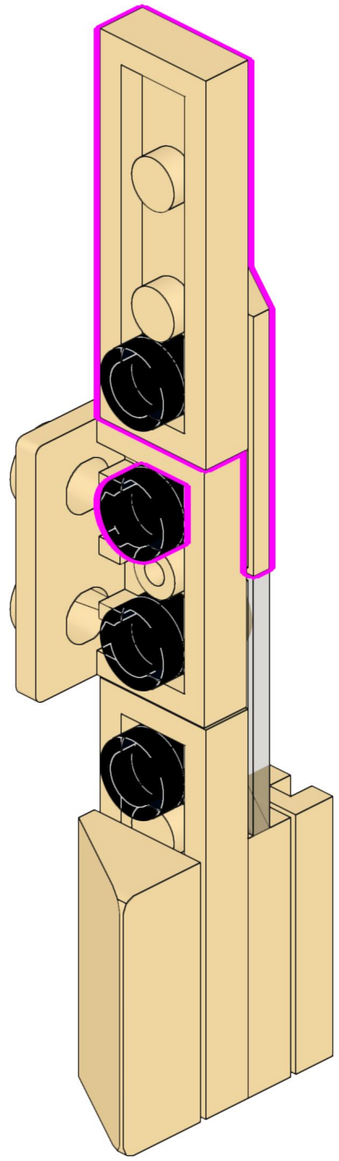

111

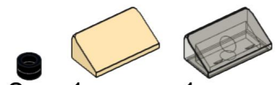

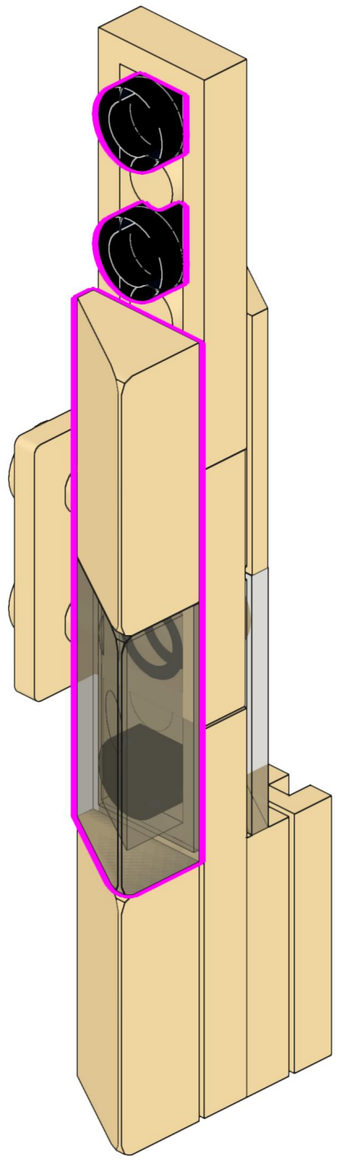

112



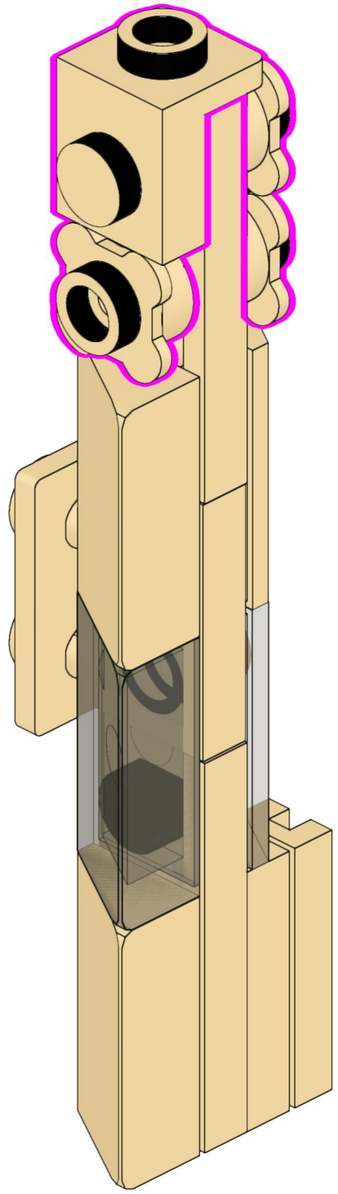

113

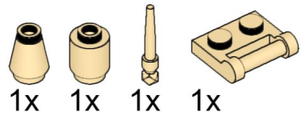

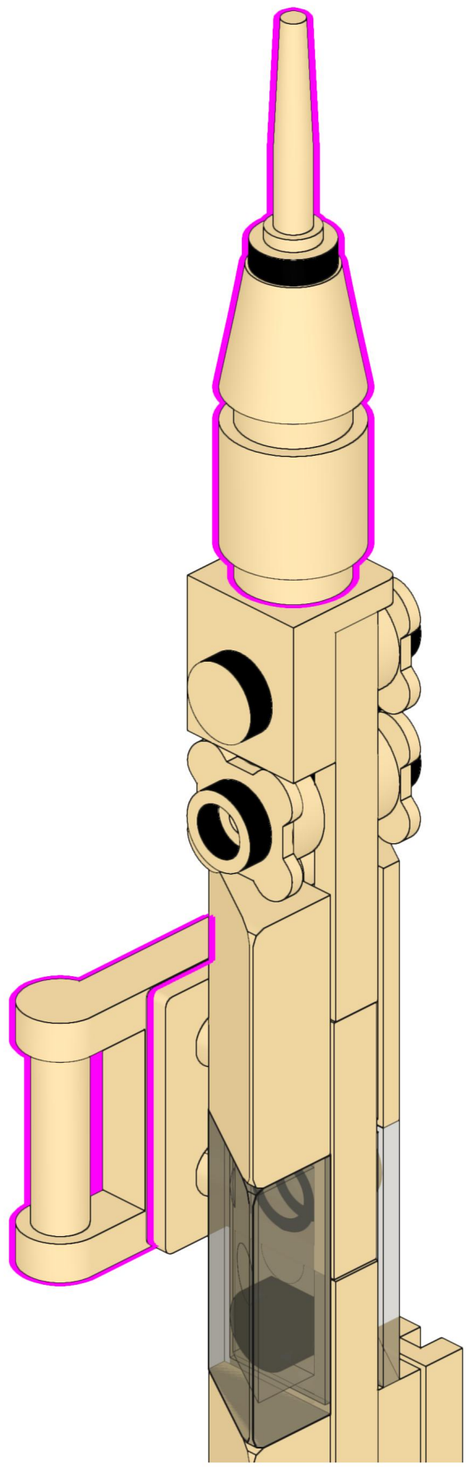

114

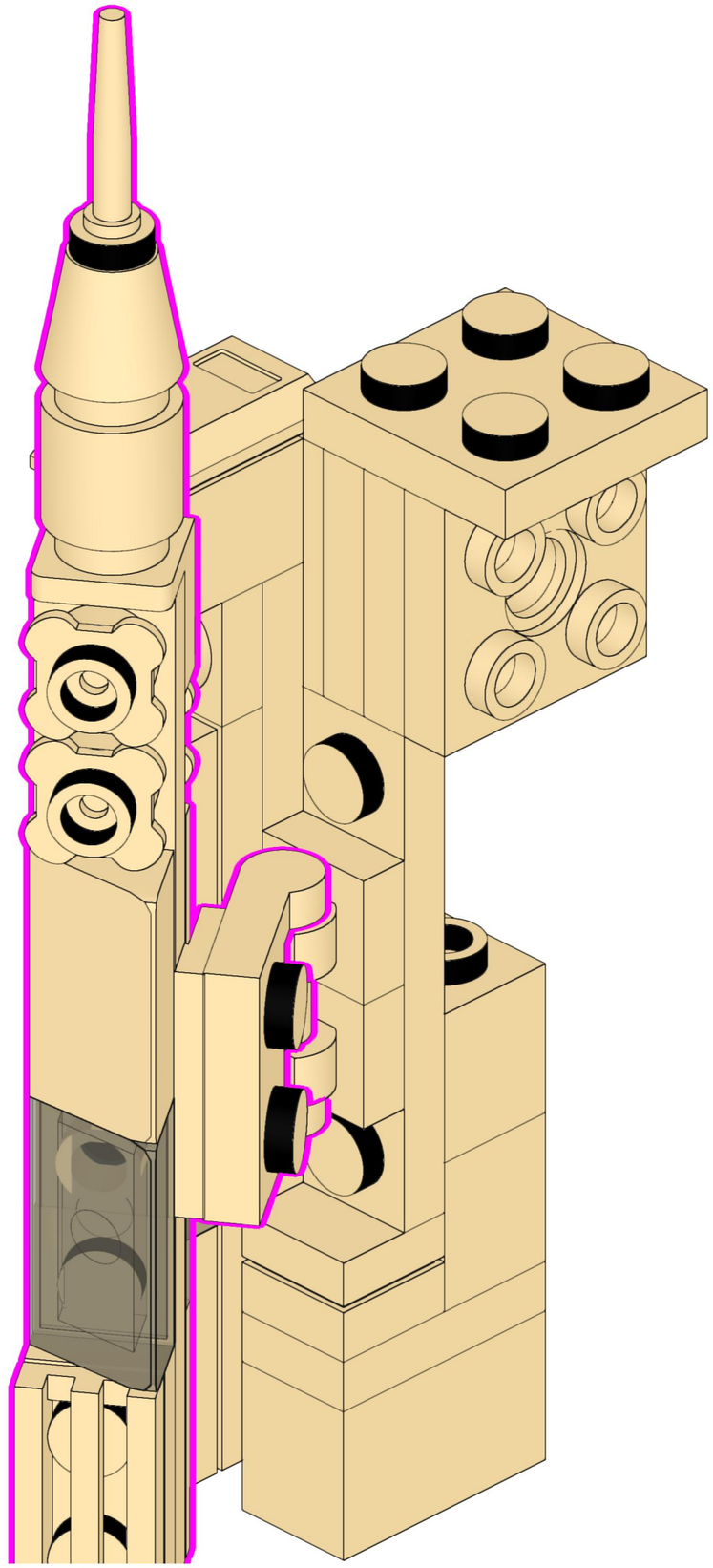

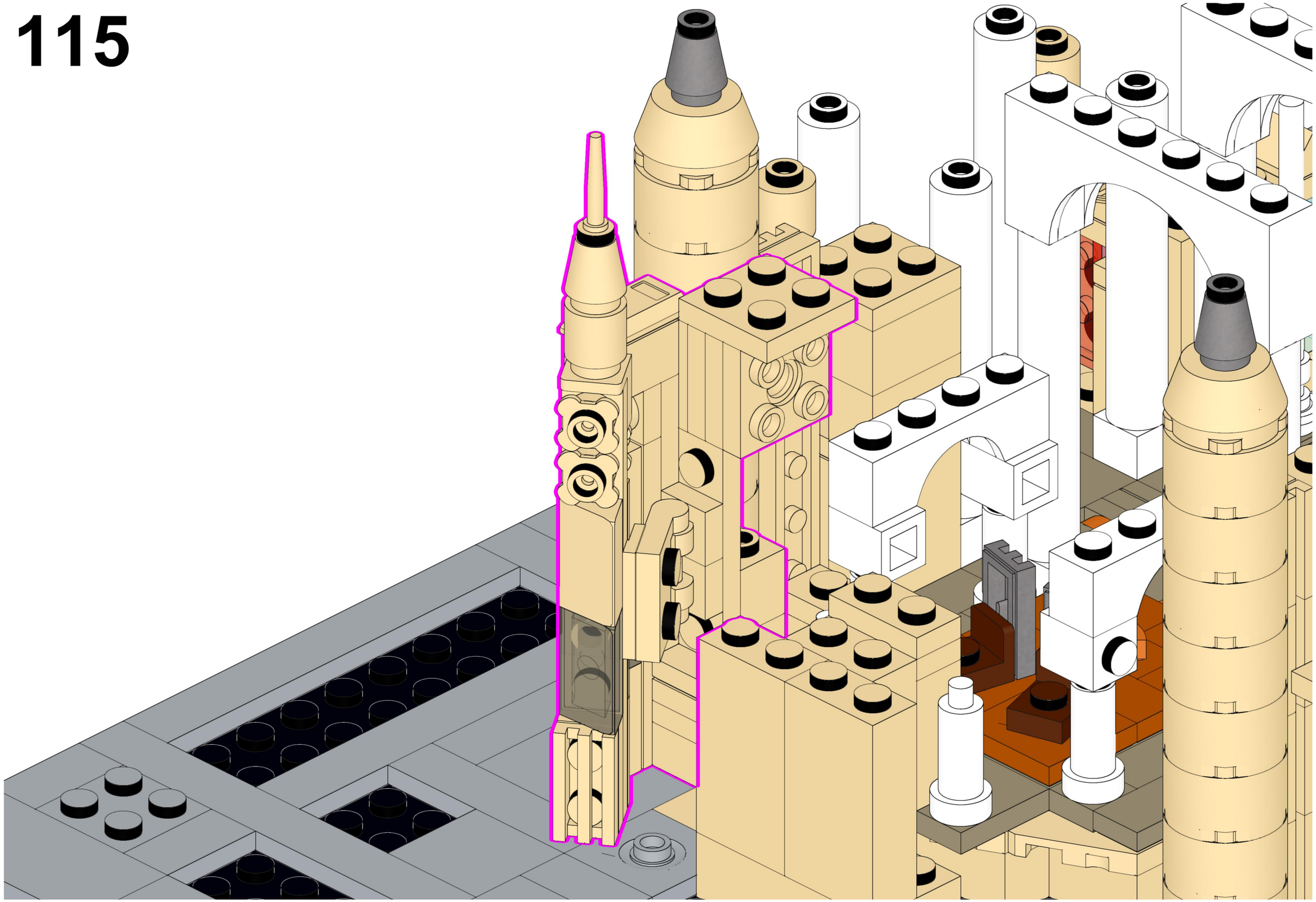

116

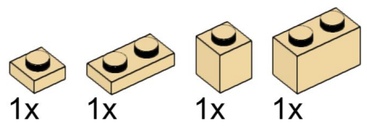

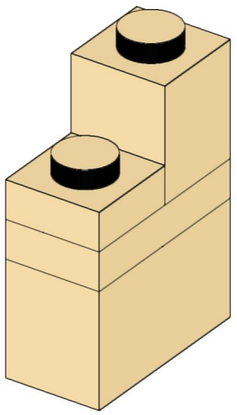

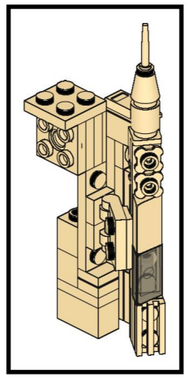

117

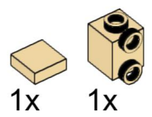

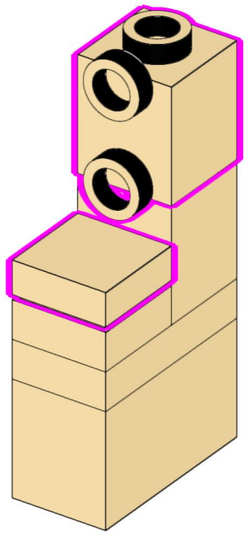

118

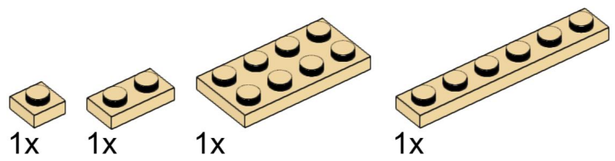

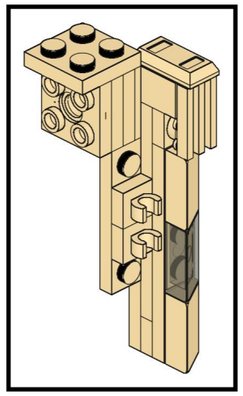

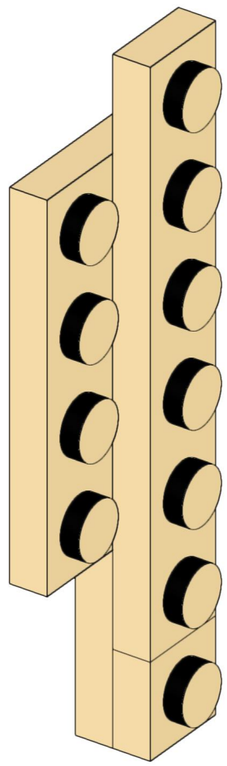

119

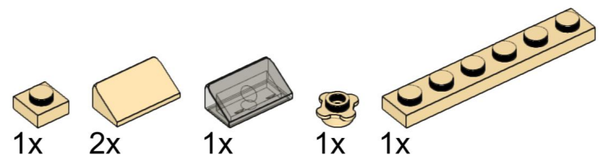

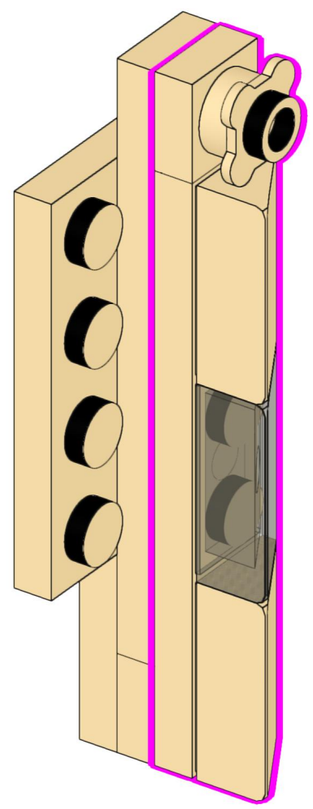

120

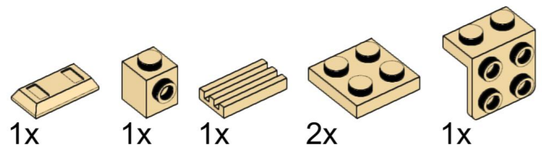

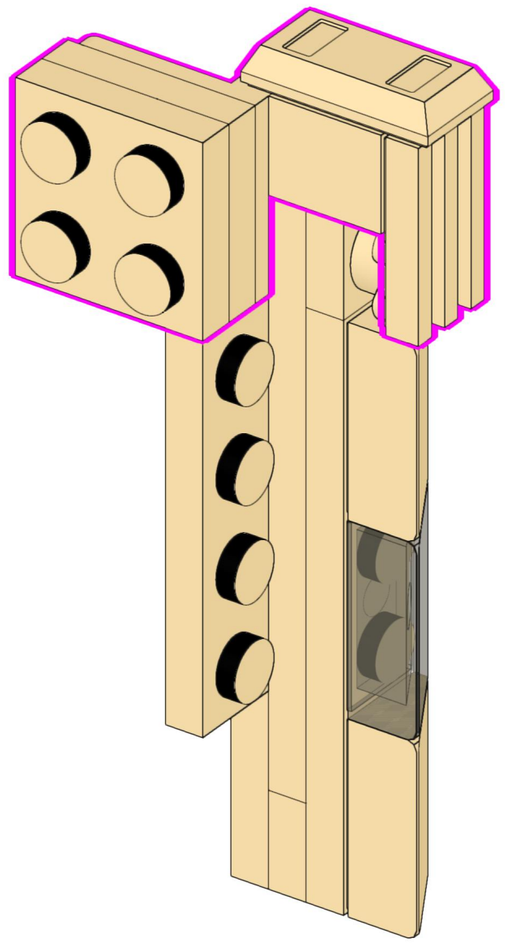

121

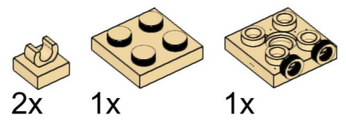

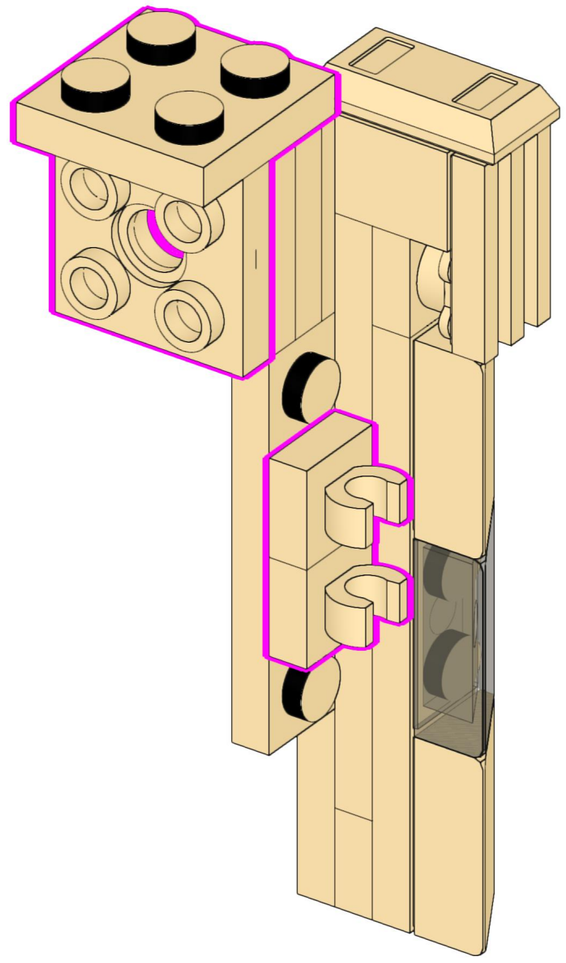

122

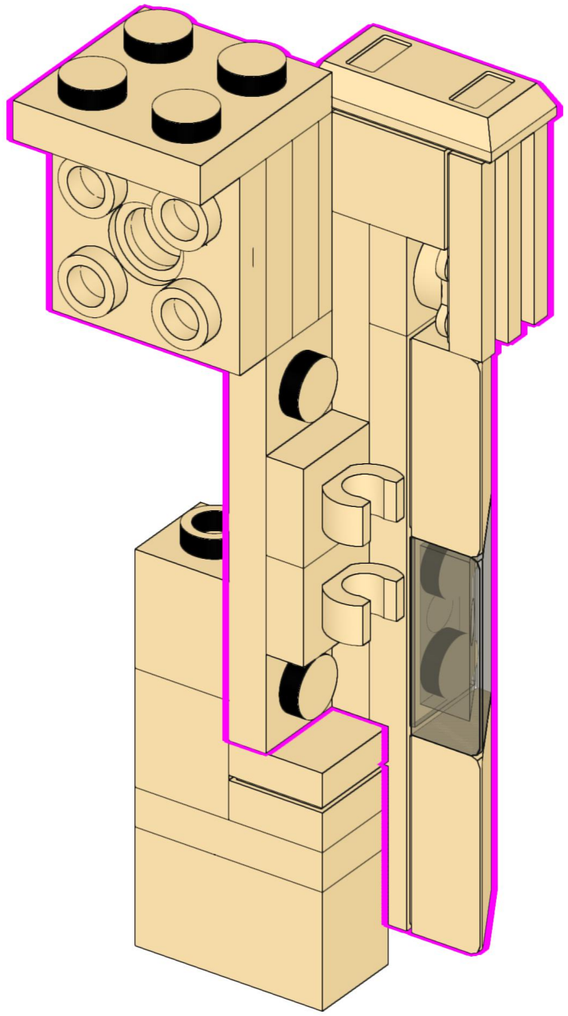

123

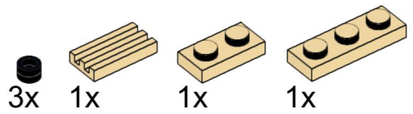

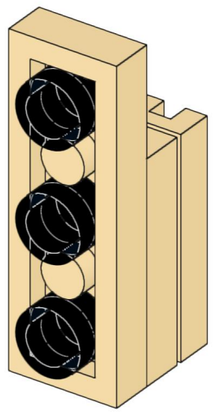

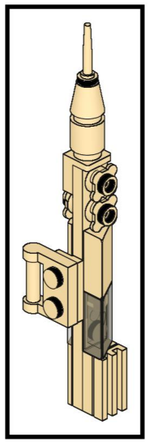

124

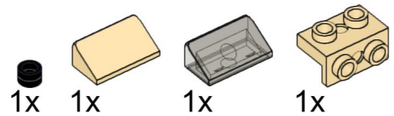

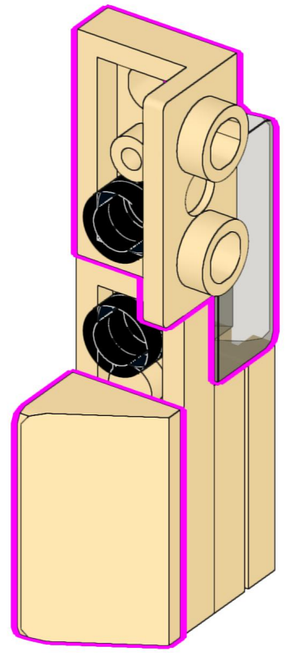

125

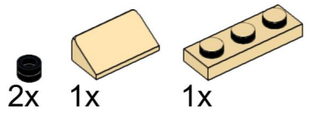

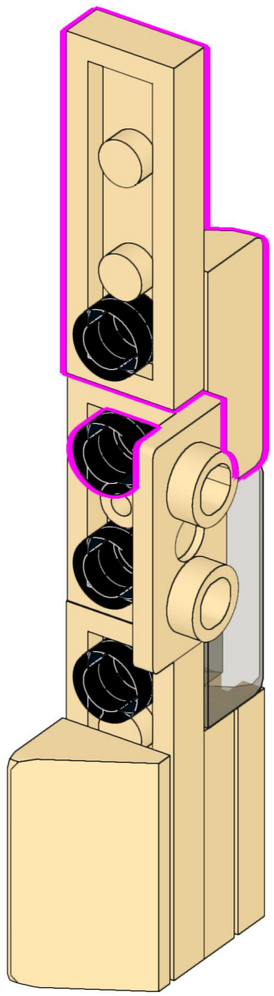

126

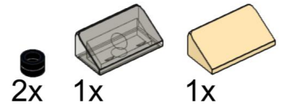

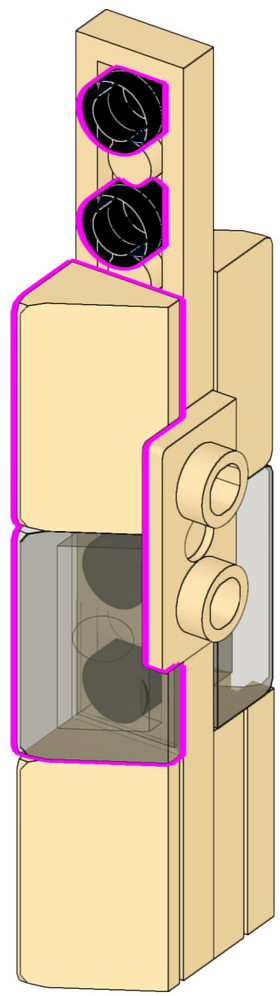

127

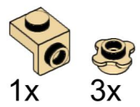

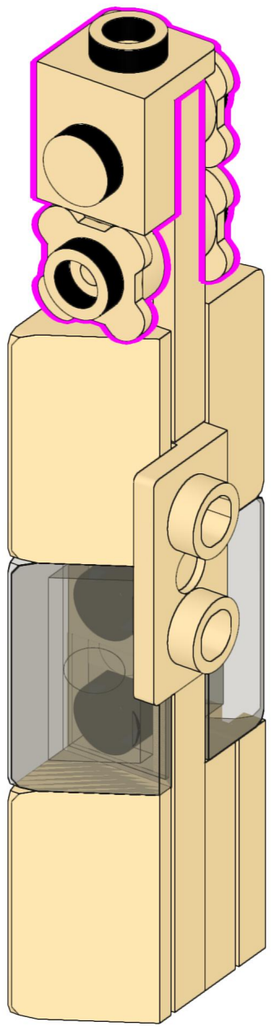

128

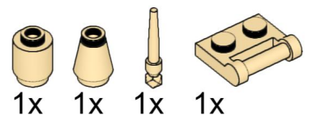

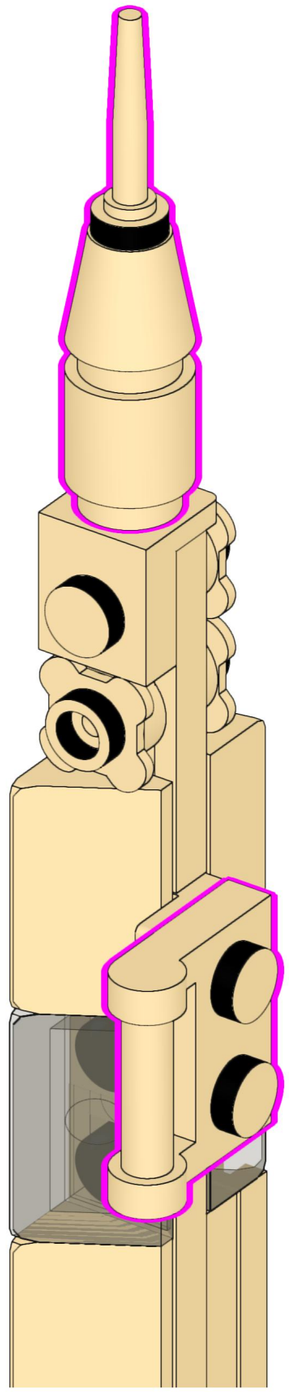

129

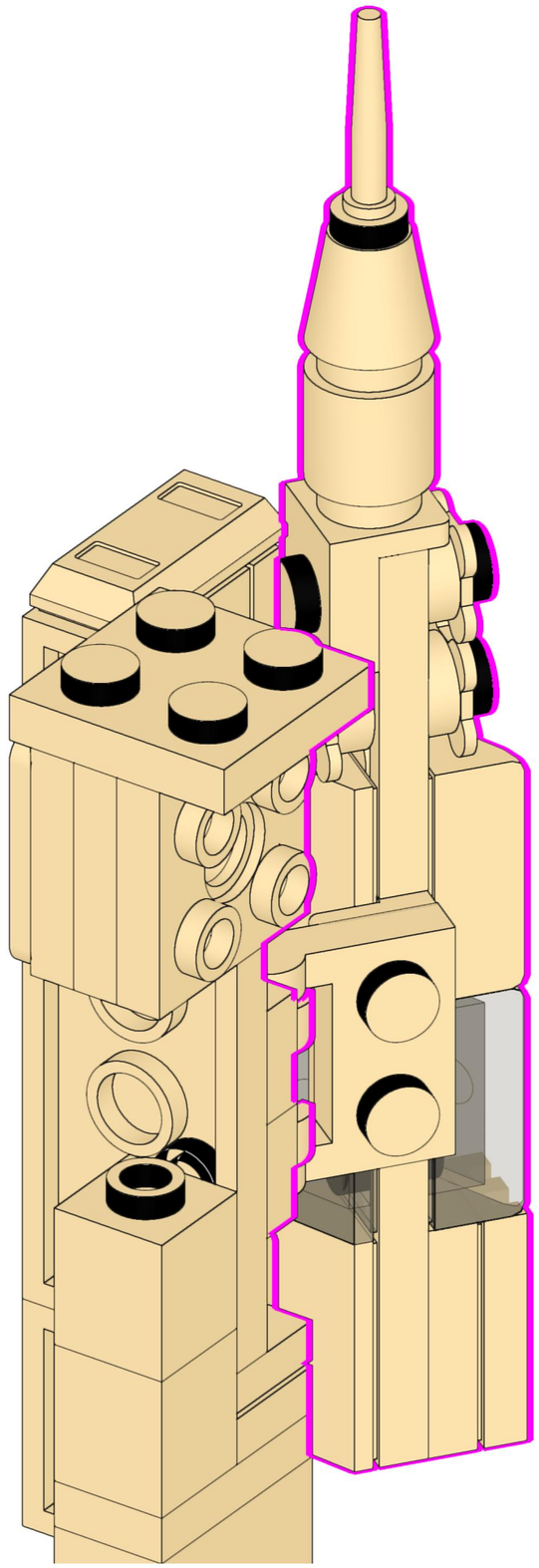

130

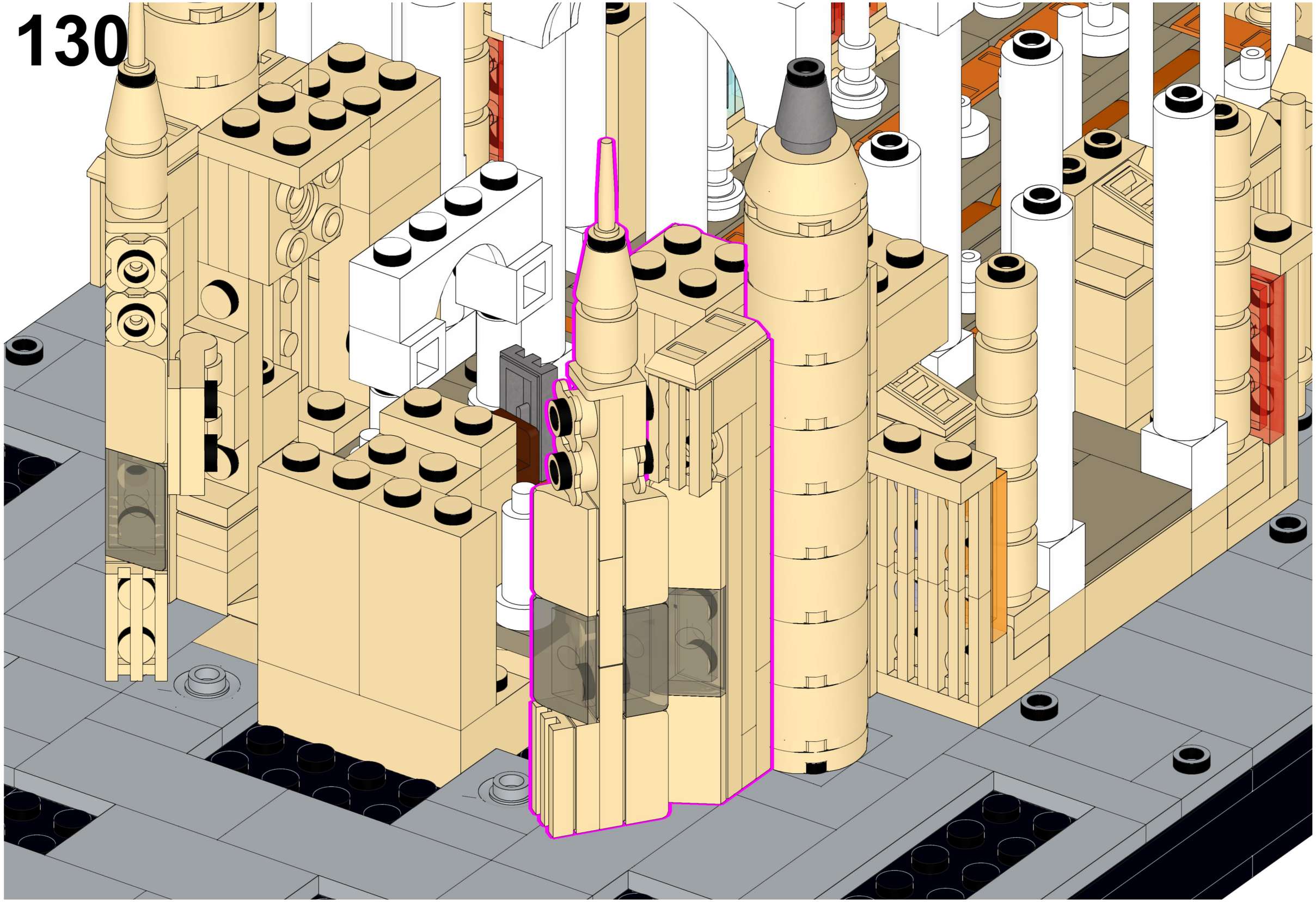

131

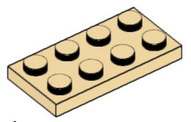

1x

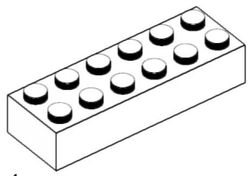

1x

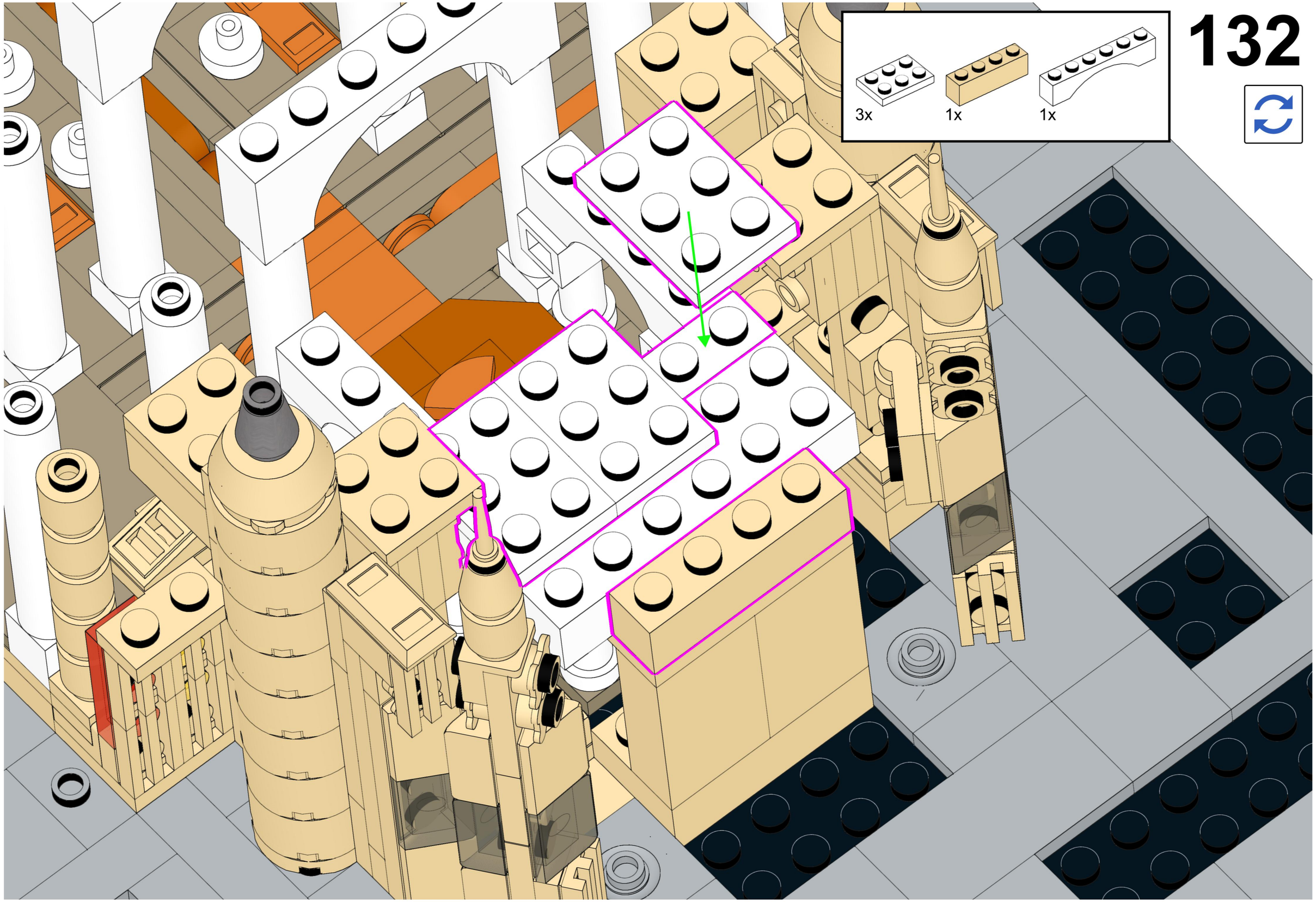
3x
1x
1x

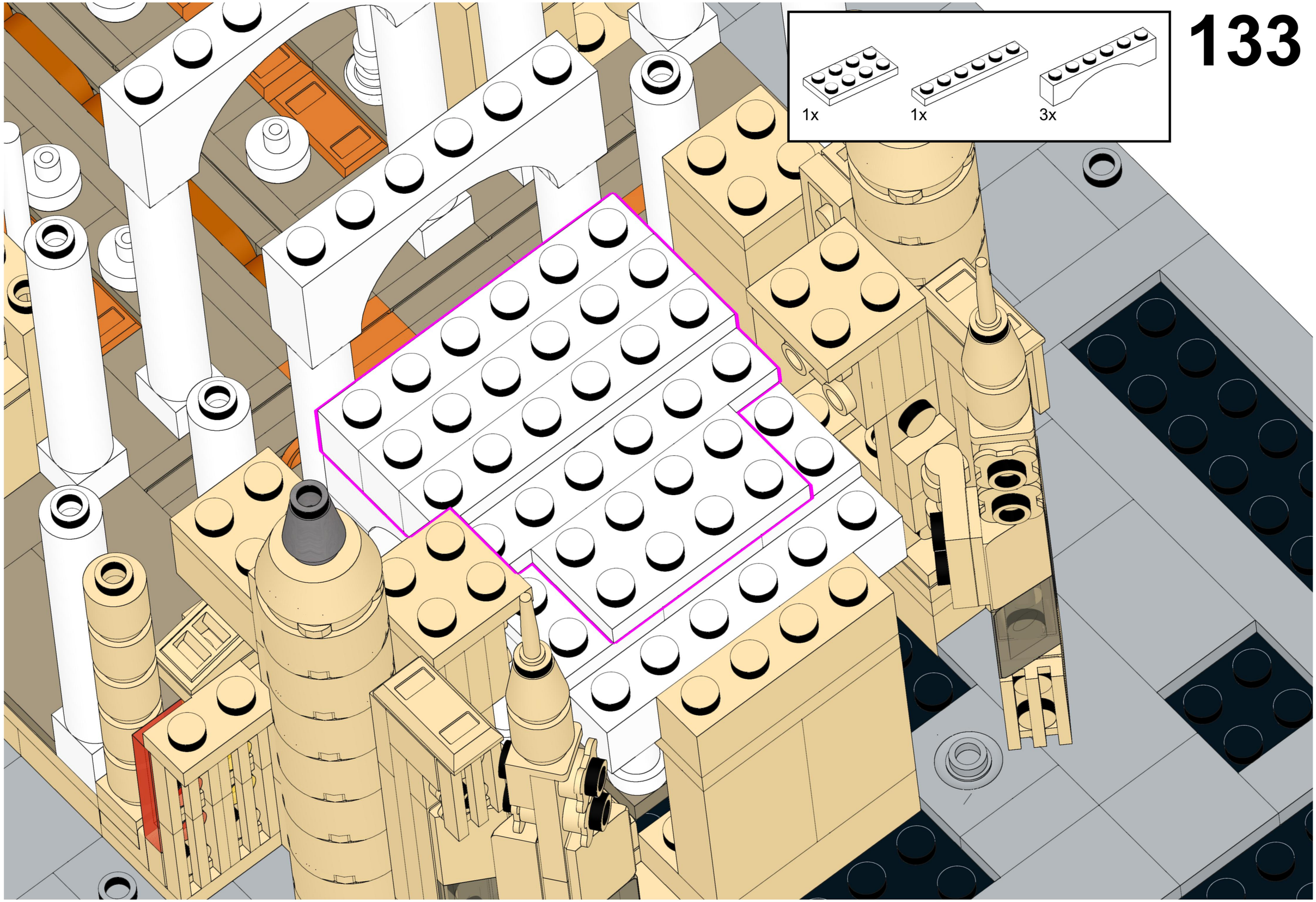
1x
1x
3x

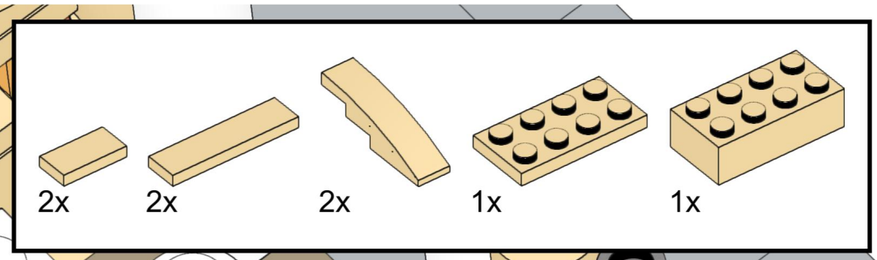
2x
2x
2x
1x
1x

135

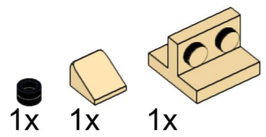

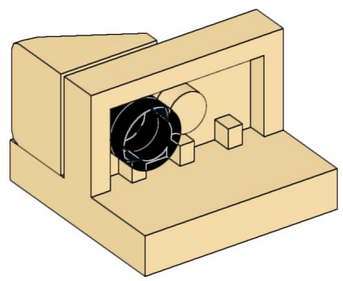

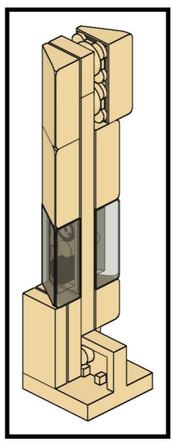

136

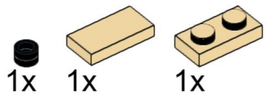

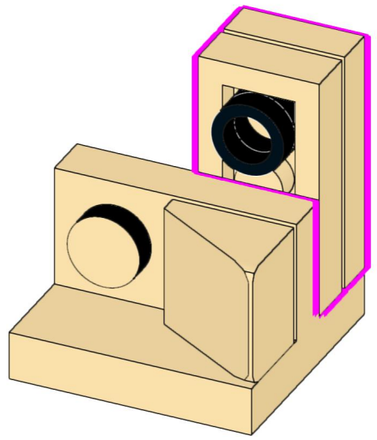

137

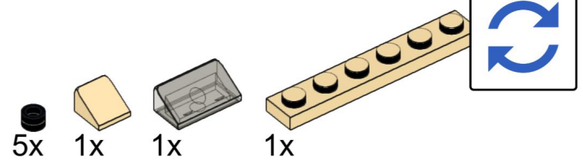

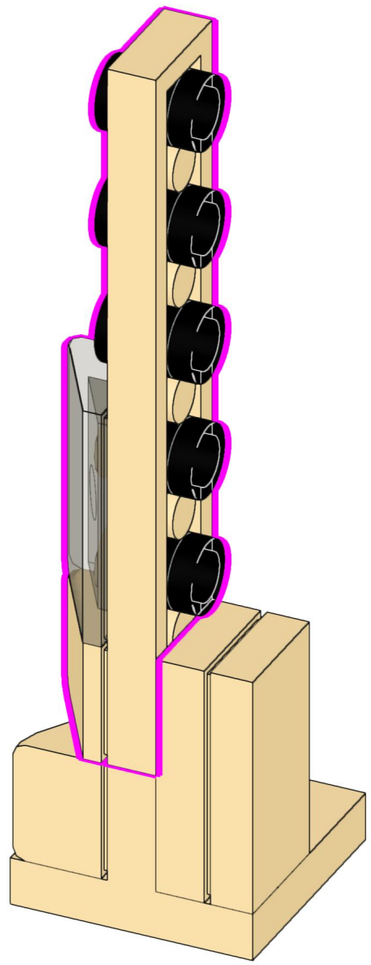

138

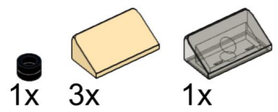

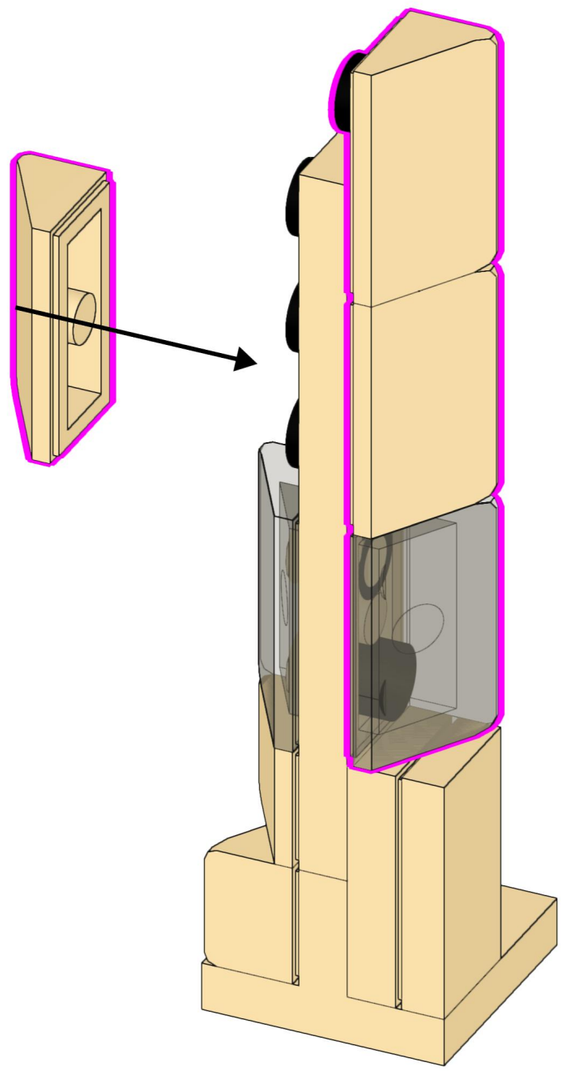

139

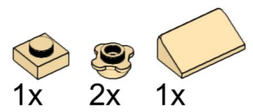

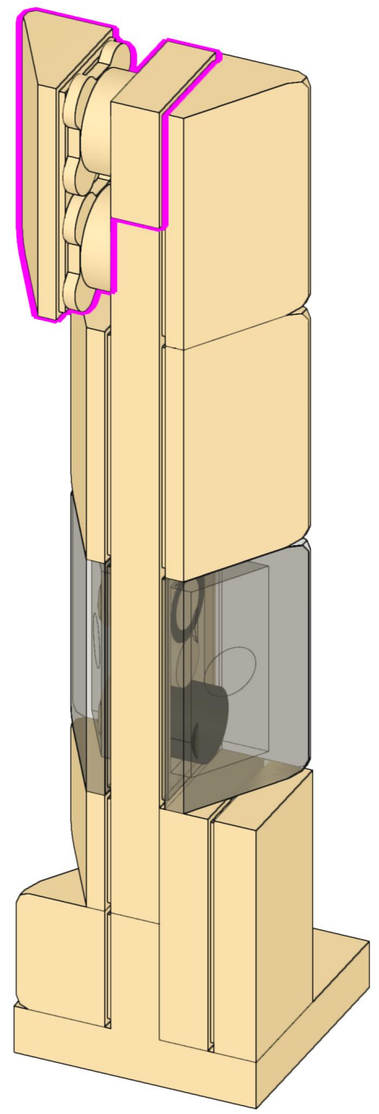

140

1x 1x 1x

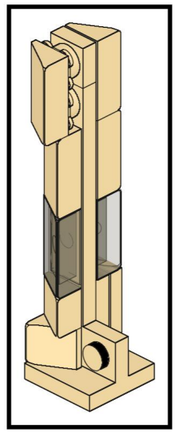

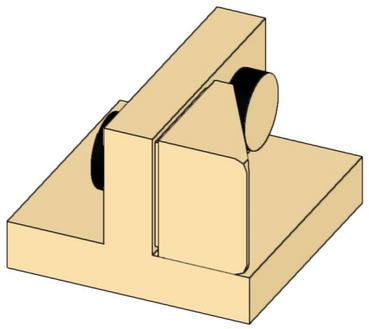

141

1x 1x 1x

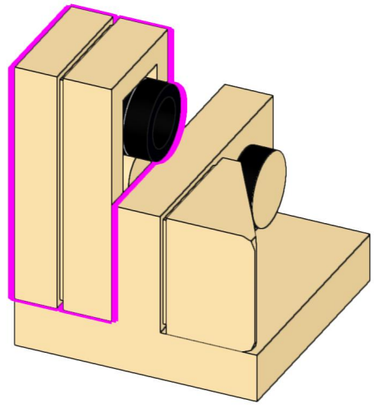

142

5x 1x

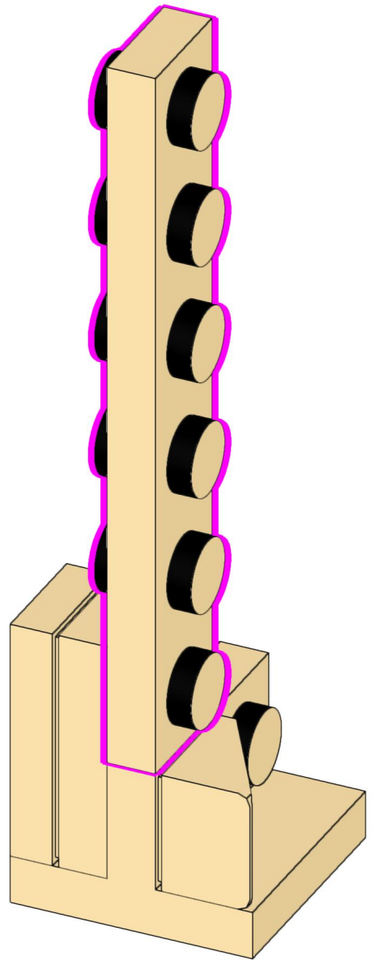

143

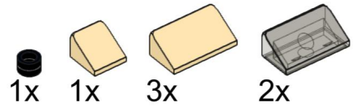

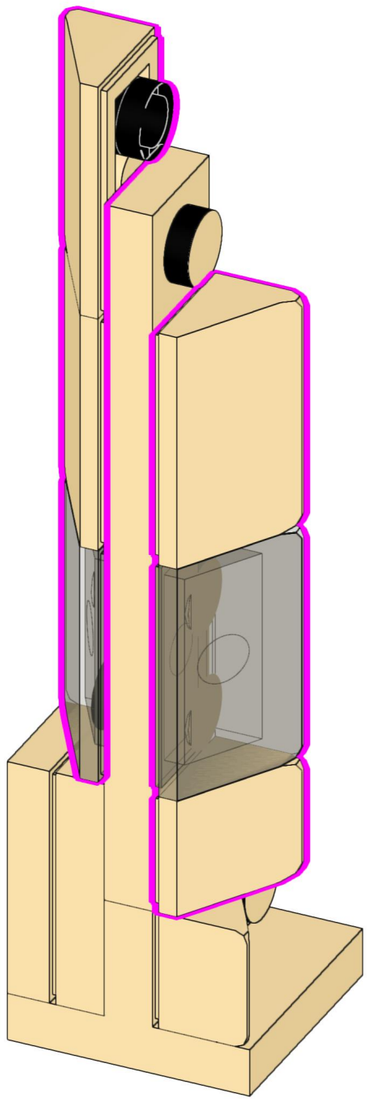

144

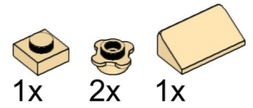

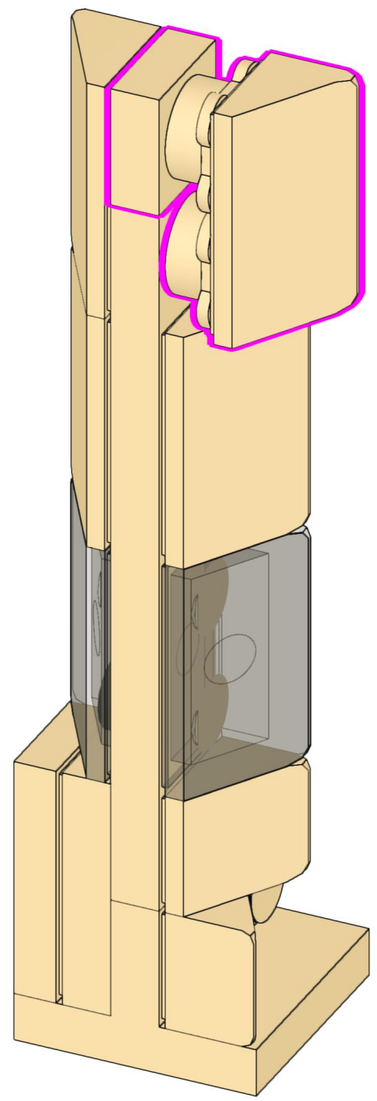

145

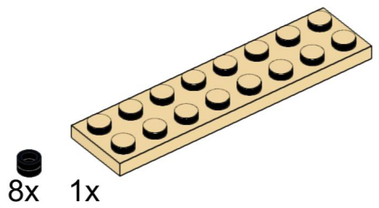

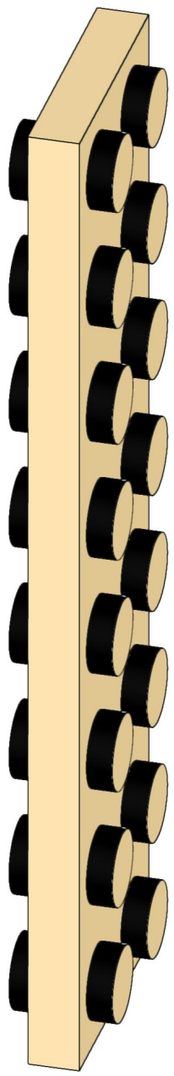

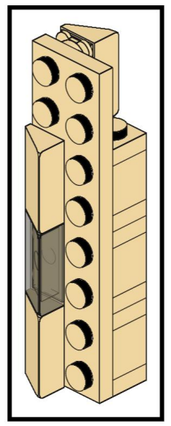

146

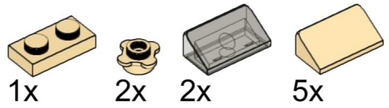

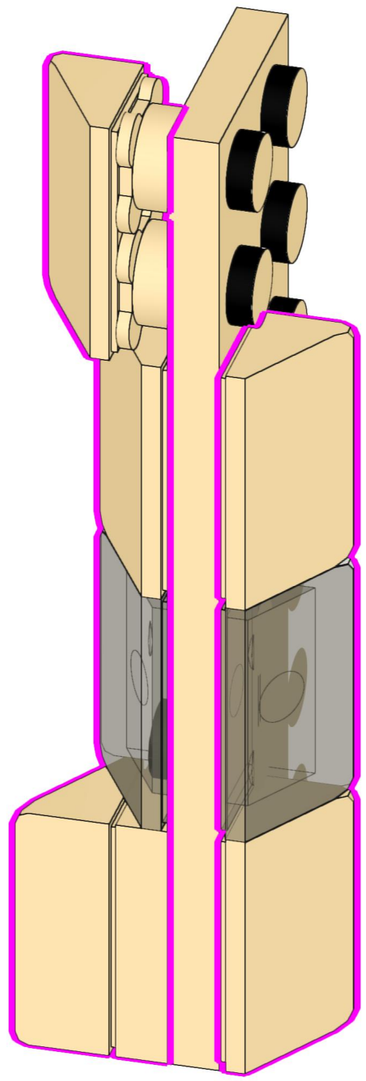

147

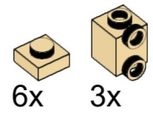

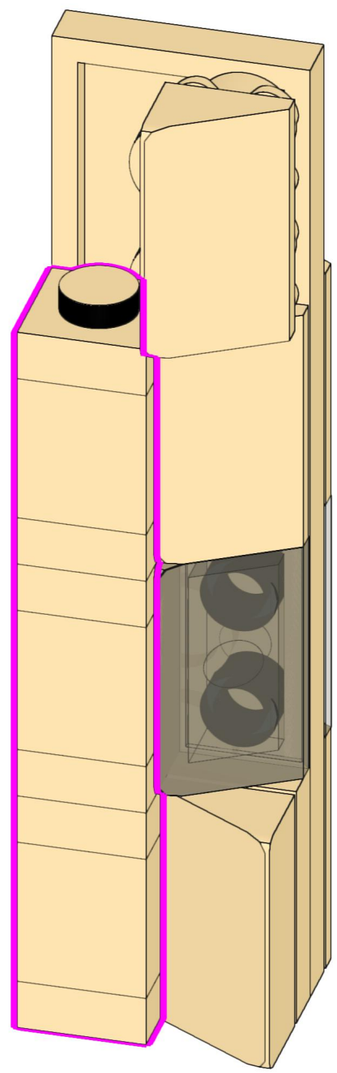

148

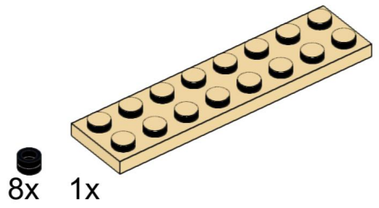

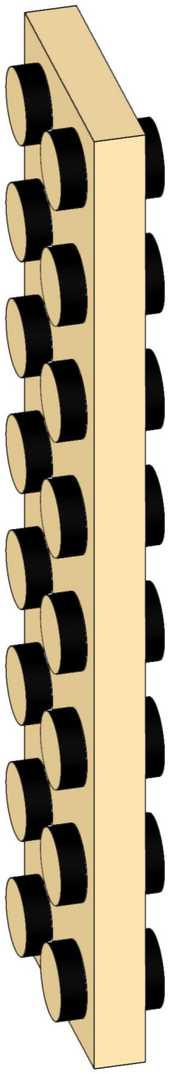

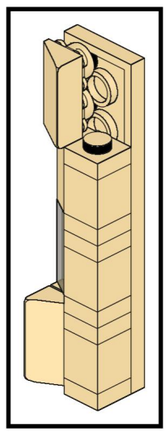

149

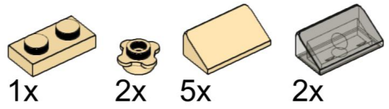

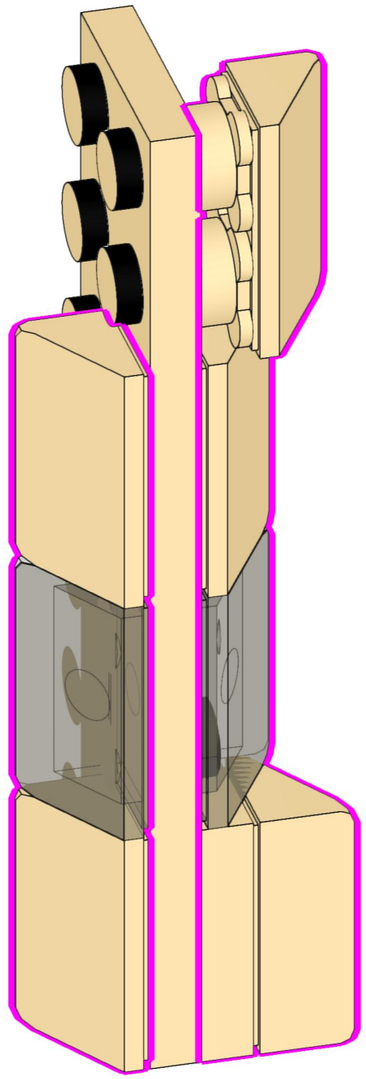

150

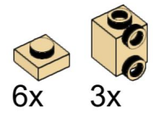

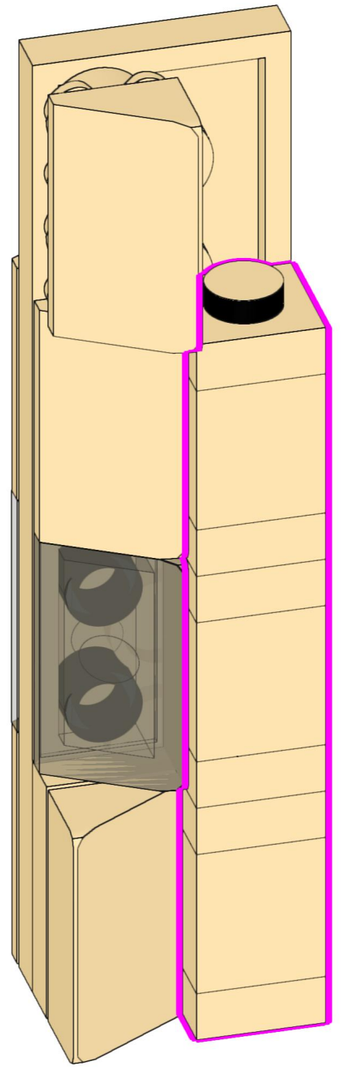

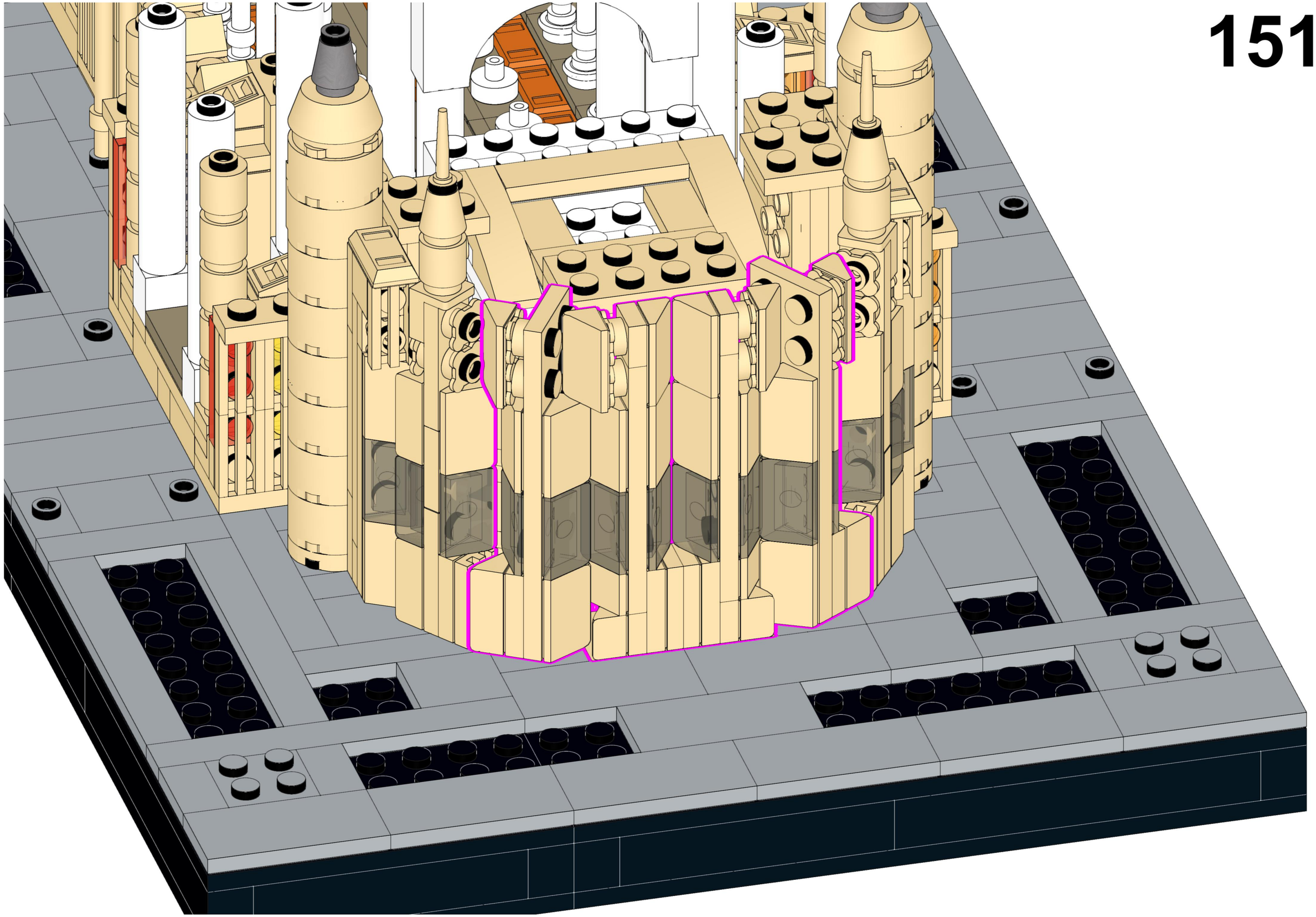

152



50x



153

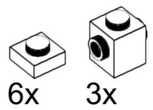

2x

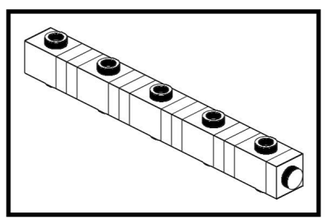

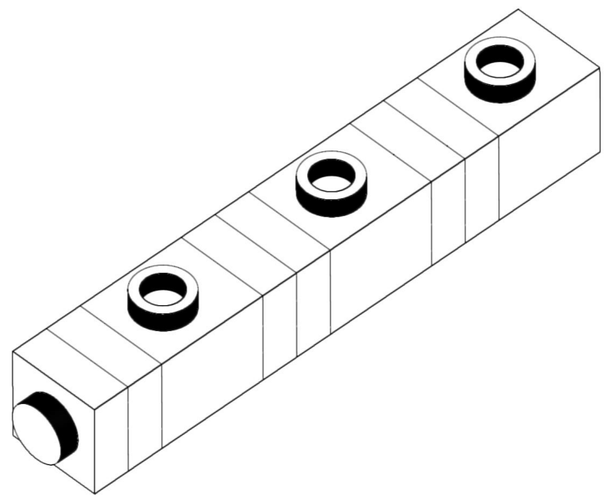

154

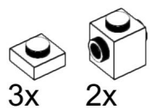

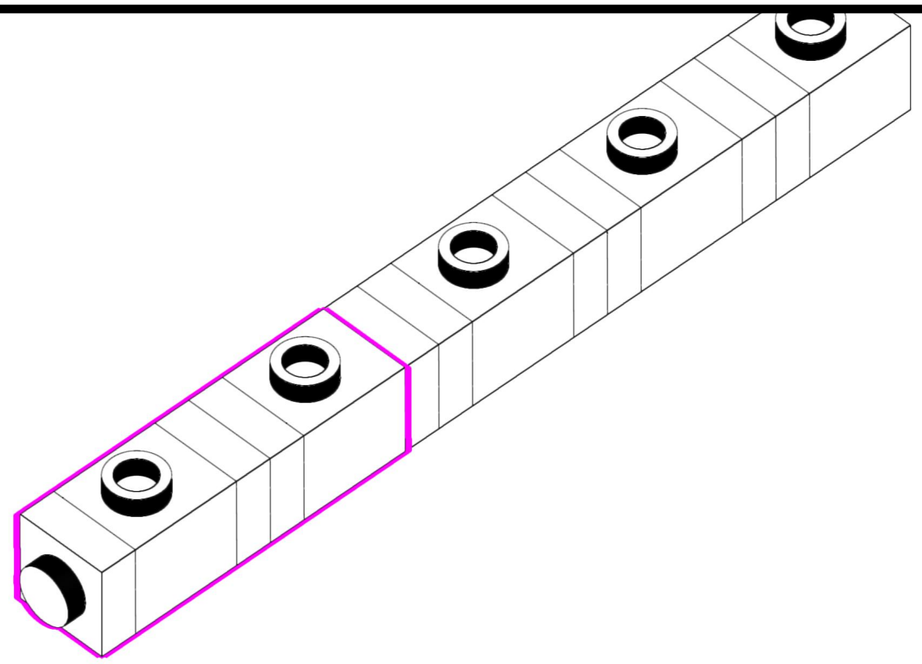

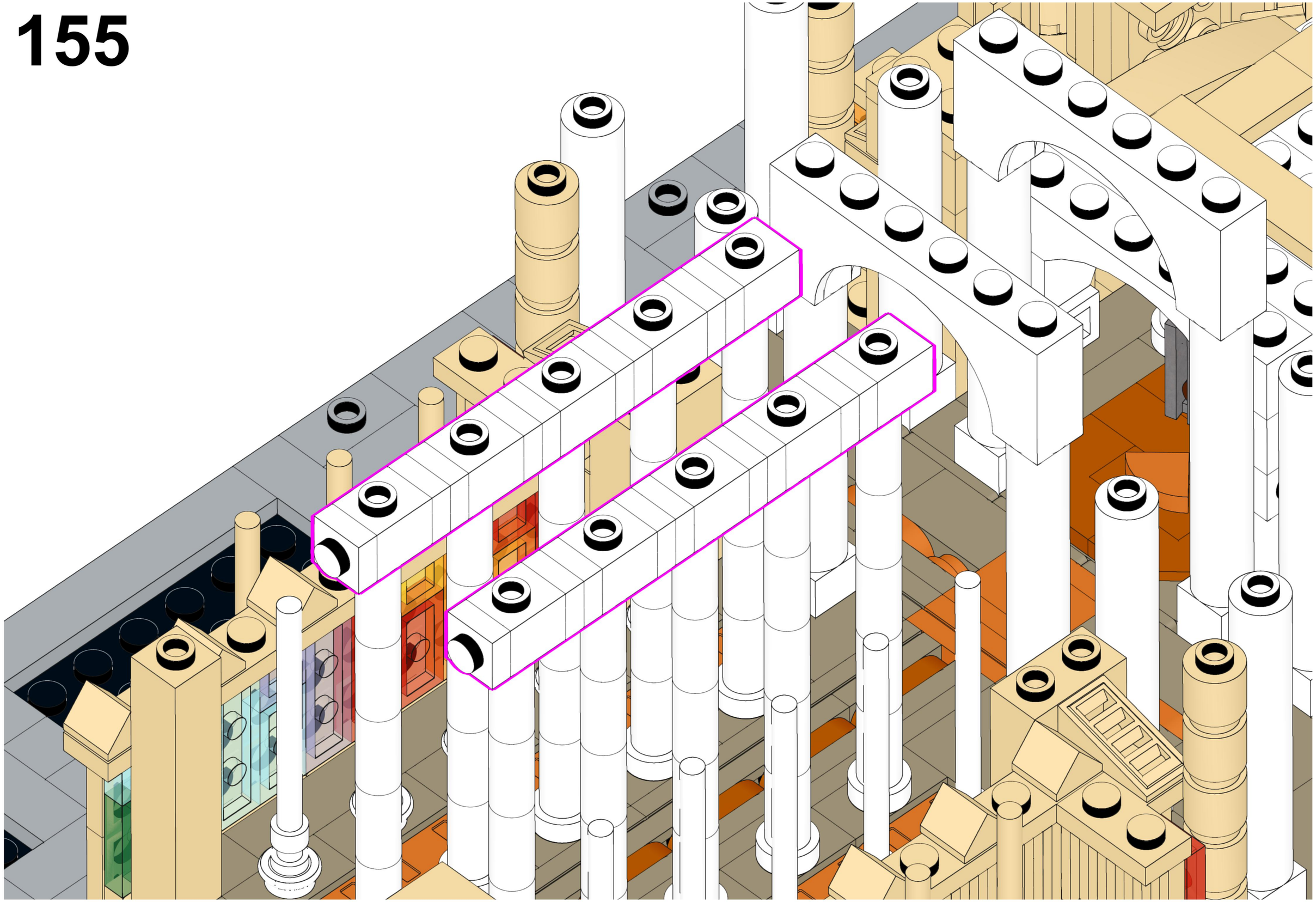

156

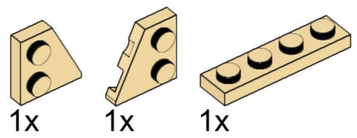

157

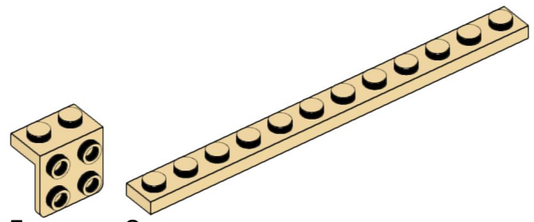

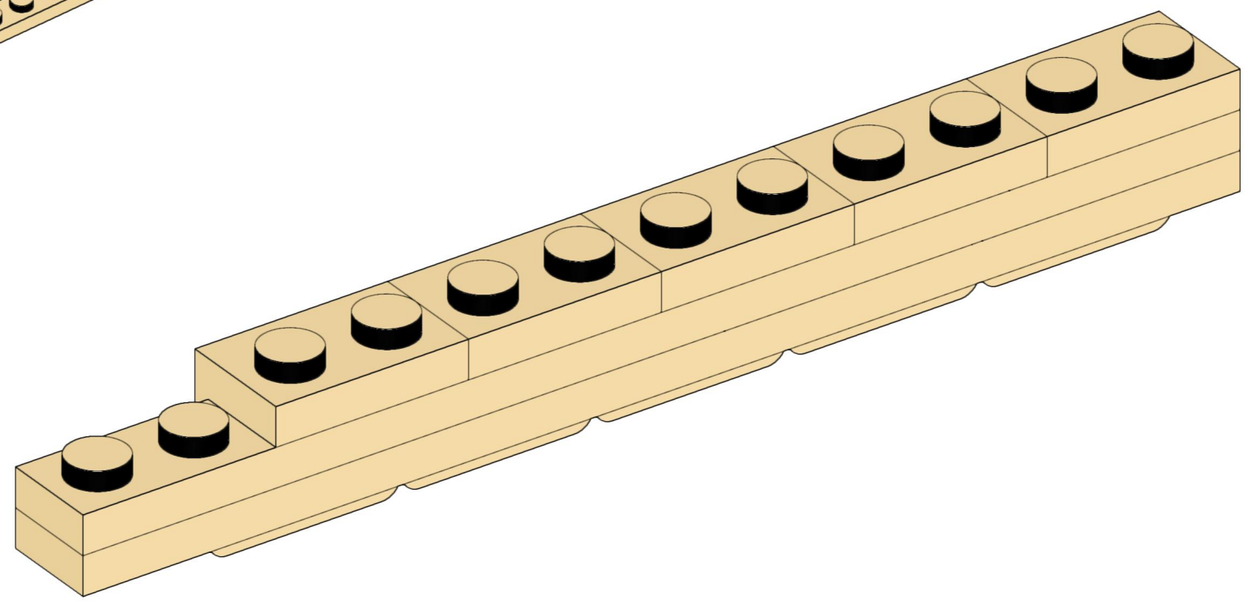

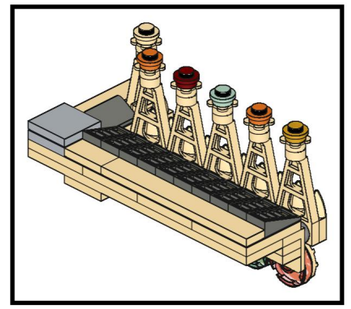

158

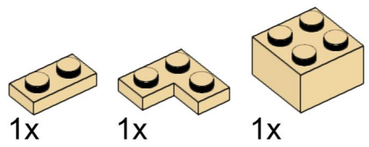

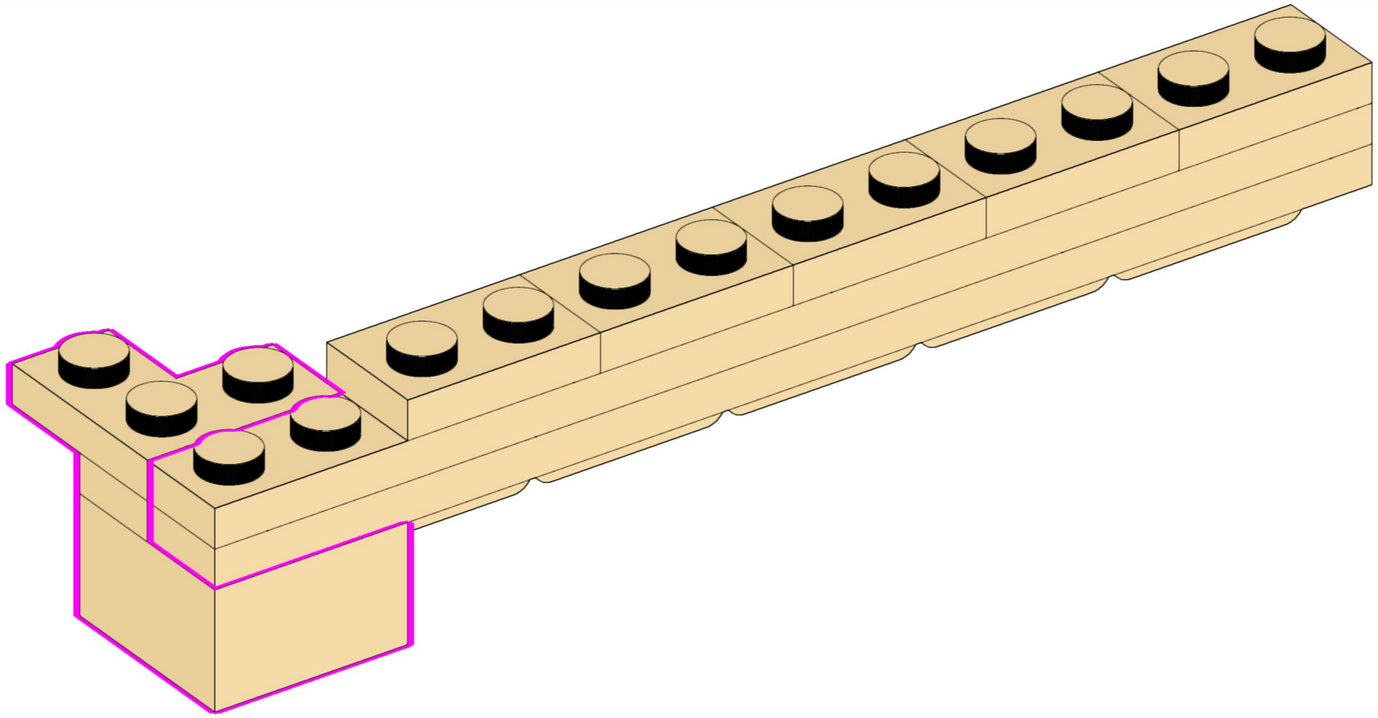

159

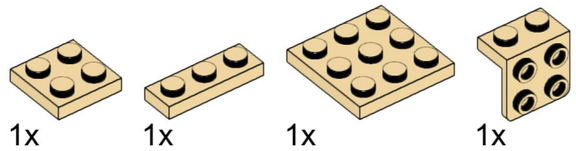

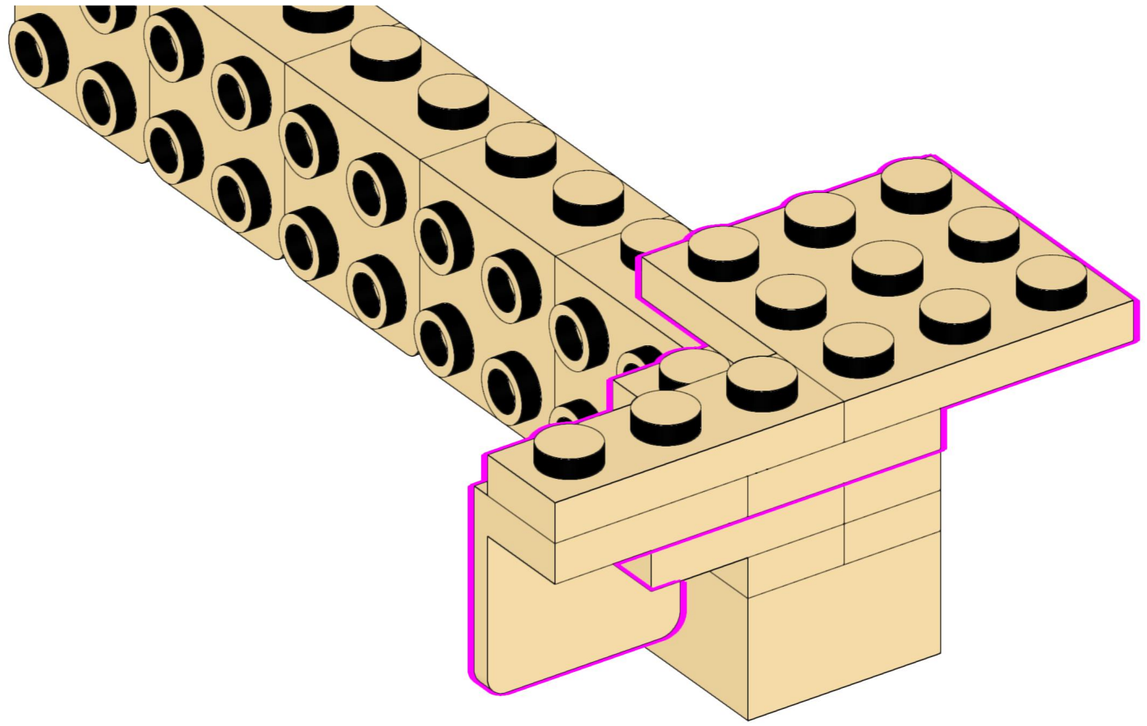

160

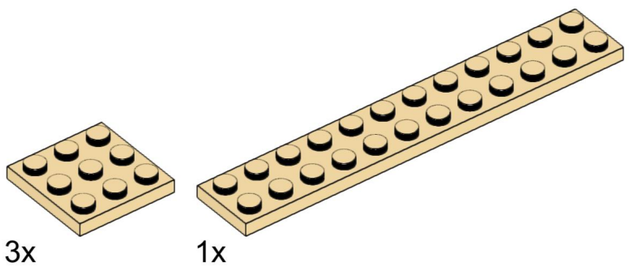

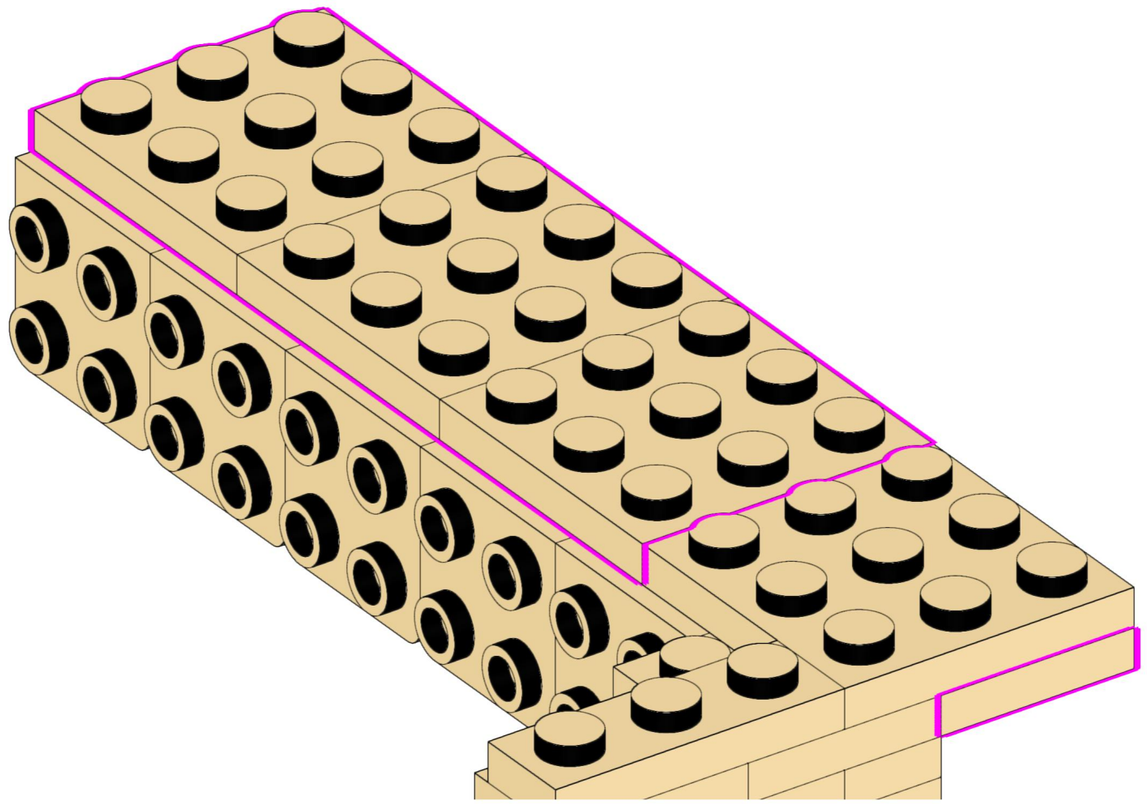

161

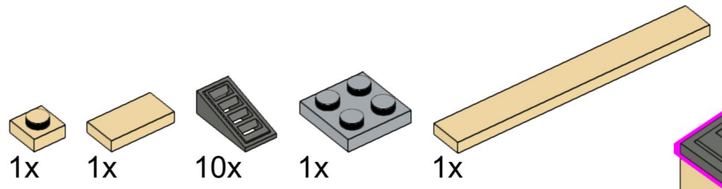

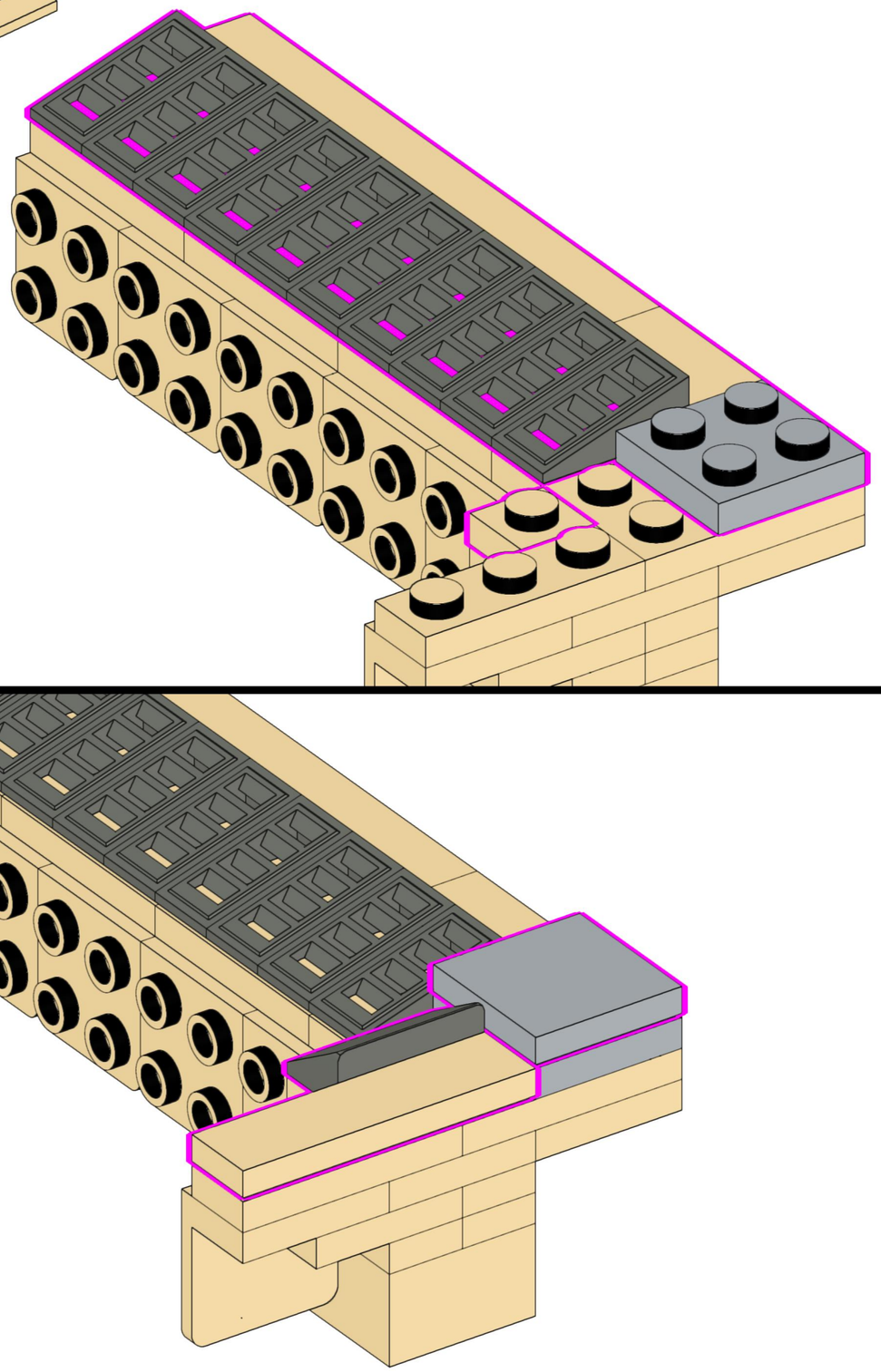

162

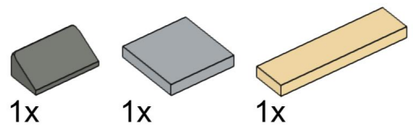

163

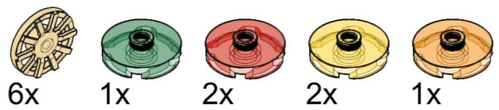

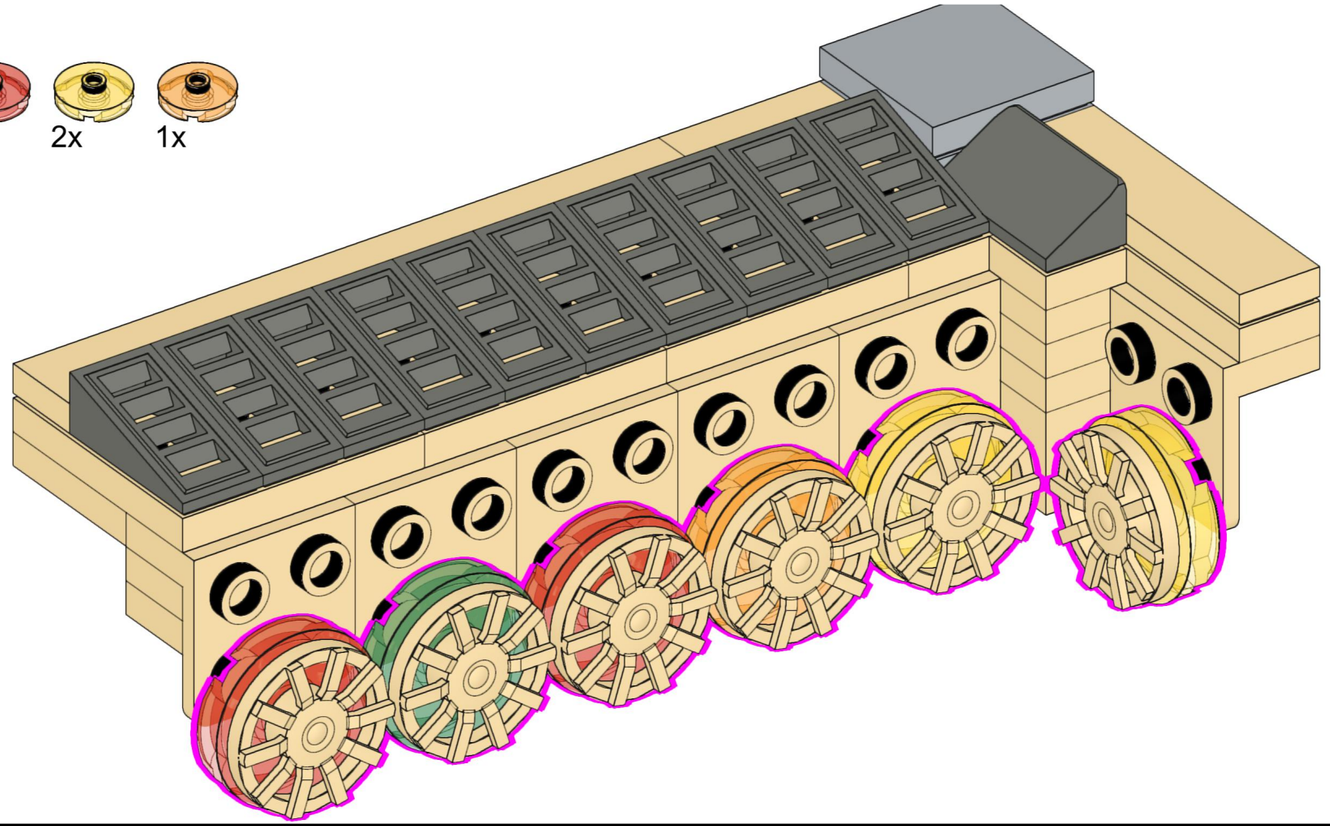

164



Flat Silver

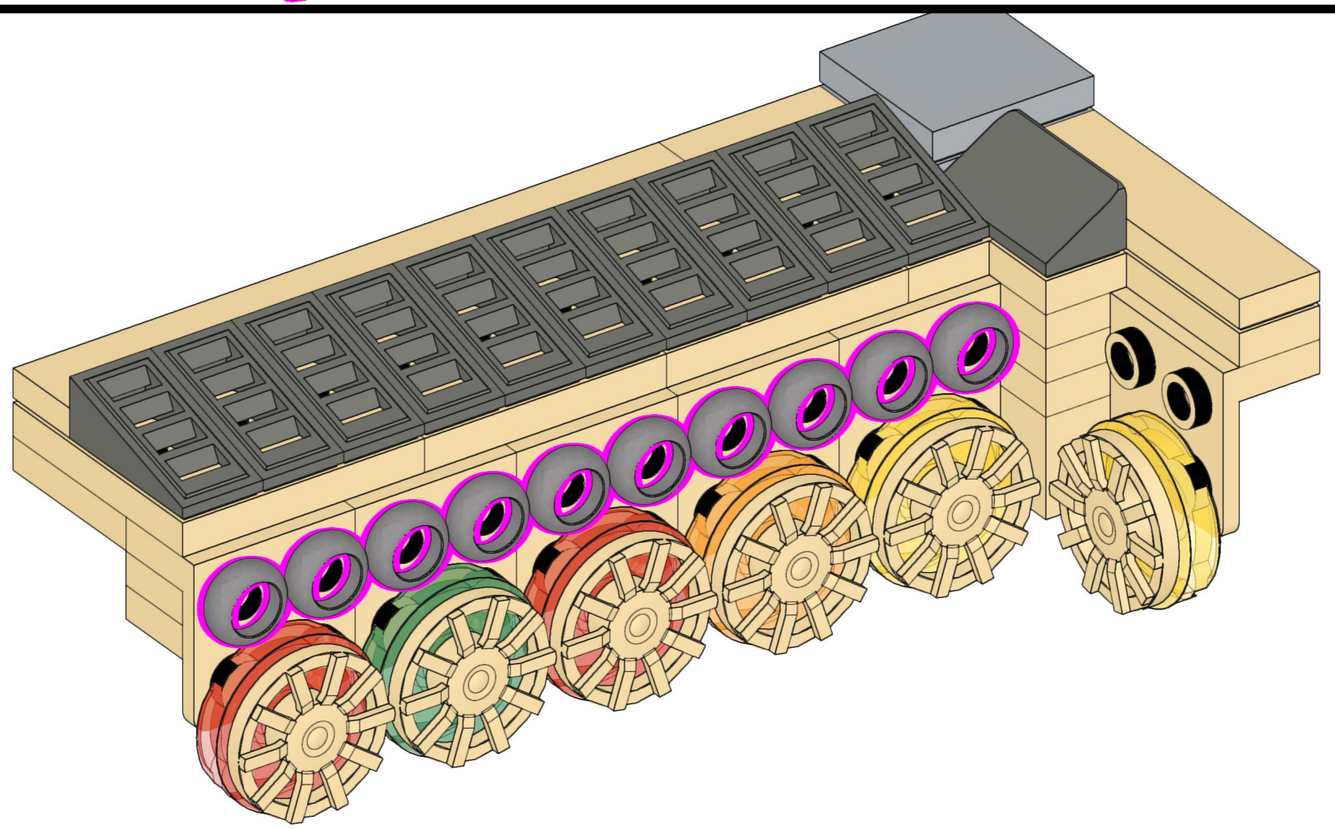

165

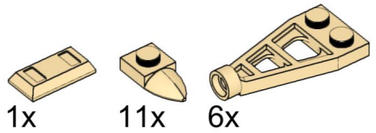

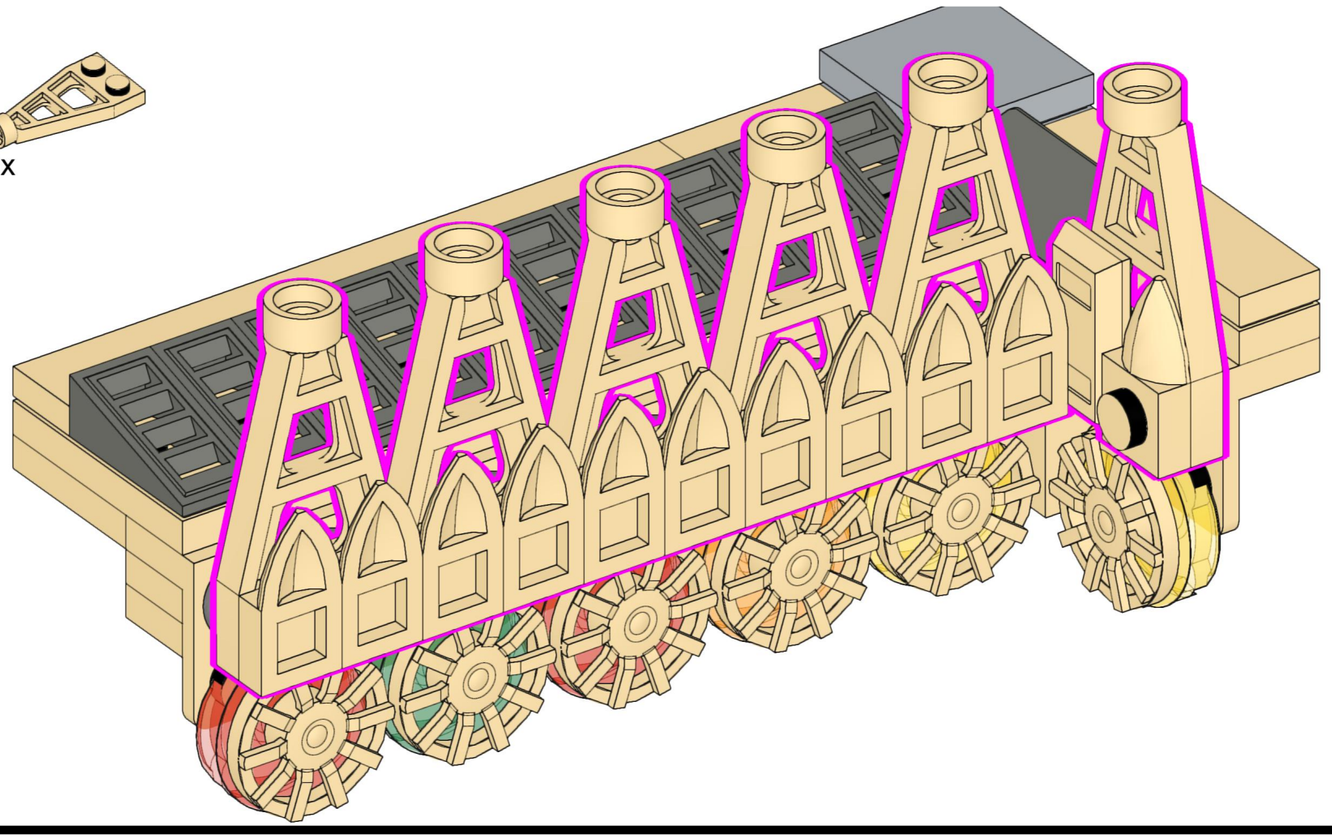

166



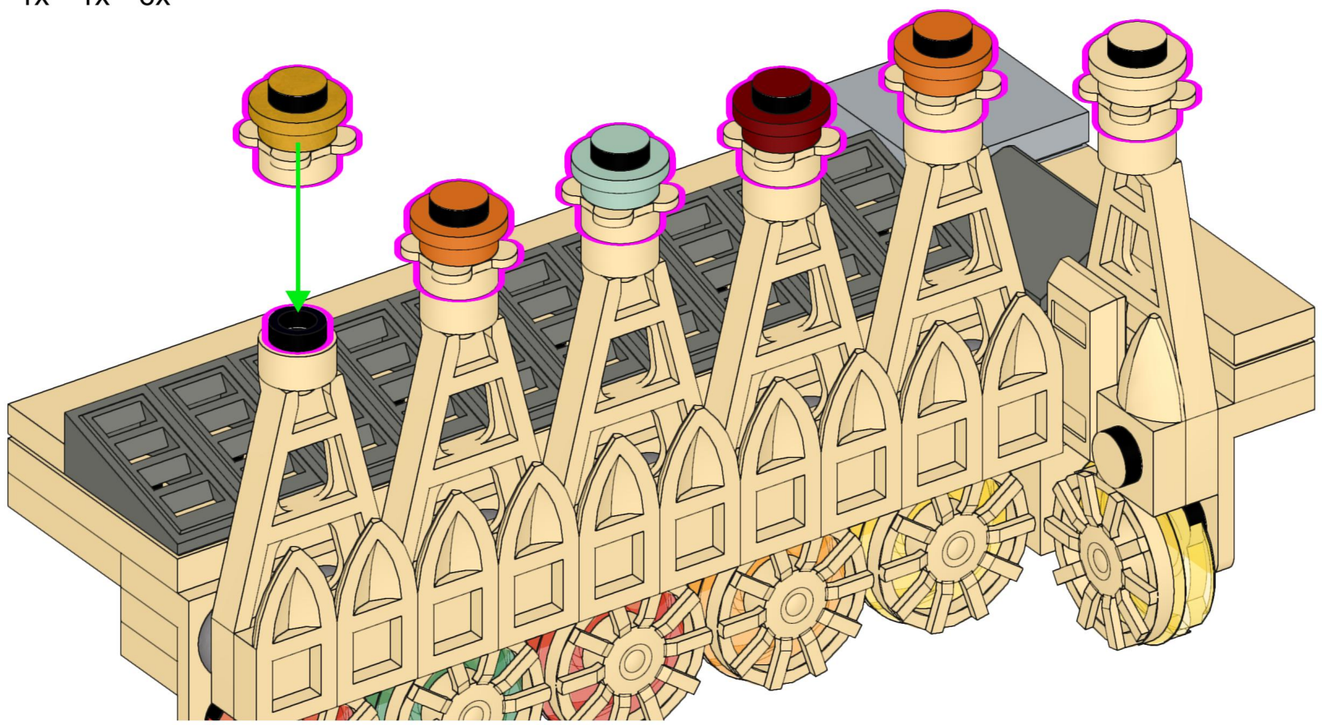

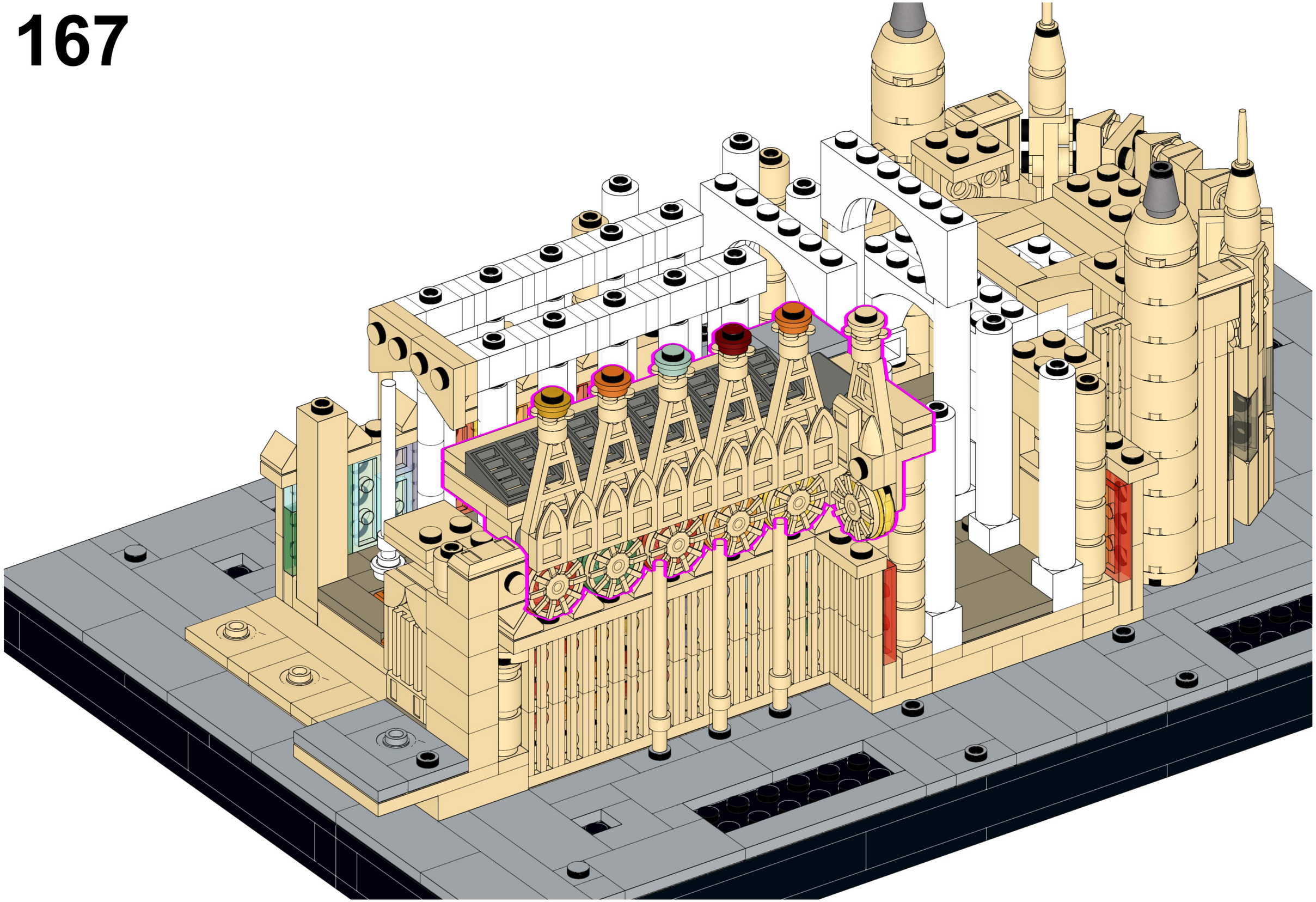

168

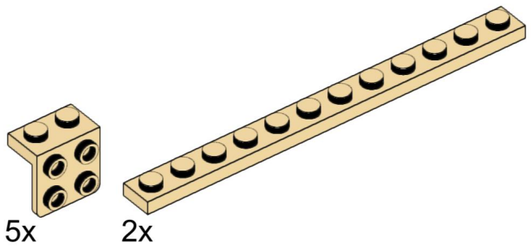

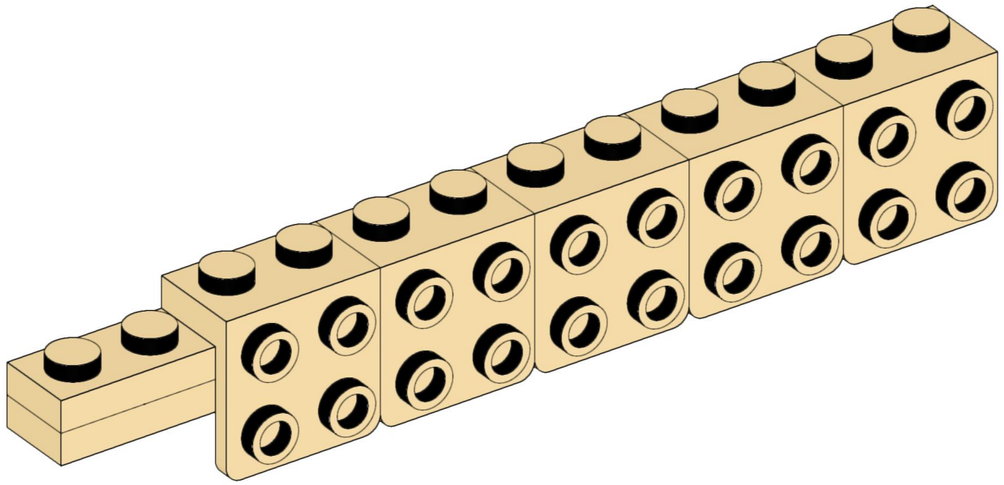

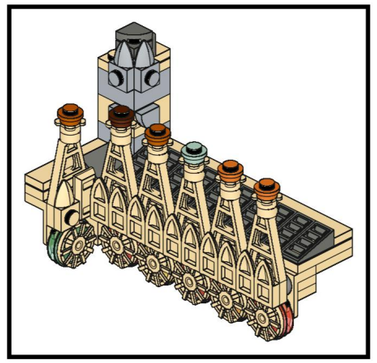

169

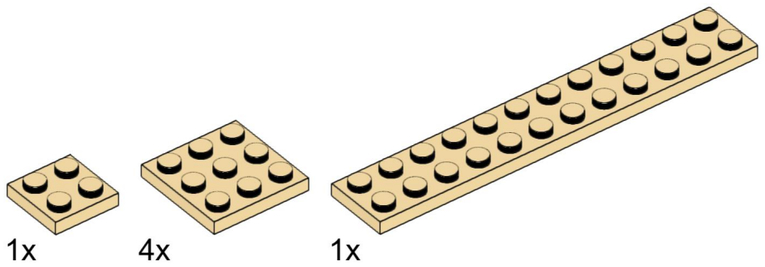

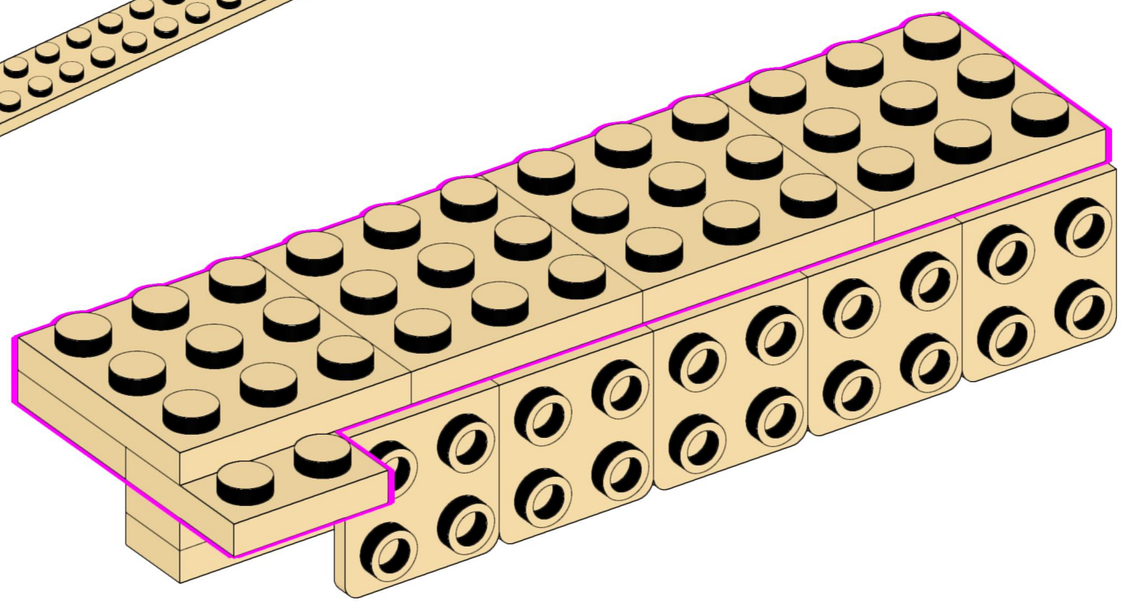

170

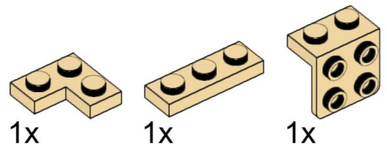

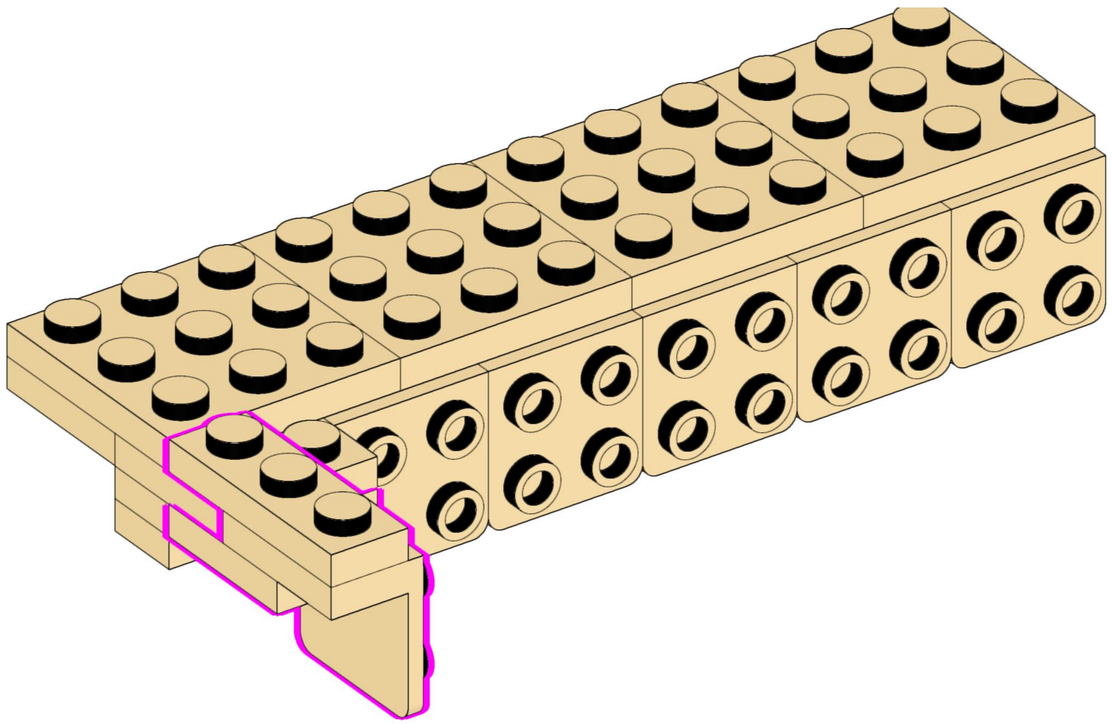

171

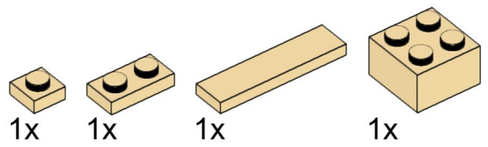

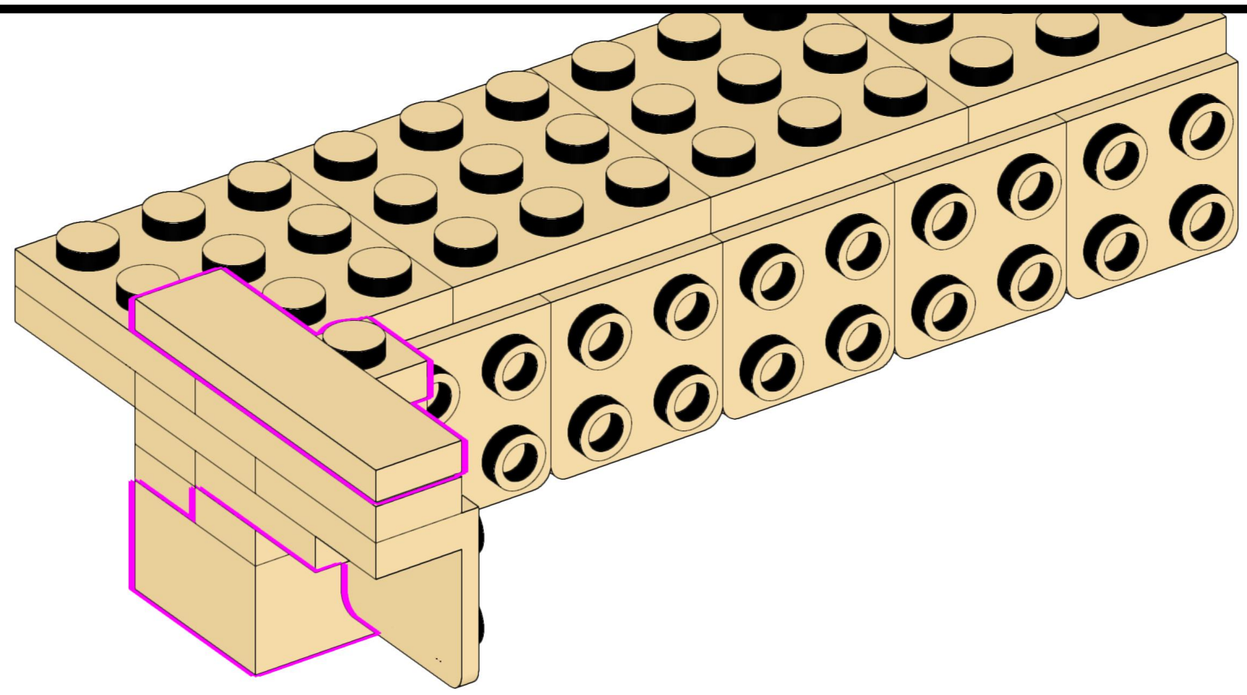

172

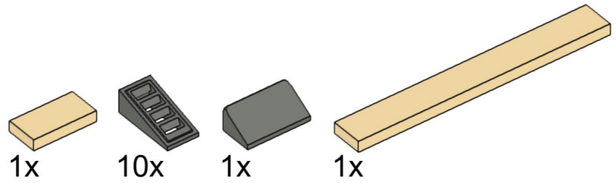

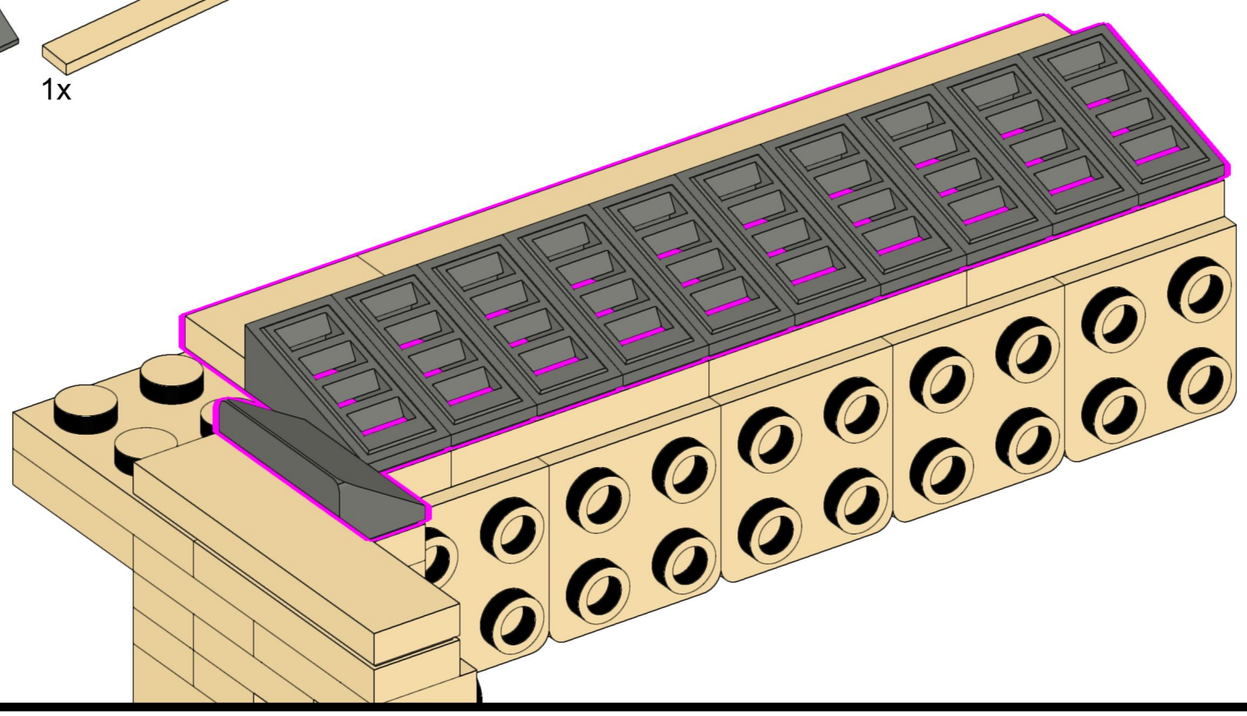

173

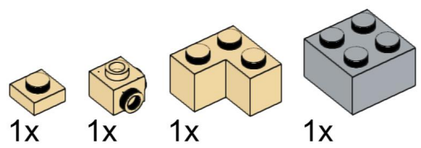

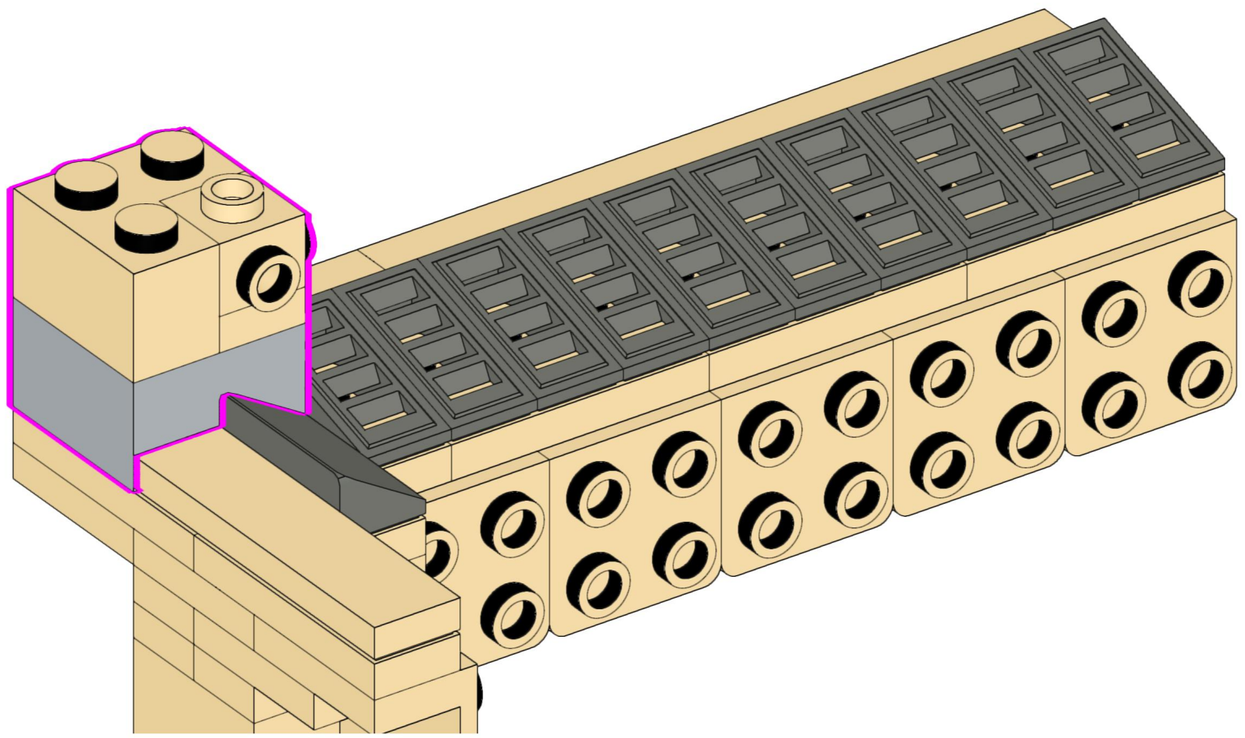

174

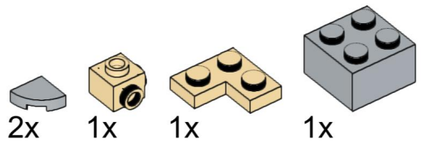

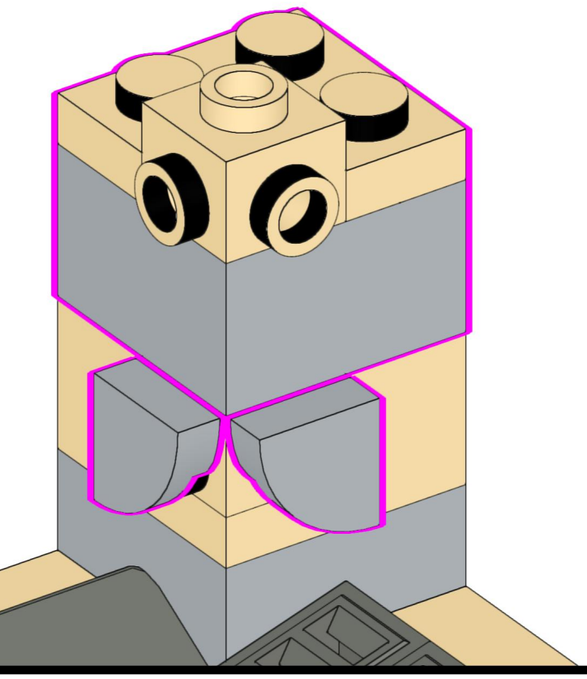

175

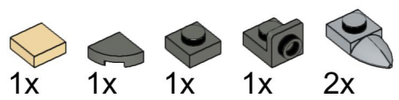

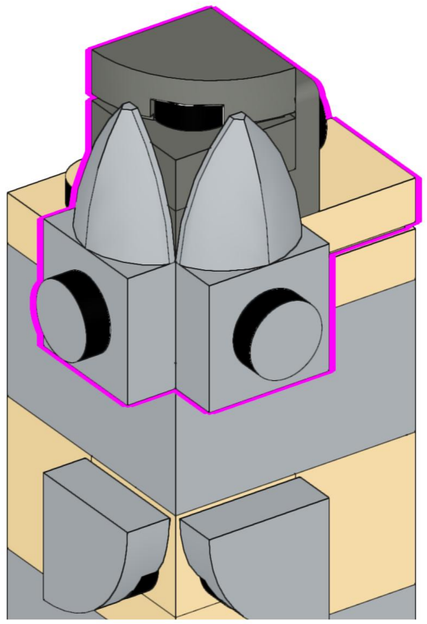

176

10x 6x 1x 3x 1x 1x

Flat Silver

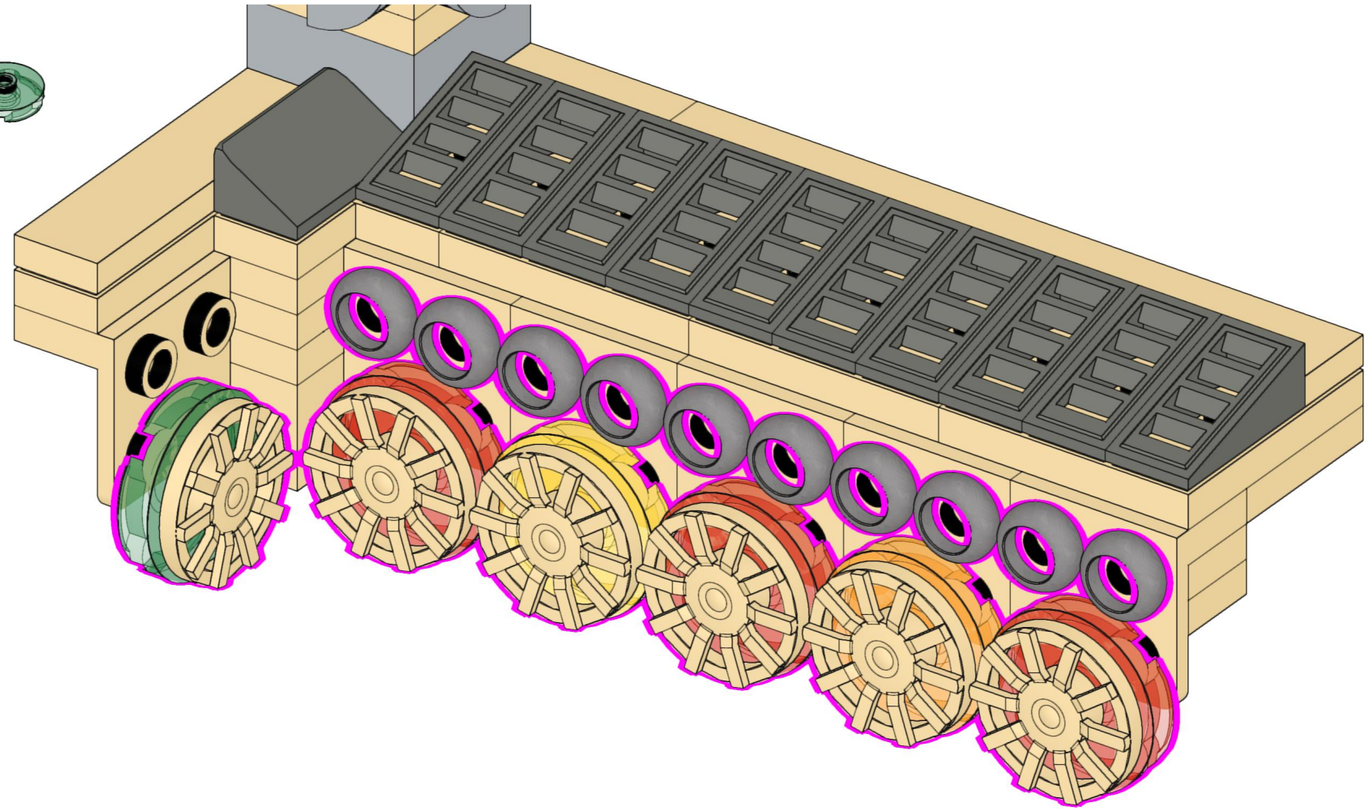

177

1x 11x 6x

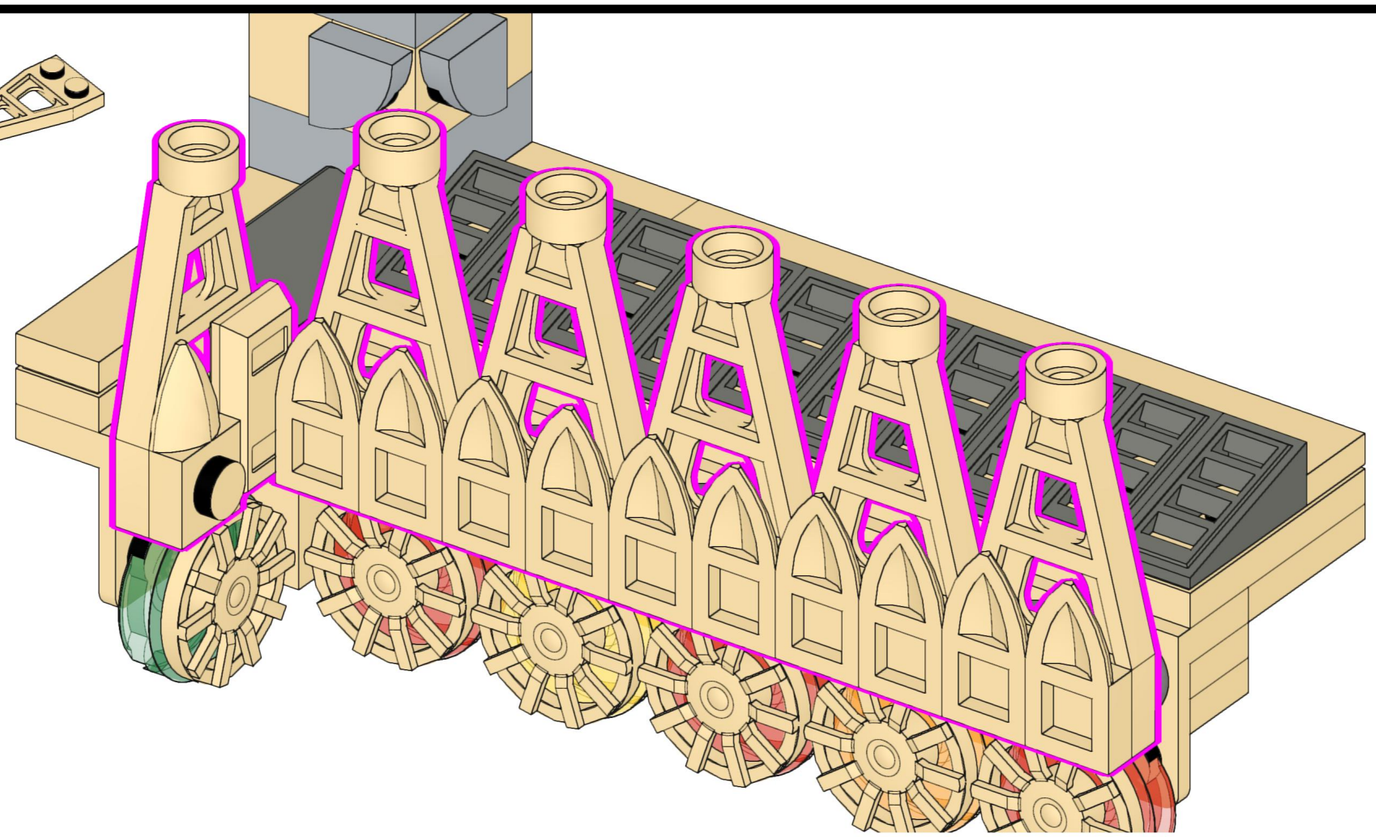

178



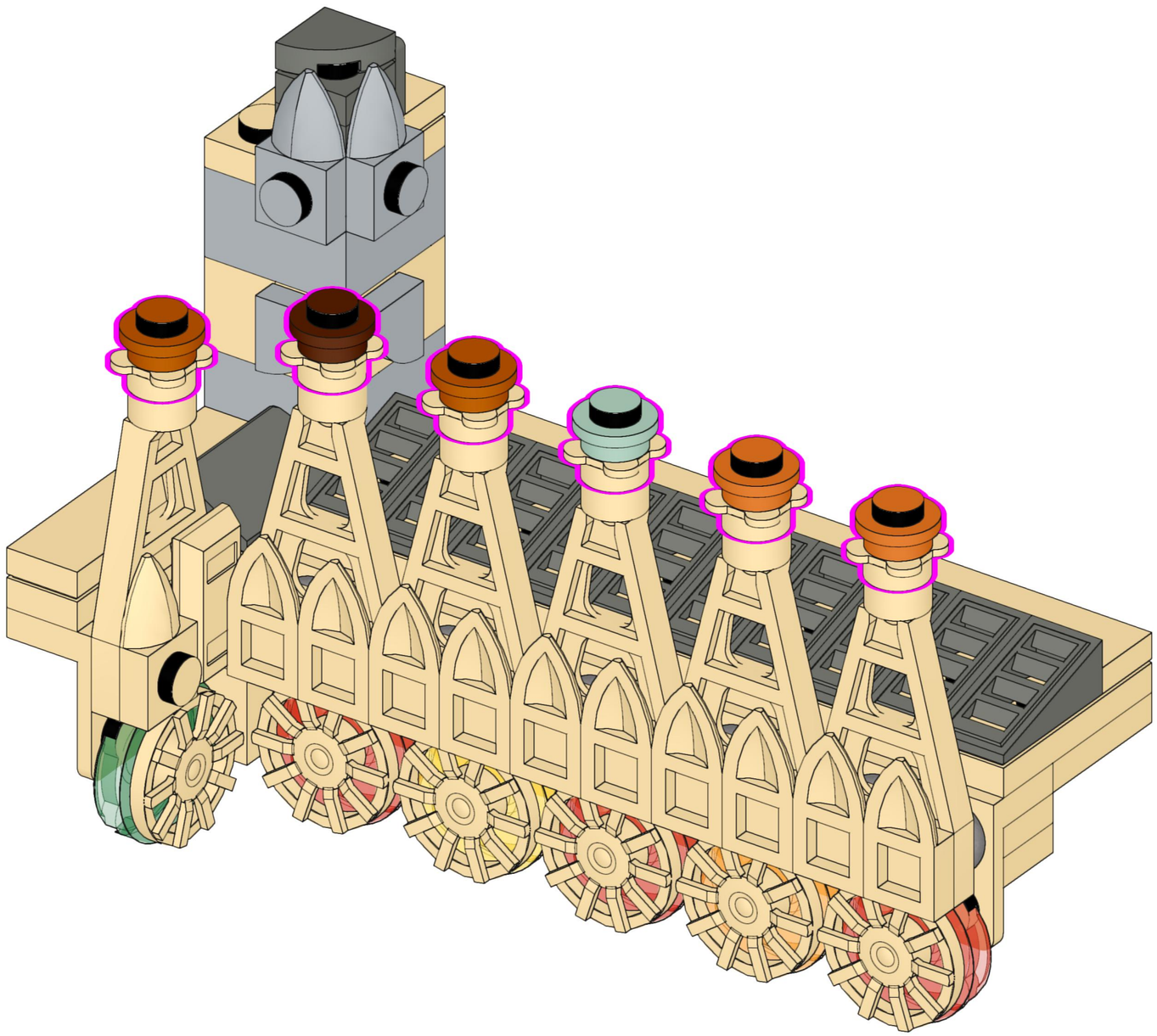

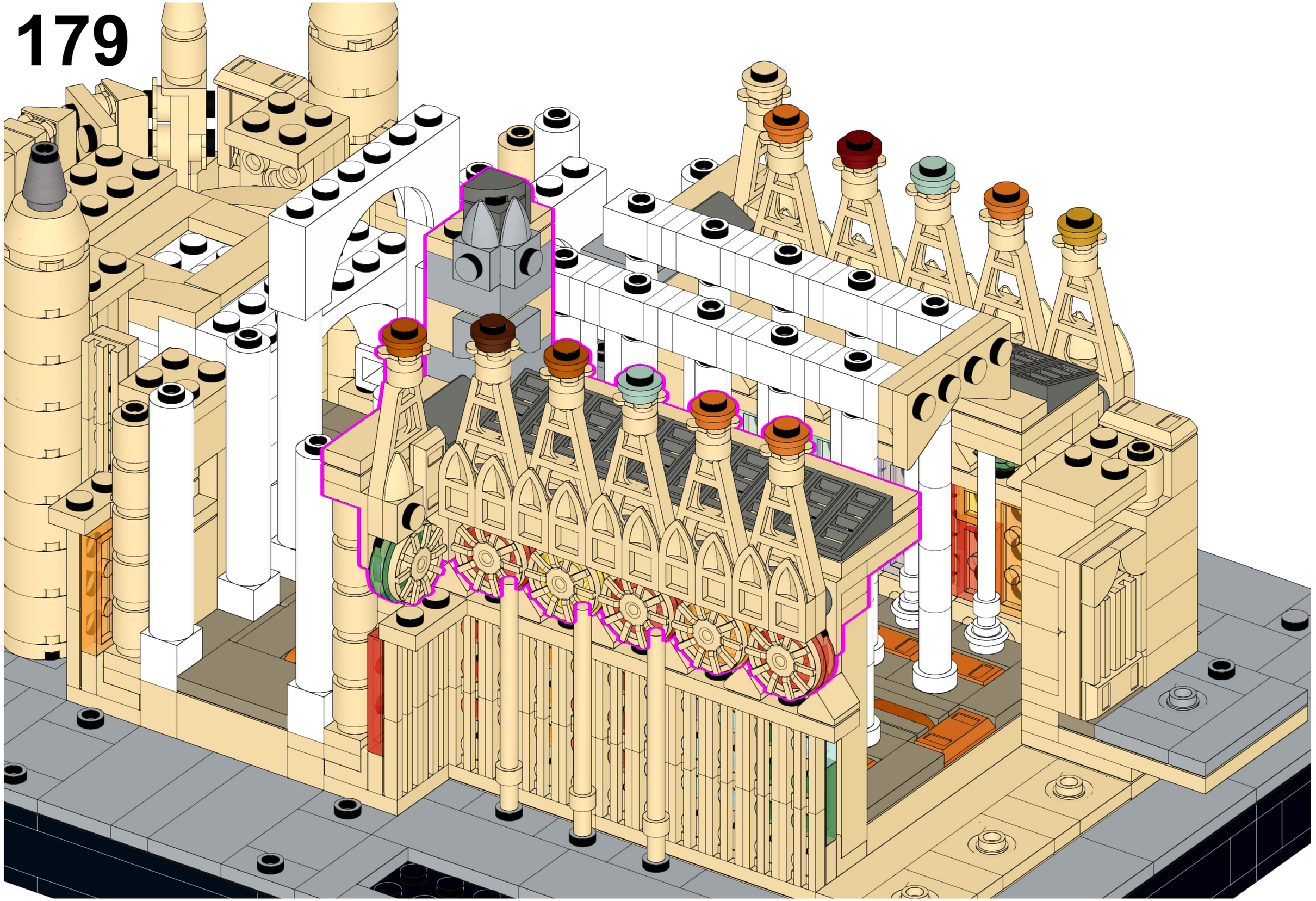

180

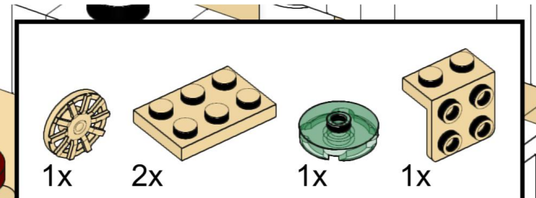

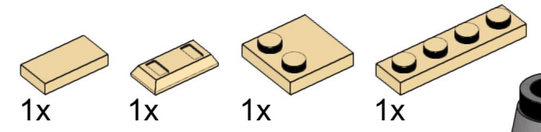
1x
1x
1x
1x

182

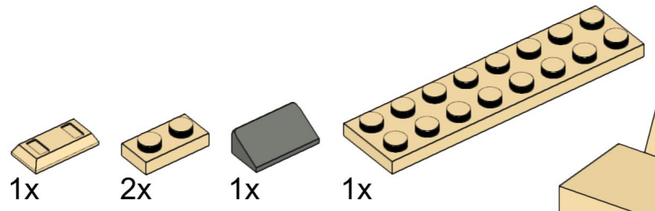

183

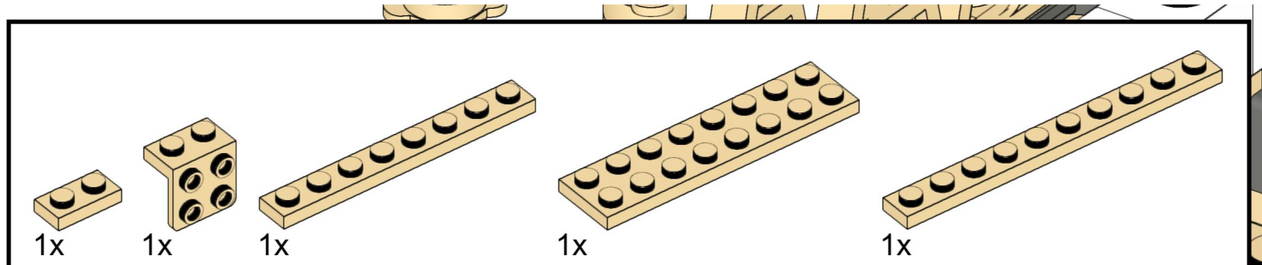

184

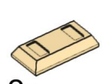





185

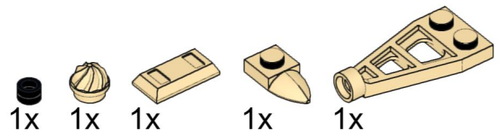

186

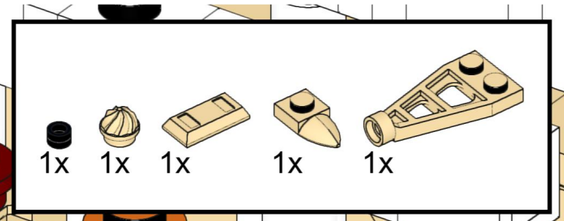

187

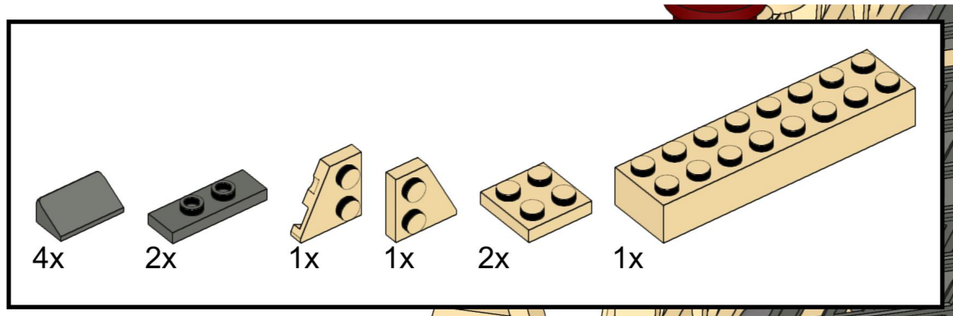

188

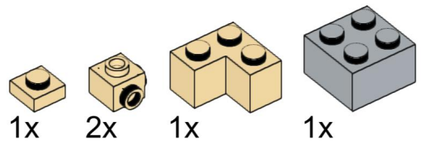

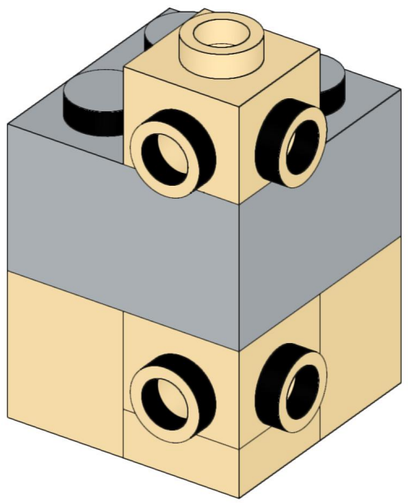

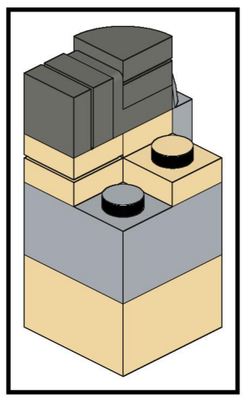

189

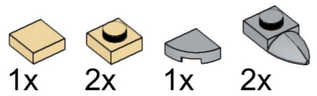

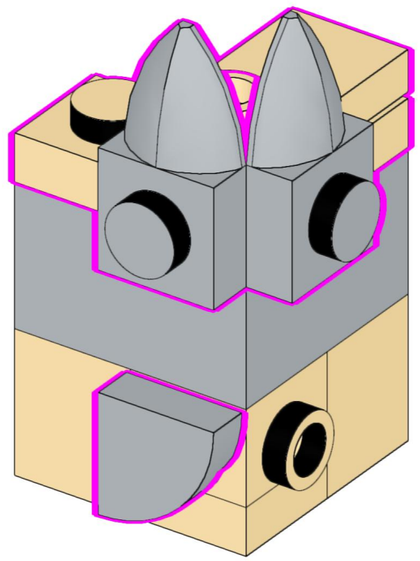

190

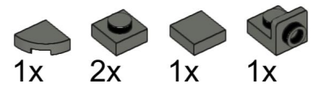

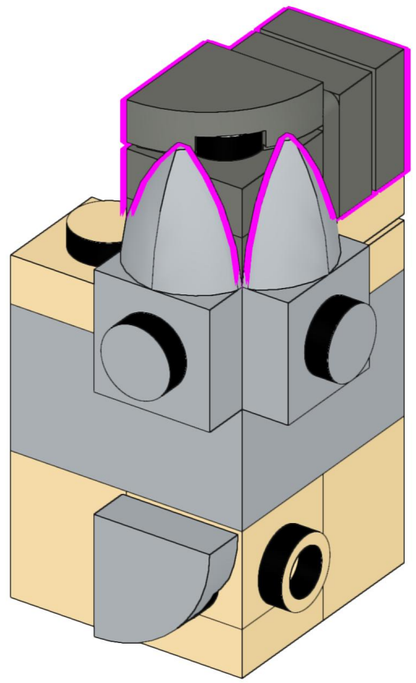

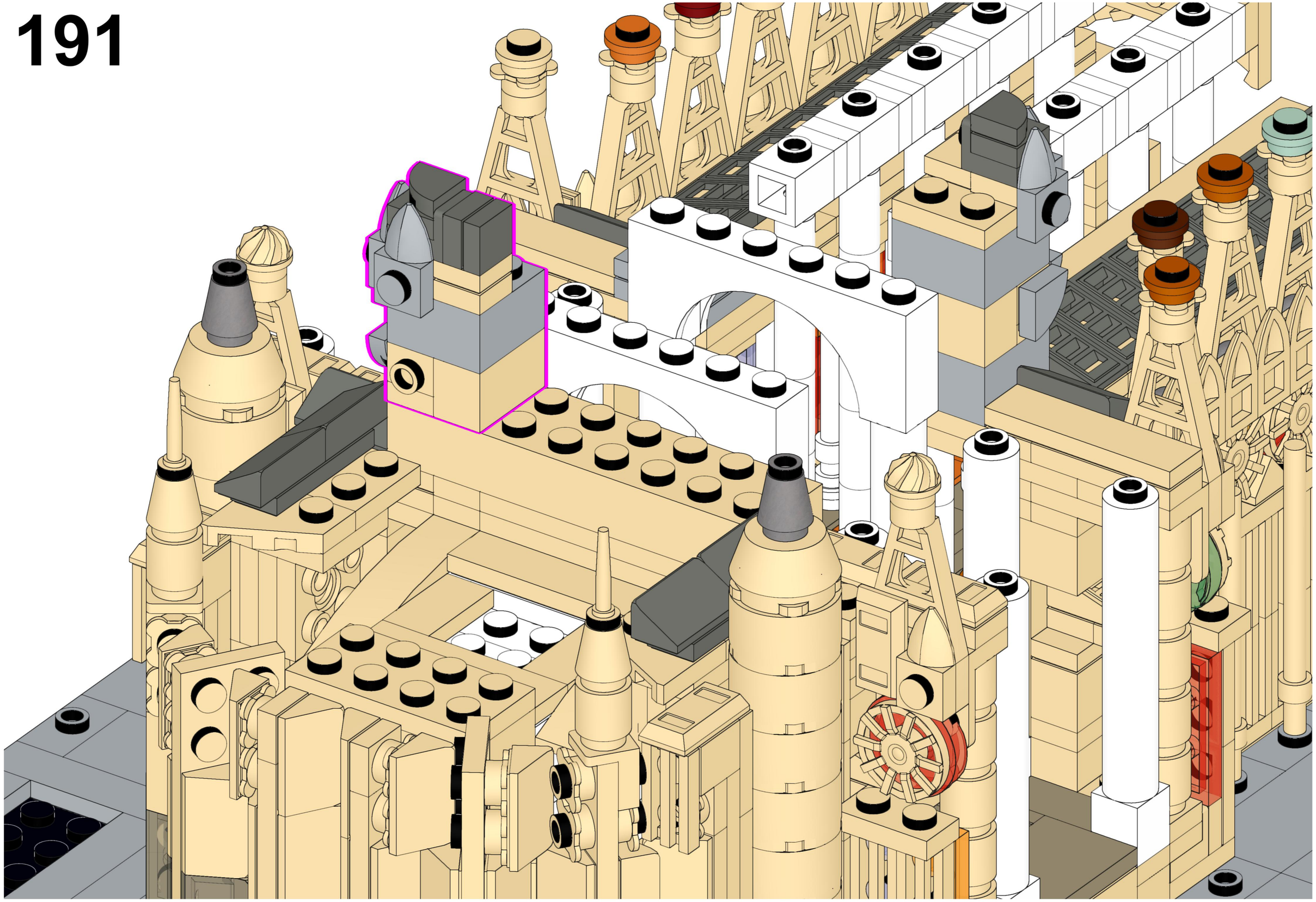

192

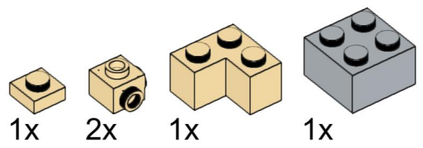

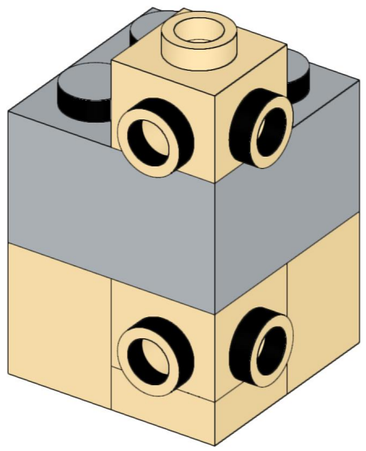

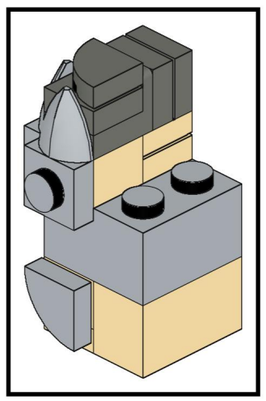

193

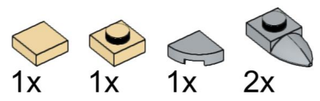

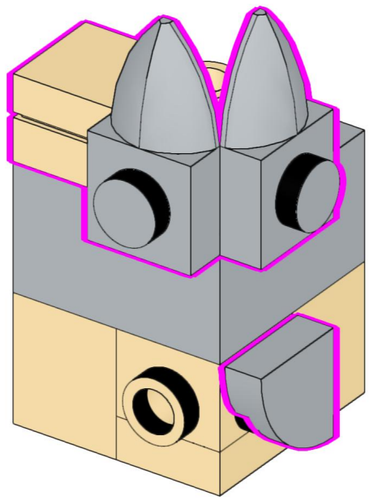

194

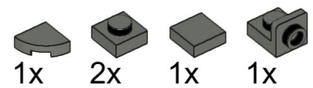

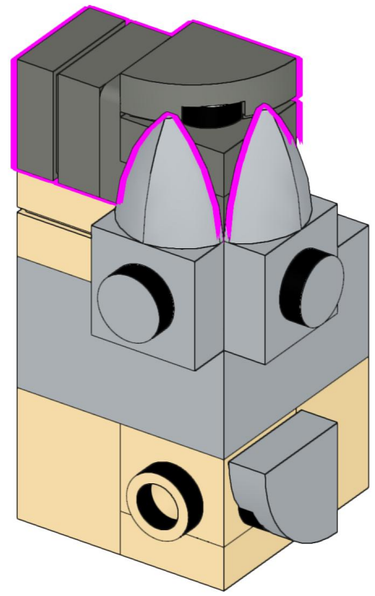

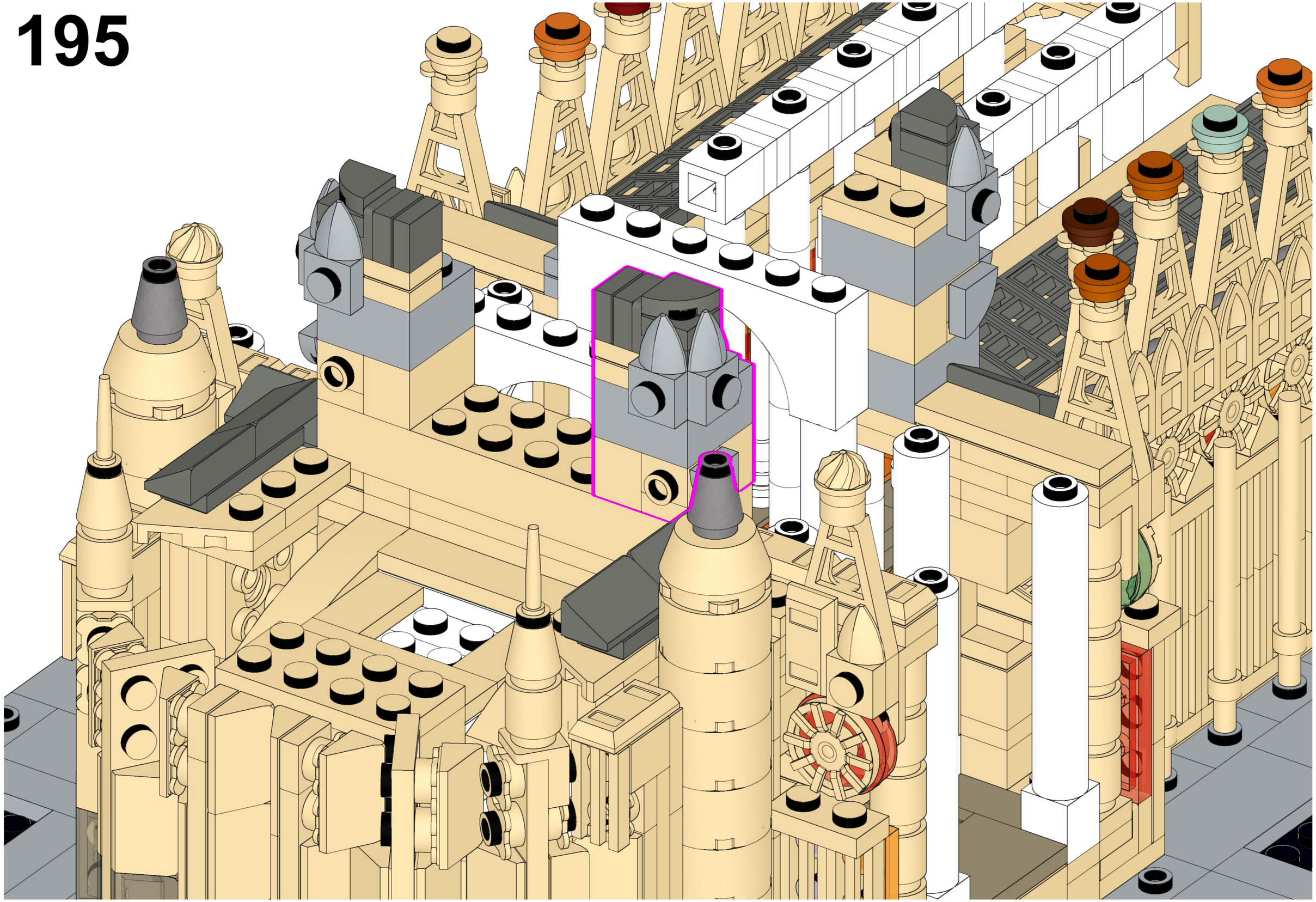

196

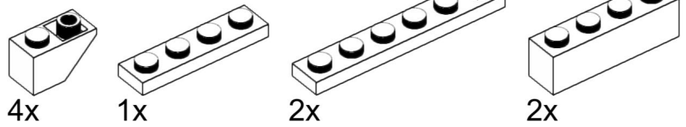

197

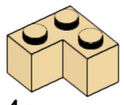

4x

198

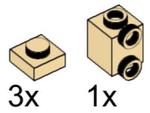

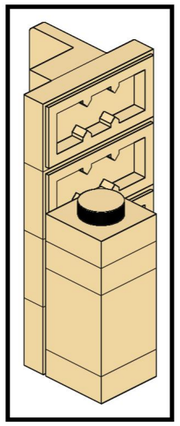

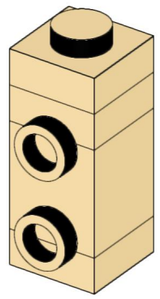

199

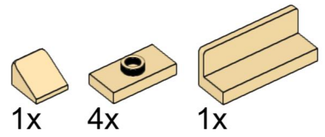

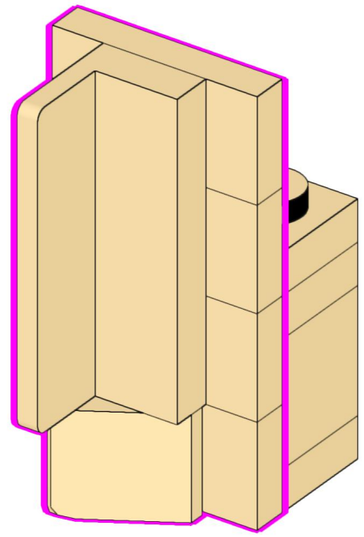

200

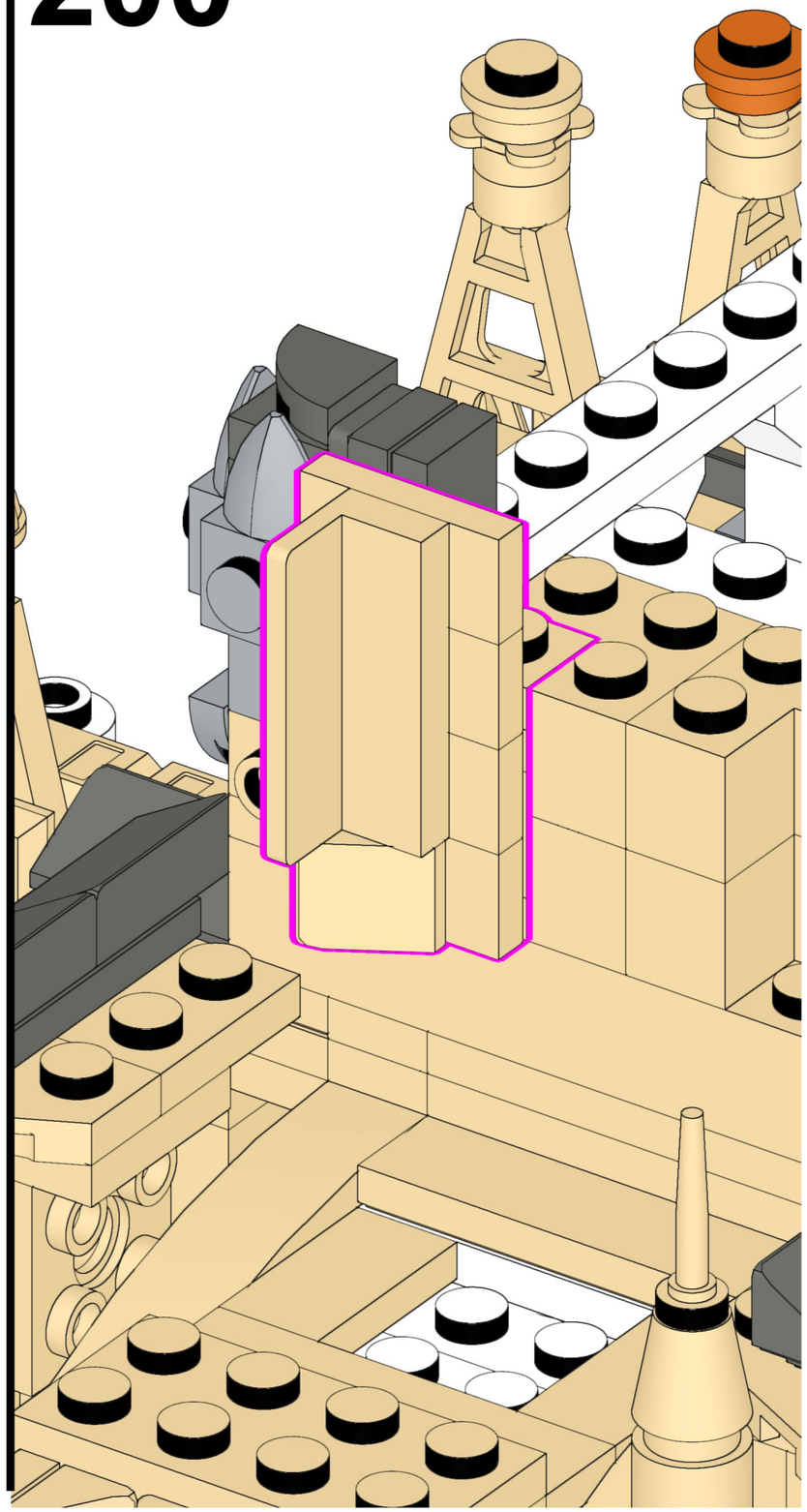

201

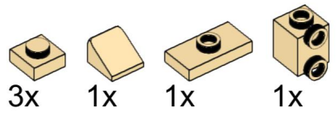

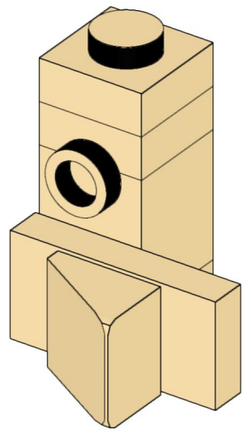

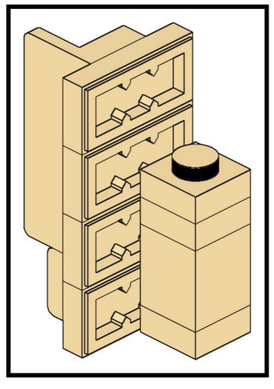

202

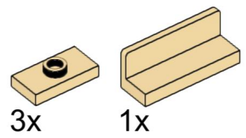

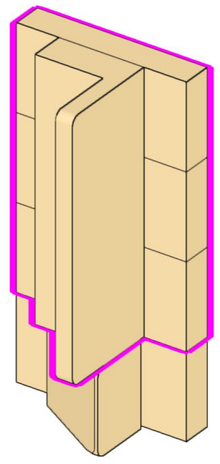

203

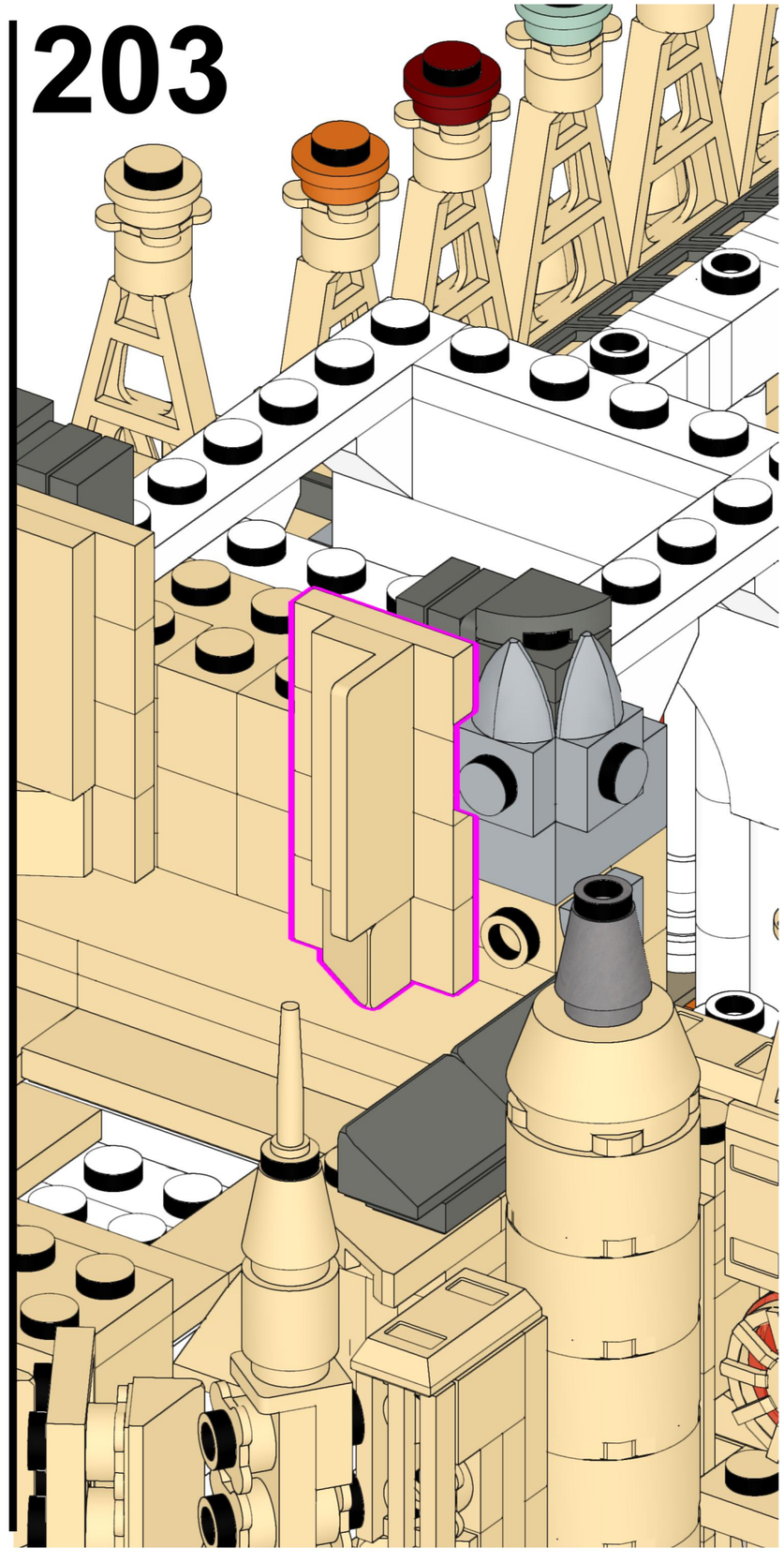

204

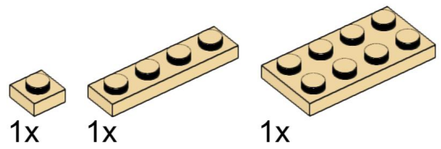

205

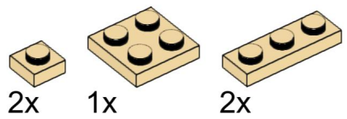

206

2x 1x

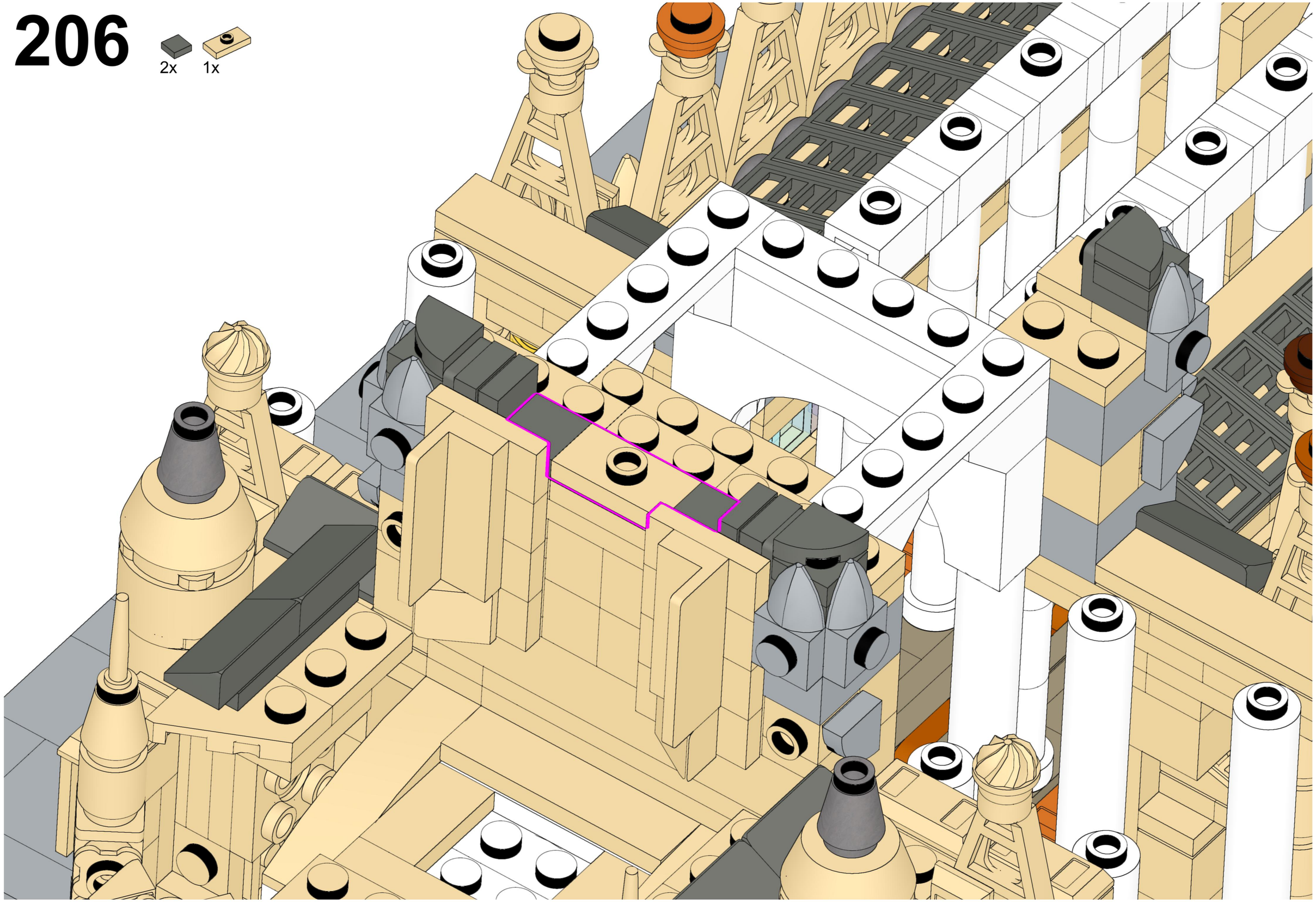

207

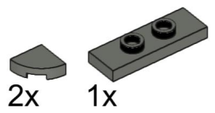

208

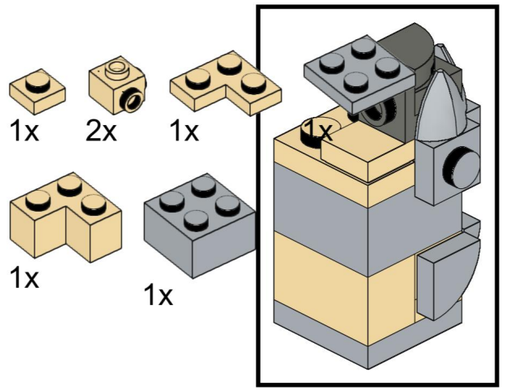

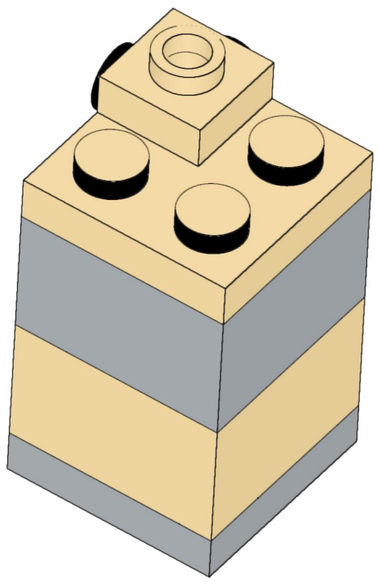

209

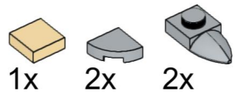

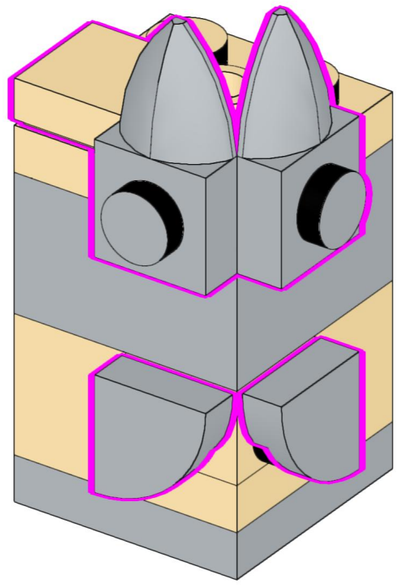

210

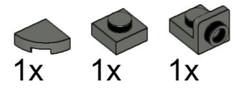

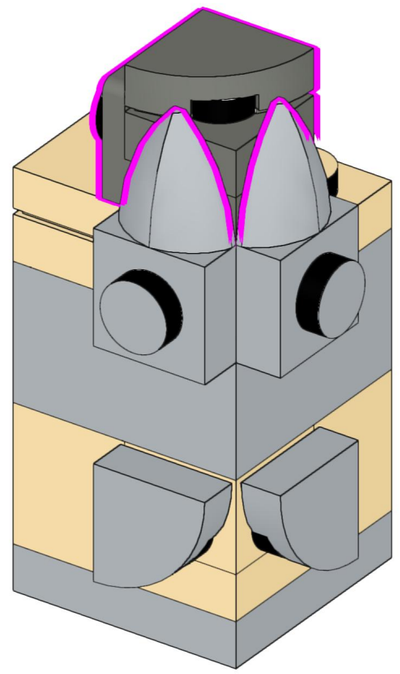

211

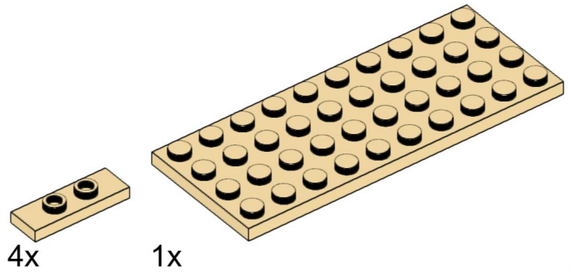

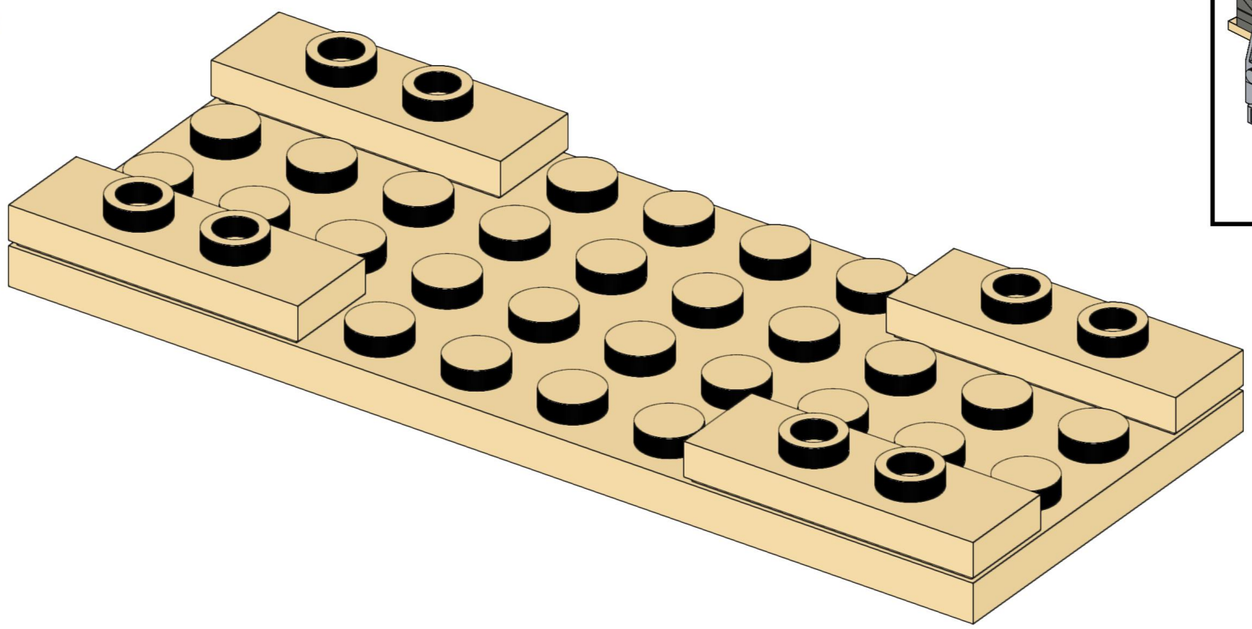

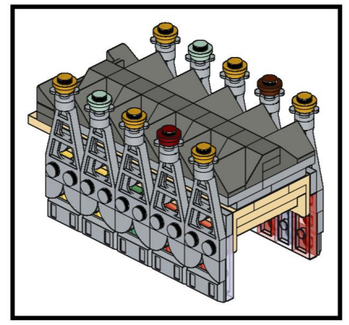

212

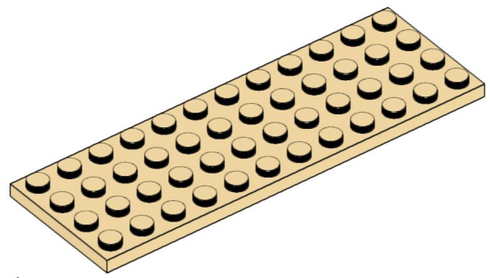

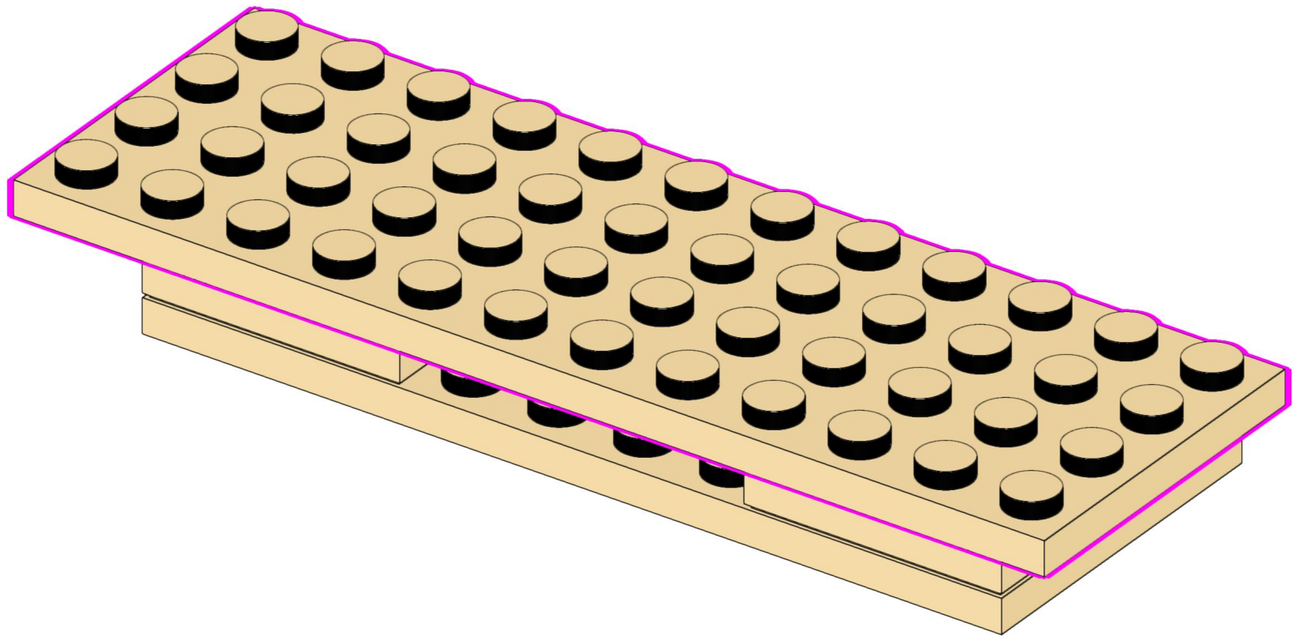

213

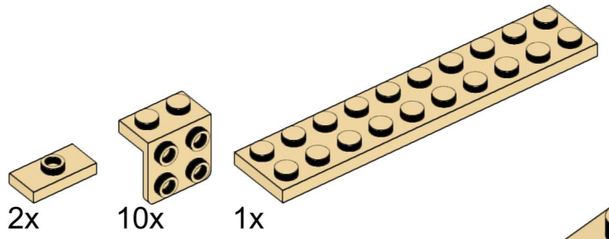

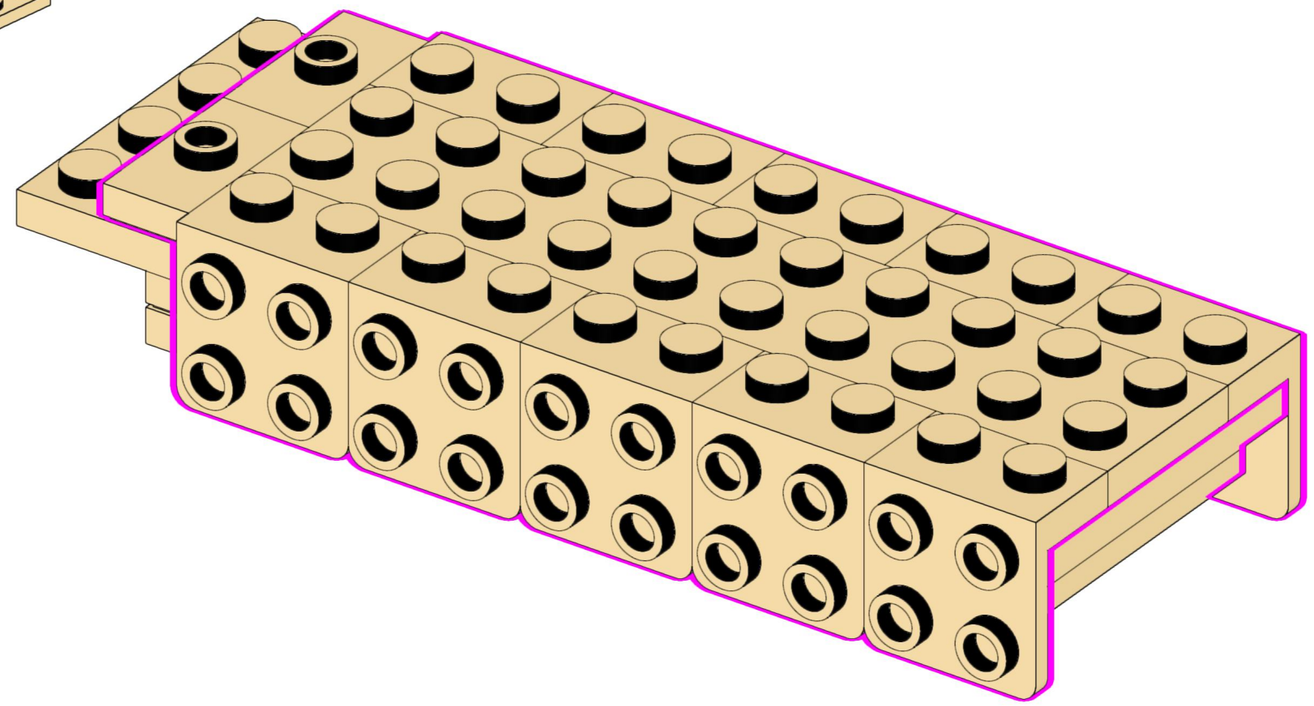

214

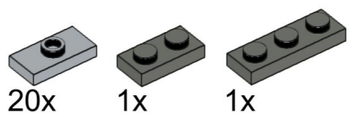

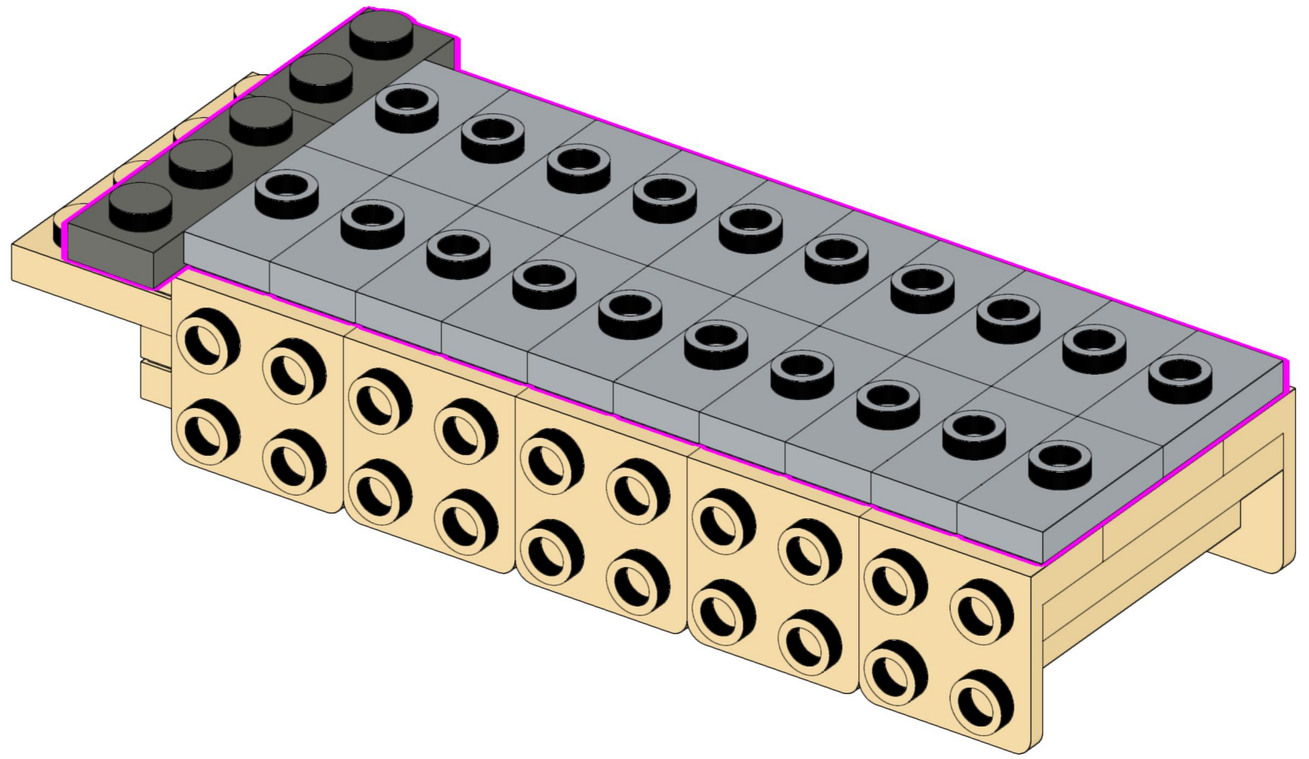

215

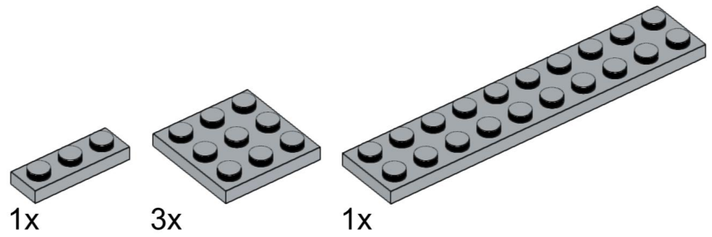

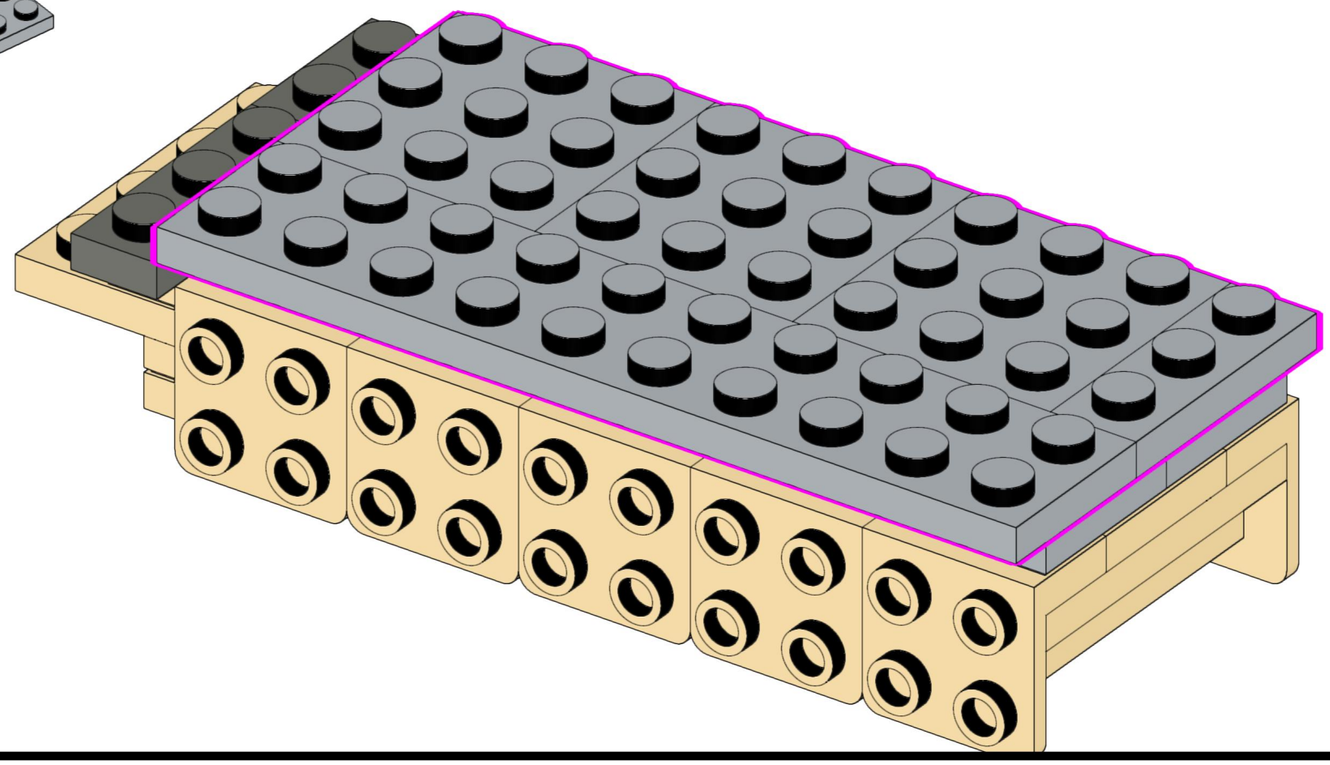

216

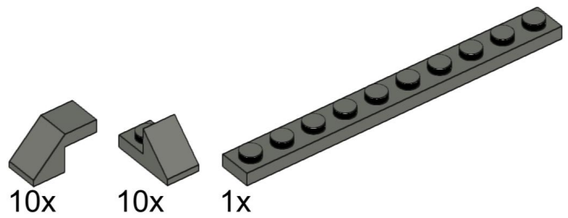

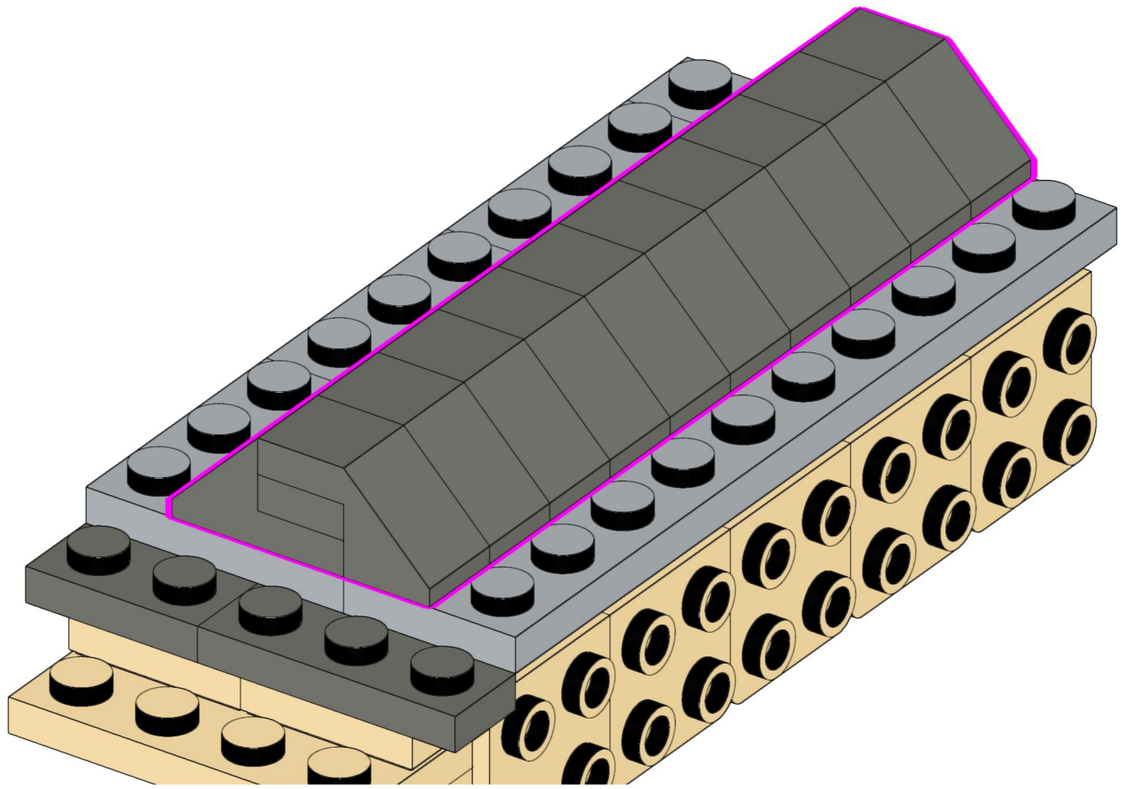

217

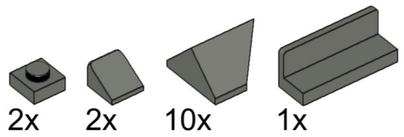

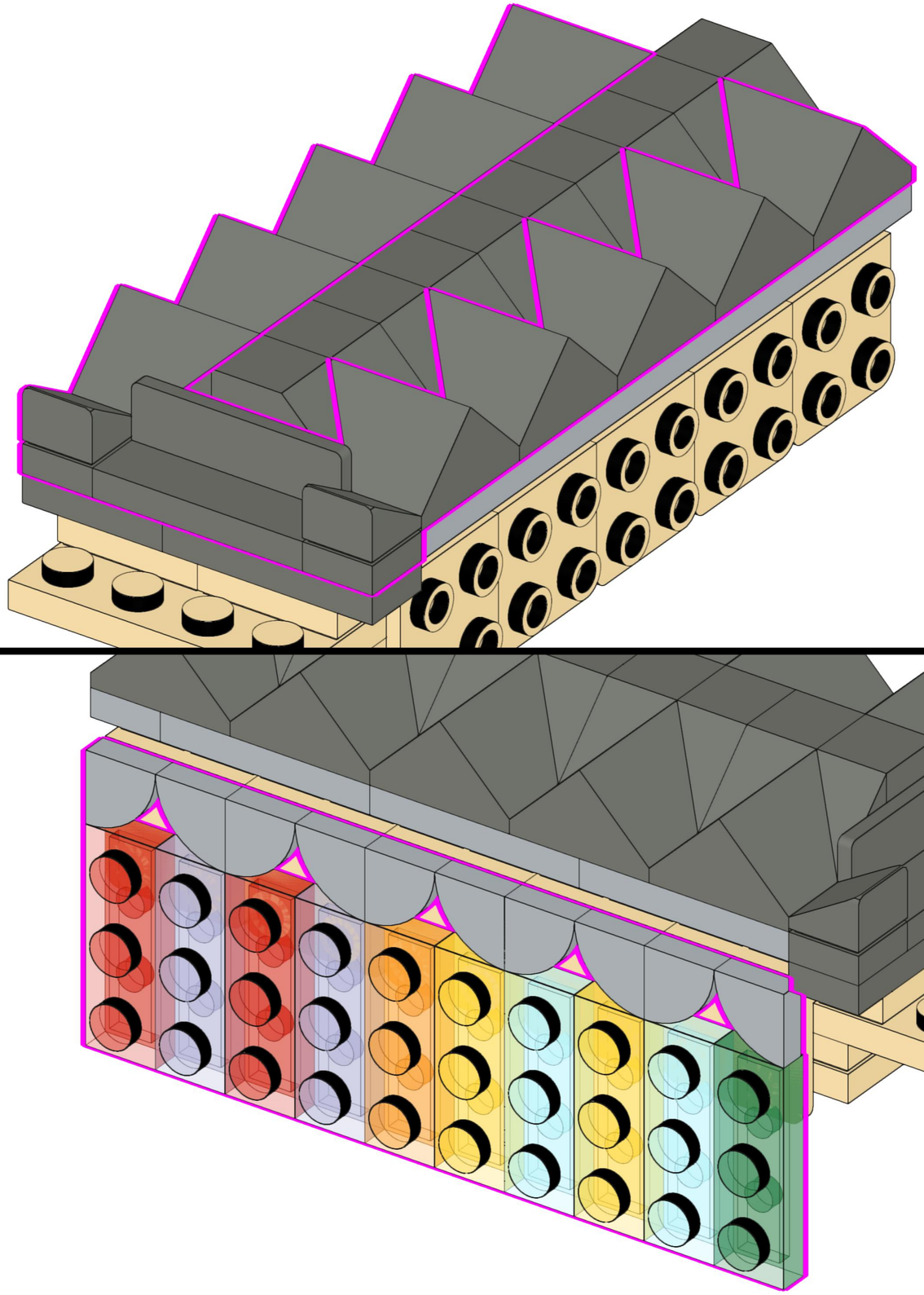

218

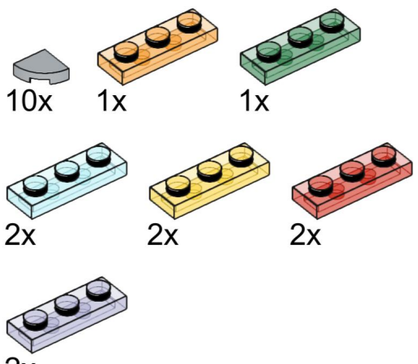

219

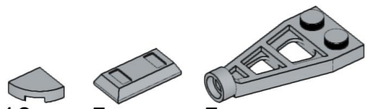

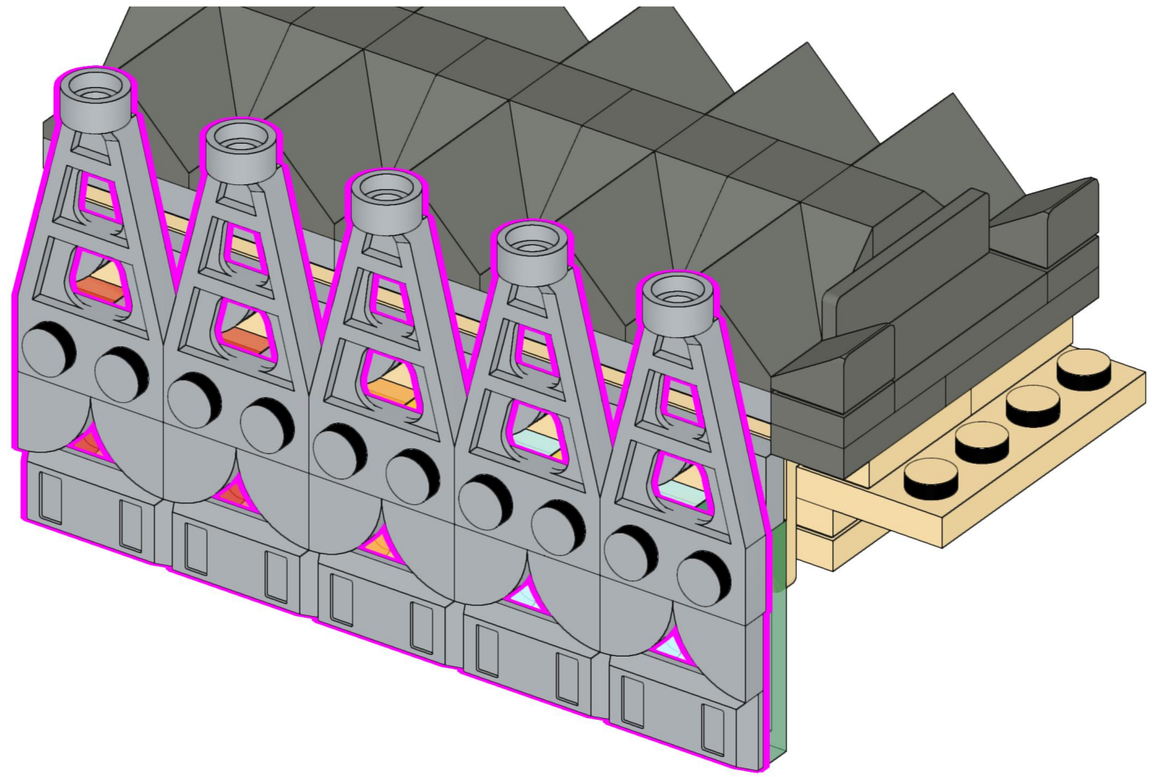

220



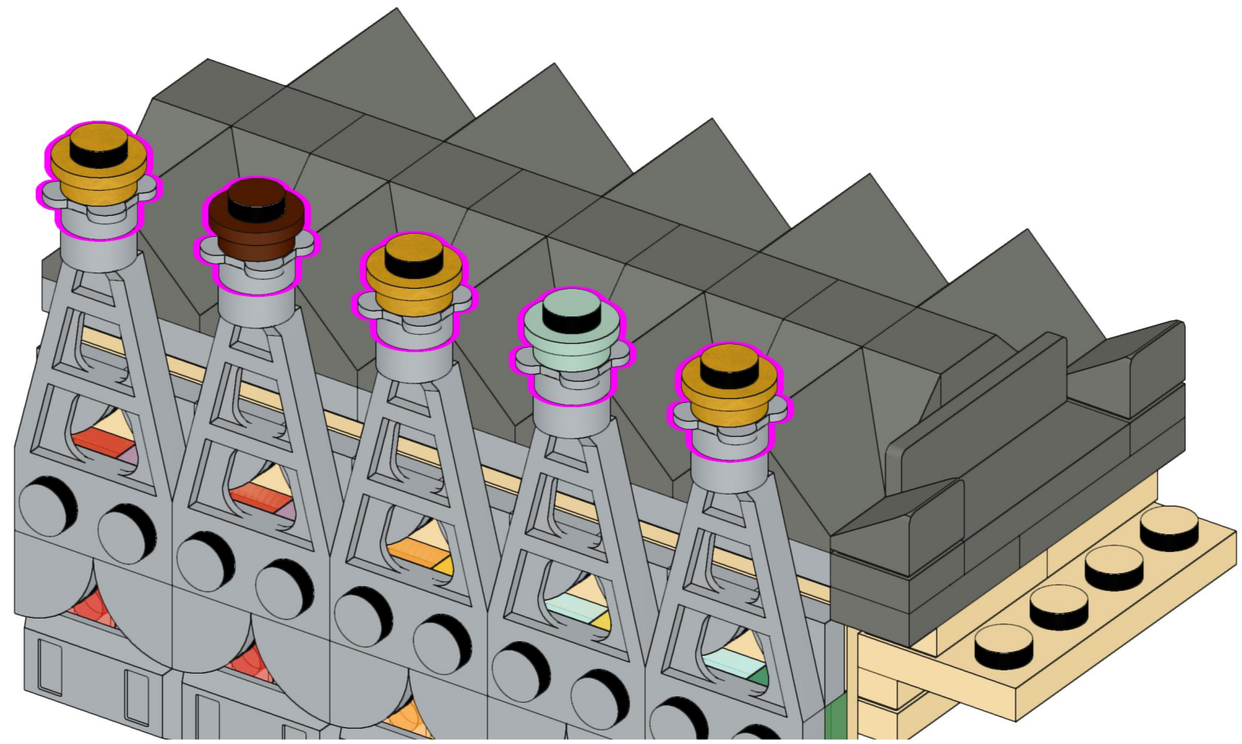

221

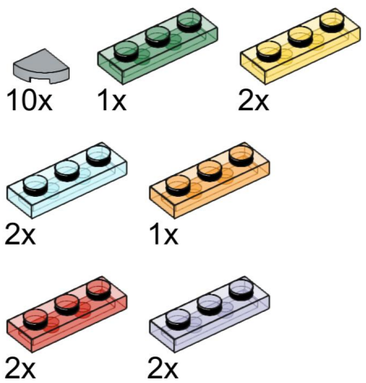

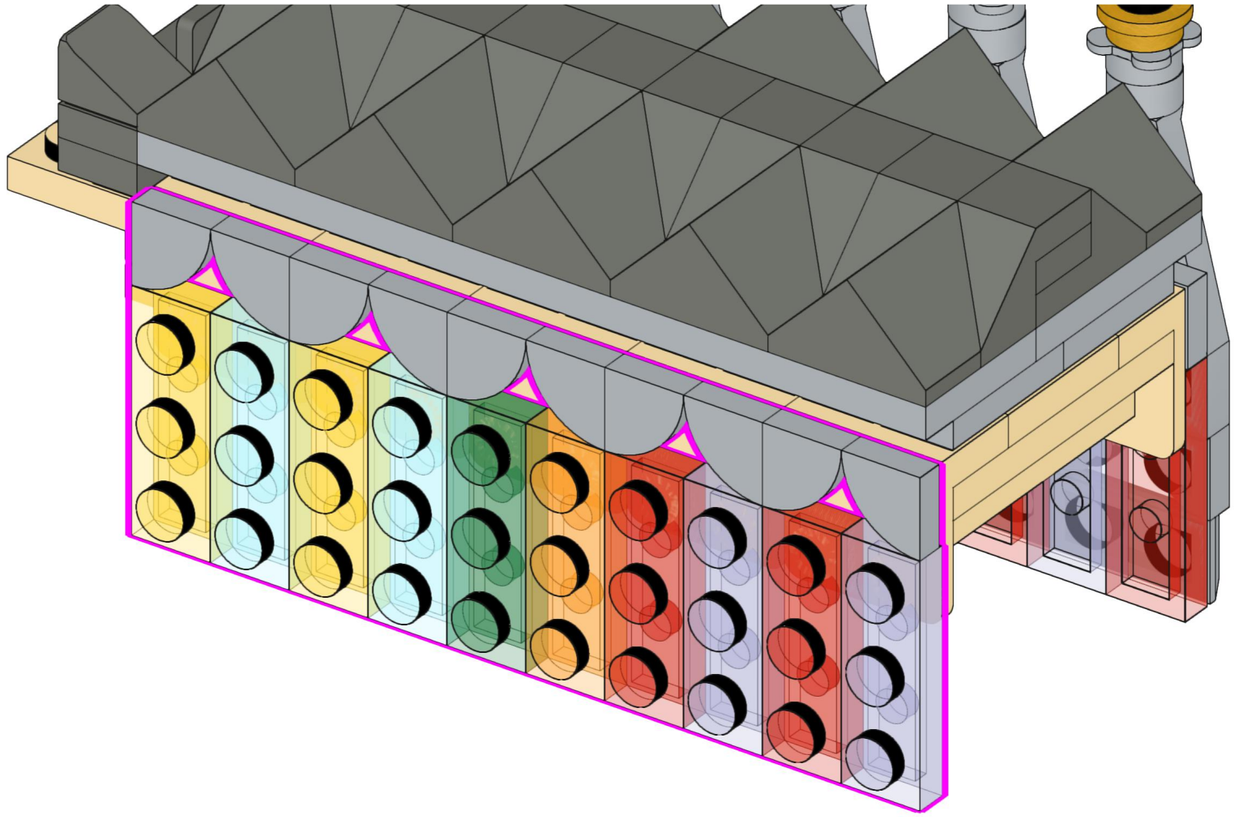

222

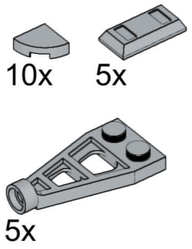

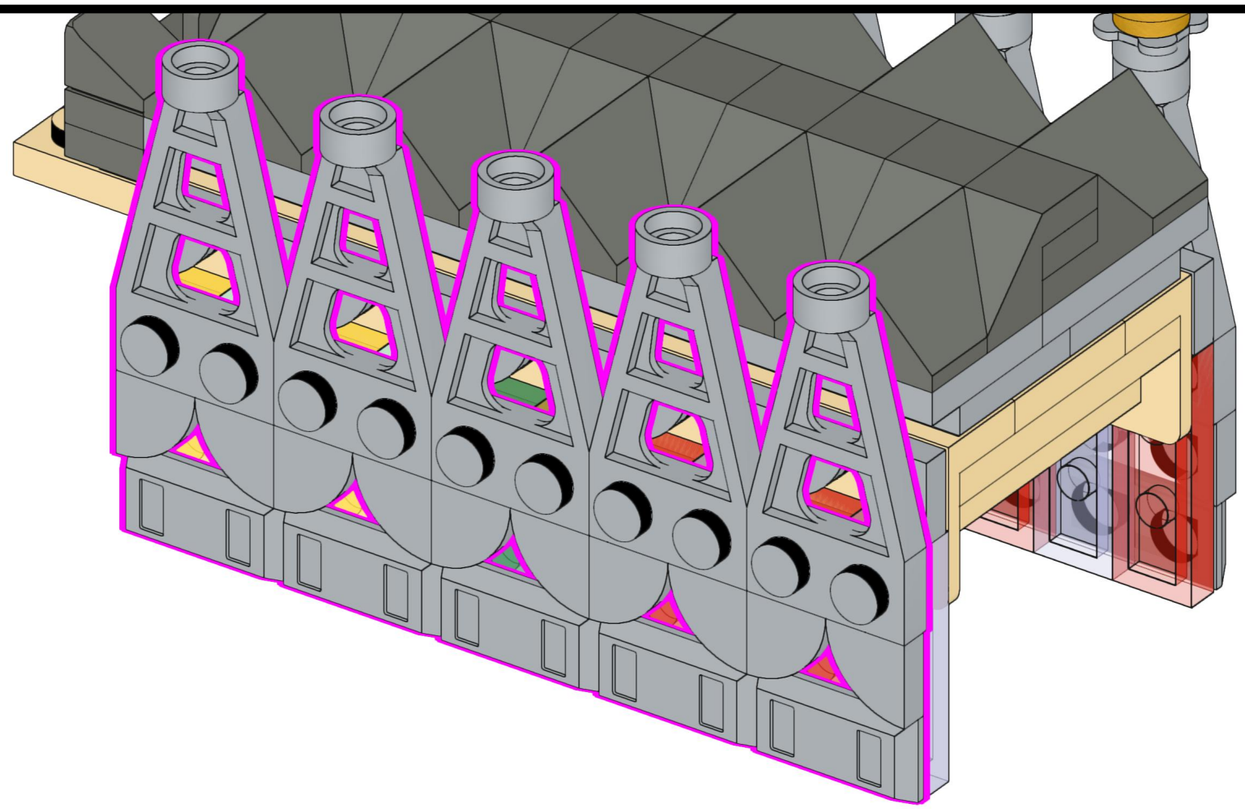

223

5x 1x 3x 1x 5x

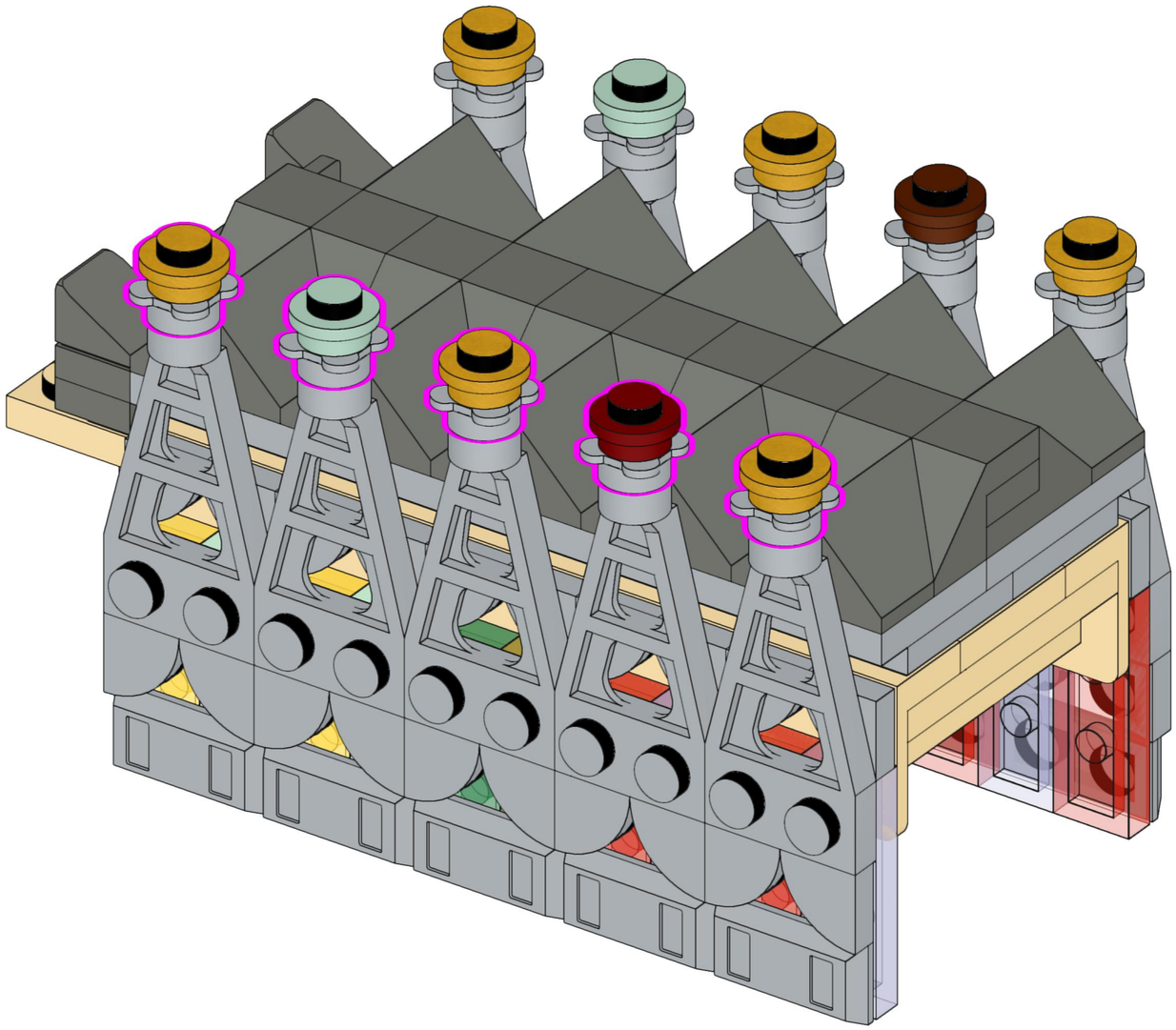

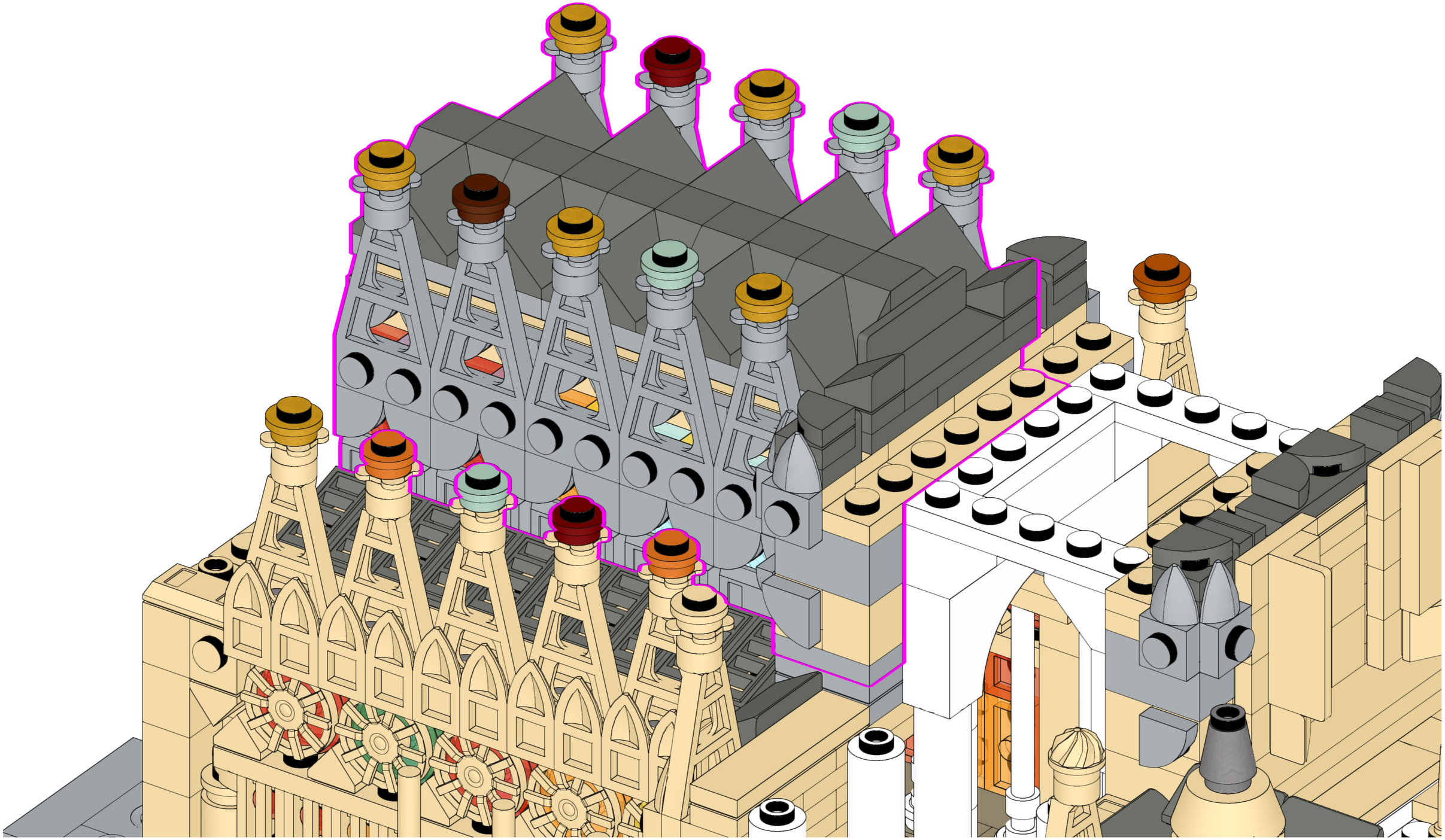

225

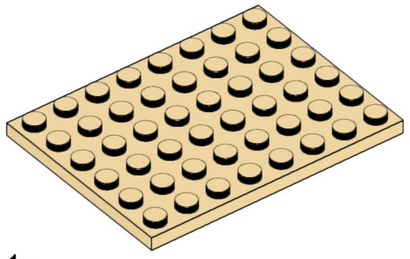

1x

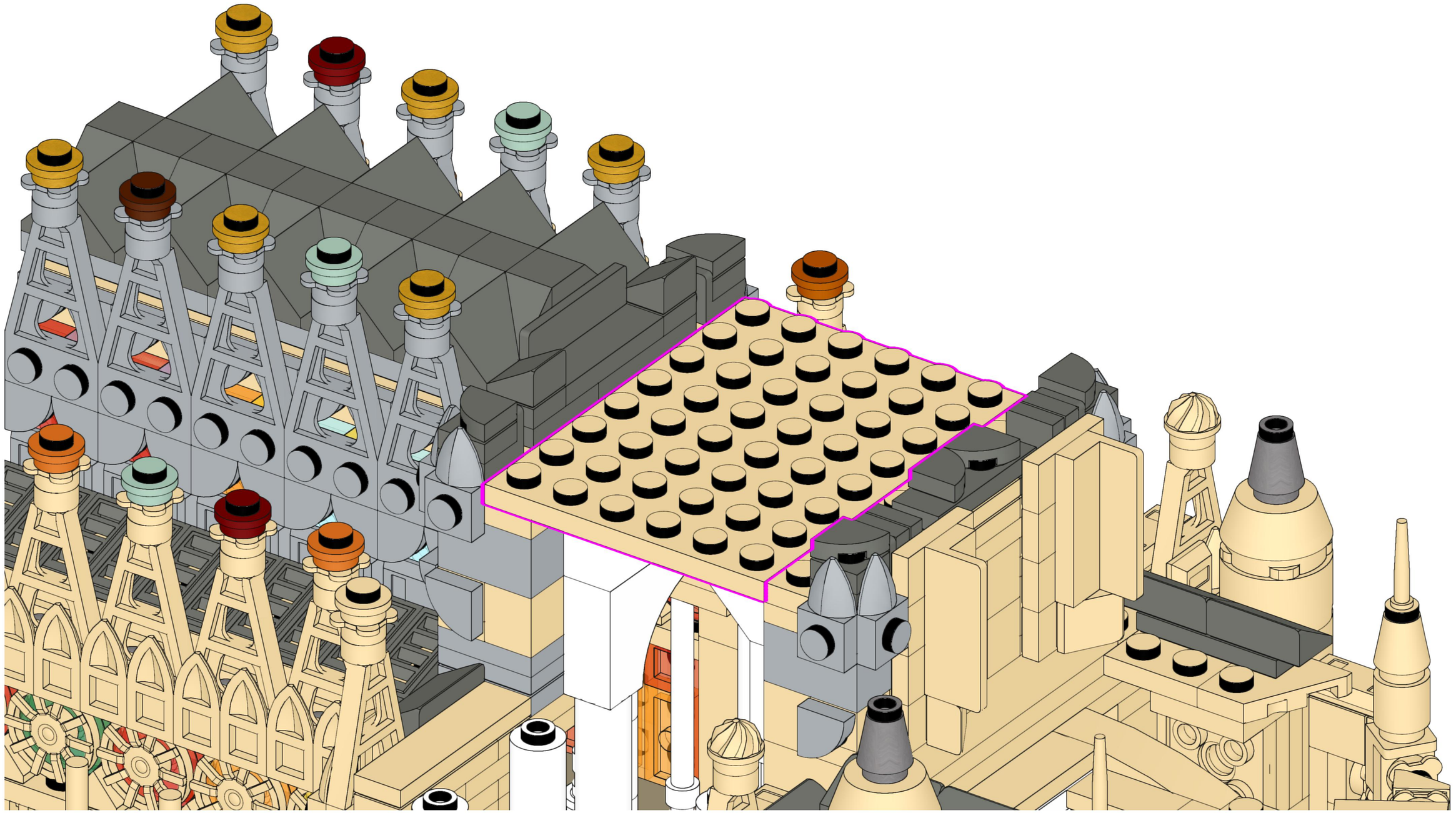

226

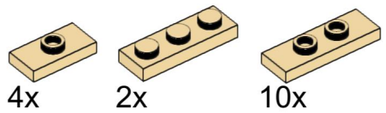

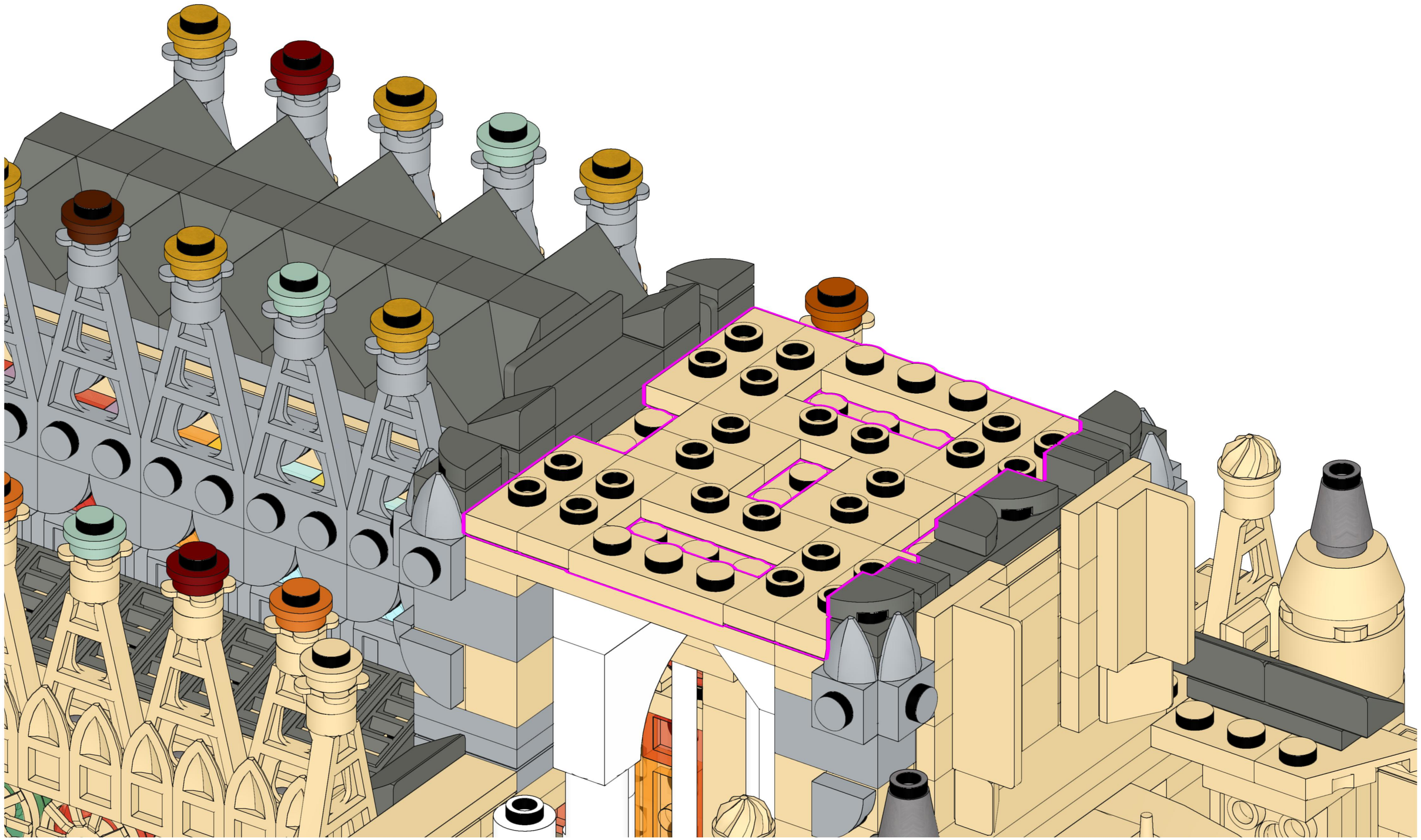

227

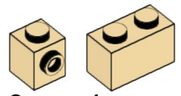

228

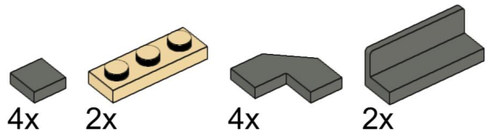

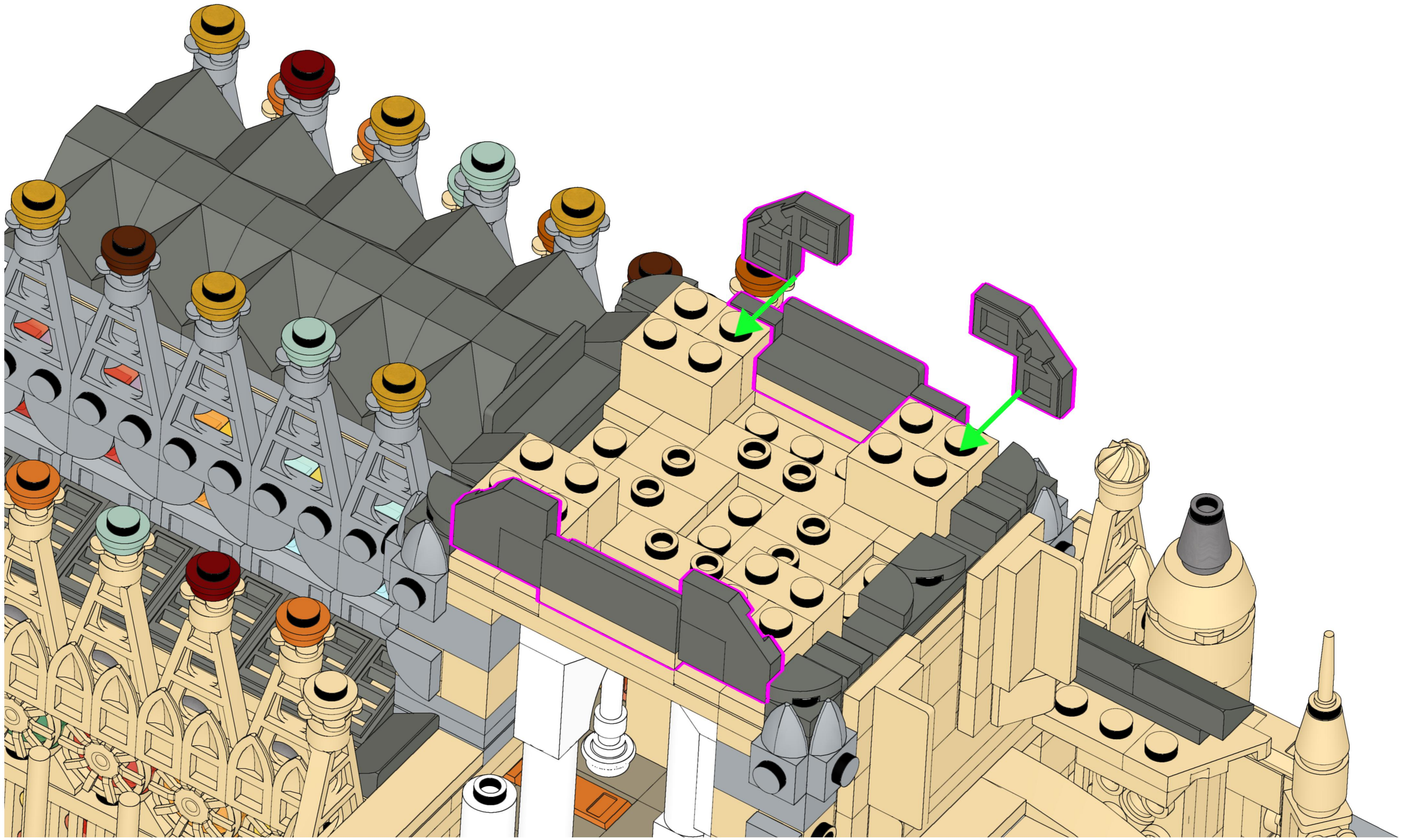

229

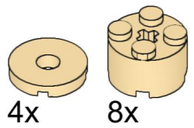

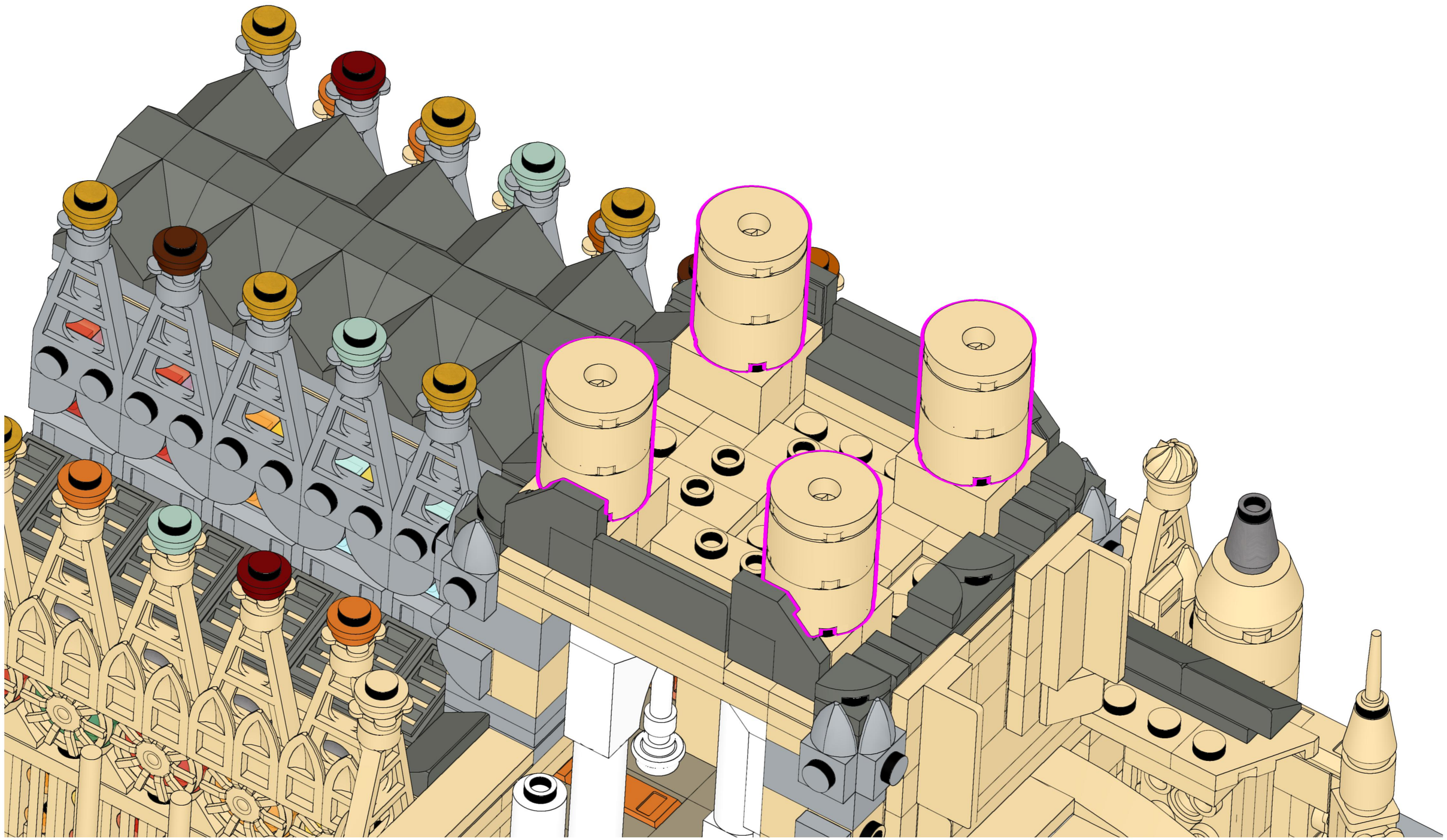

230

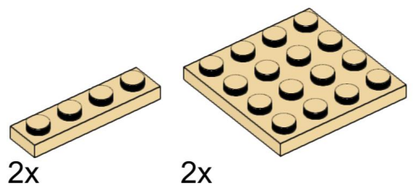

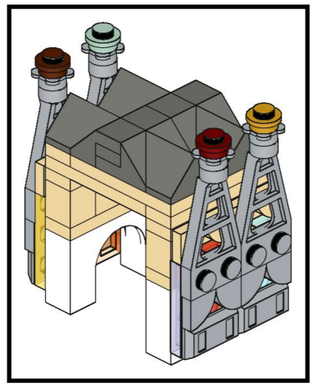

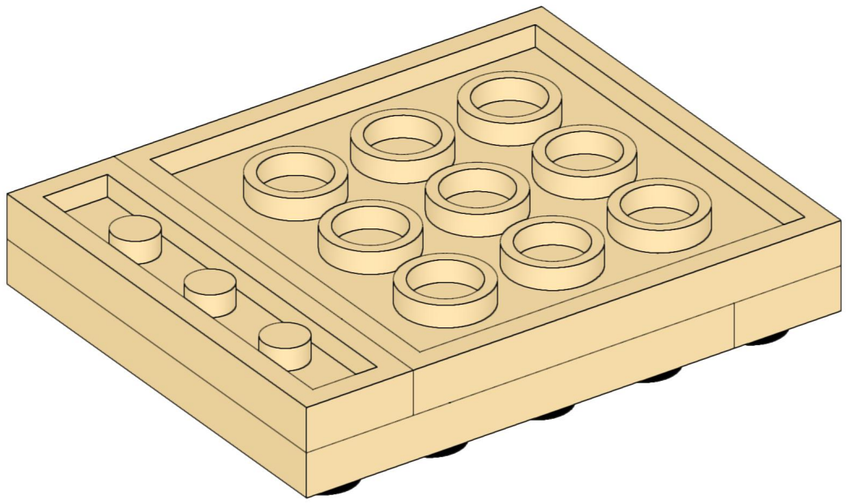

231

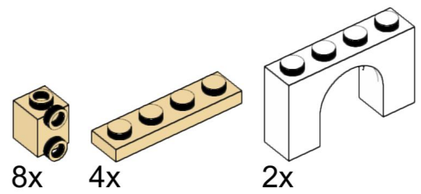

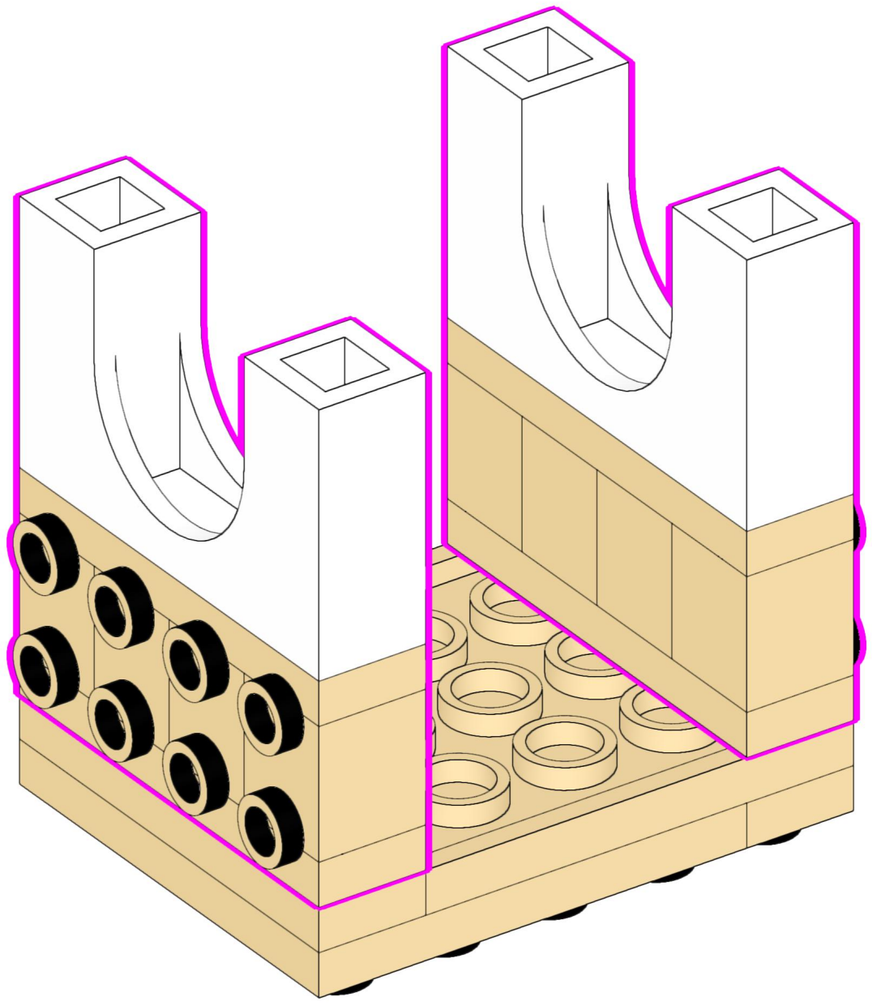

232

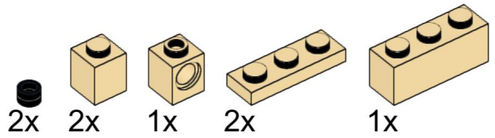

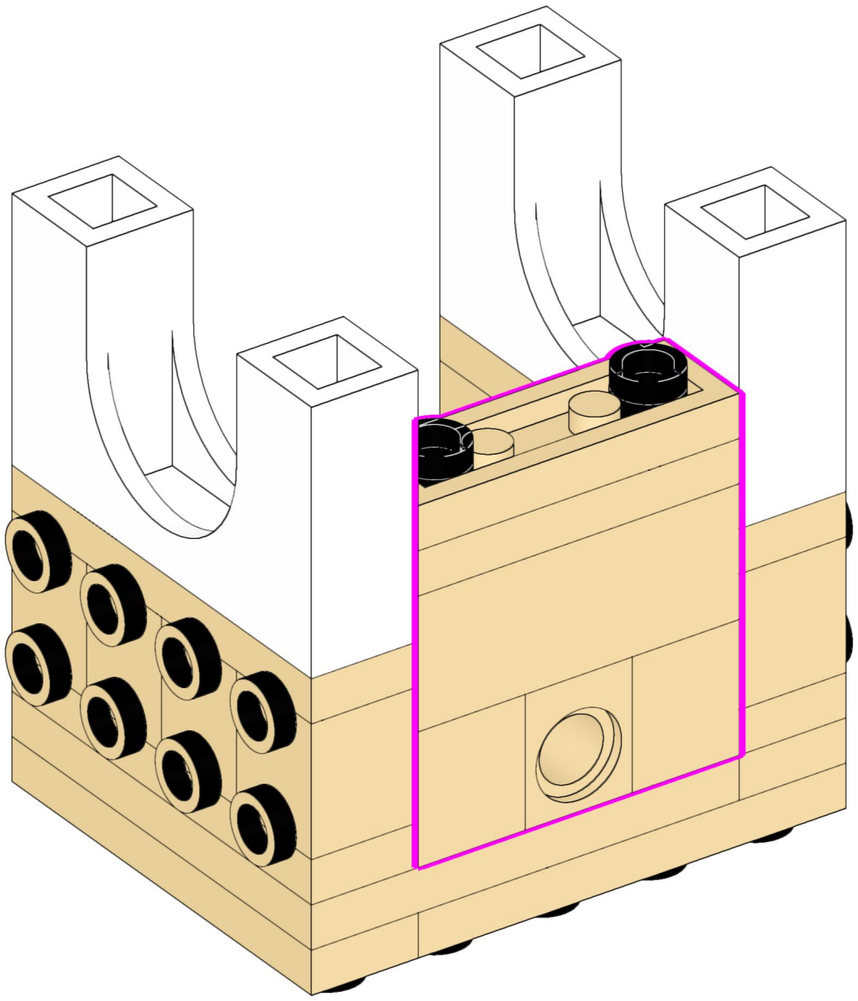

233



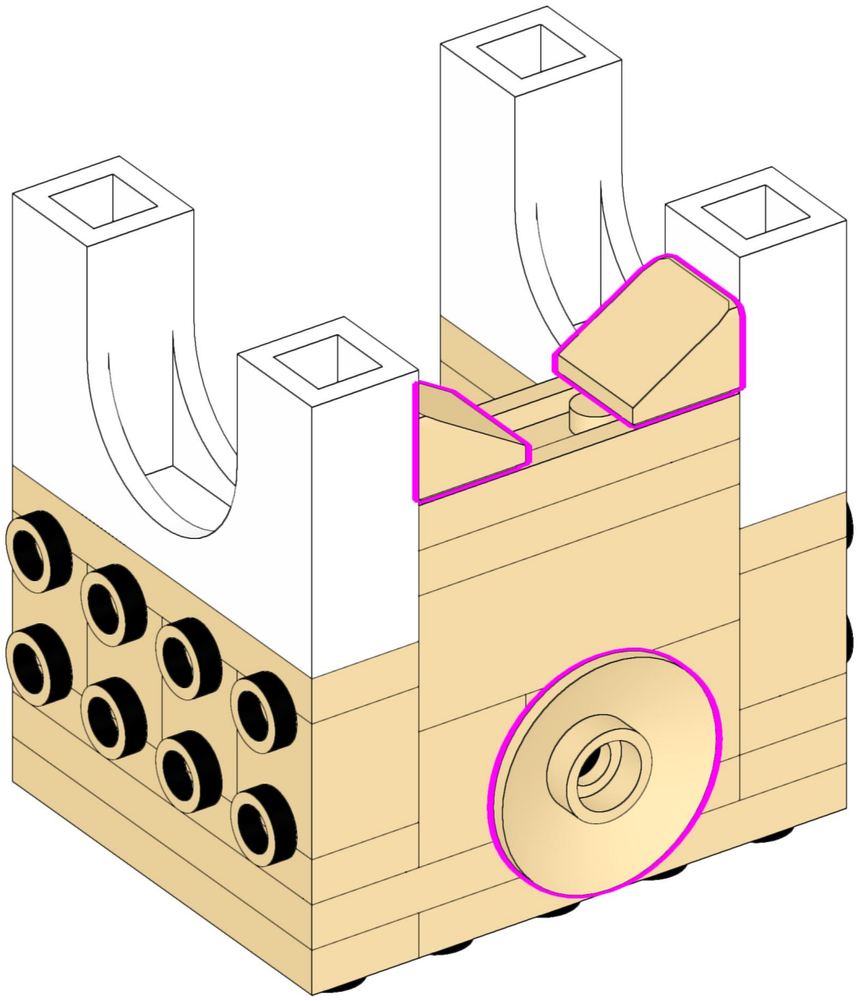

234

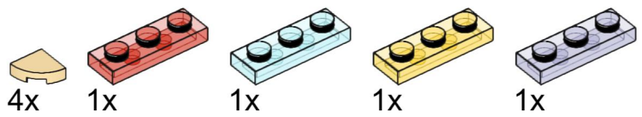

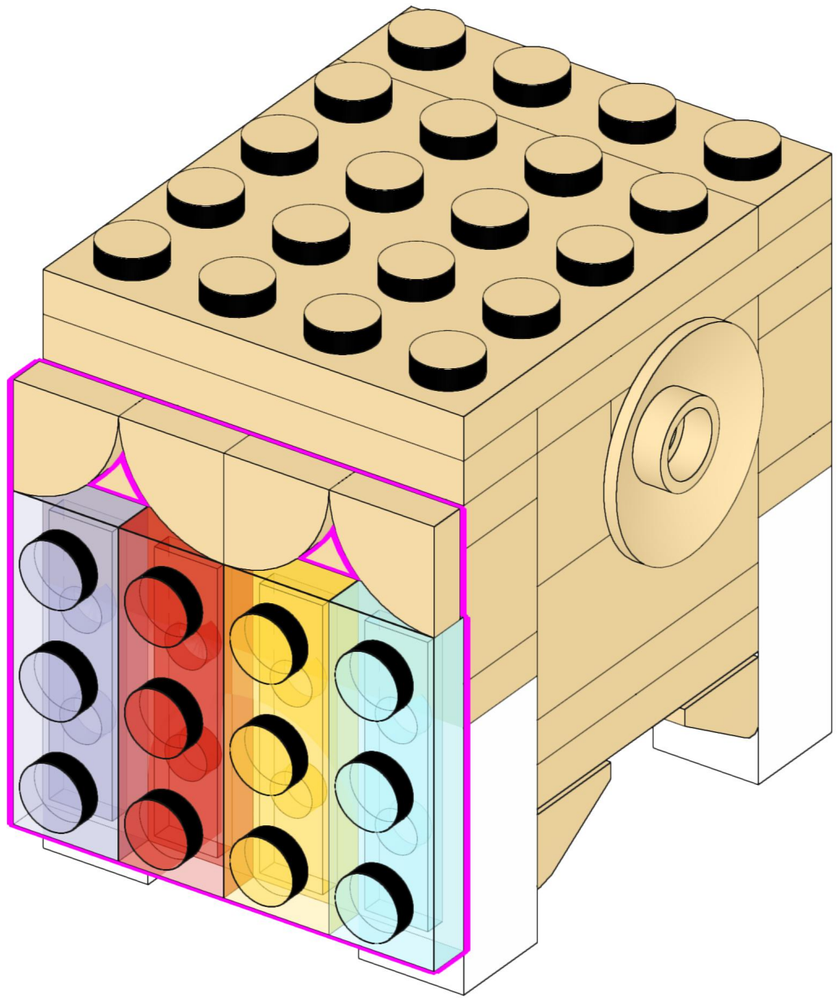

235

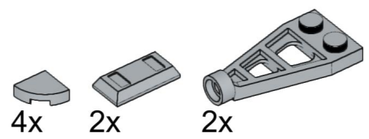

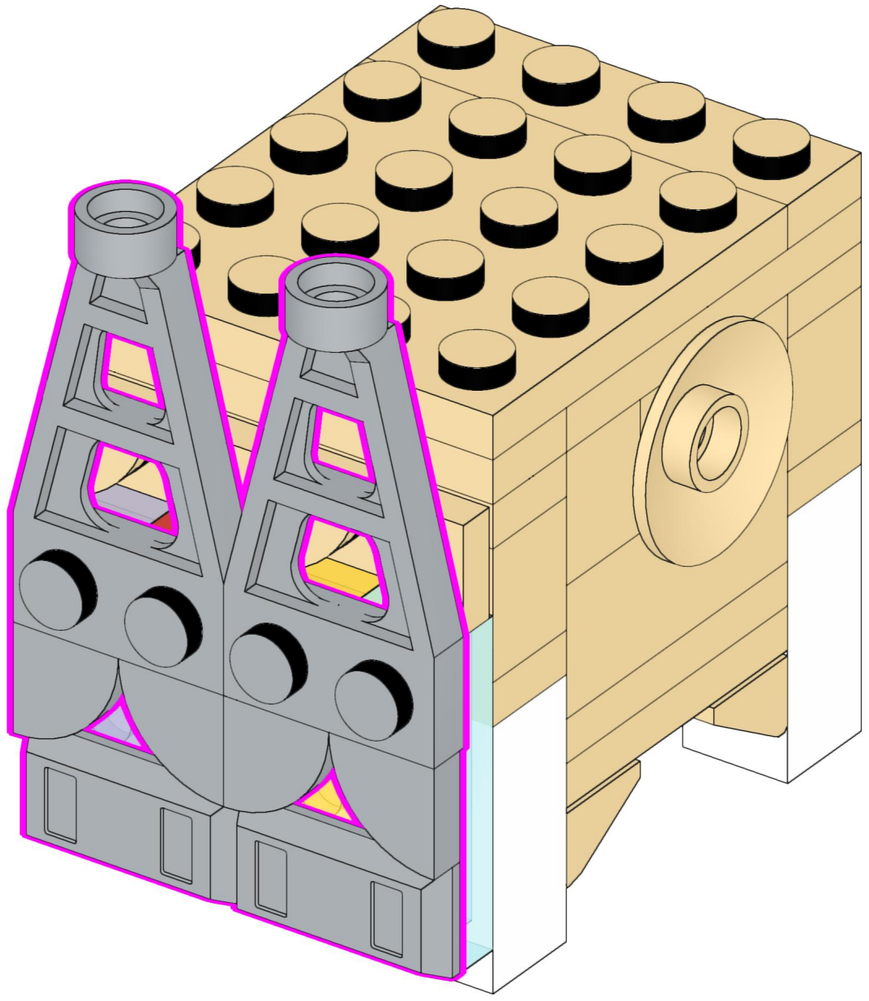

236

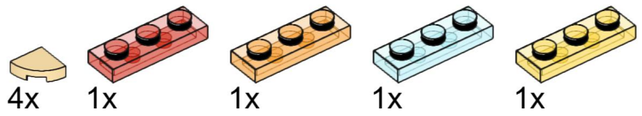

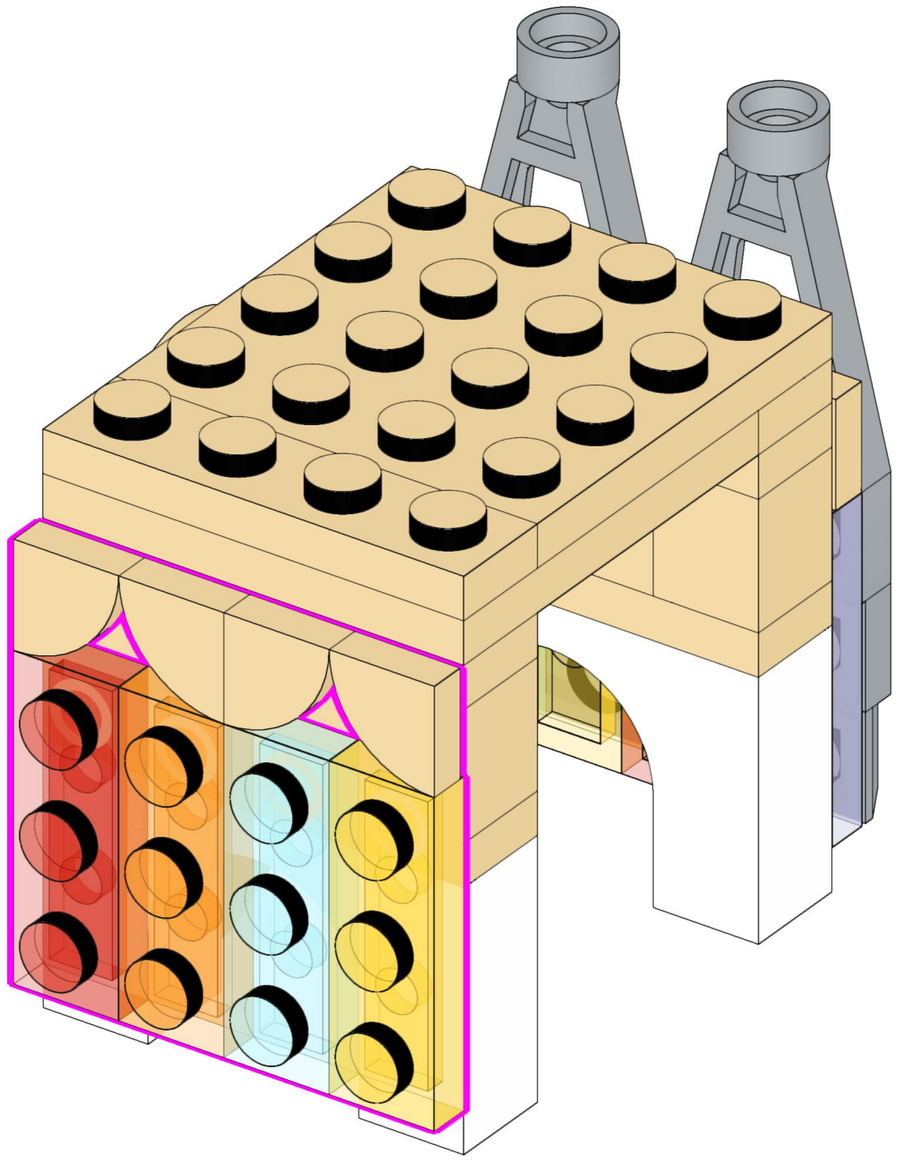

237

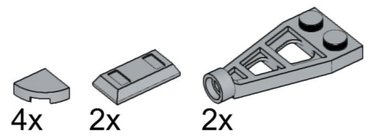

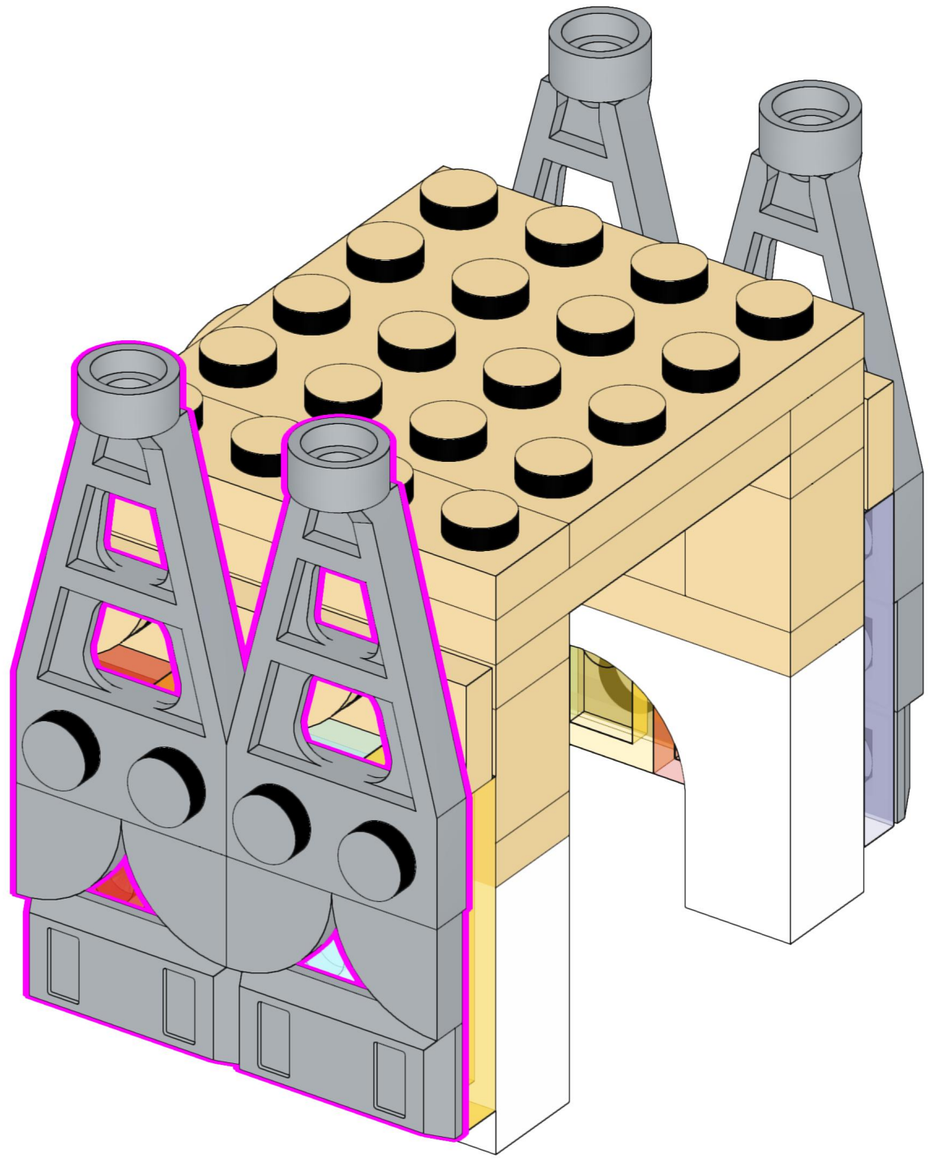

238

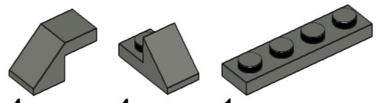

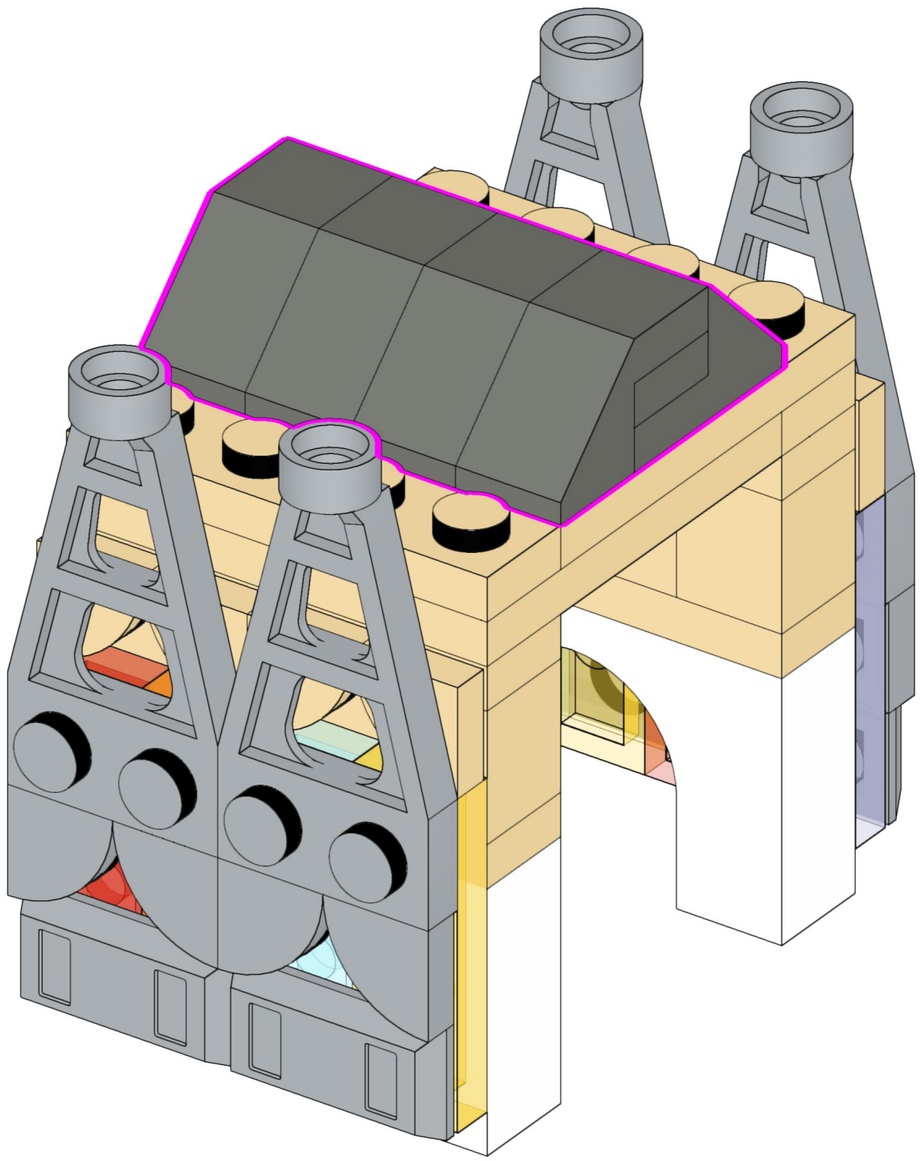

239

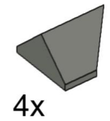

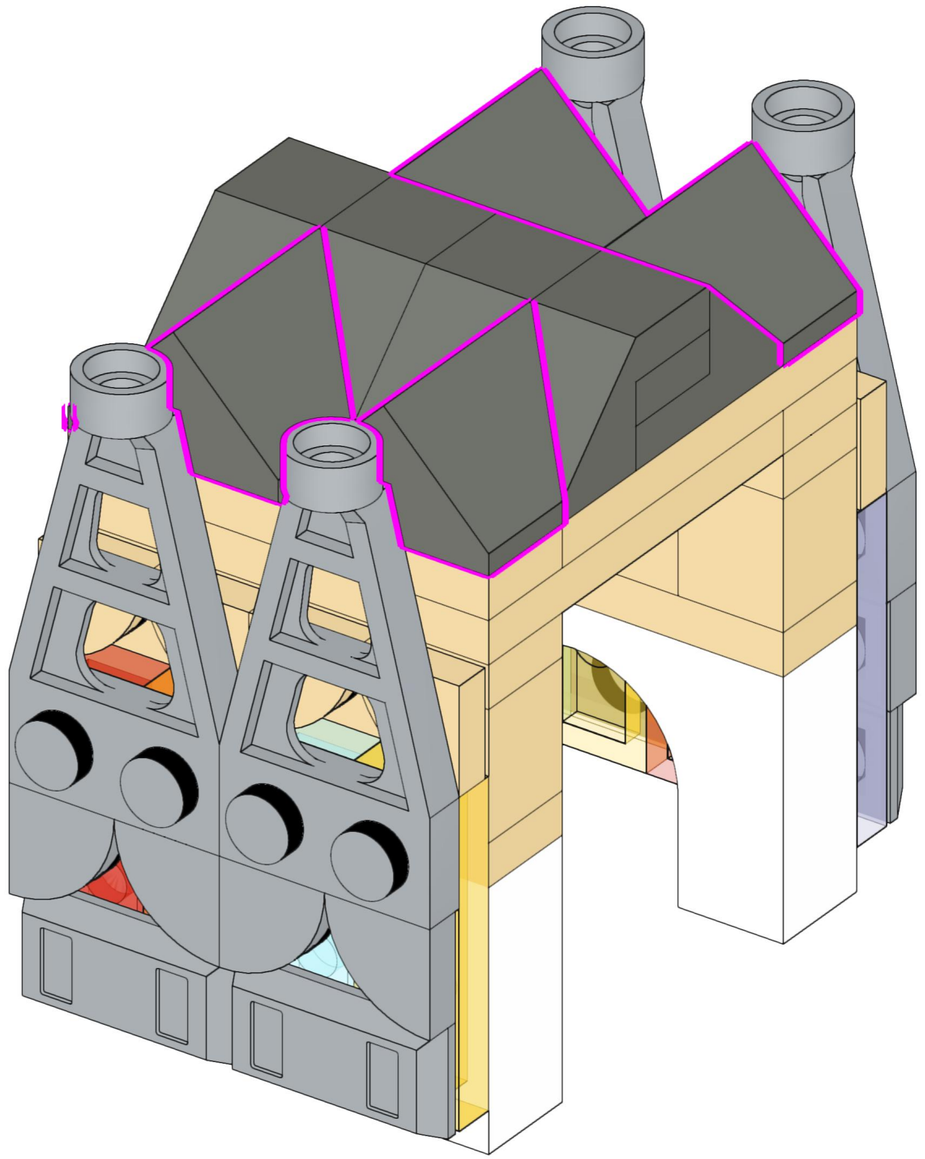

240

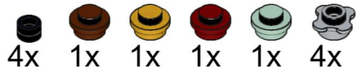

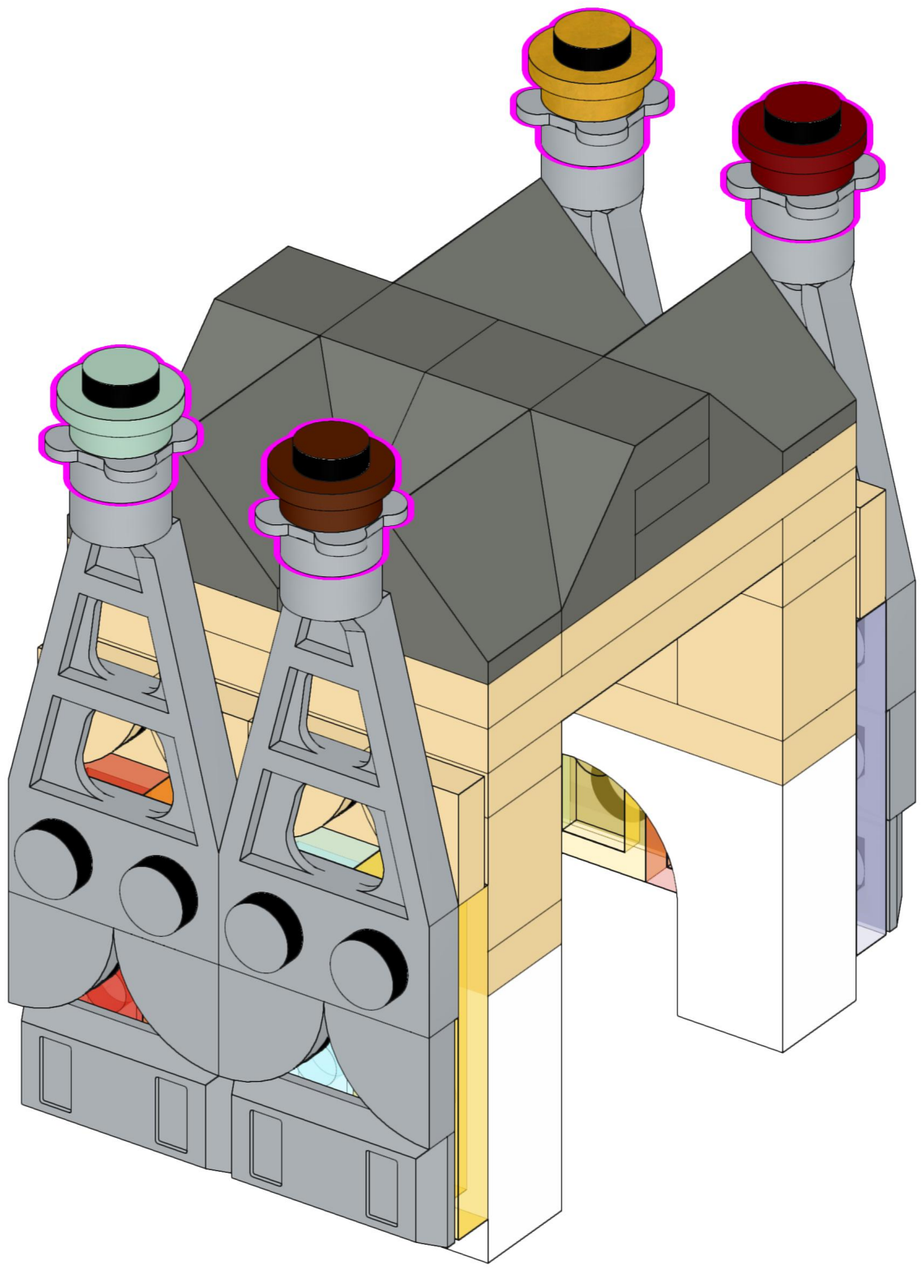

241

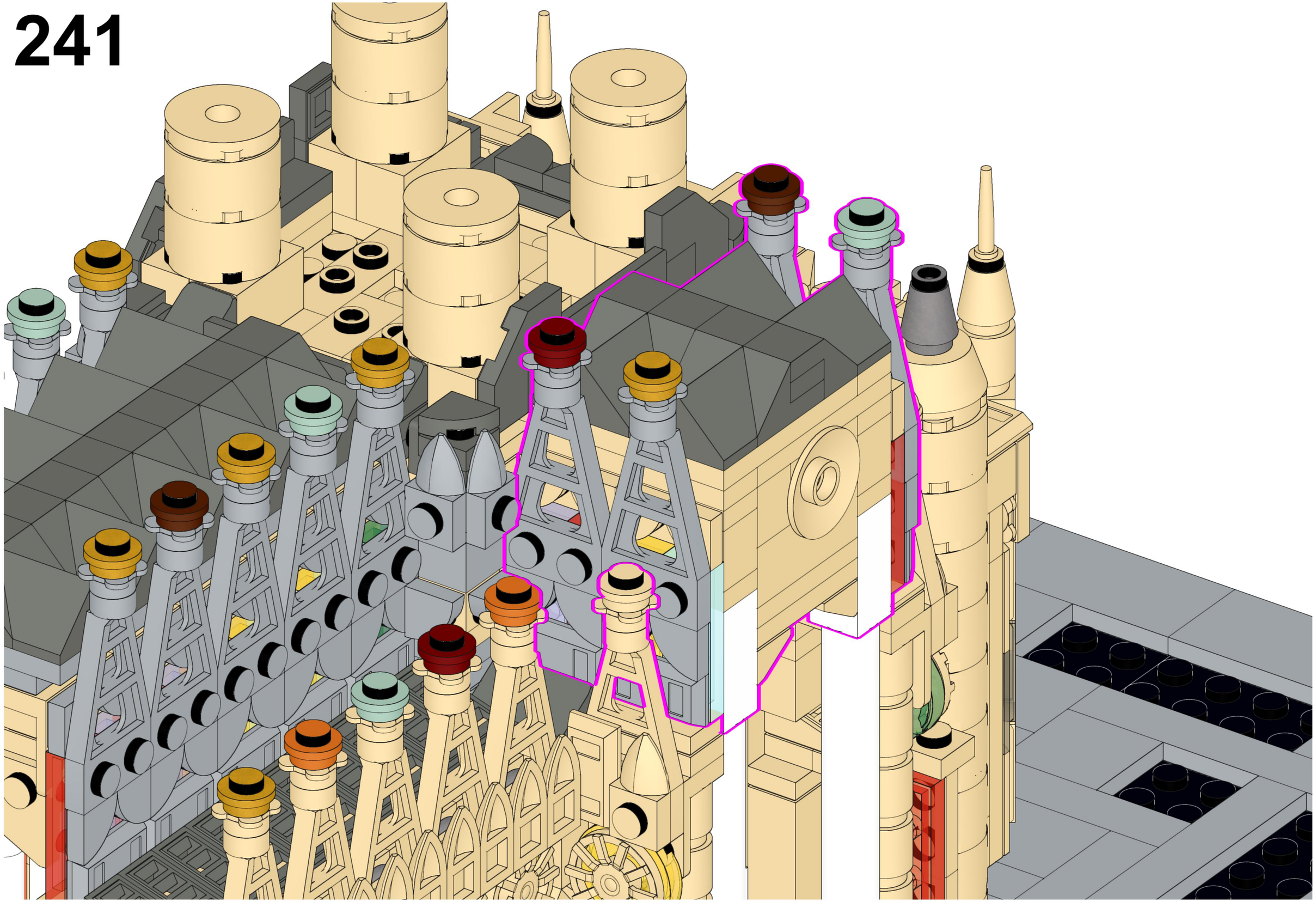

242

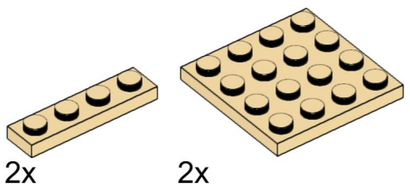

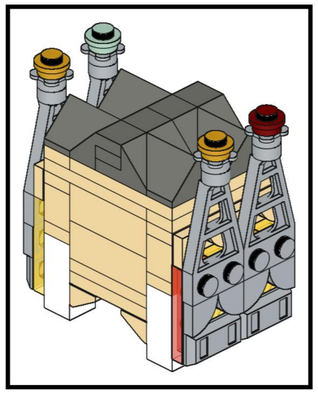

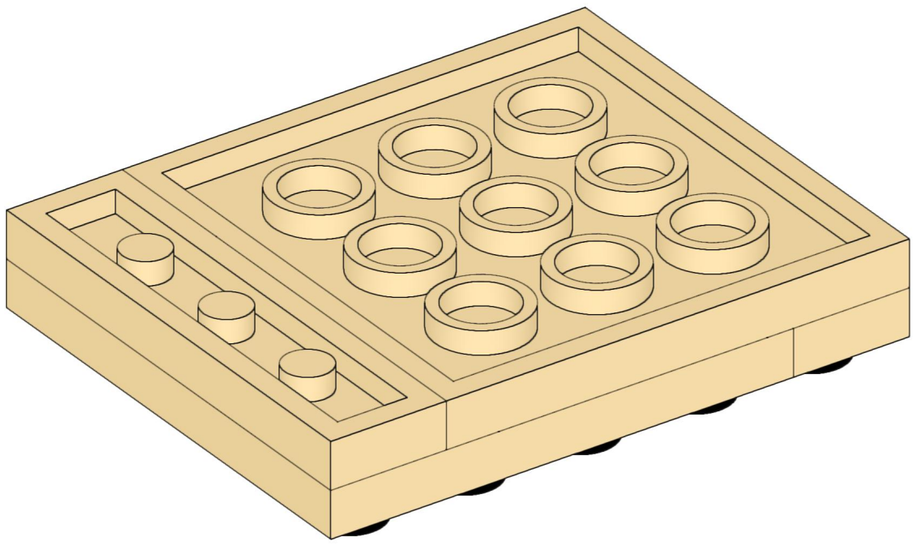

243

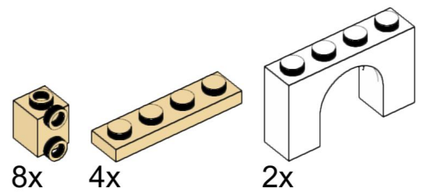

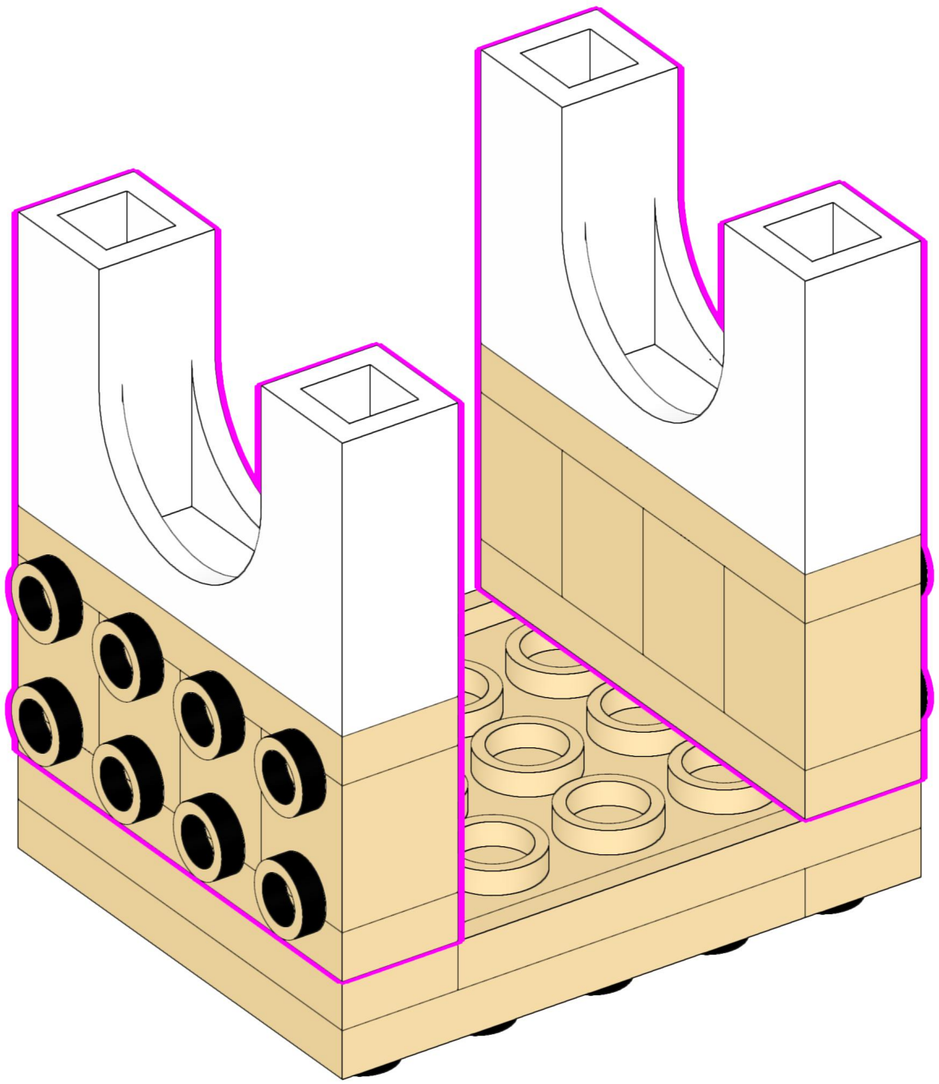

244

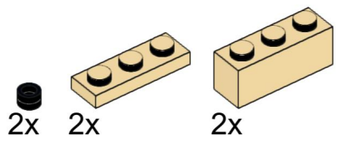

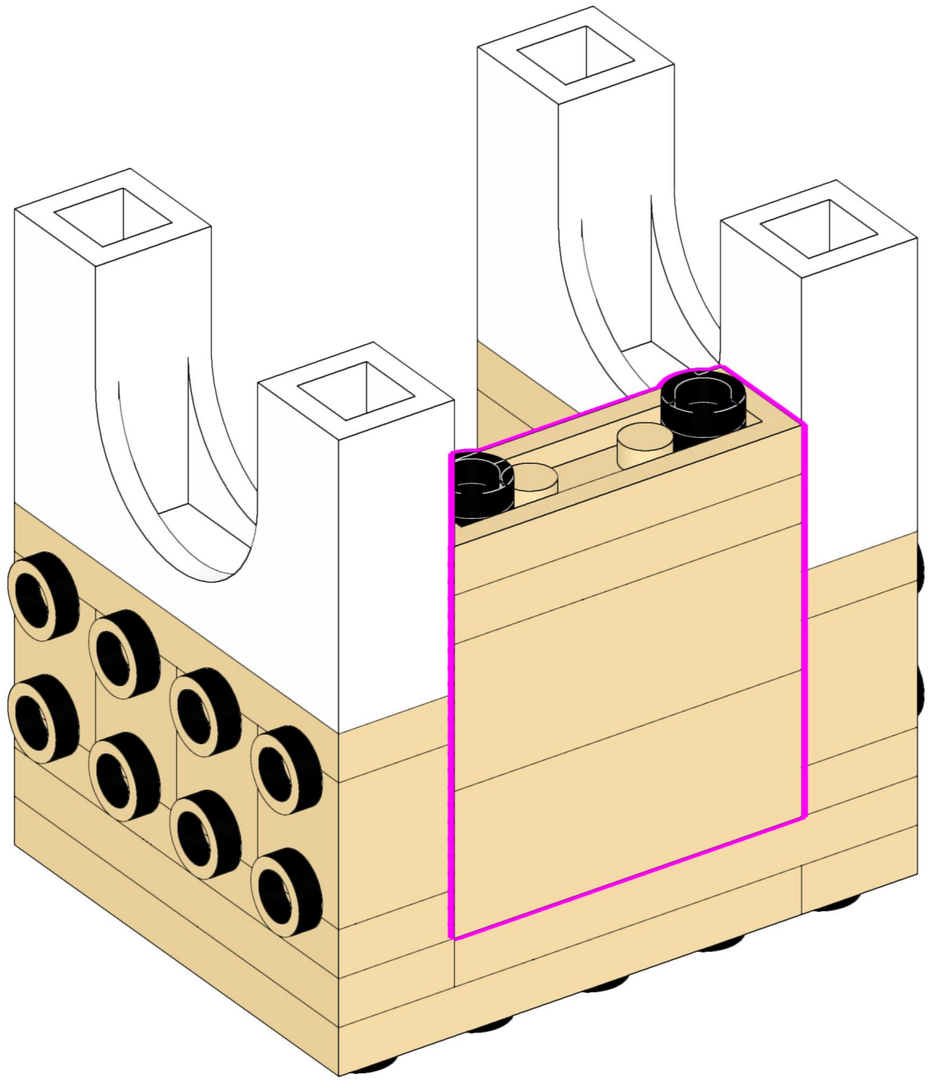

245



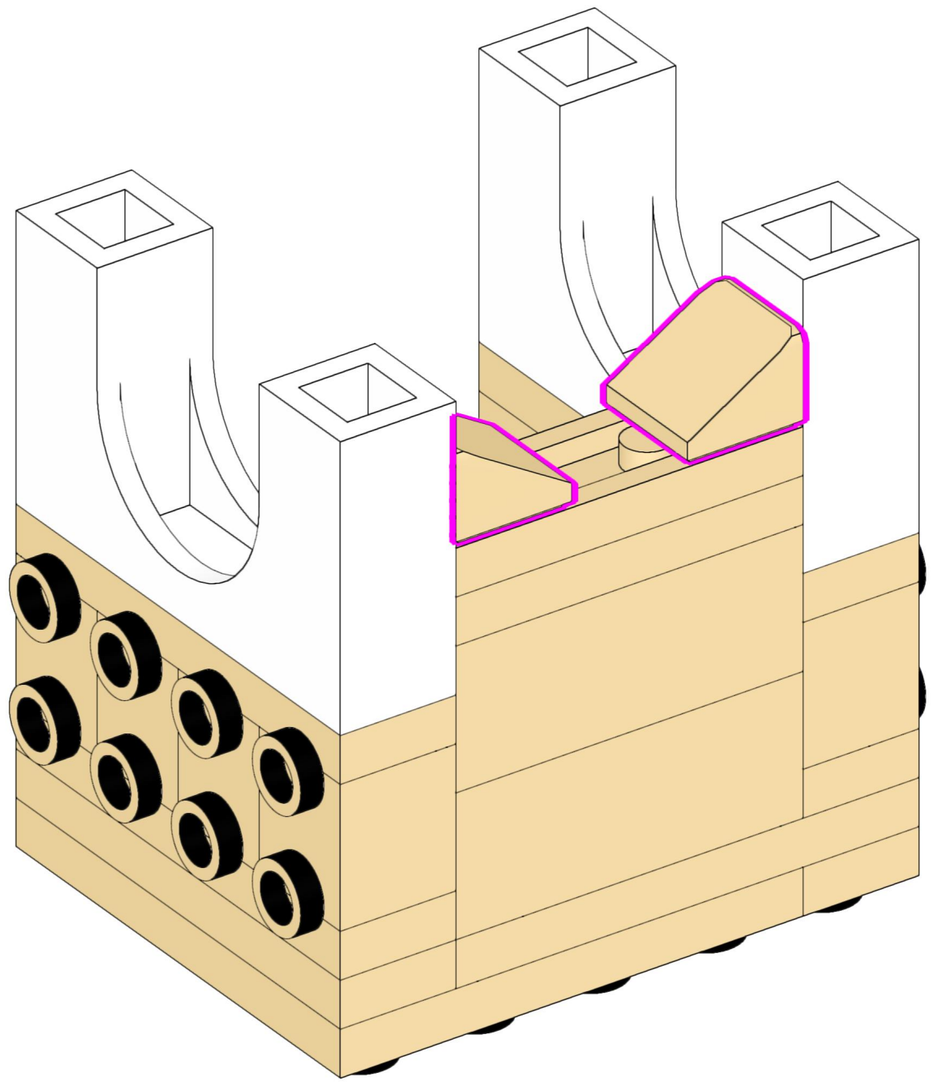

246

4x 2x 1x 1x

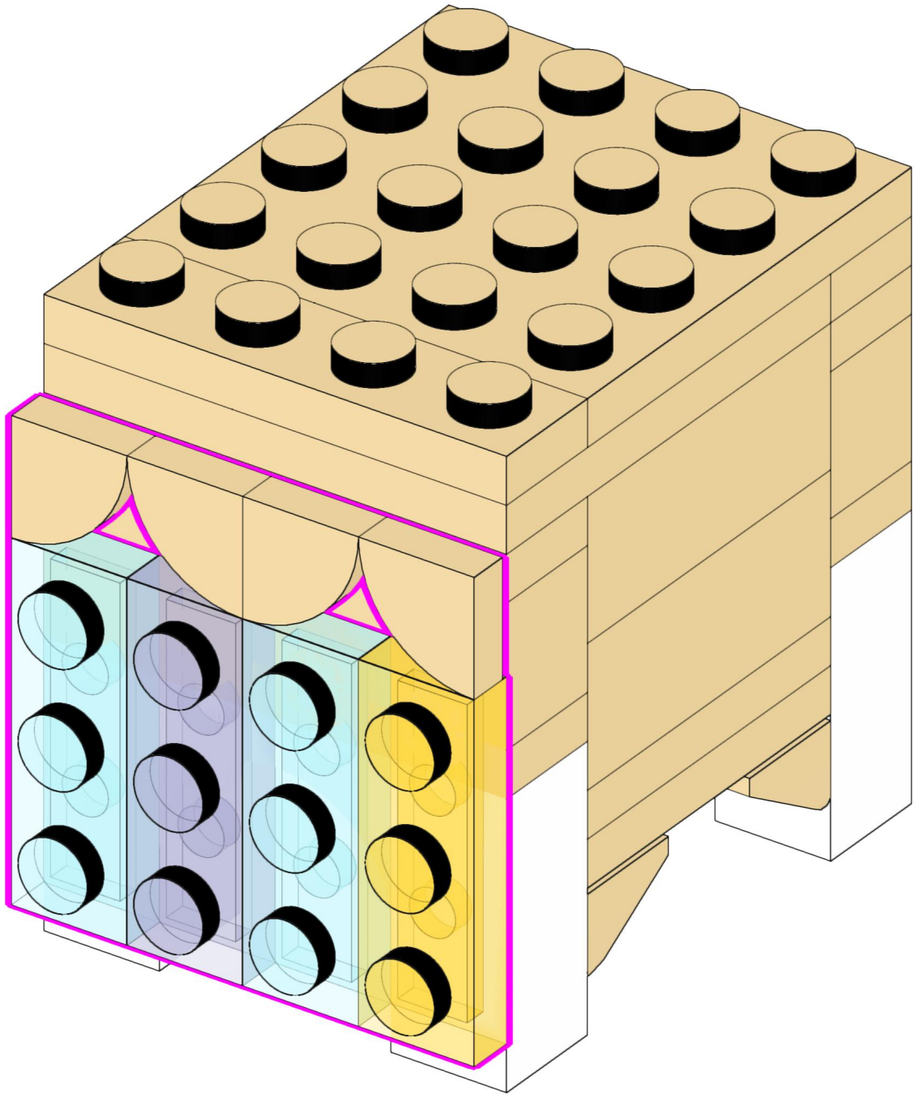

247

4x 2x 2x

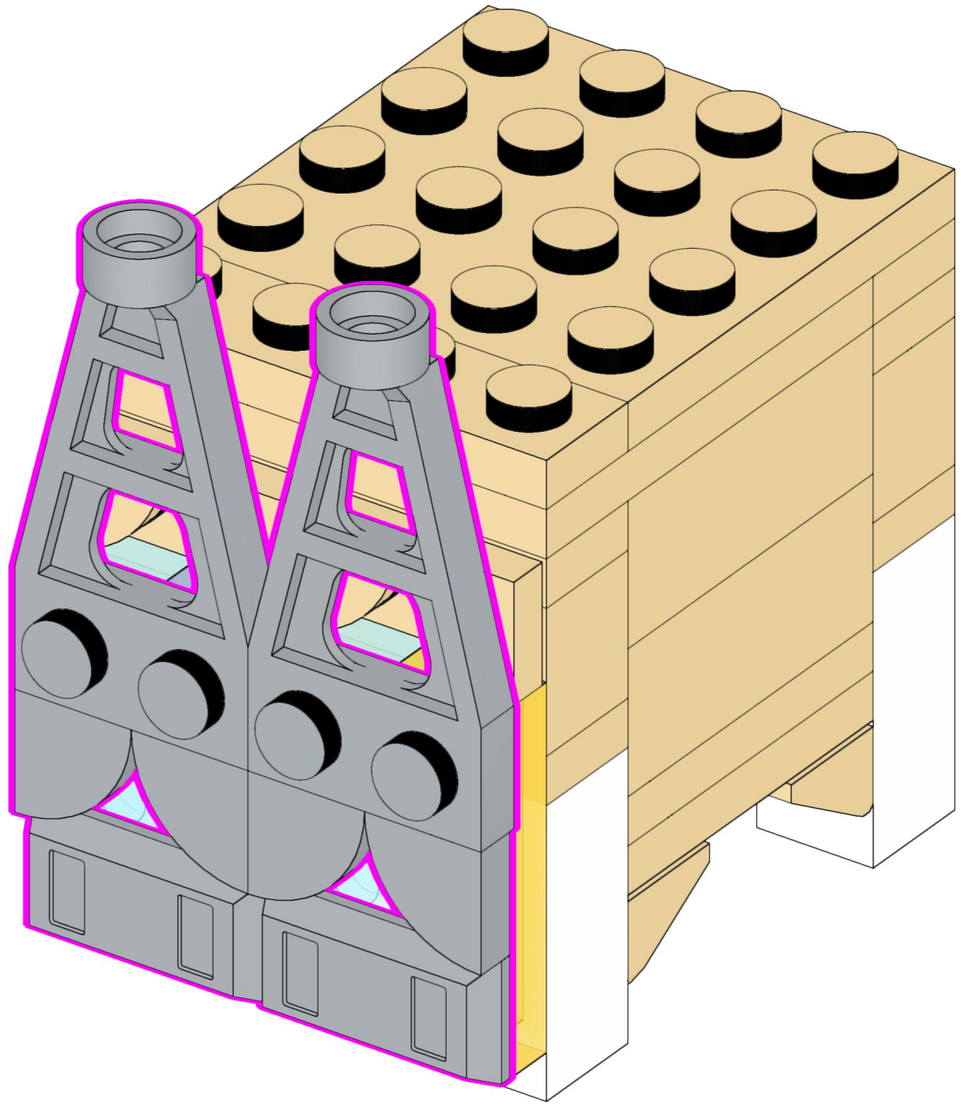

248

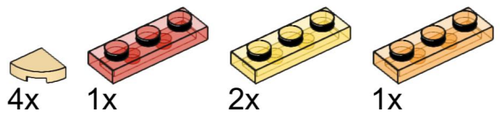

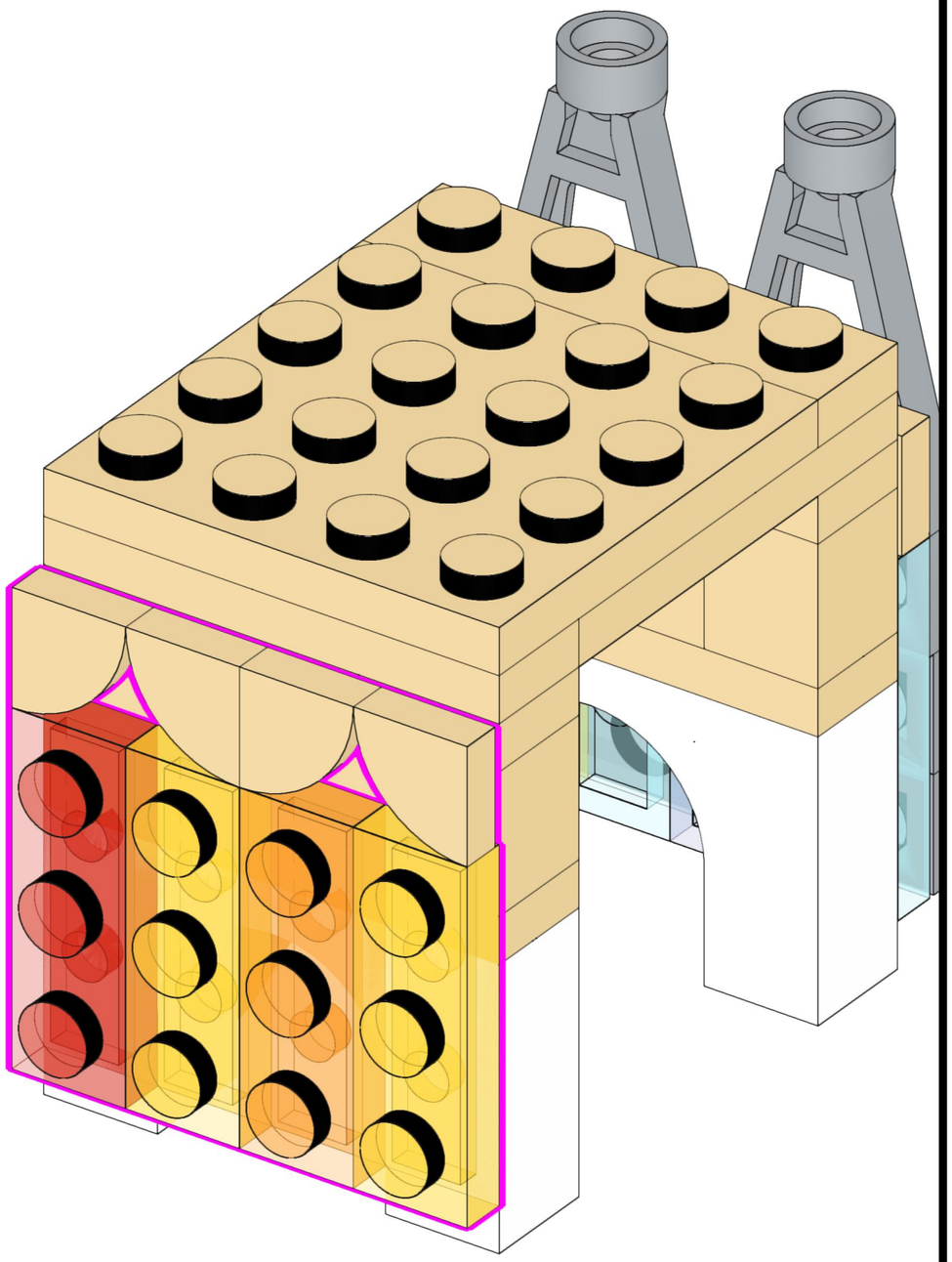

249

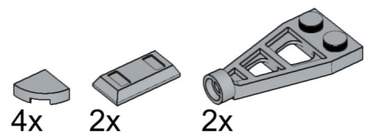

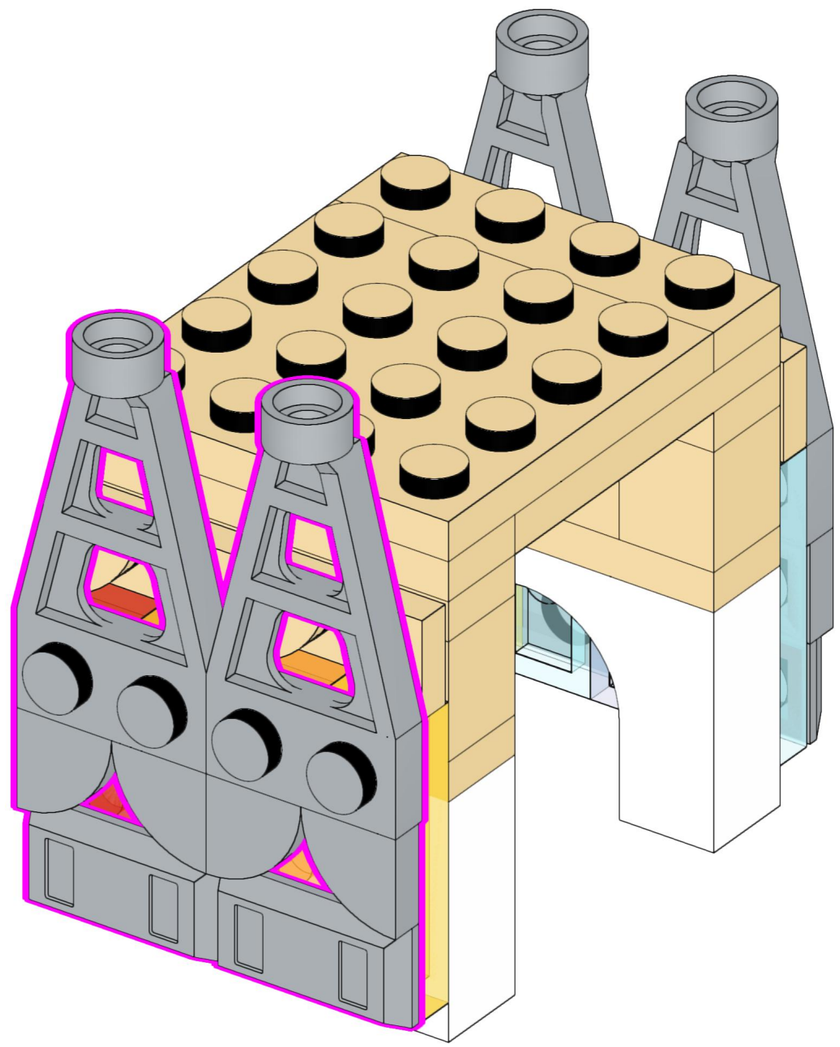

250

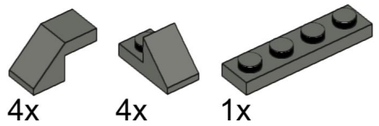

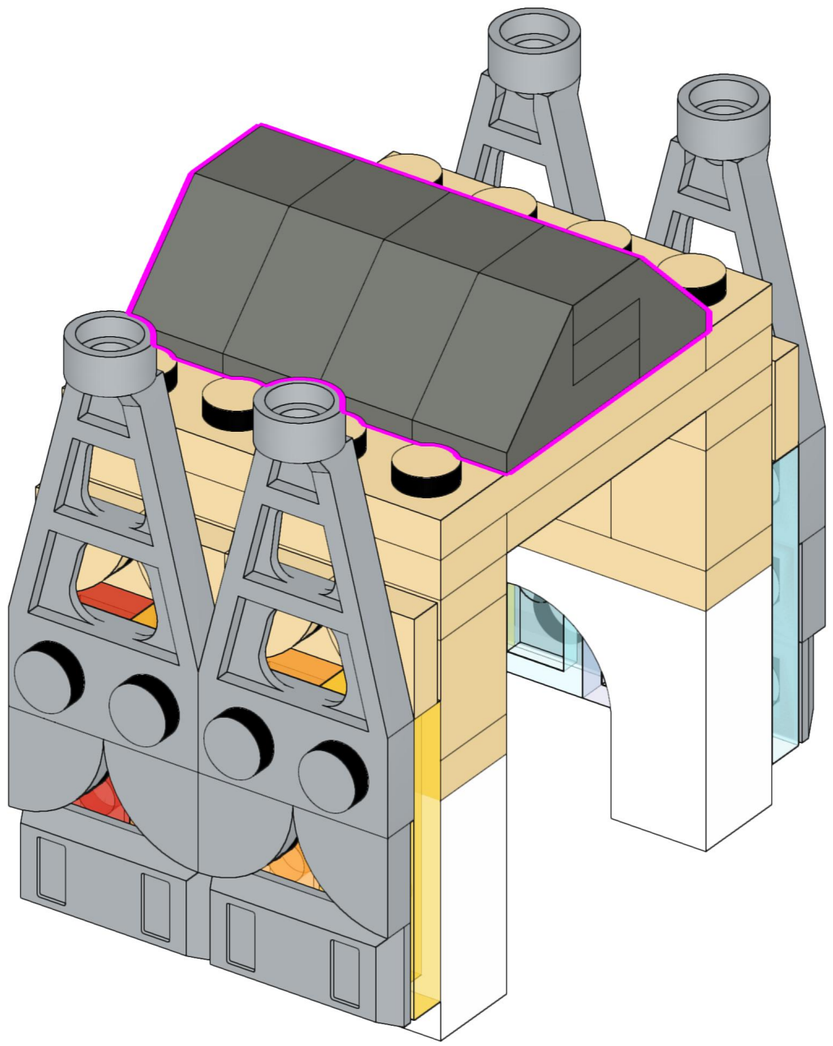

251

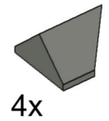

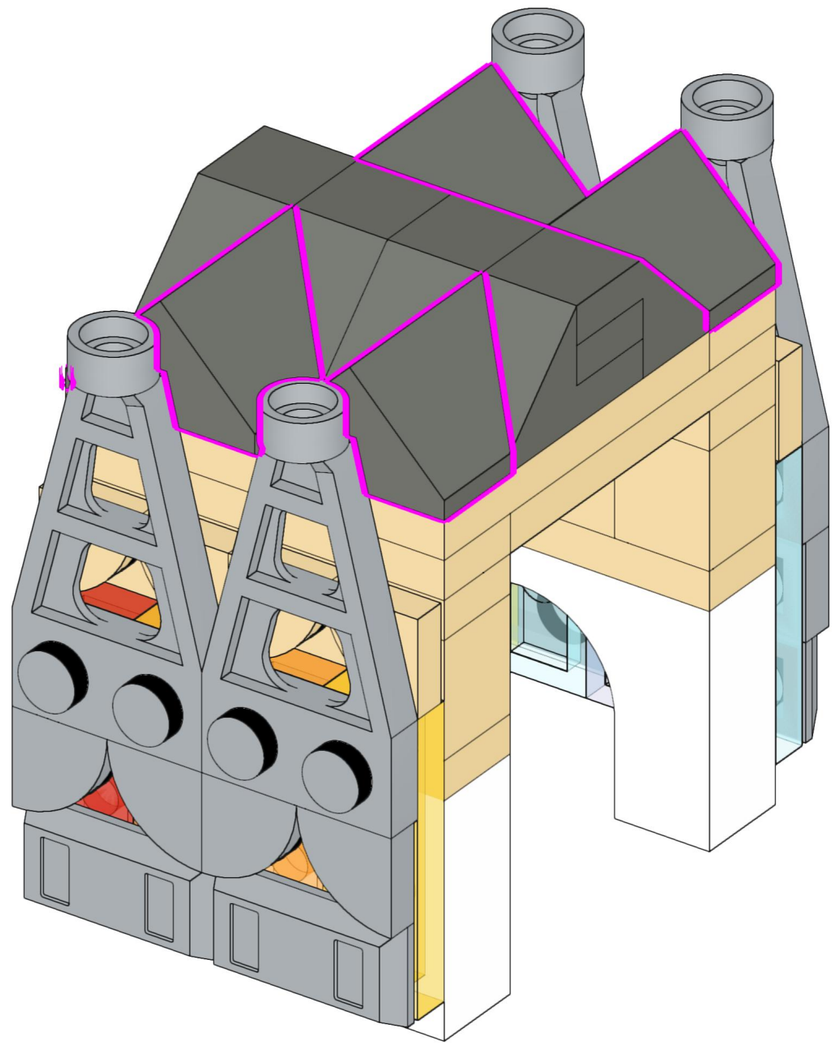

252

4x 2x 1x 1x 4x

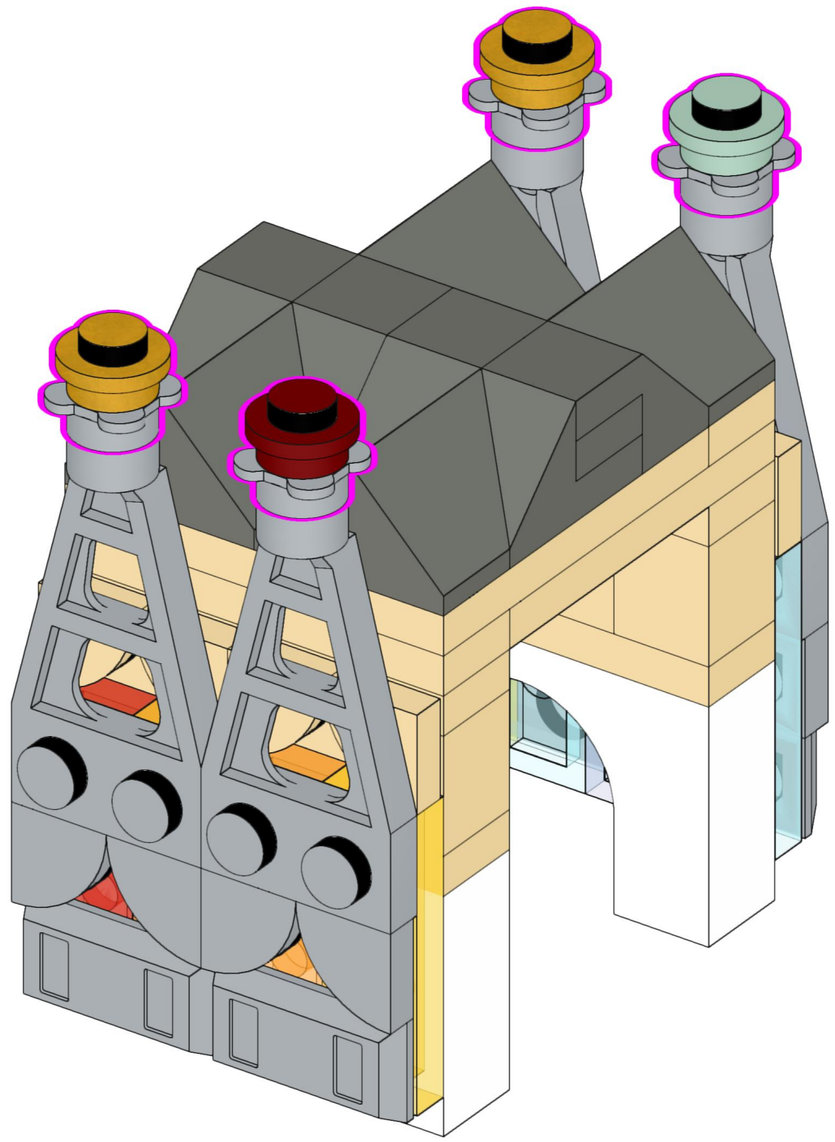

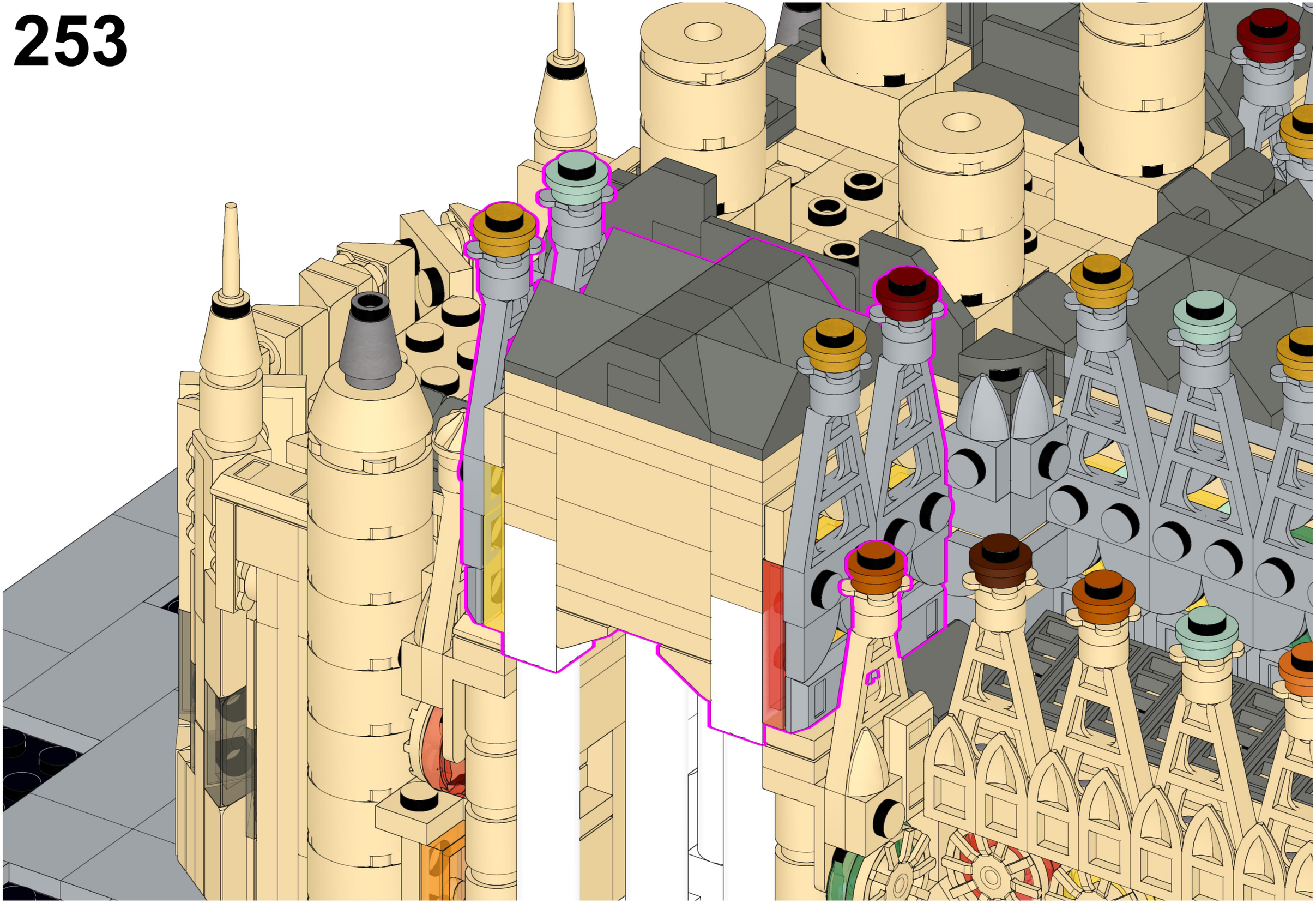

254

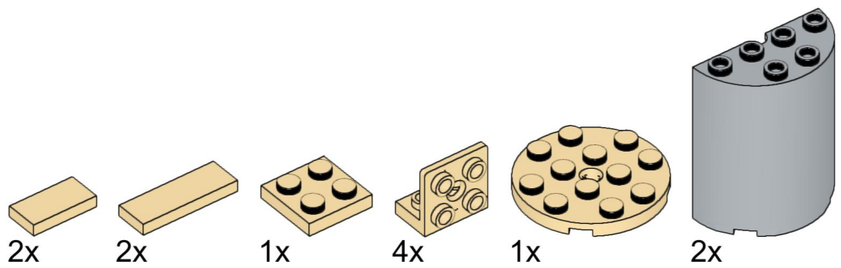

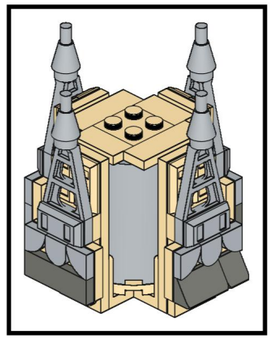

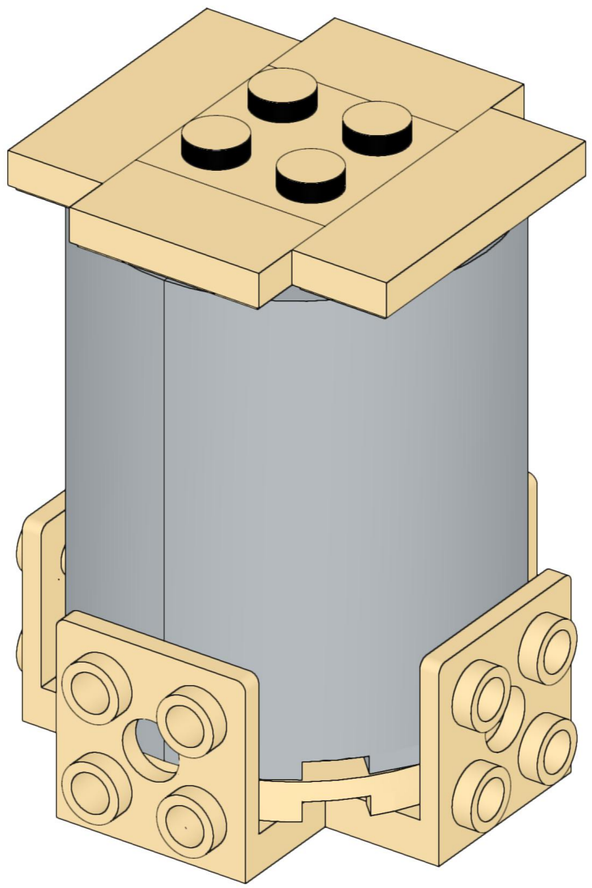

255

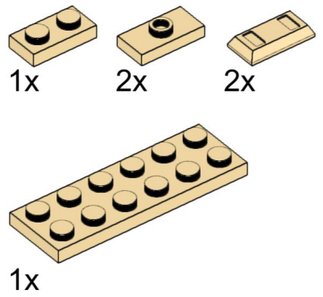

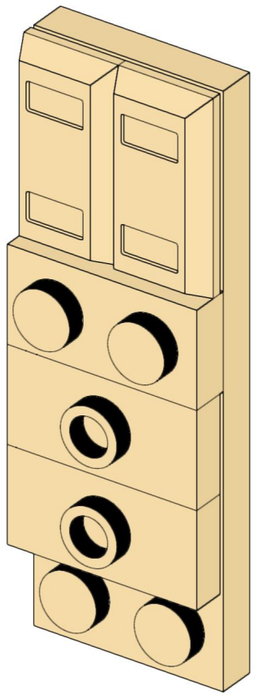

2x

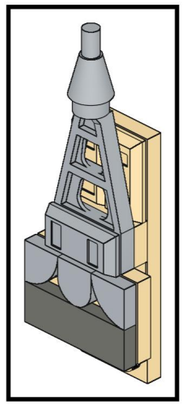

256

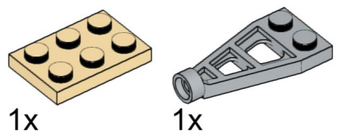

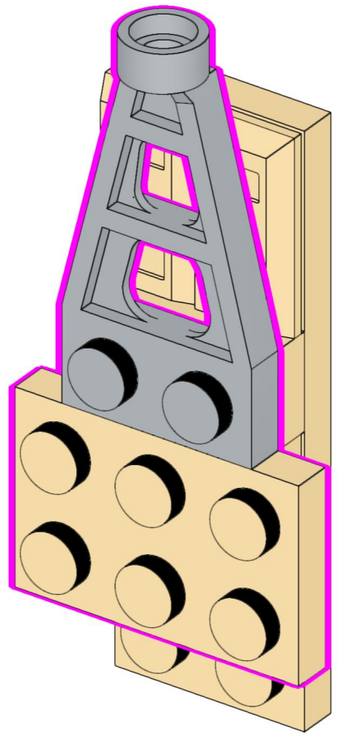

257

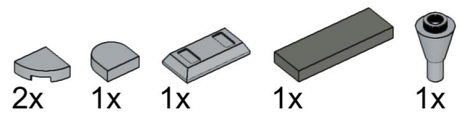

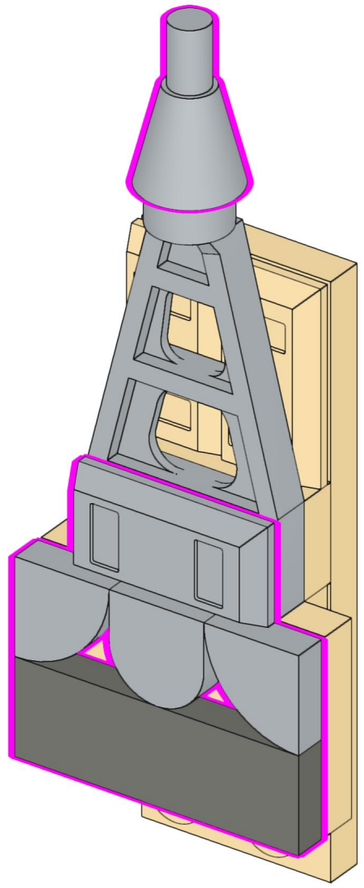

258

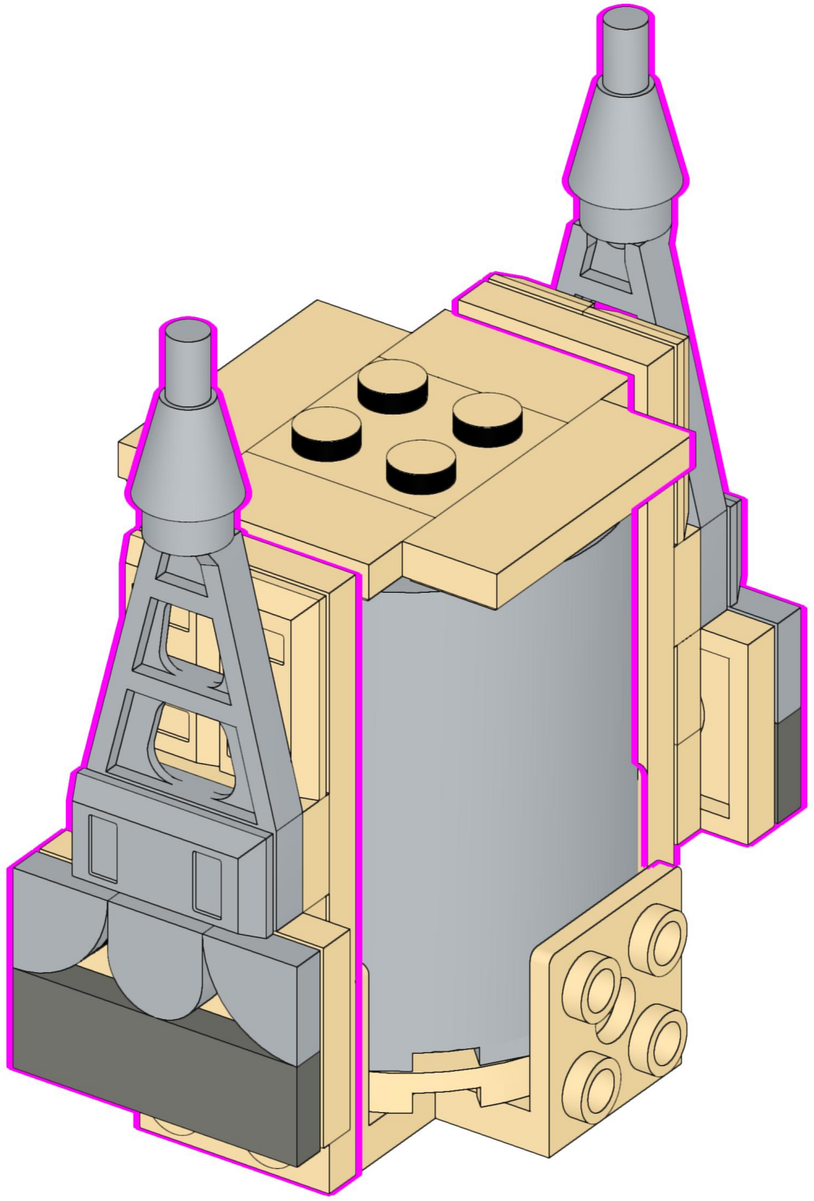

259

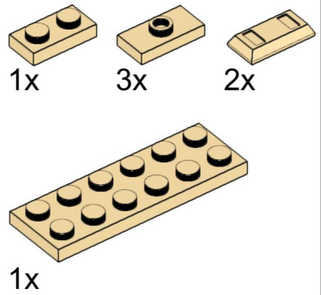

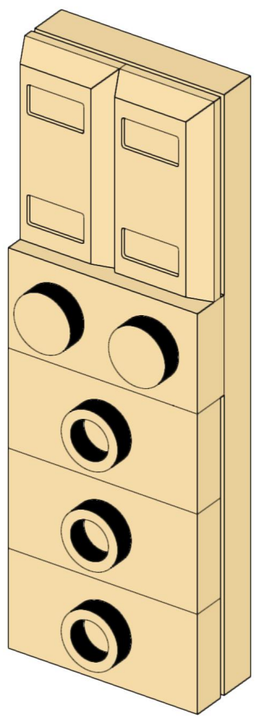

260

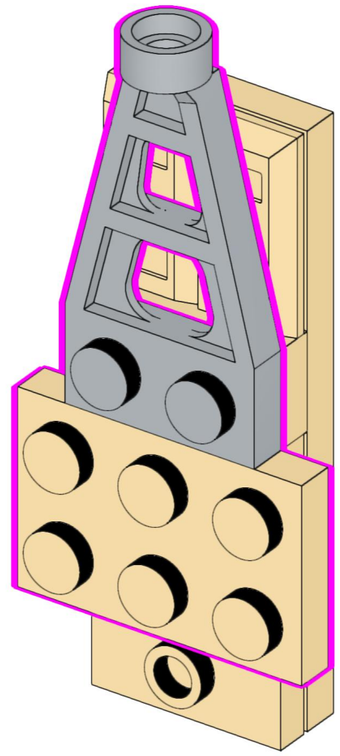

261

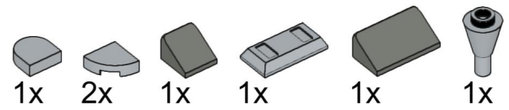

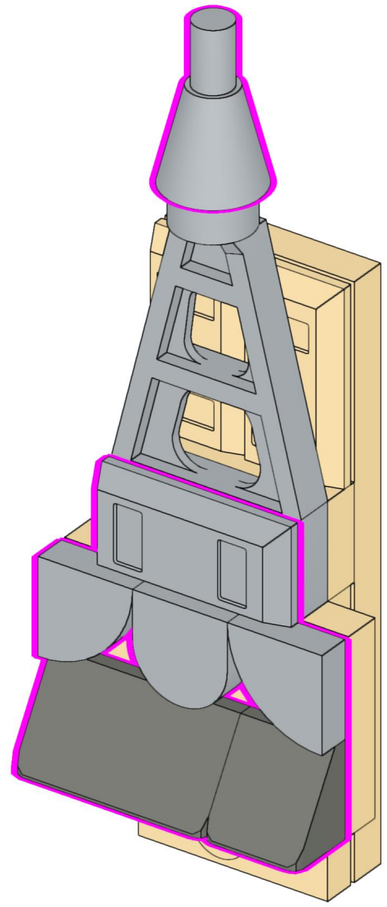

262

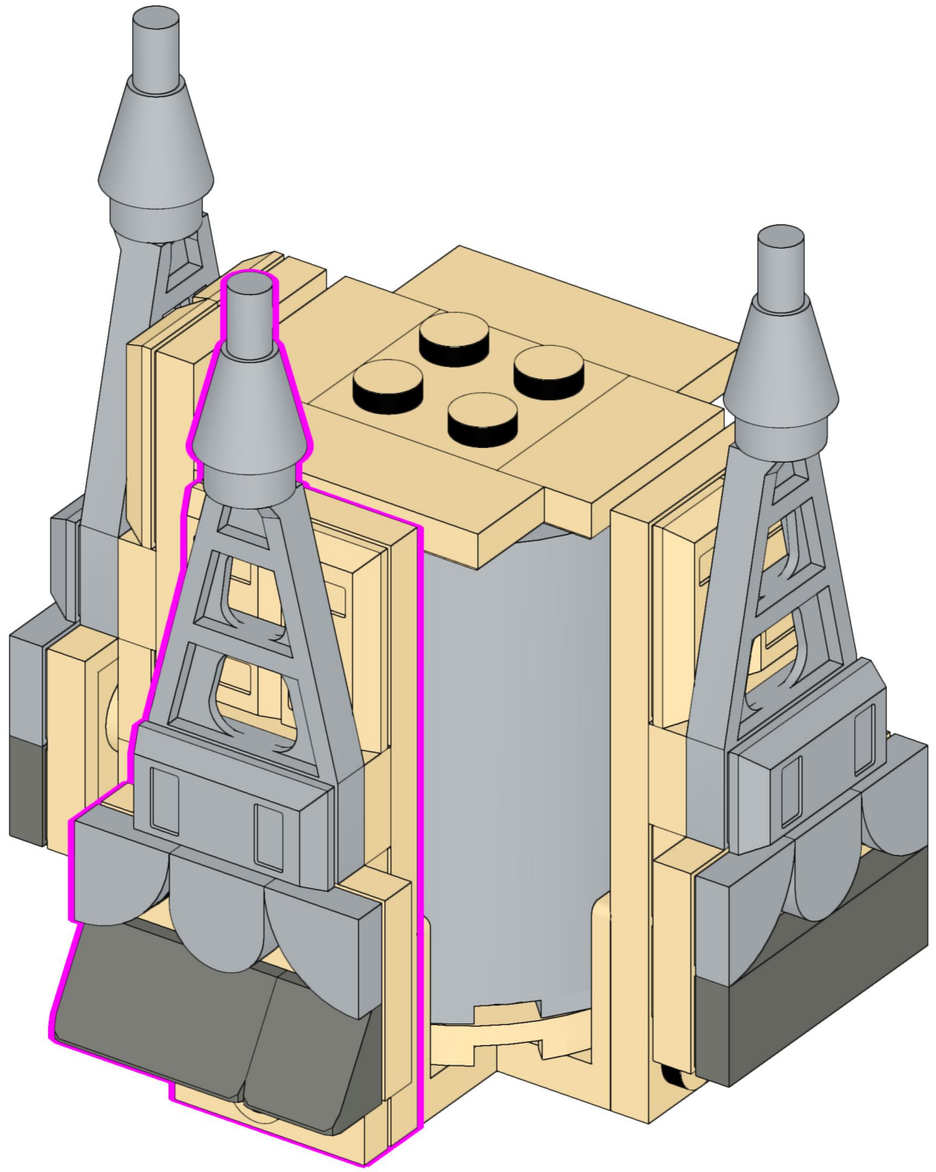

263

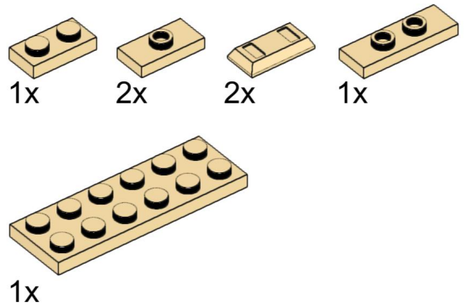

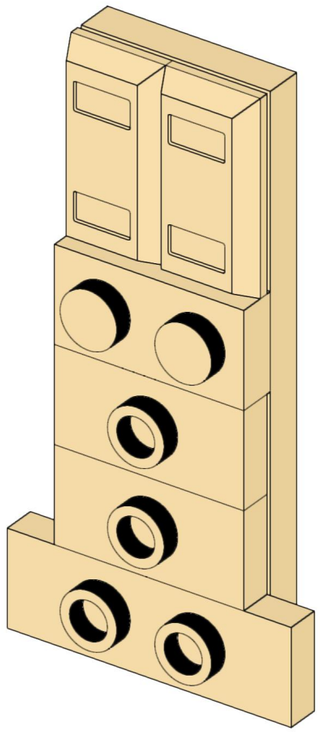

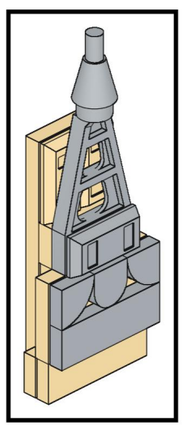

264

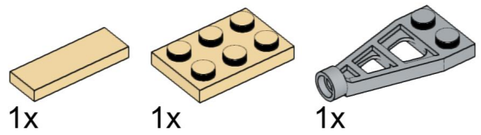

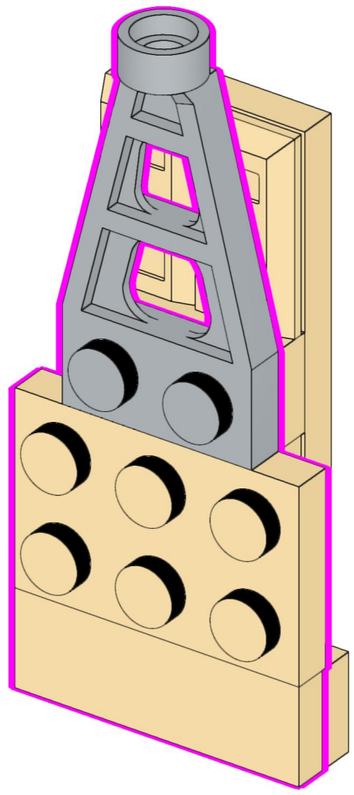

265

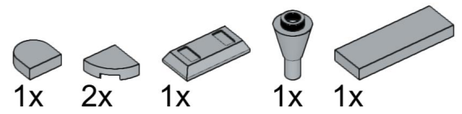

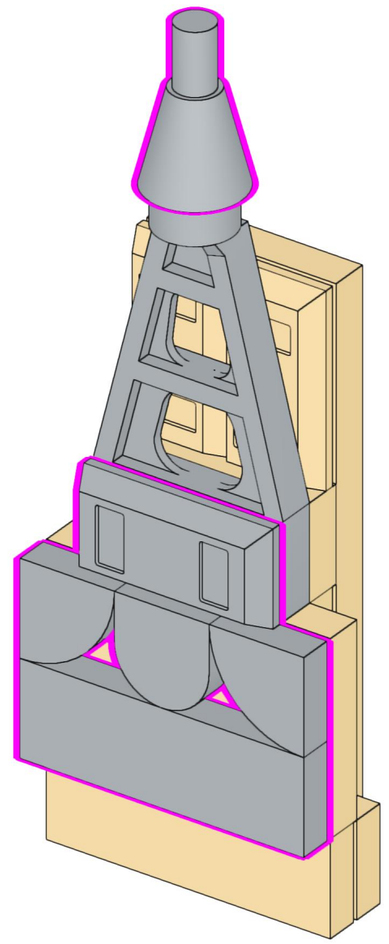

266

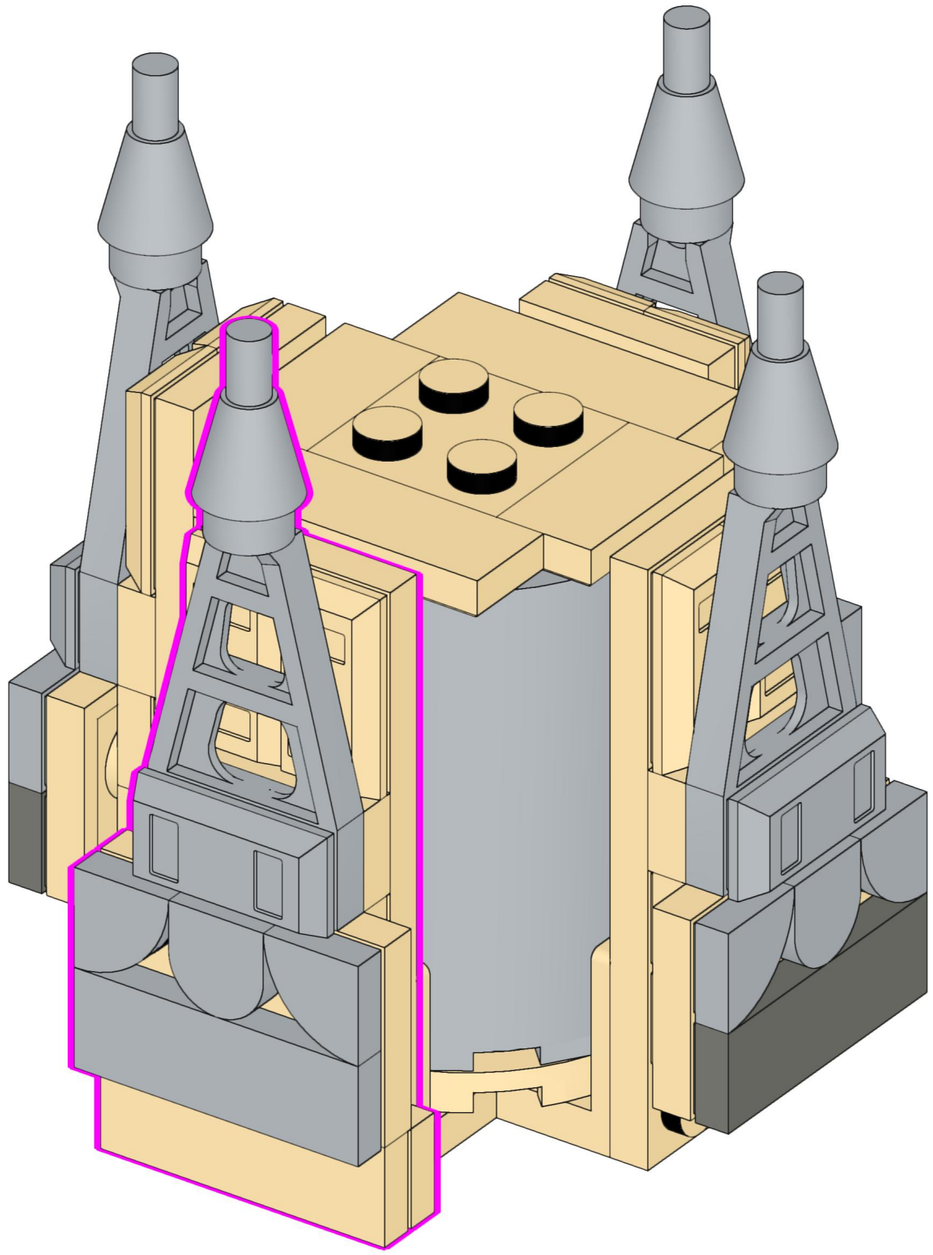

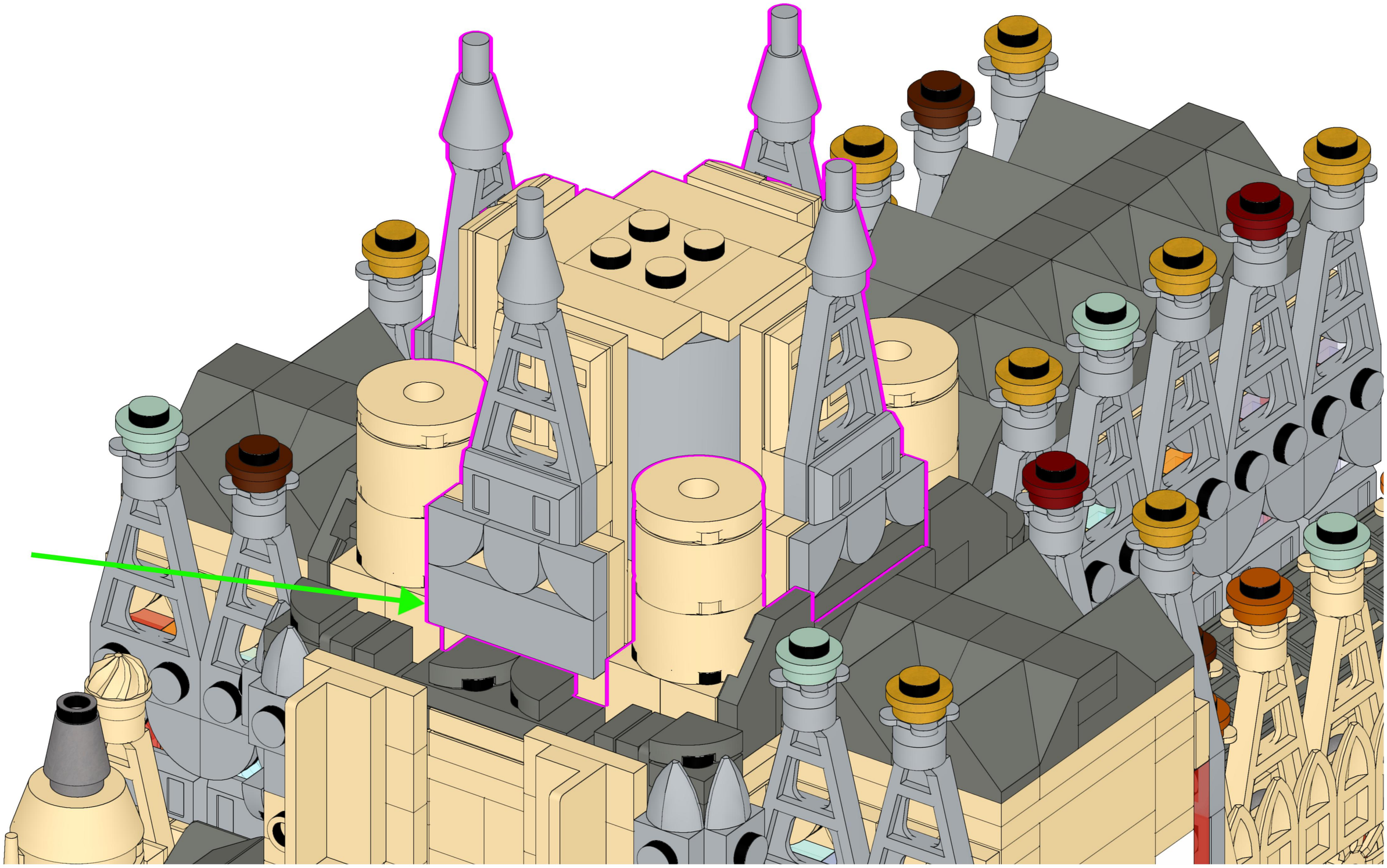

268

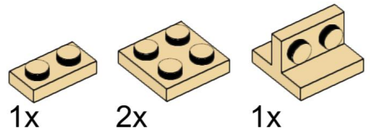

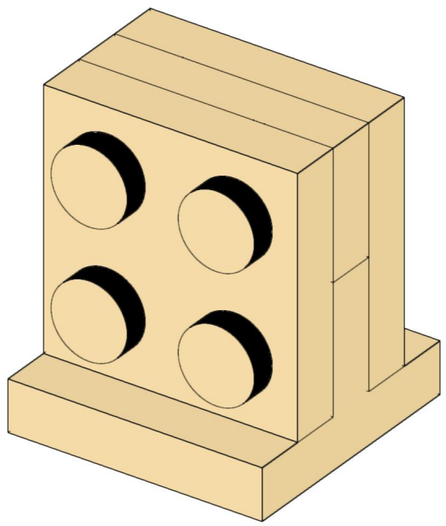

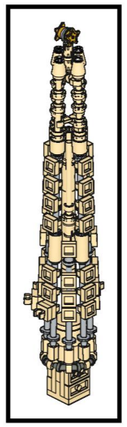

269

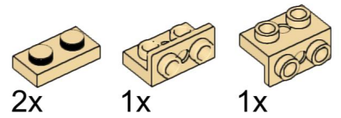

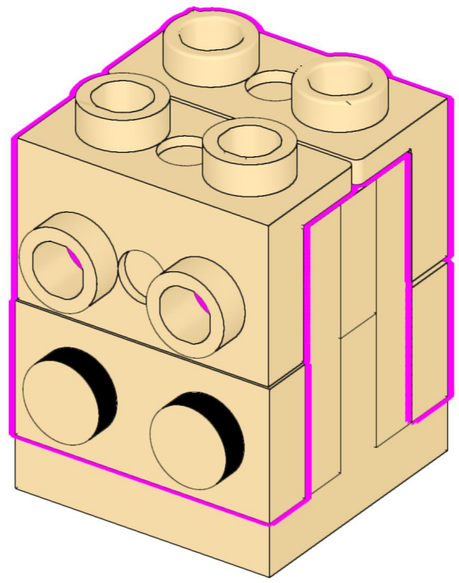

270

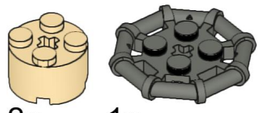

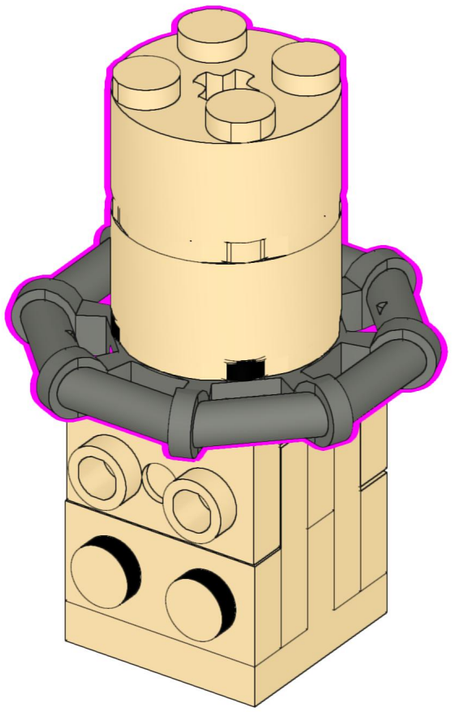

271

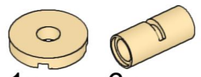

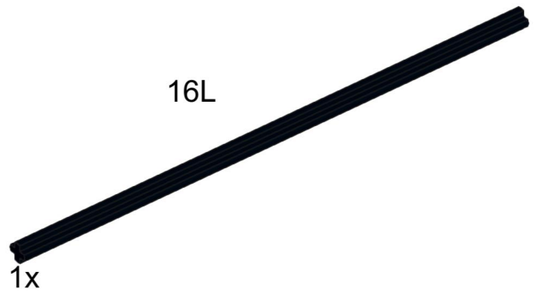

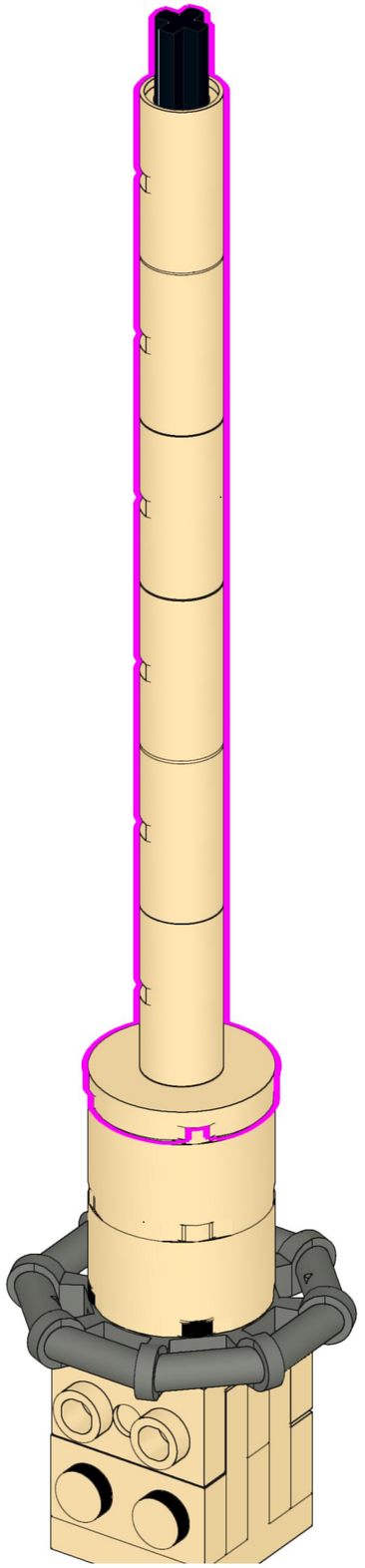

272

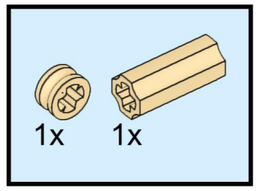

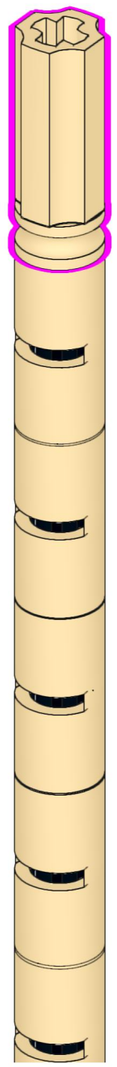

273

1x 3x 1x

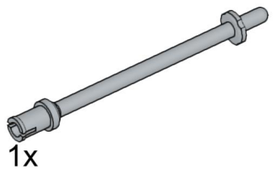

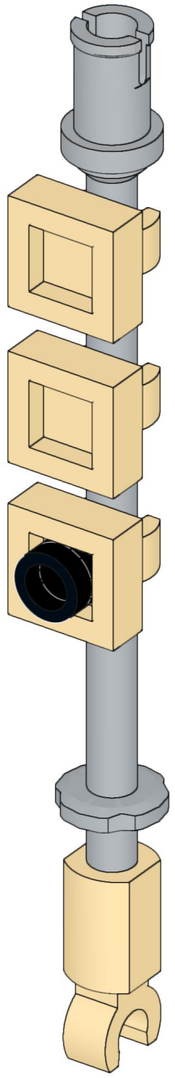

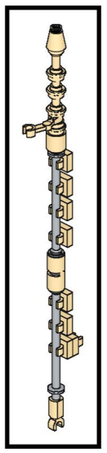

274

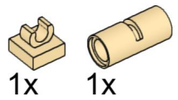

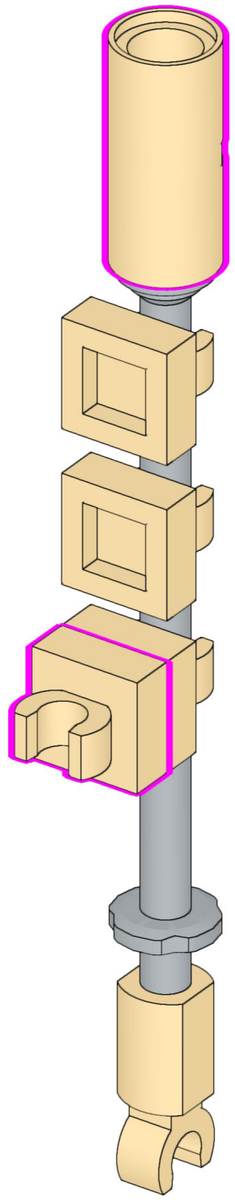

275

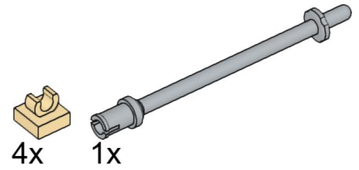

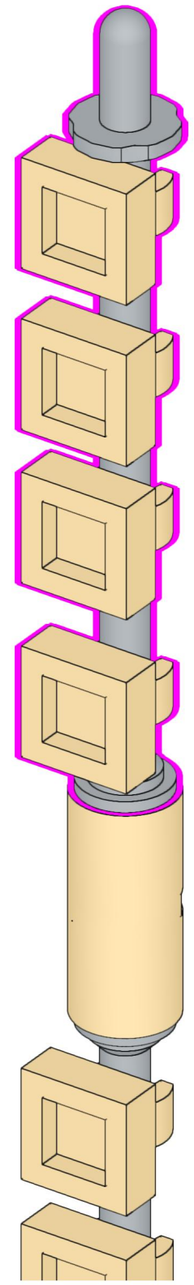

276

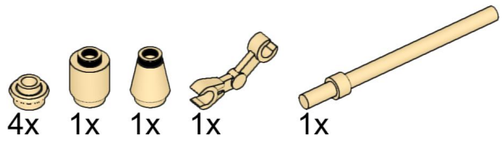

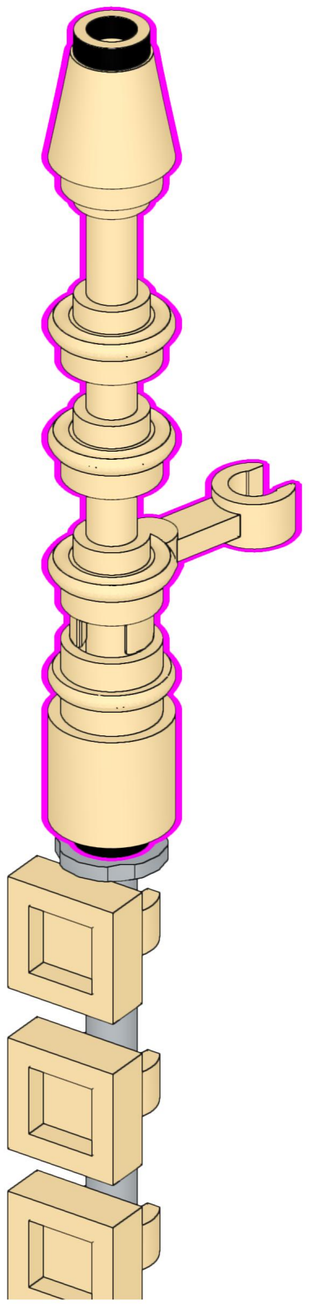

277

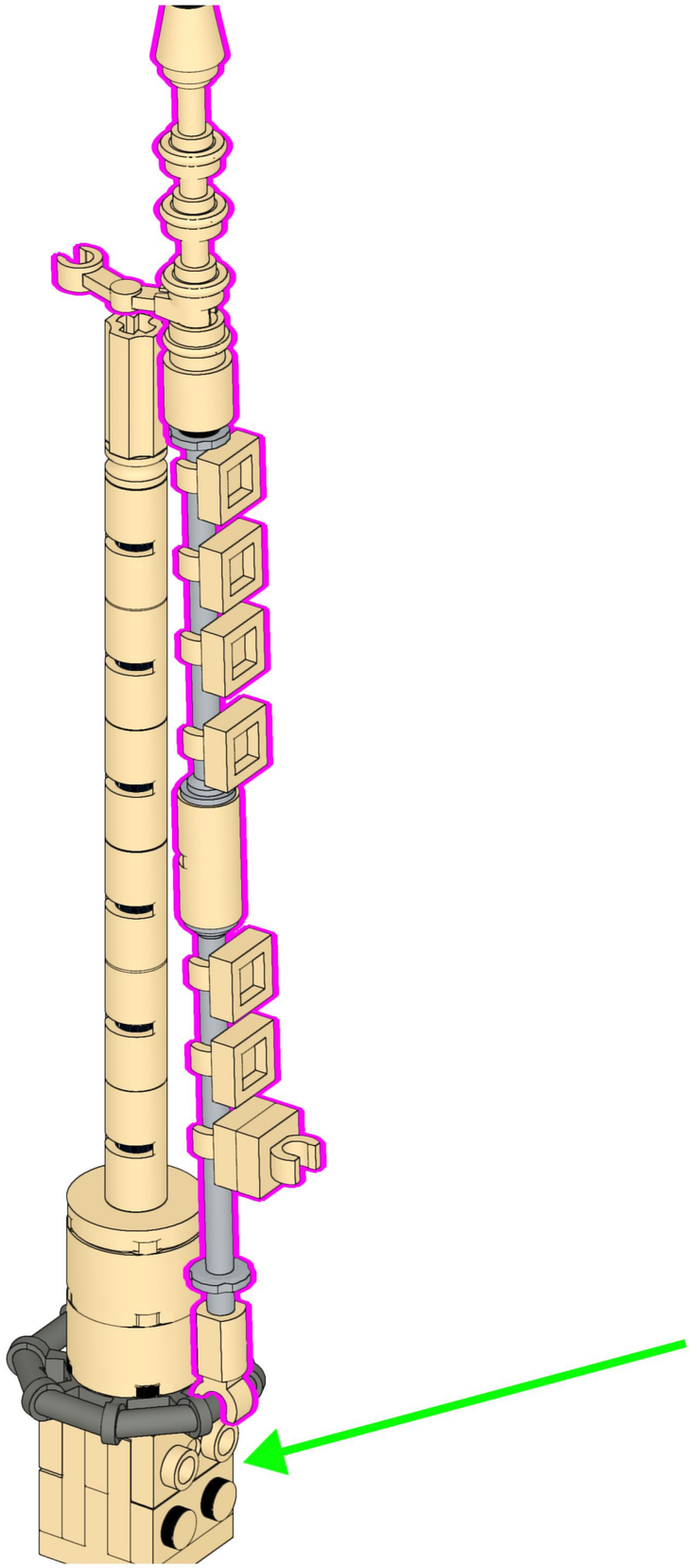

278

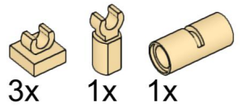

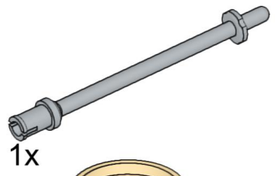

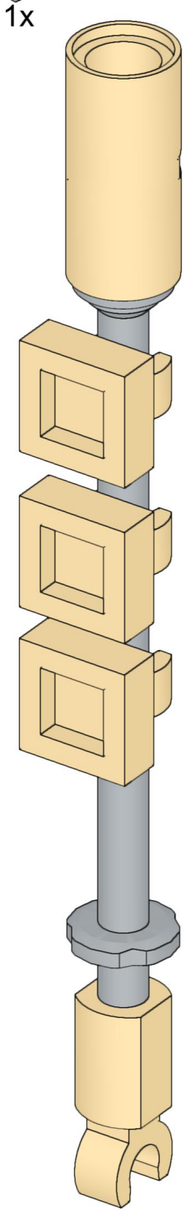

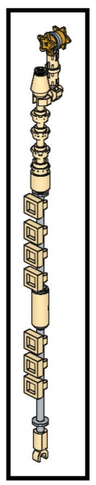

279

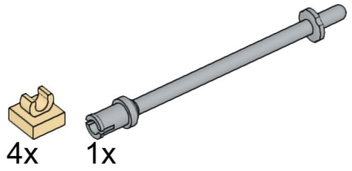

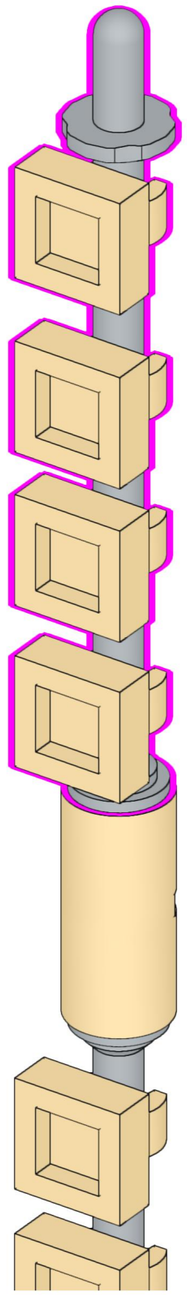

280

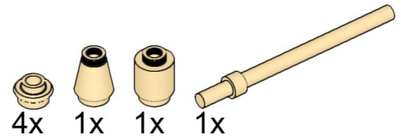

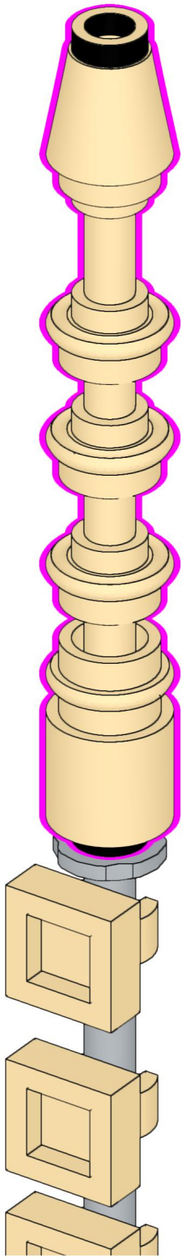

281

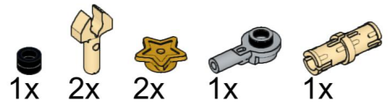

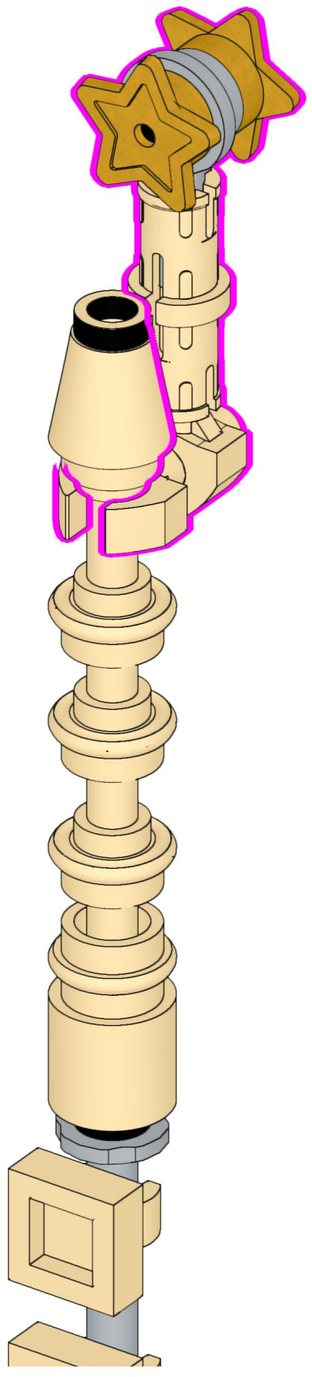

282

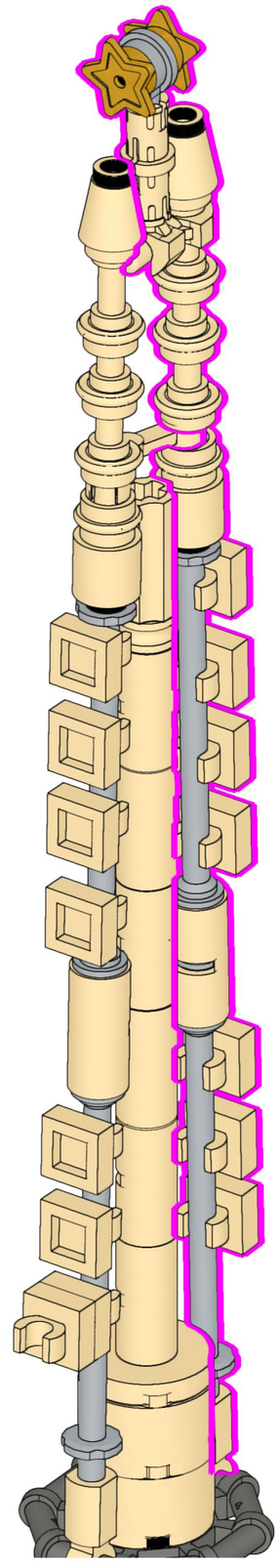

283

1x 3x

1x

1x

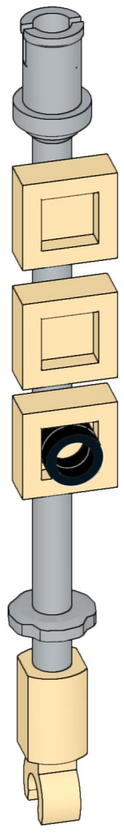

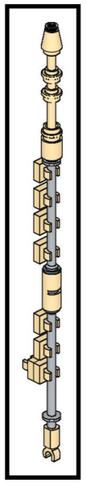

284

1x 1x

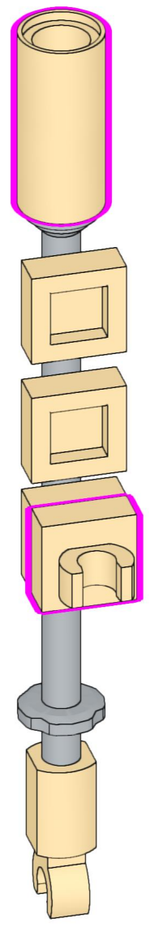

285

4x 1x 1x

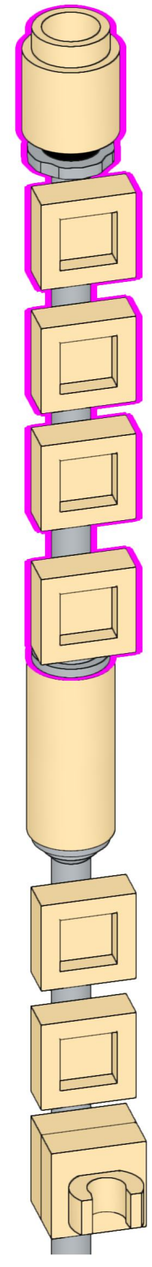

286

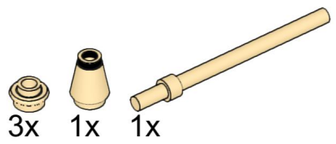

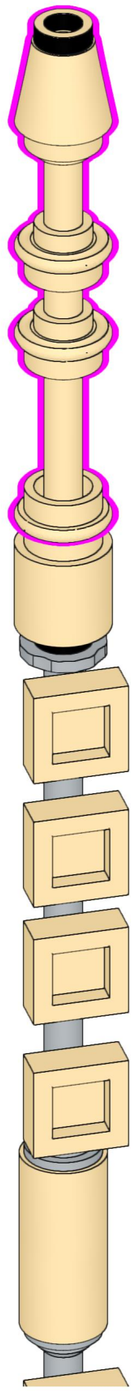

287

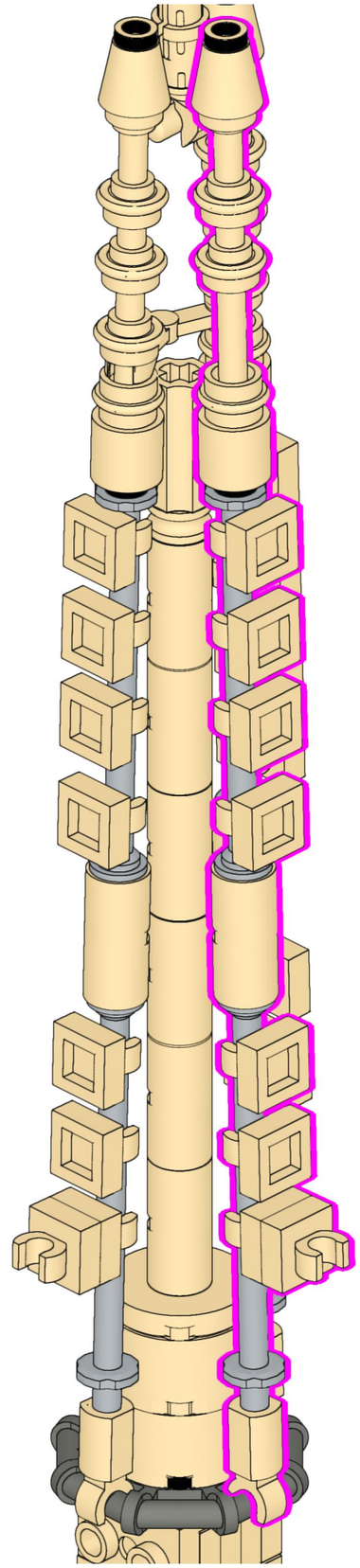

288

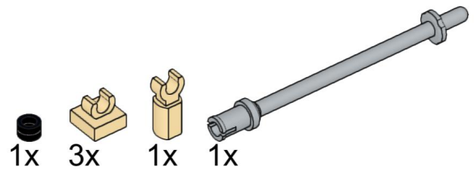

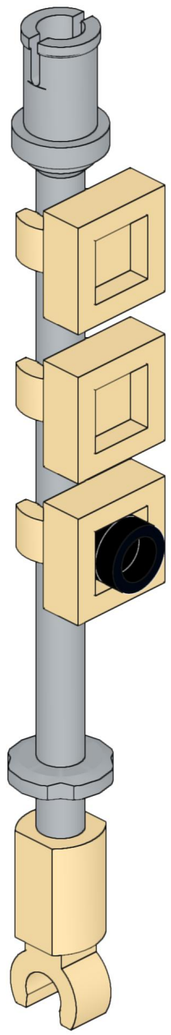

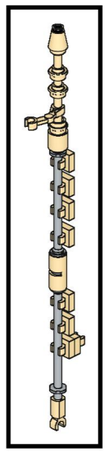

289

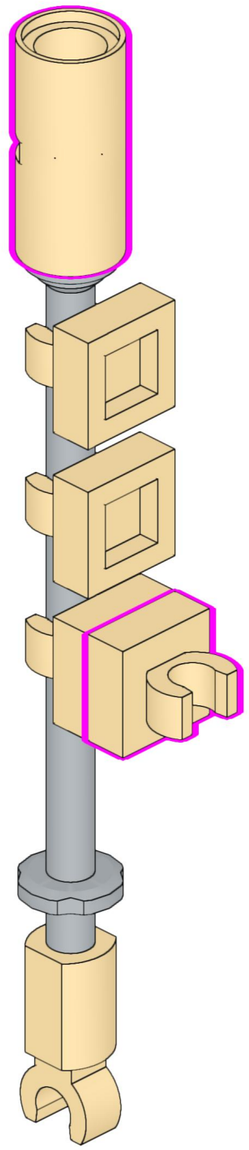

290

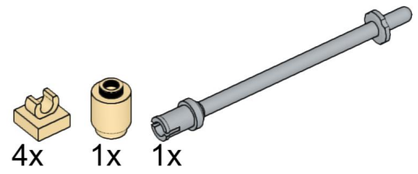

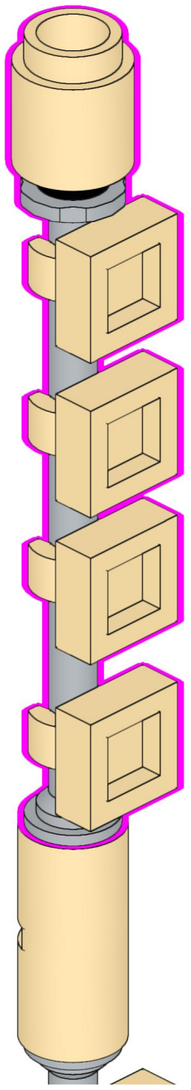

291

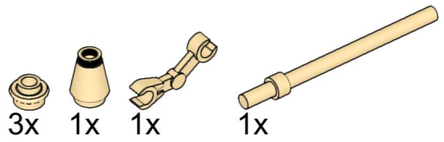

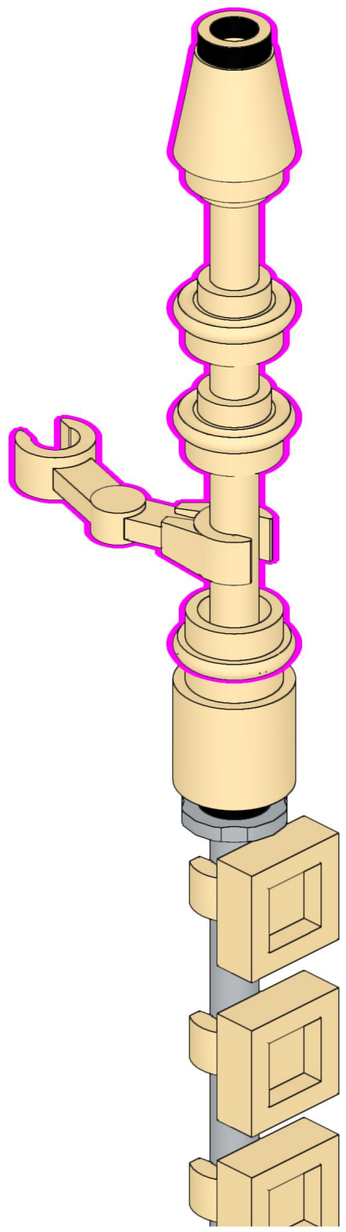

292

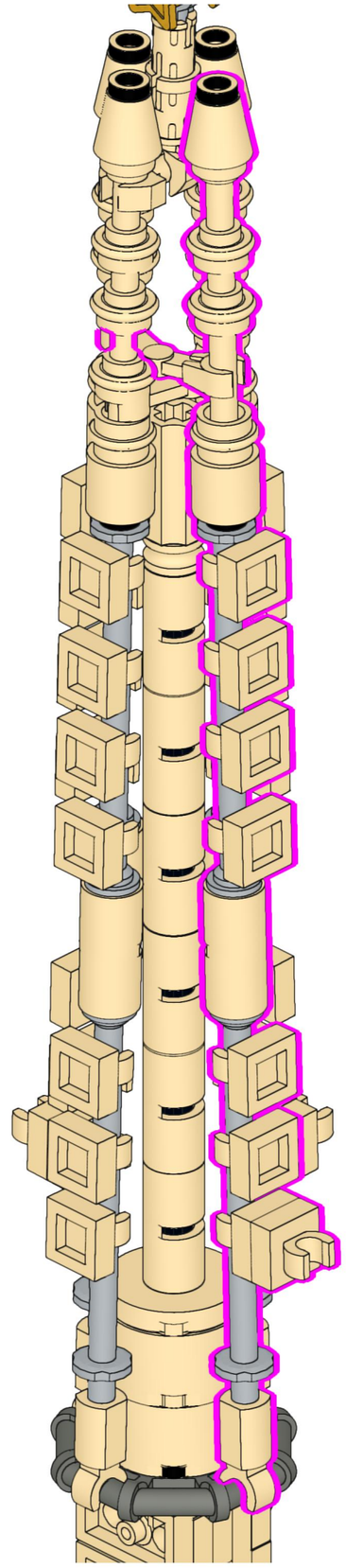

293

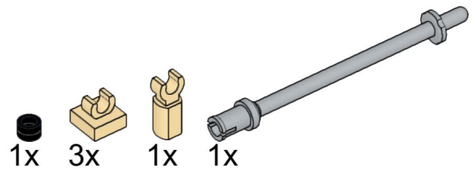

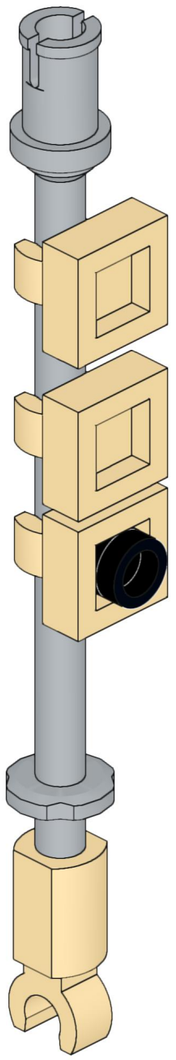

2x

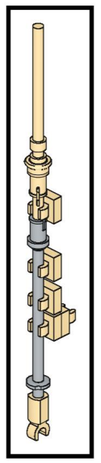

294

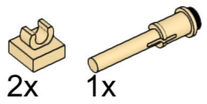

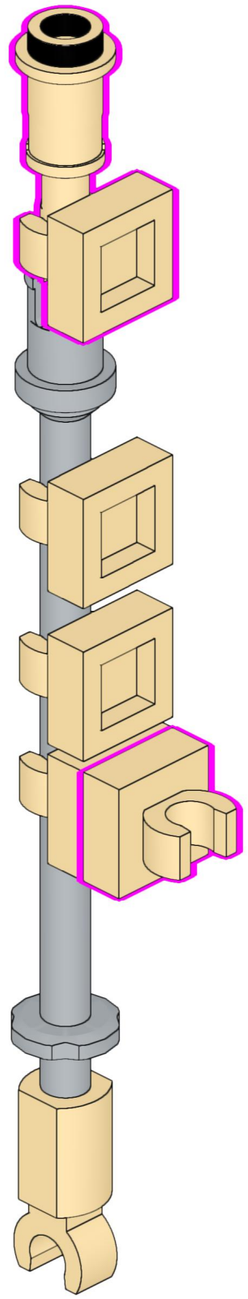

295

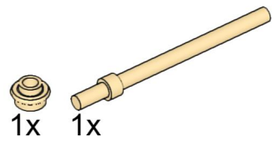

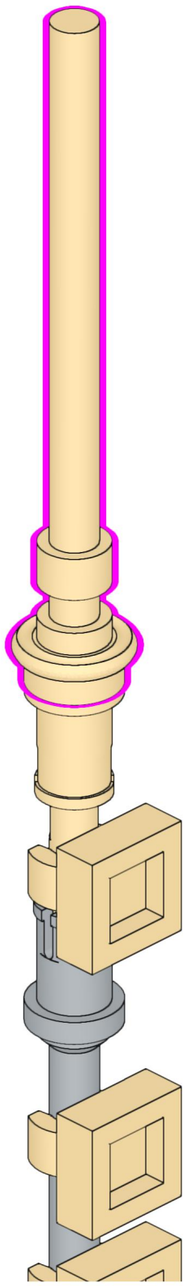

296

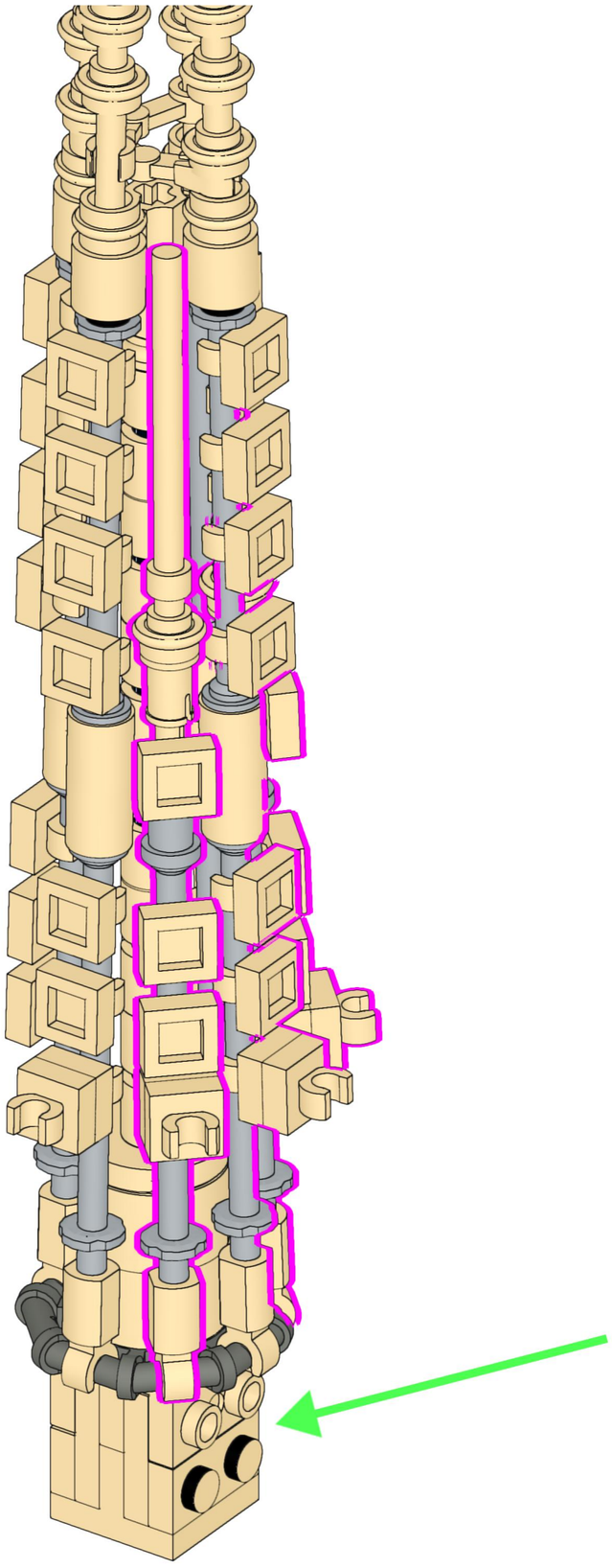

297

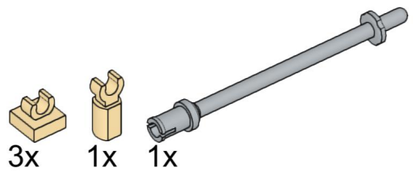

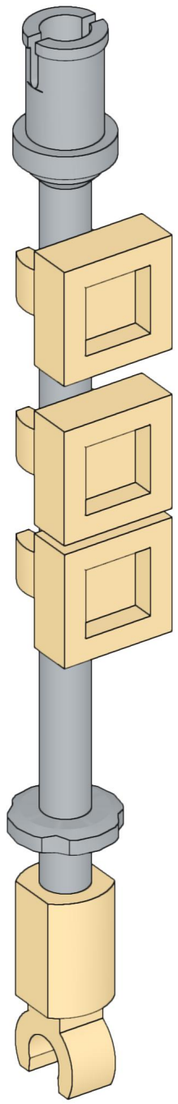

2x

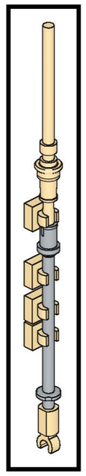

298

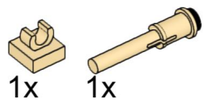

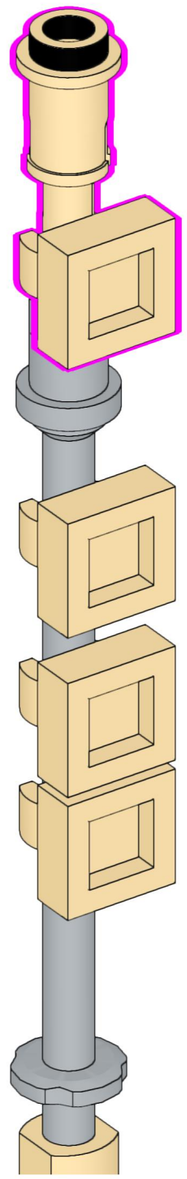

299

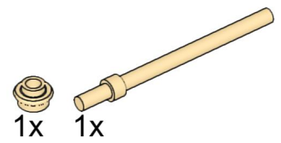

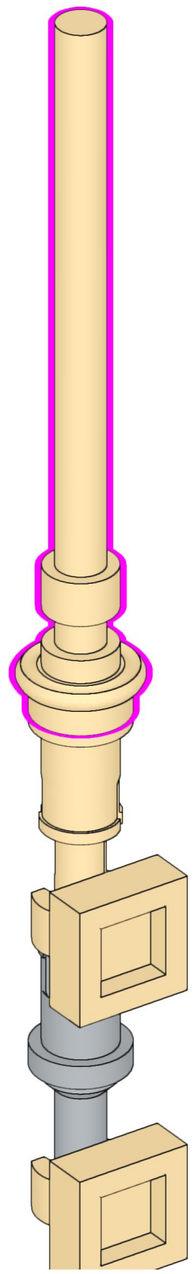

300

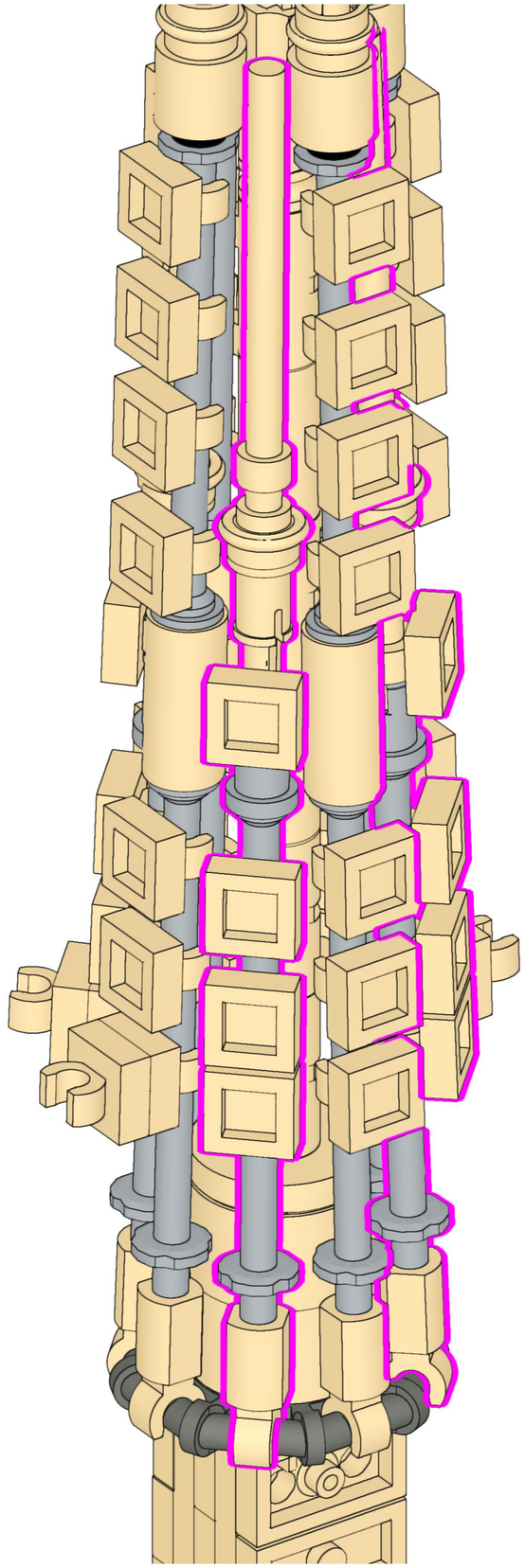

301

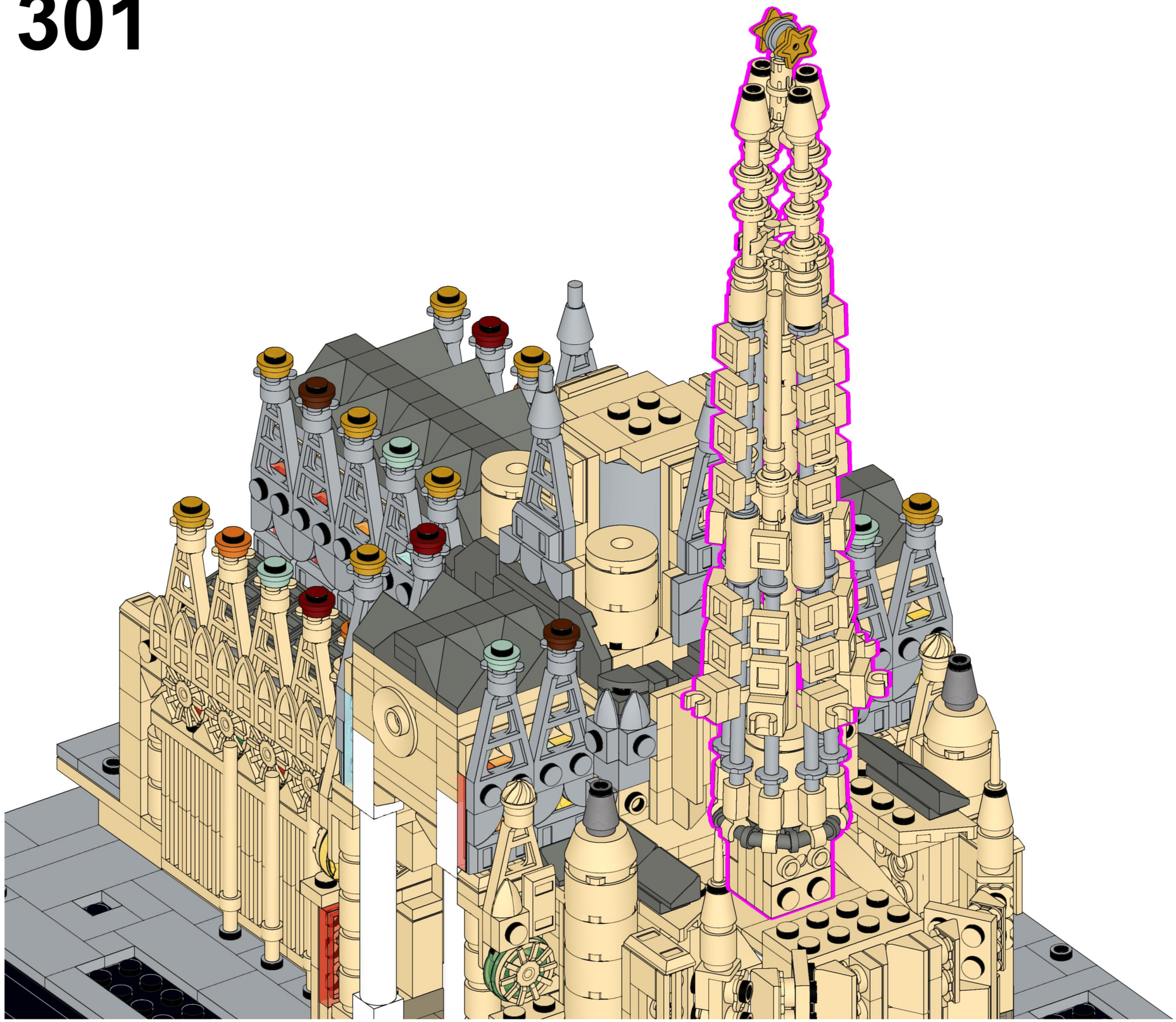

302

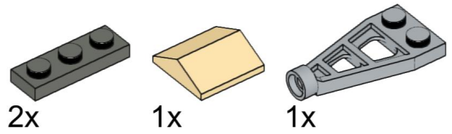

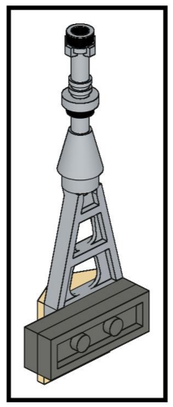

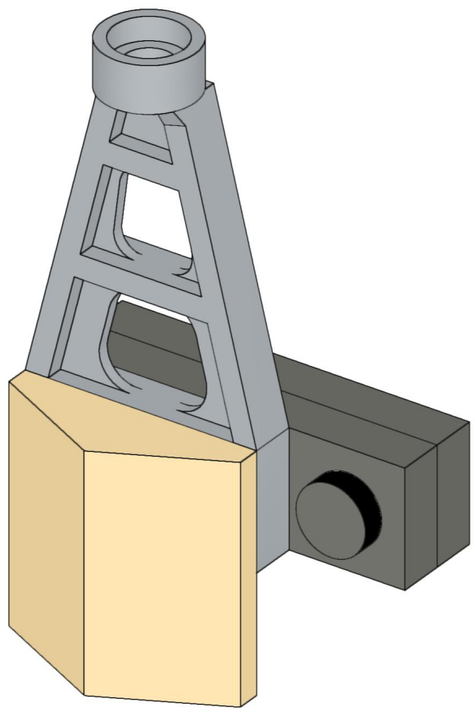

303

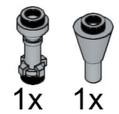

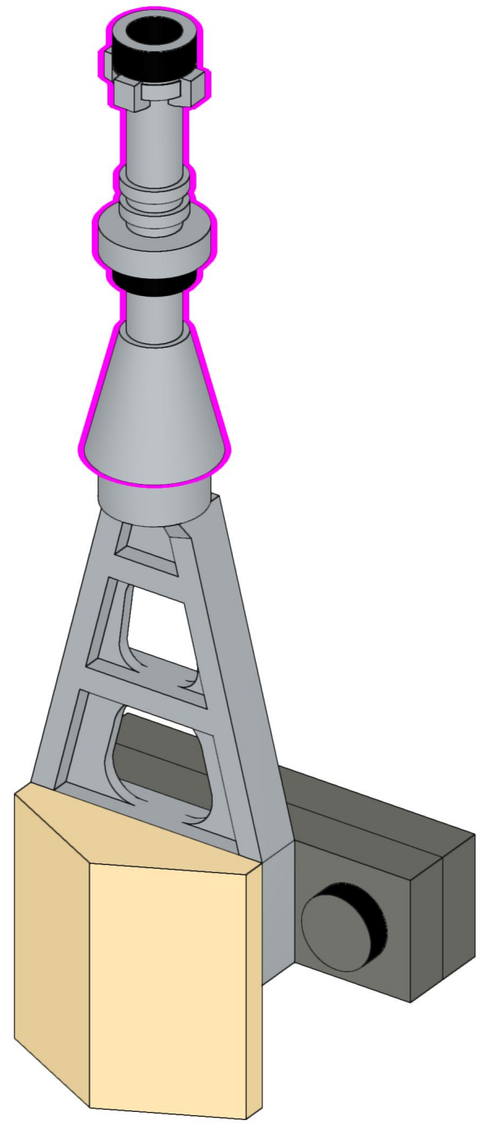

304

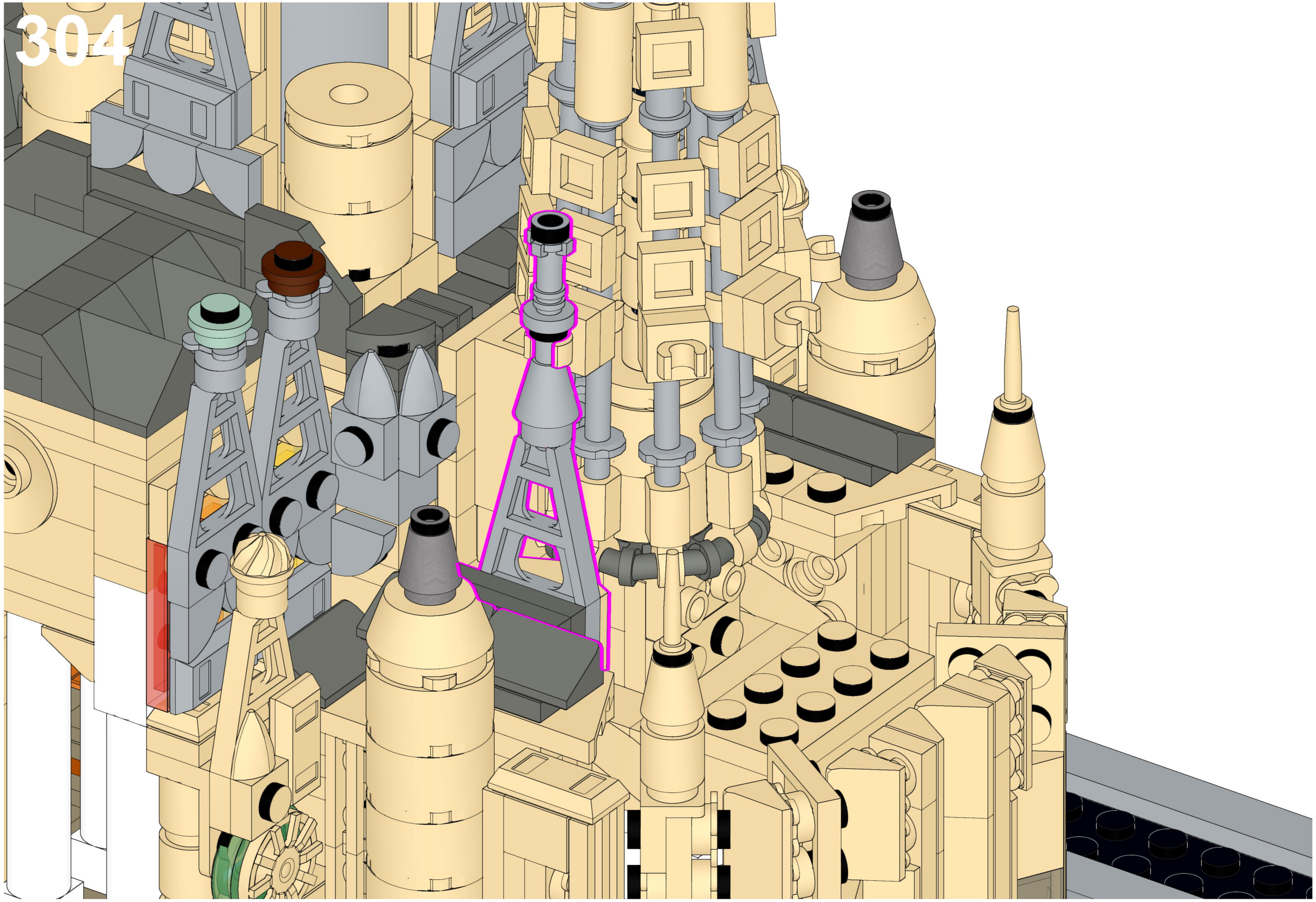

305

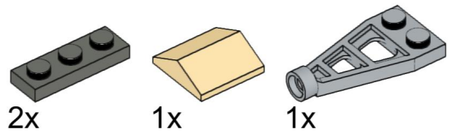

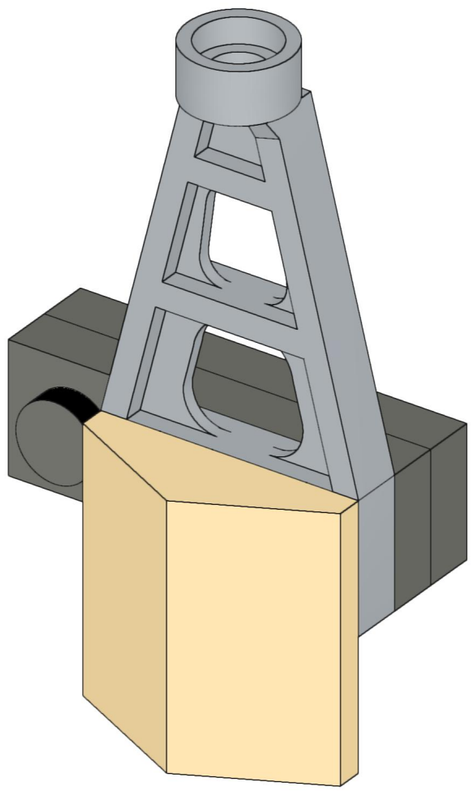

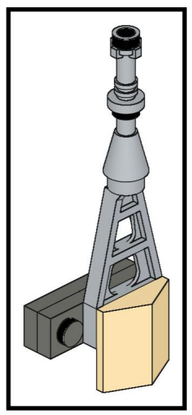

306

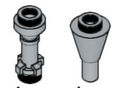

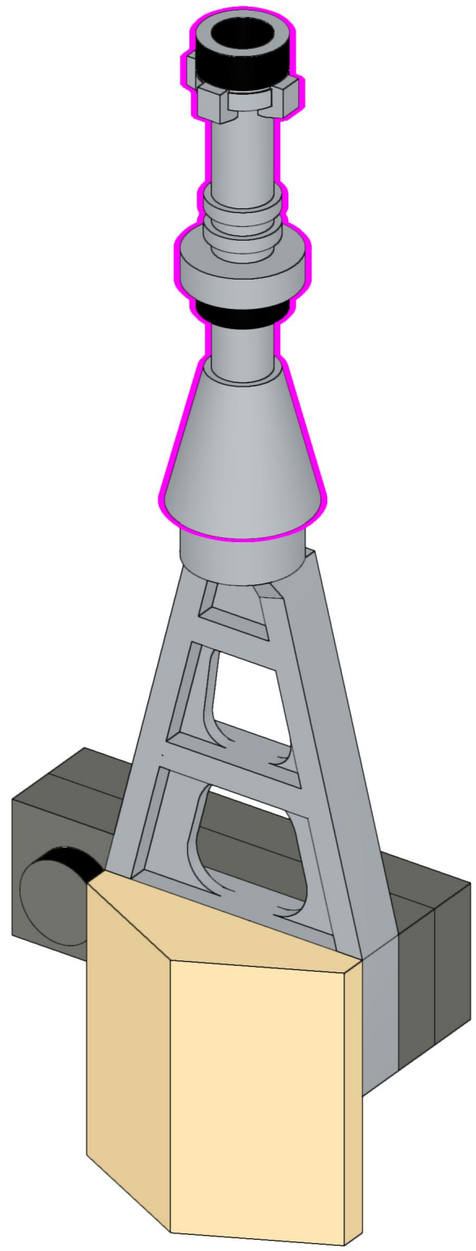

307

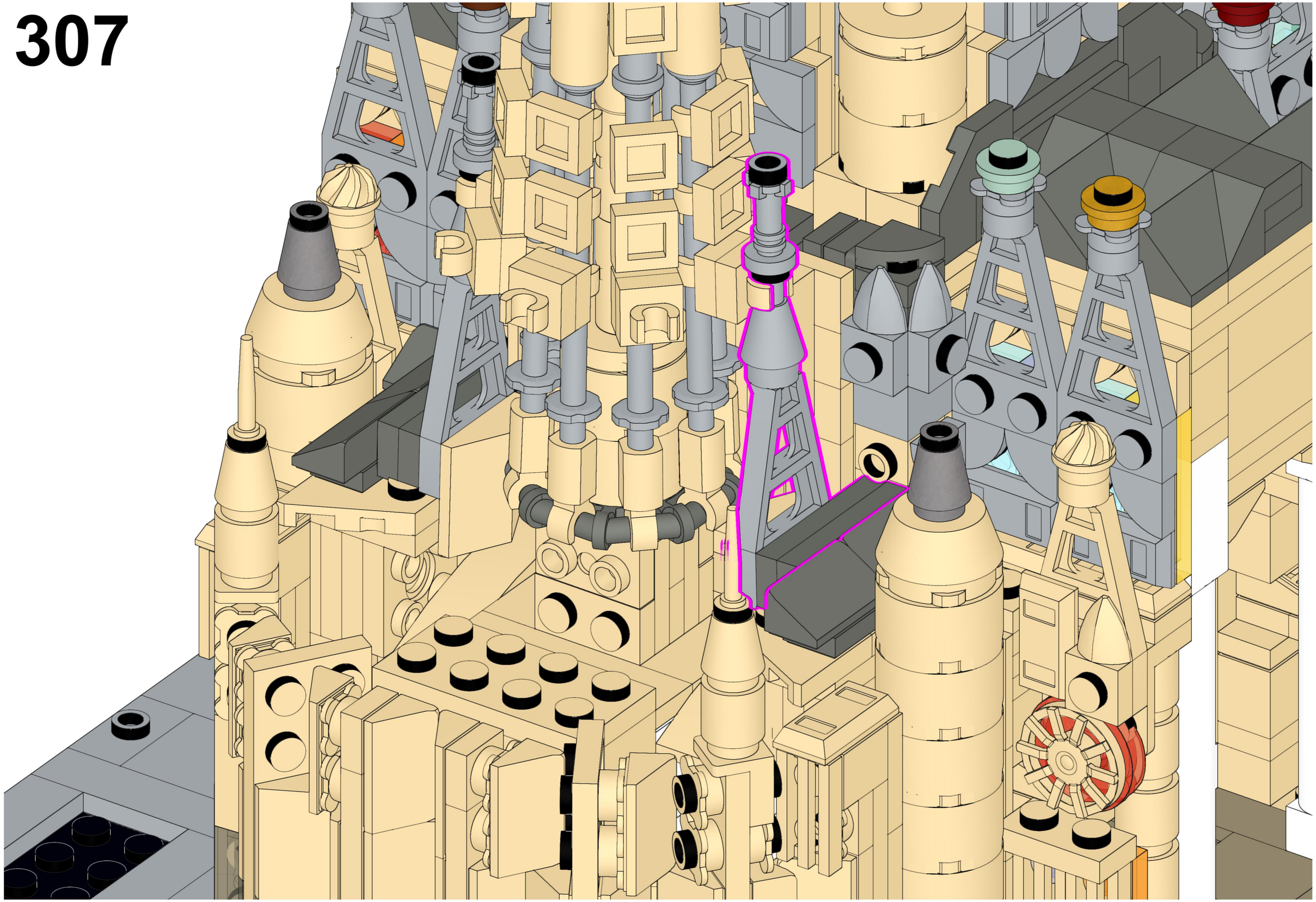

308

1x 1x 1x 1x 1x

1x

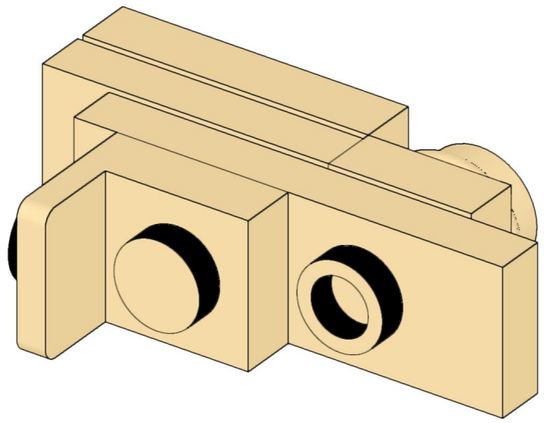

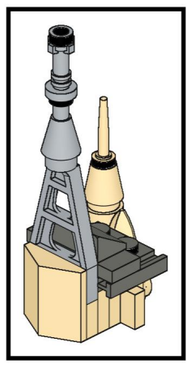

309

1x 1x 1x 1x 1x 1x

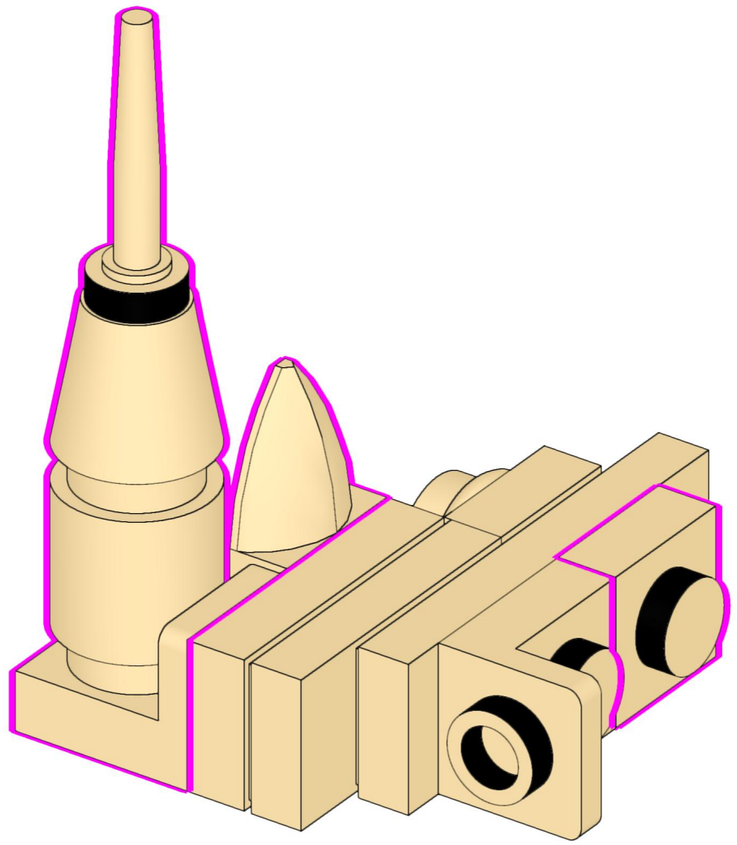

310

1x 1x 1x

1x

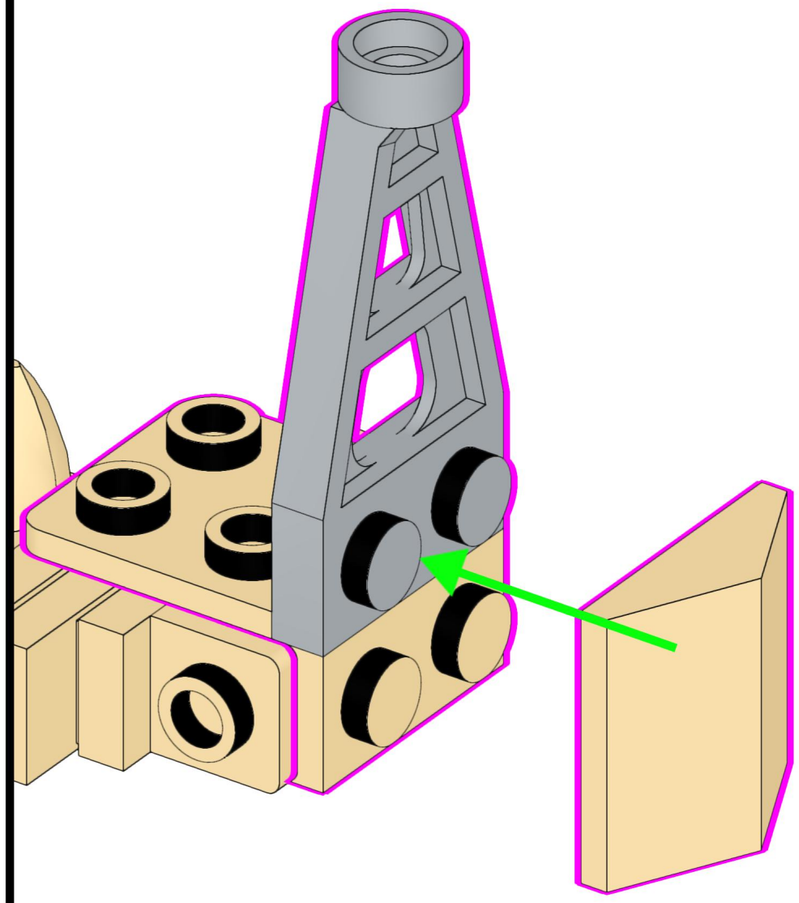

311

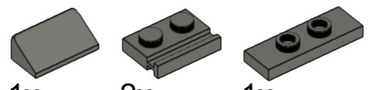

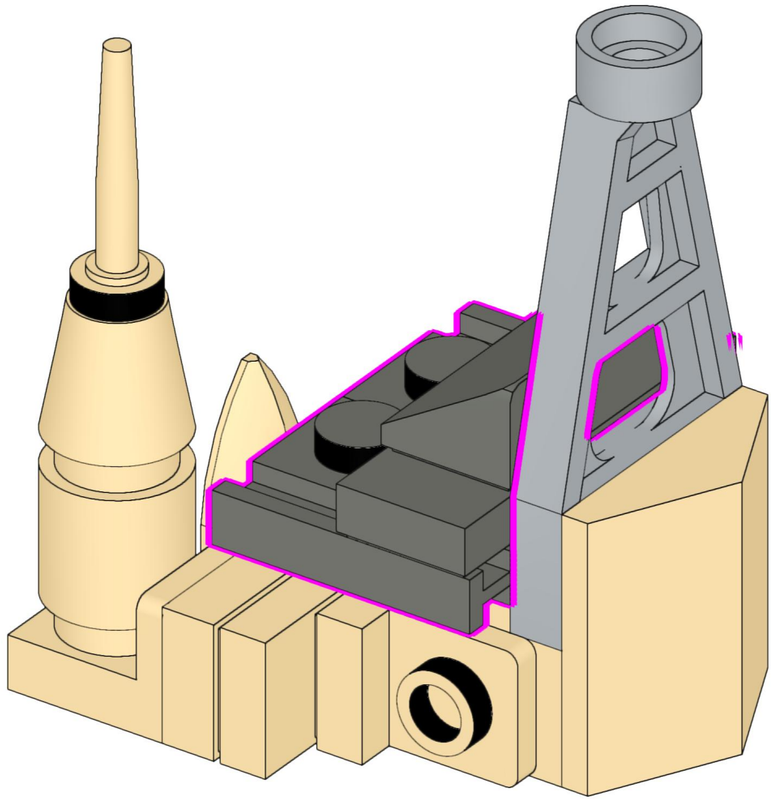

312

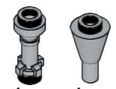

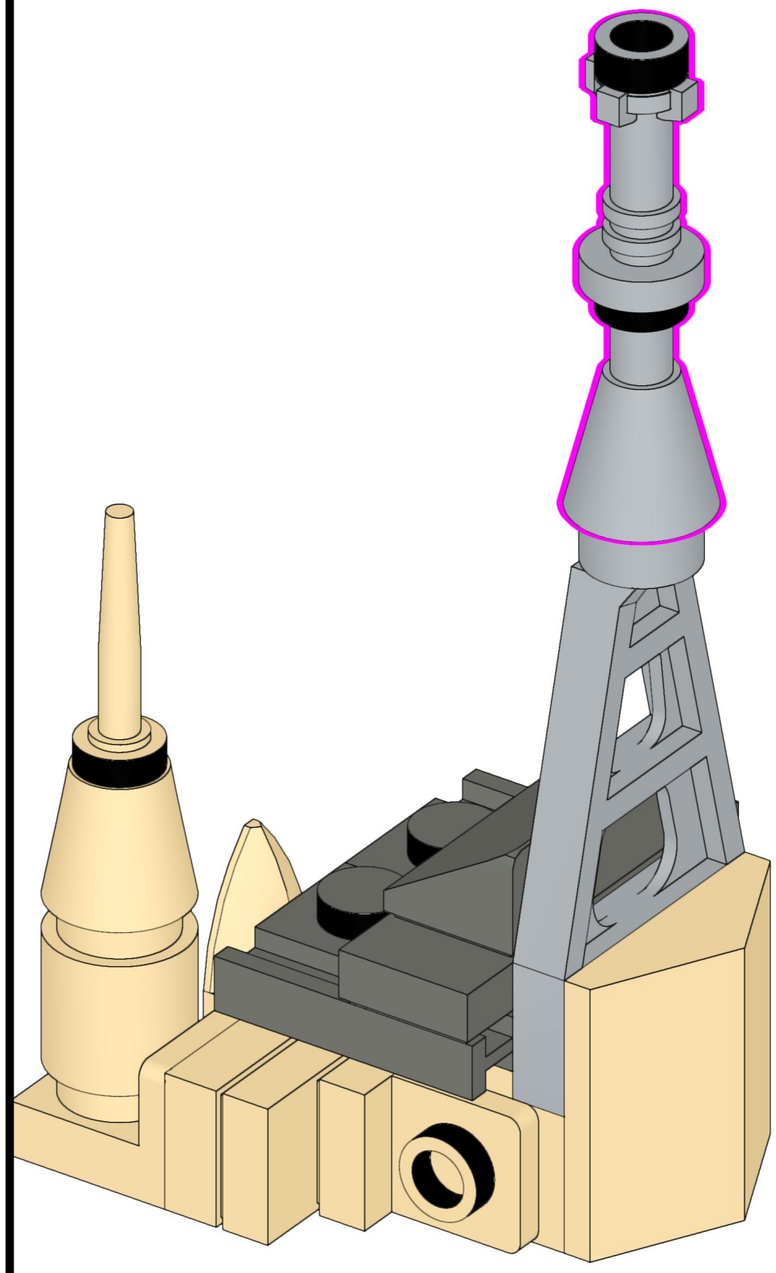

313

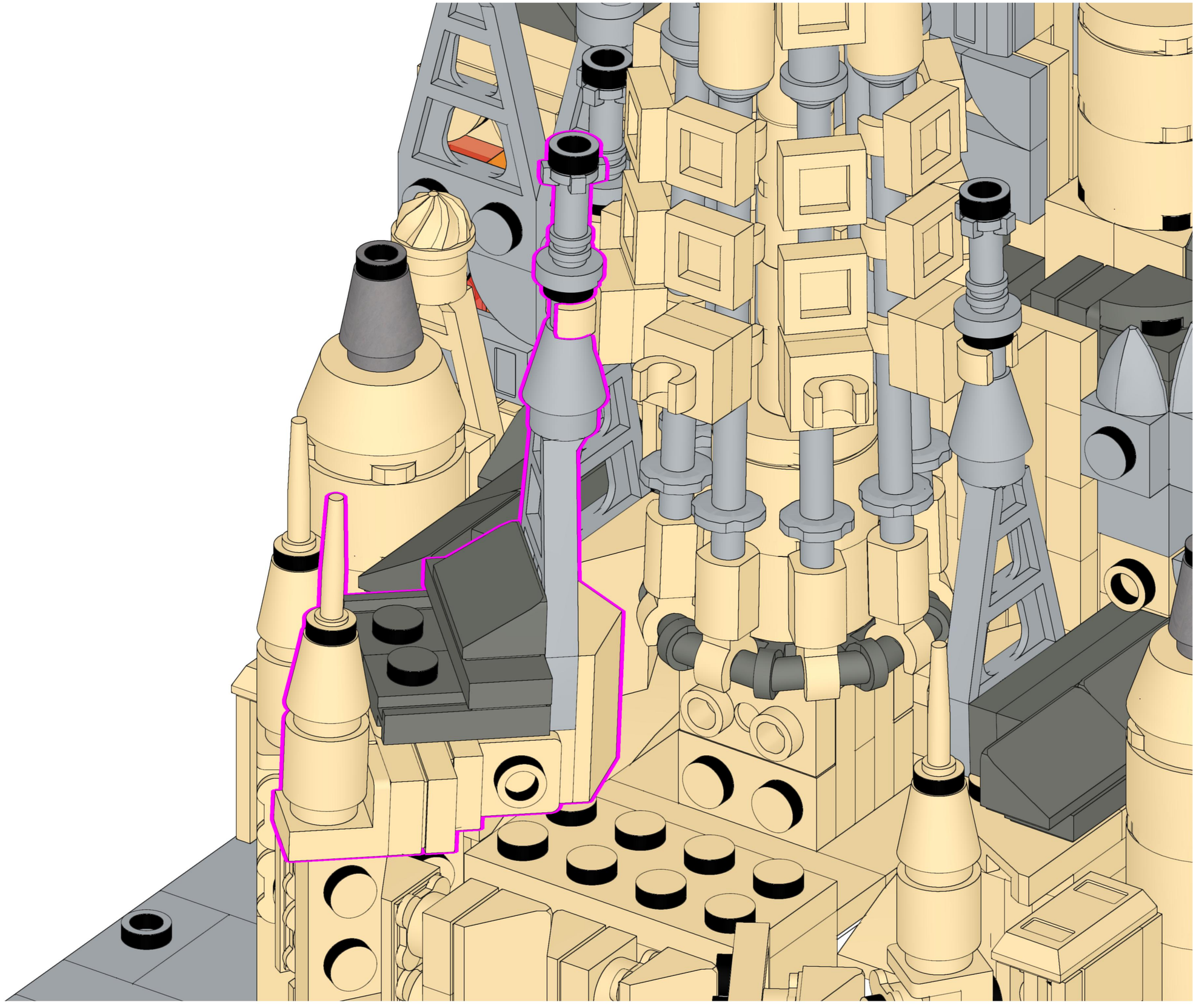

314

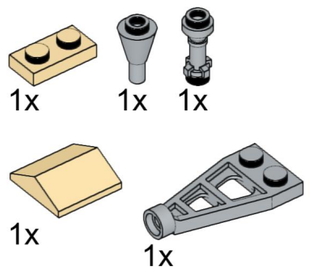

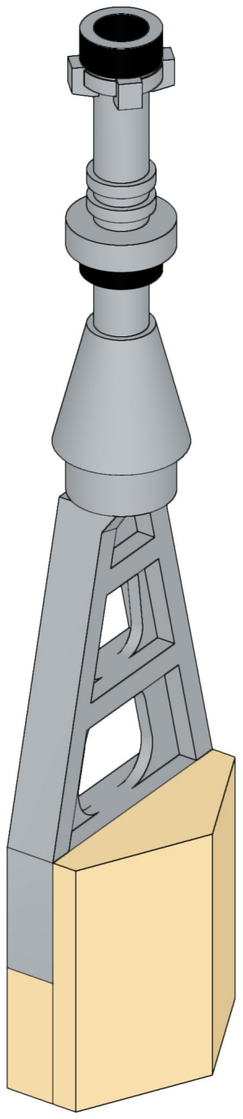

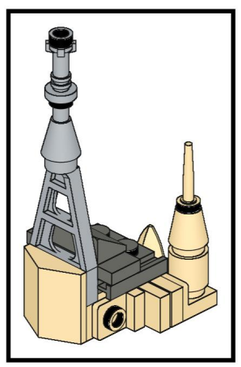

315

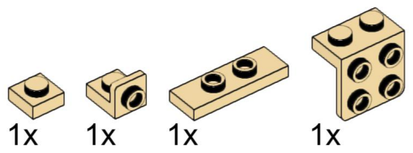

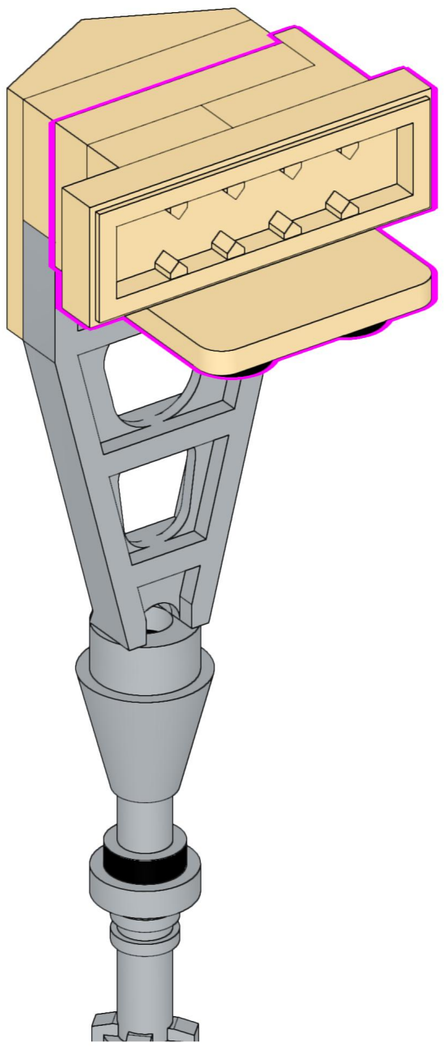

316

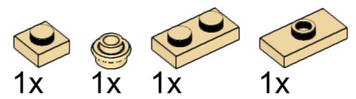

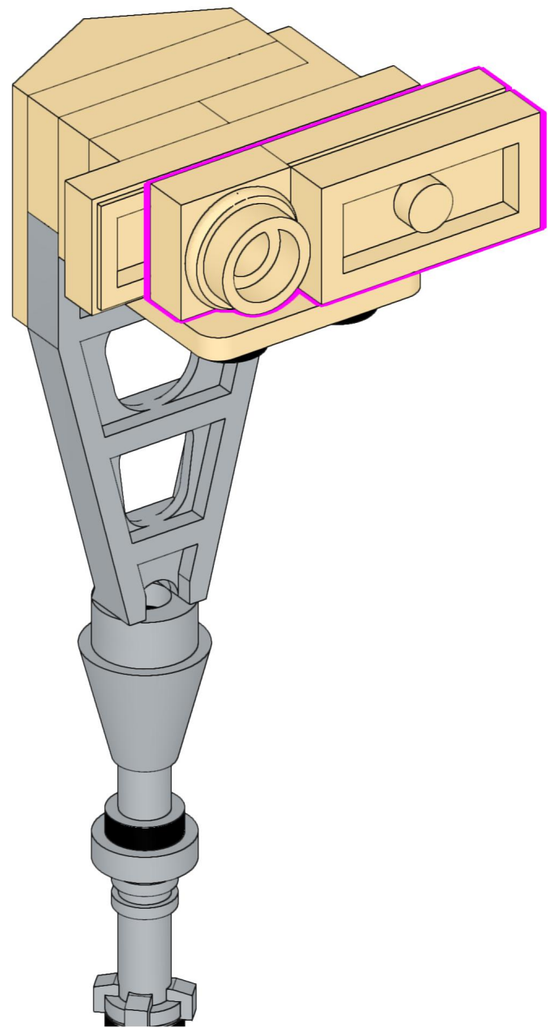

317

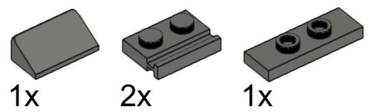

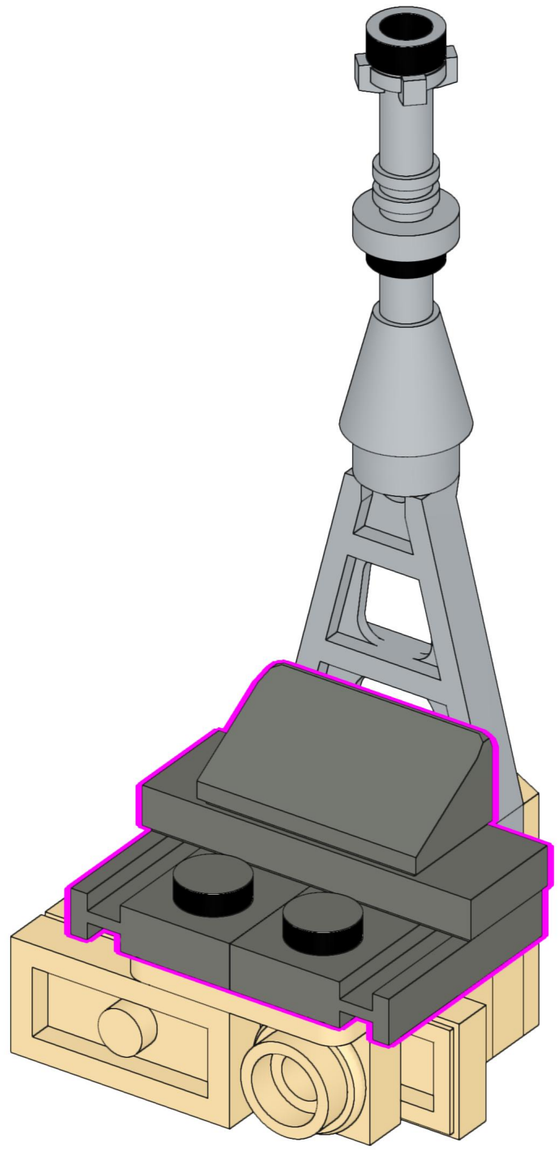

318

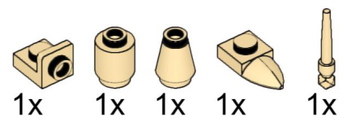

319

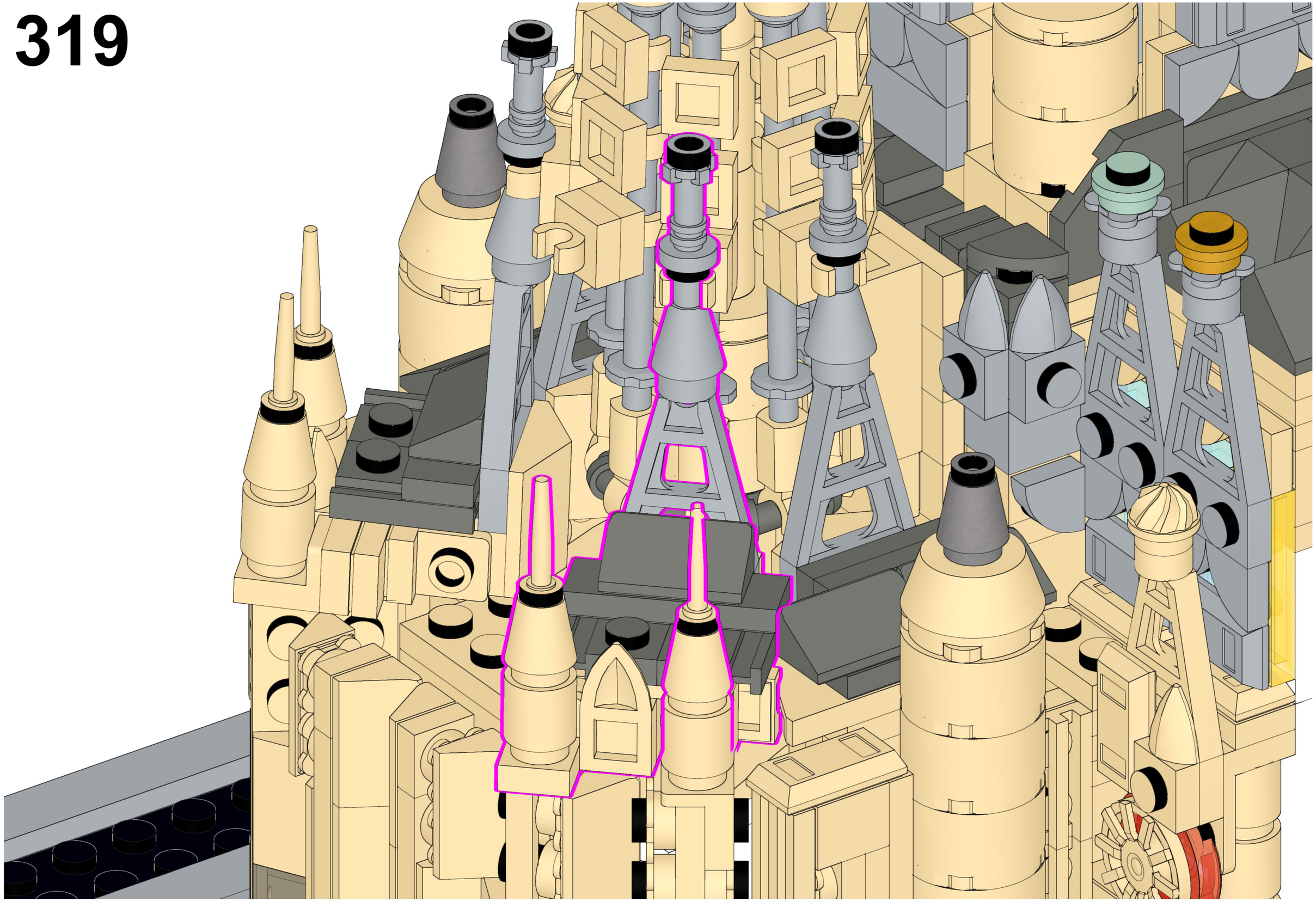

320

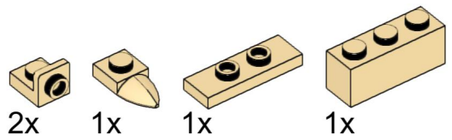

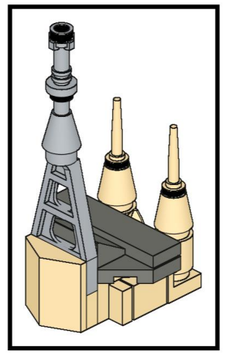

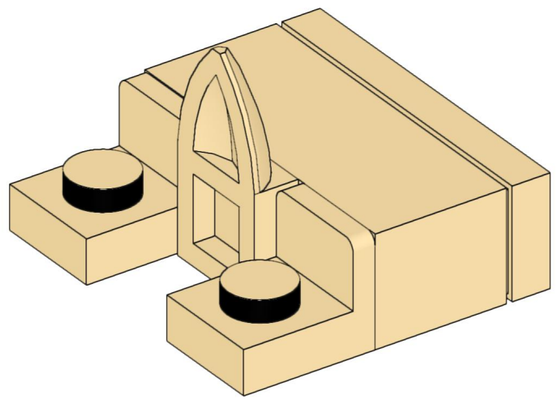

321

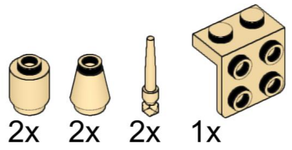

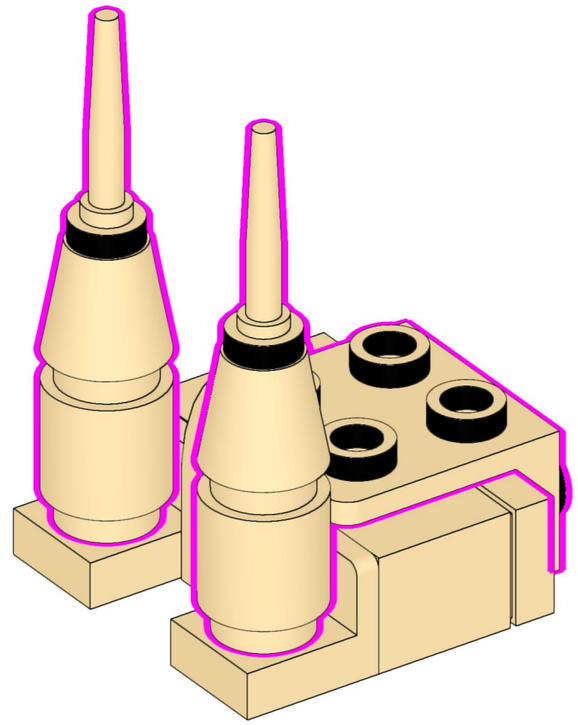

322

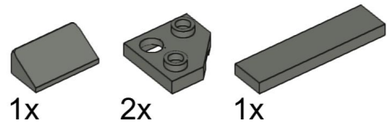

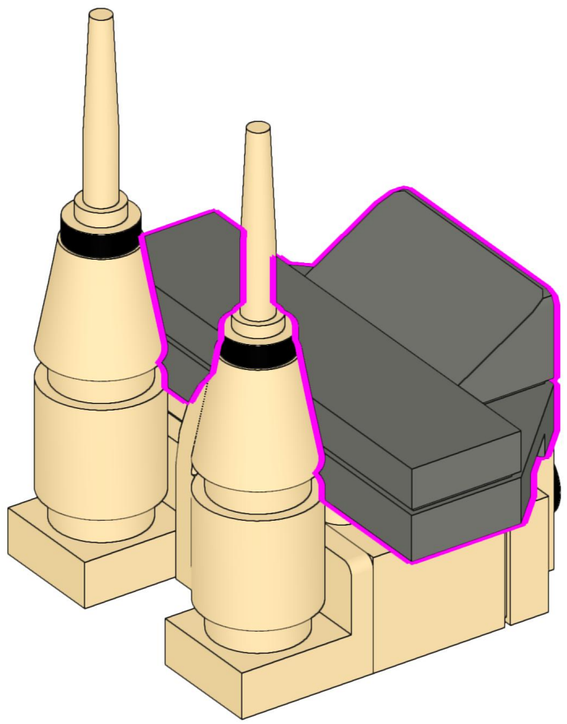

323

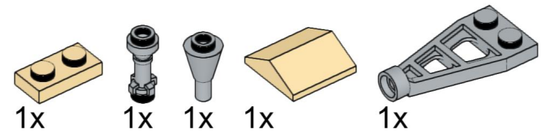

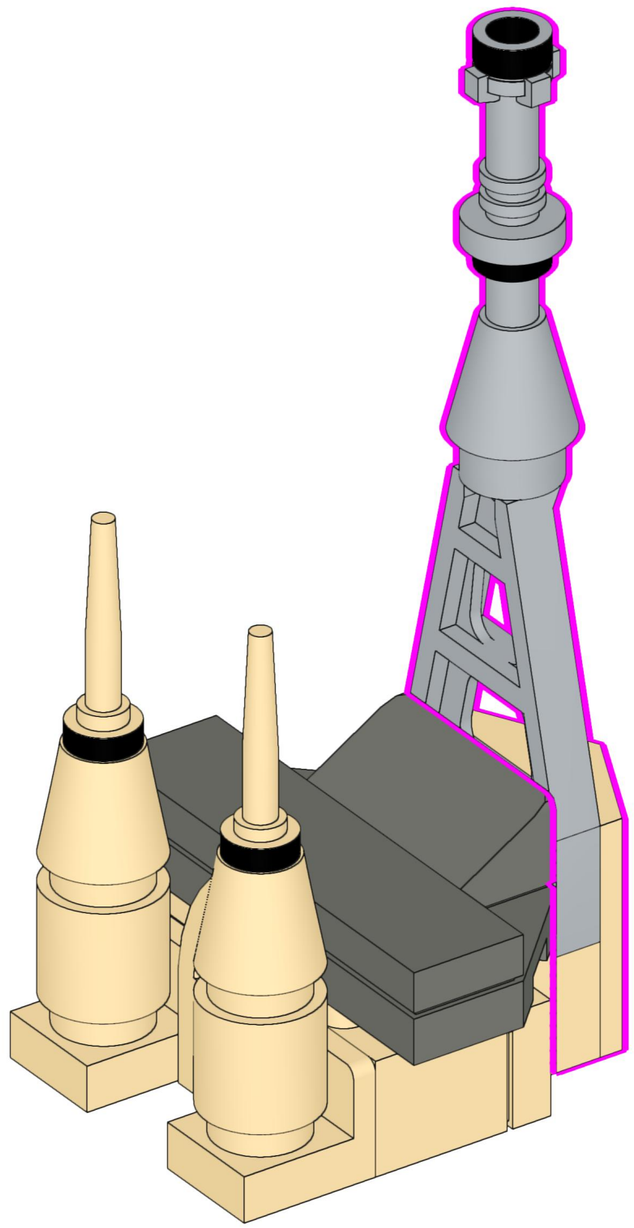

324

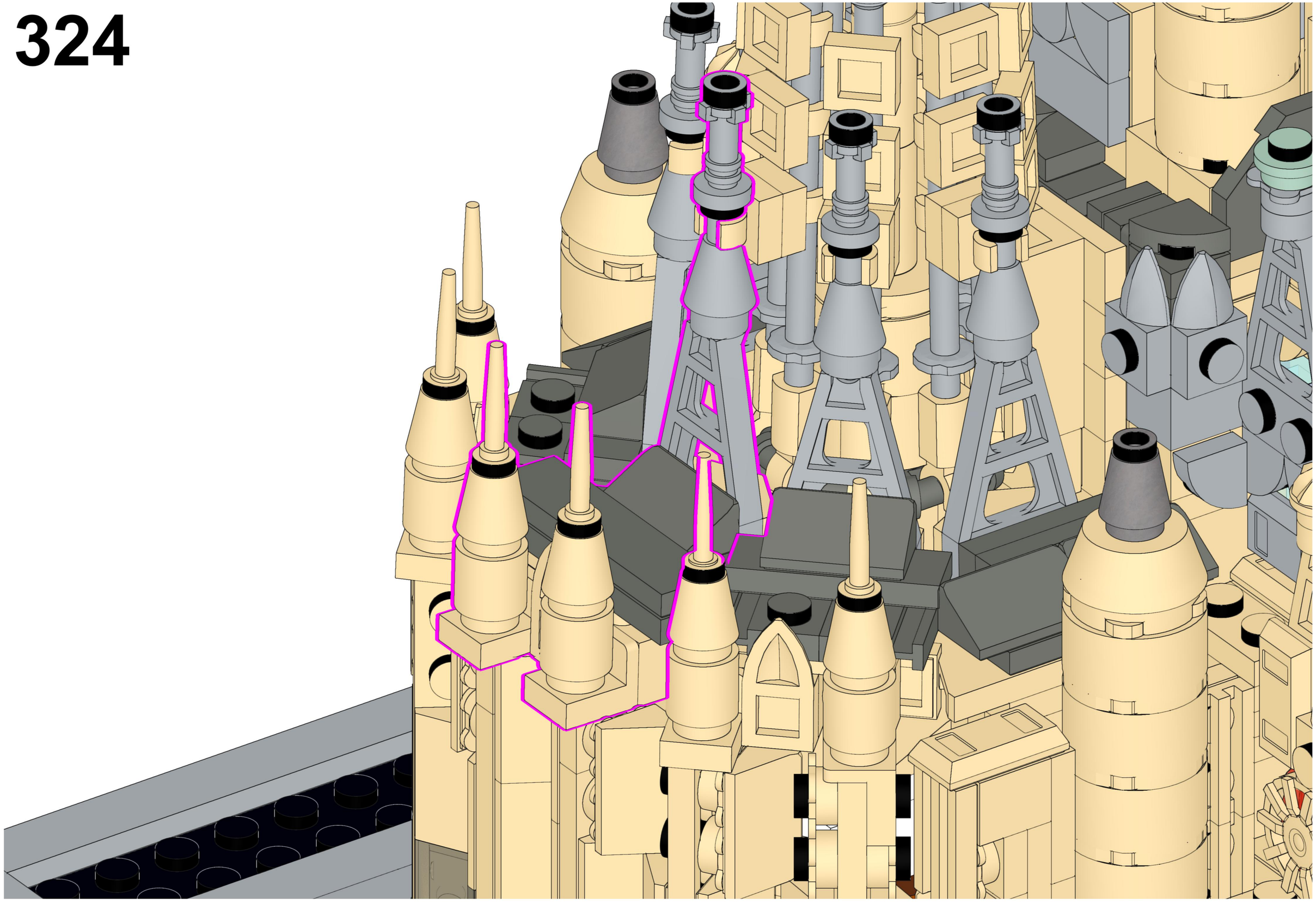

325

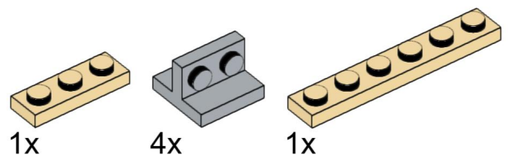

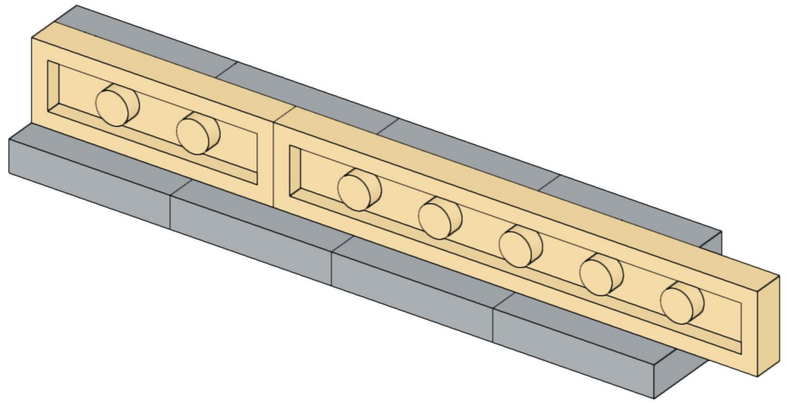

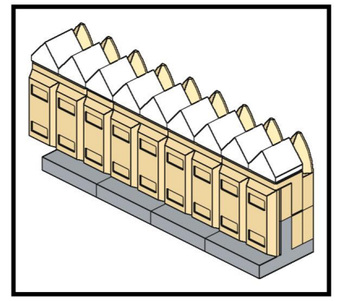

326



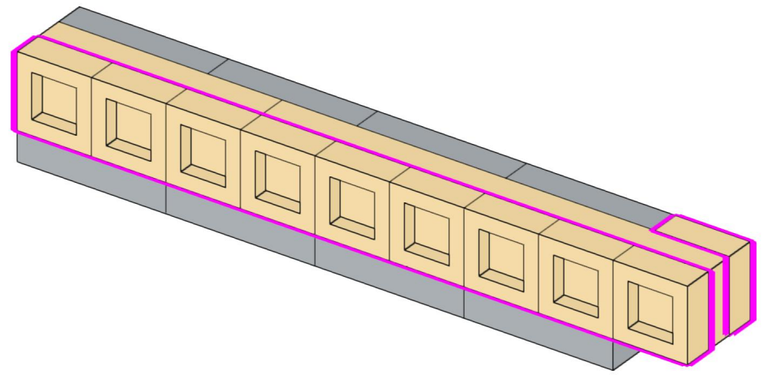

327

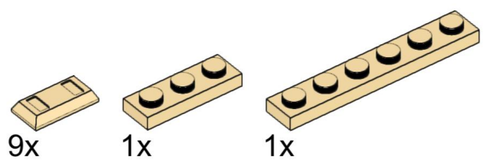

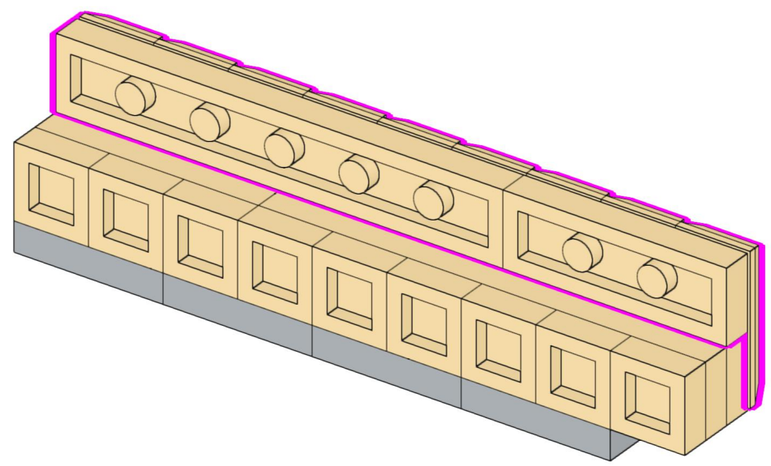

328

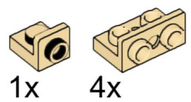

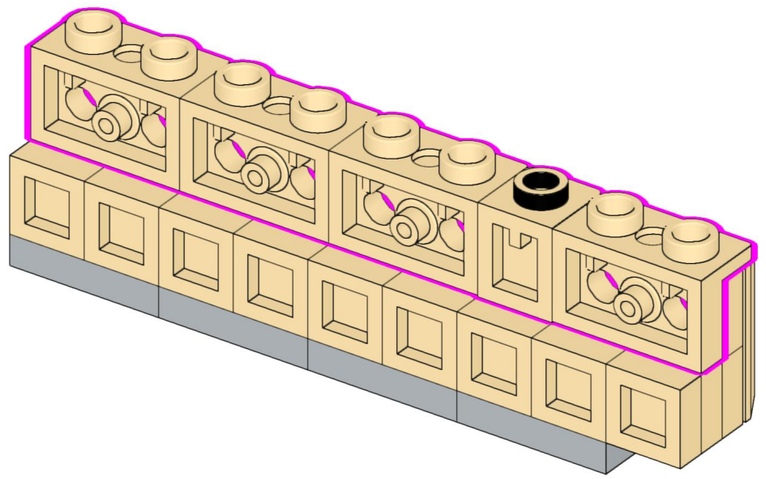

329

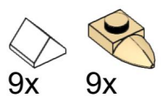

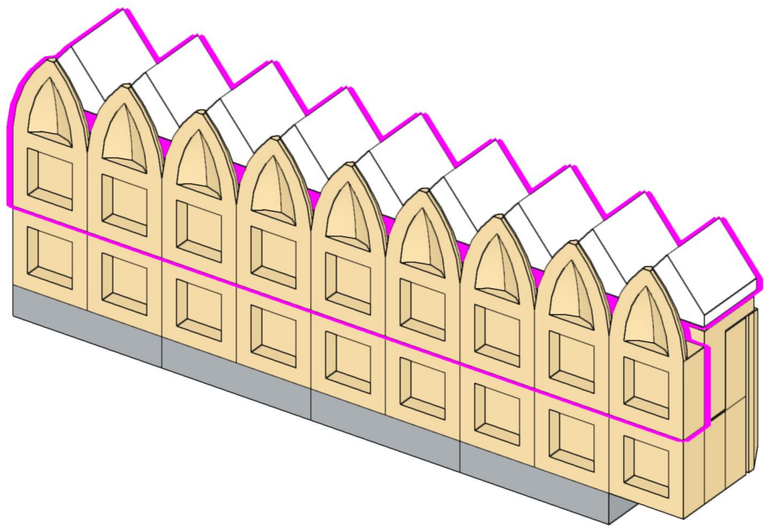

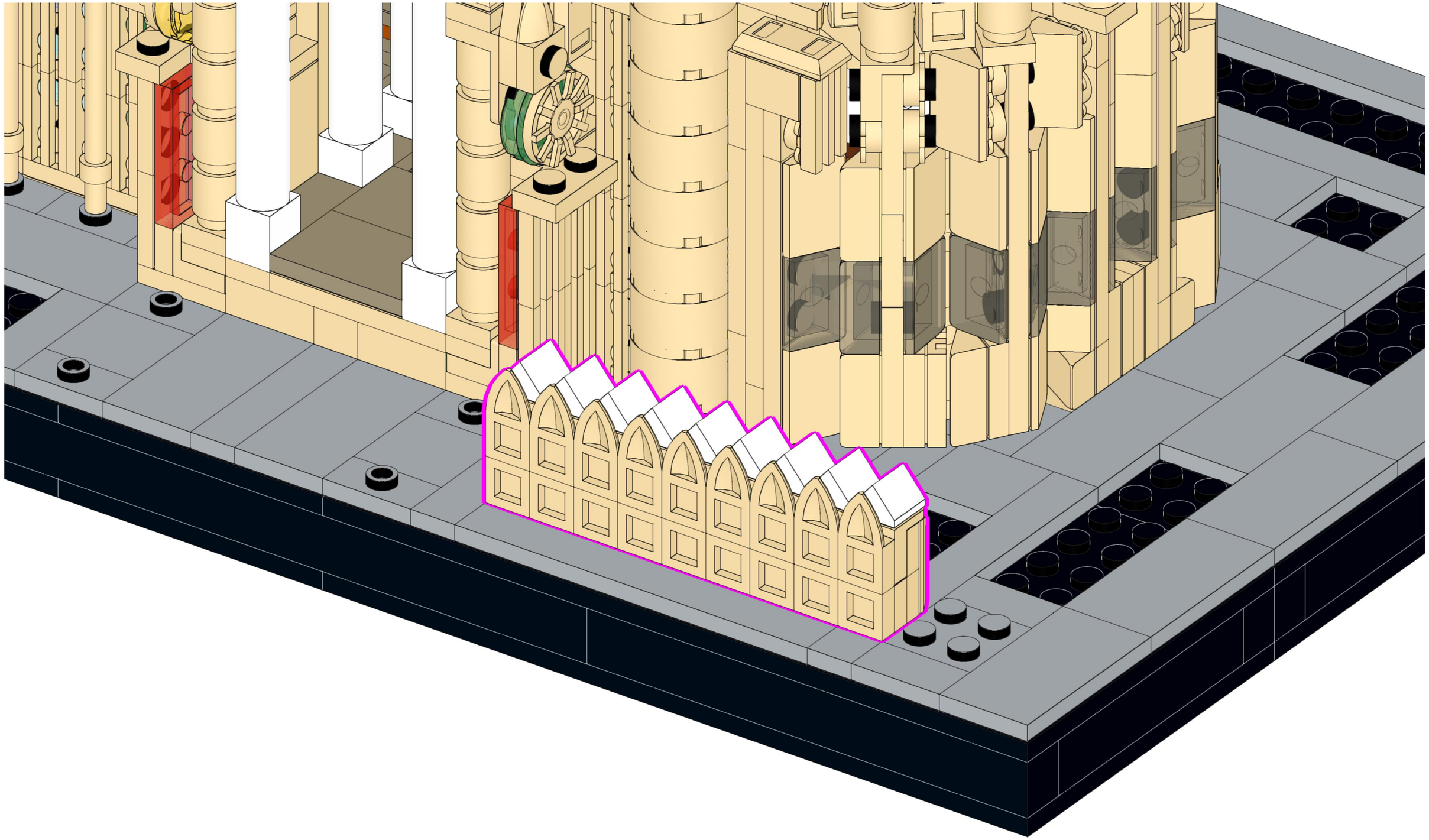

330

331

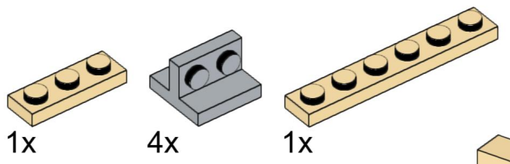

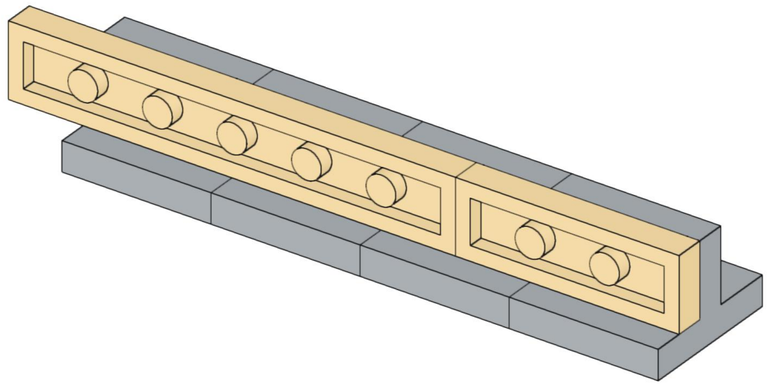

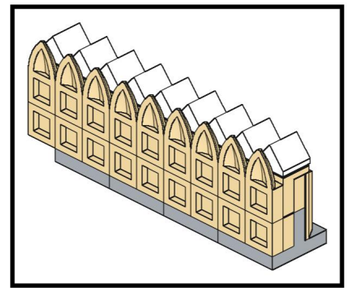

332



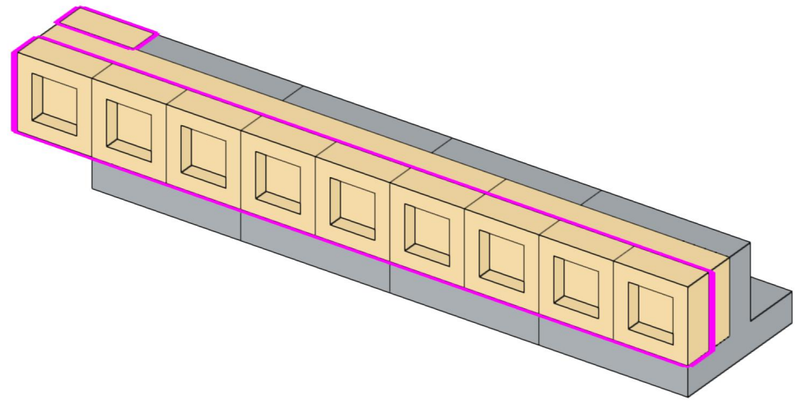

333

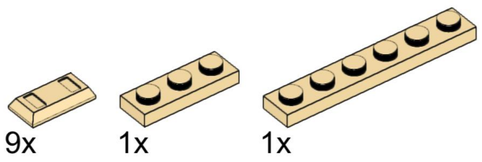

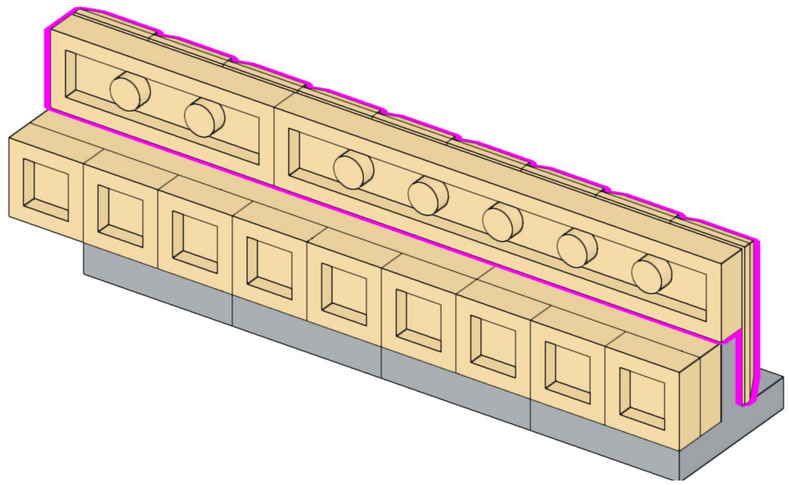

334

1x 4x

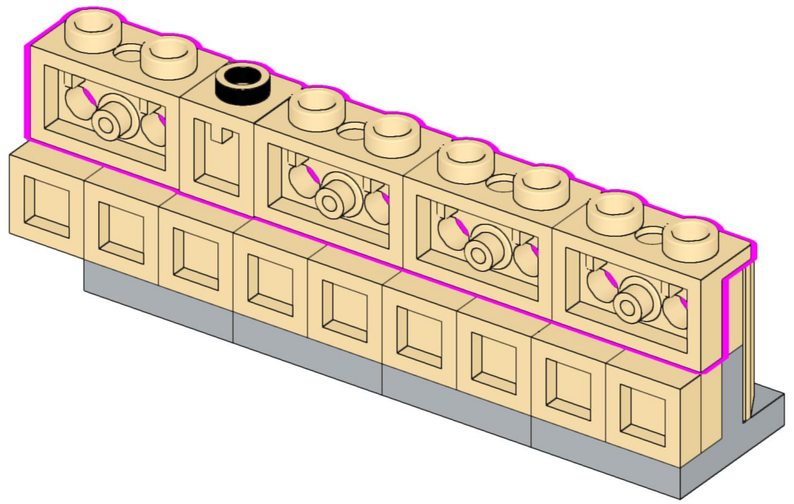

335

9x 9x

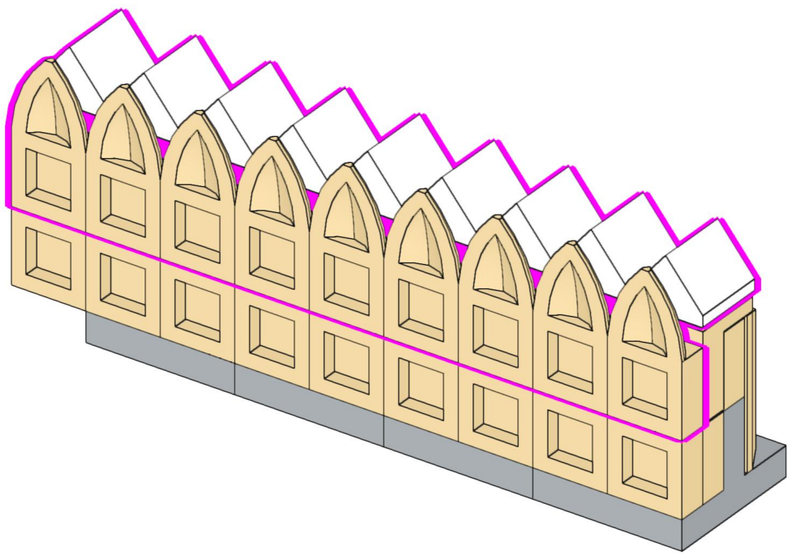

336

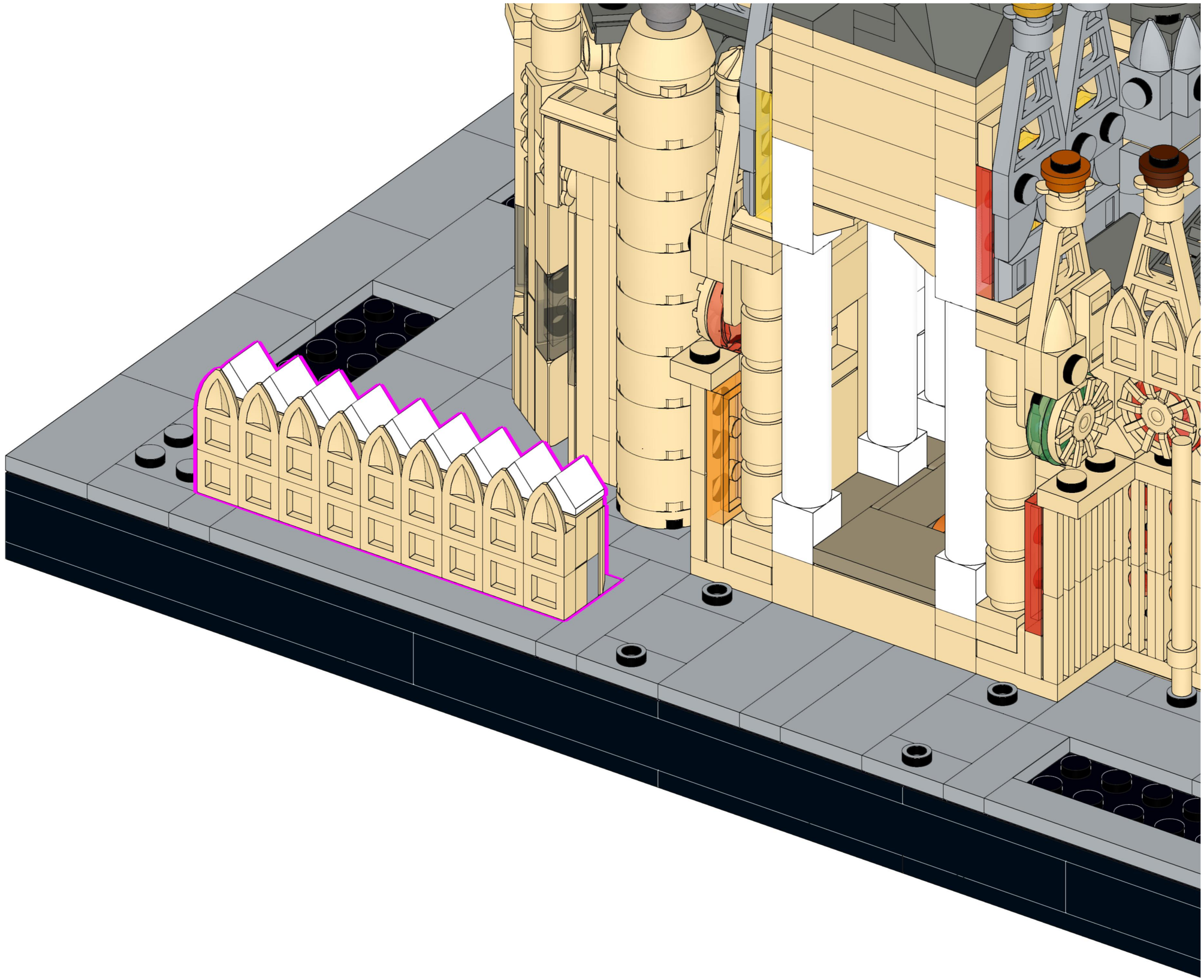

337

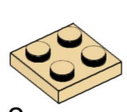
2x


1x

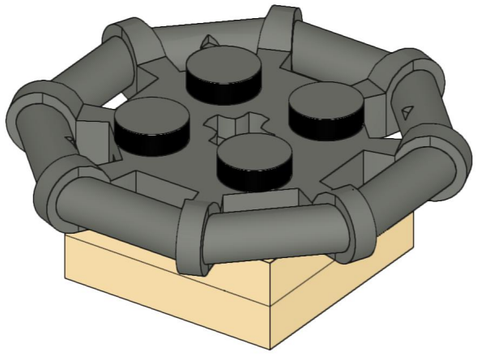

2x

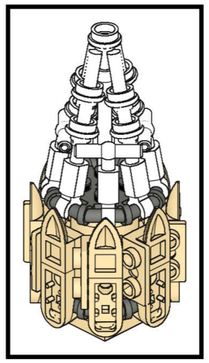

338


1x

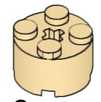
2x

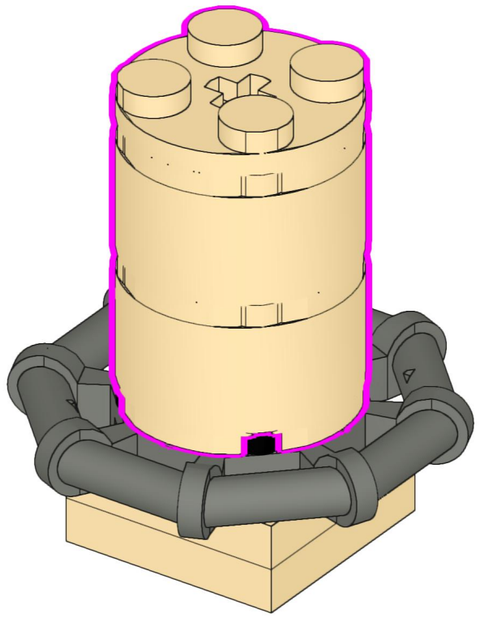

339

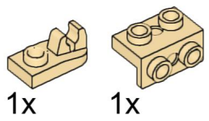

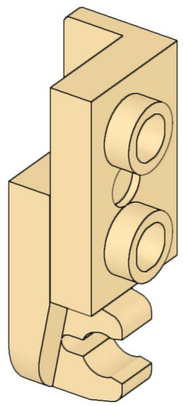

8x

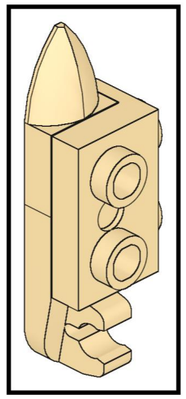

340



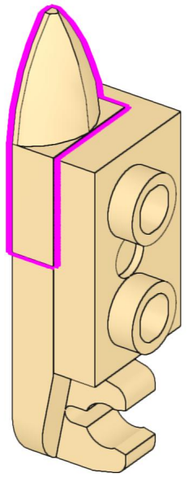

341

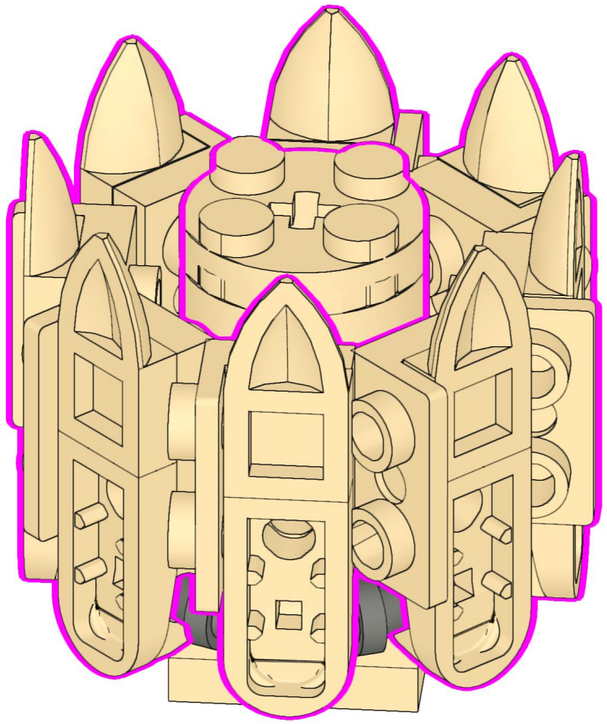

342



1x

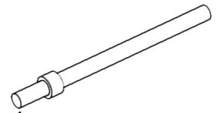

1x

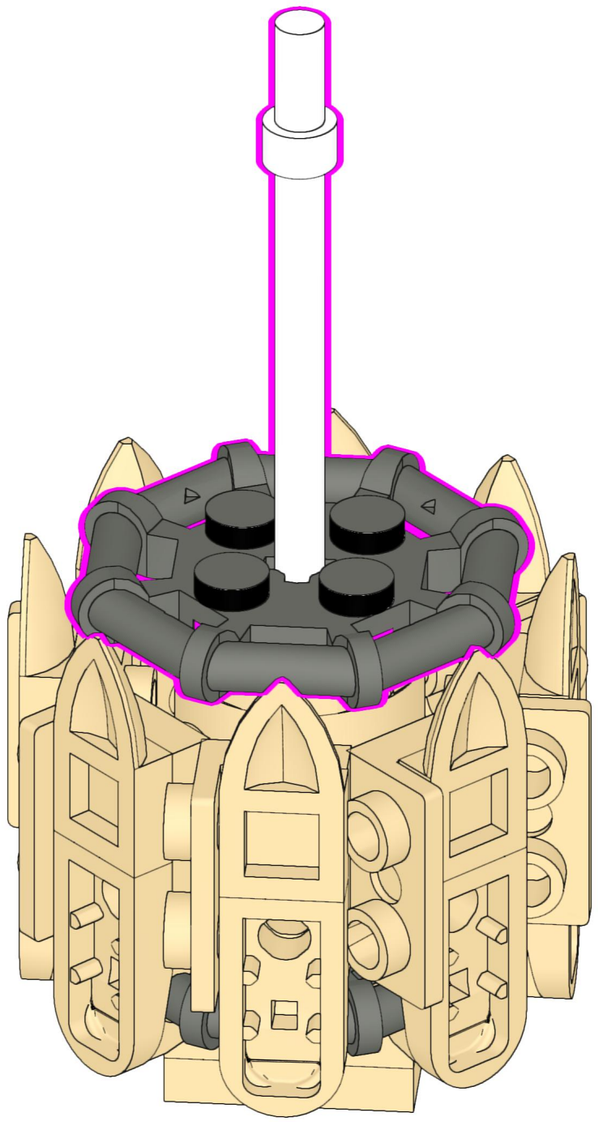

343

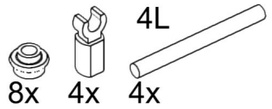

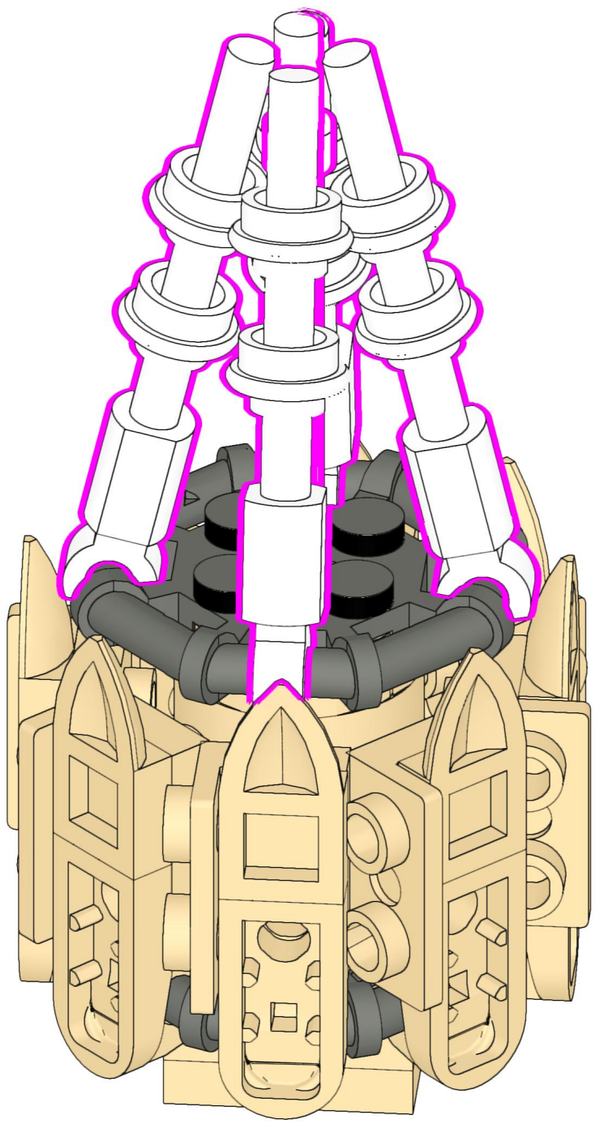

344

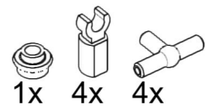

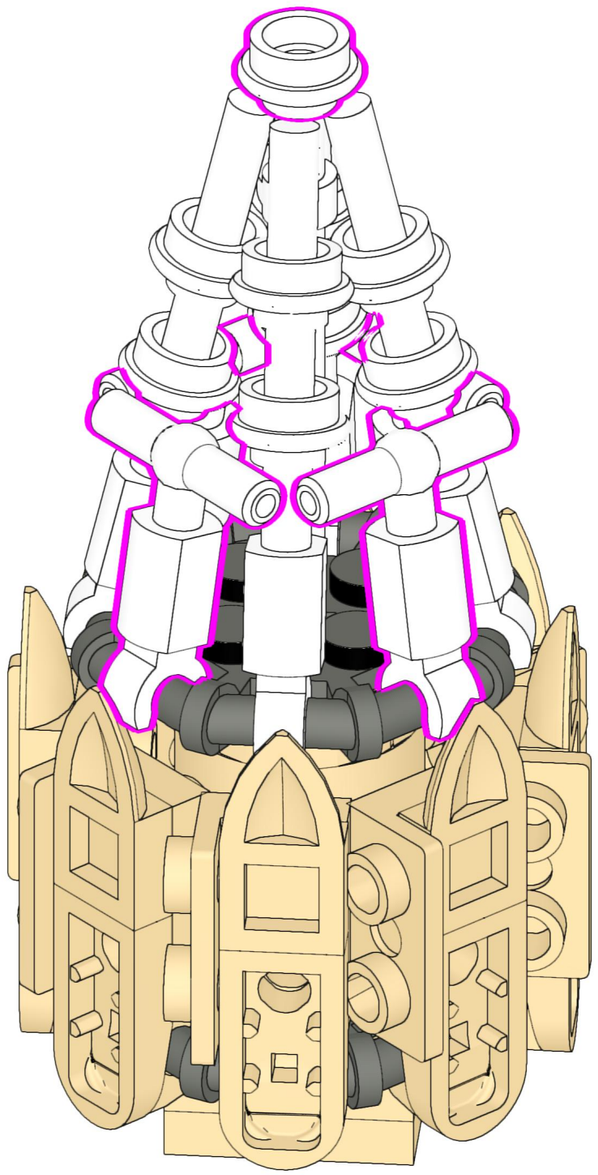

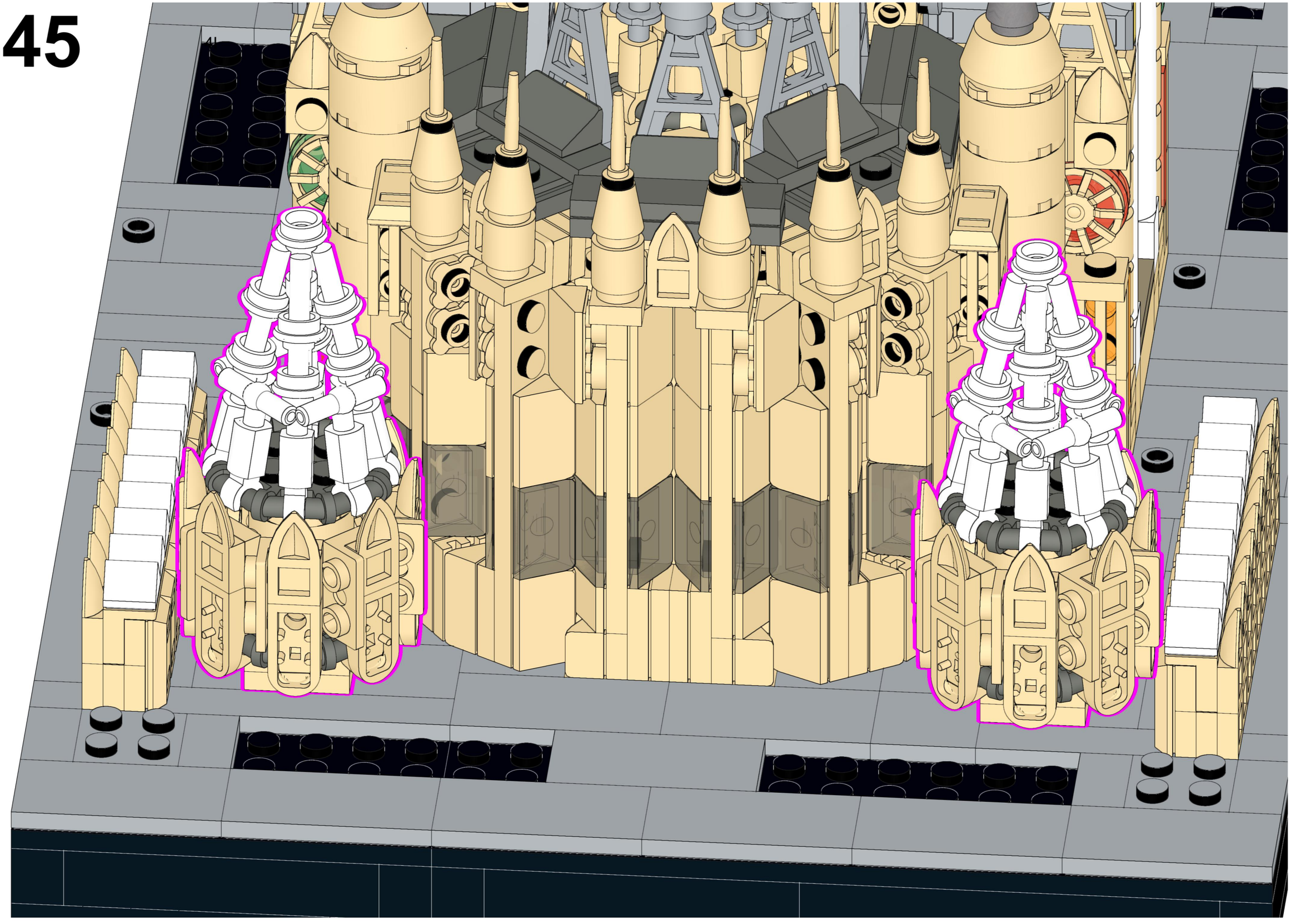

346

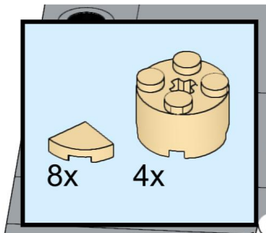

347

2x

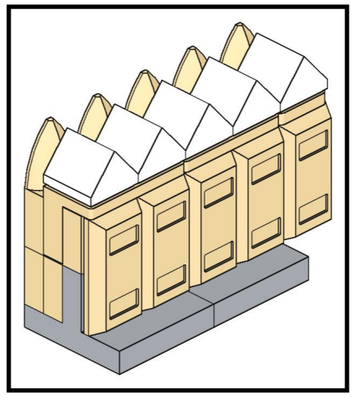

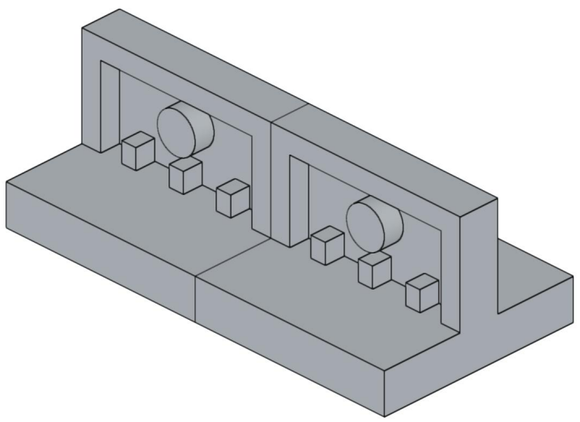

348

1x 1x

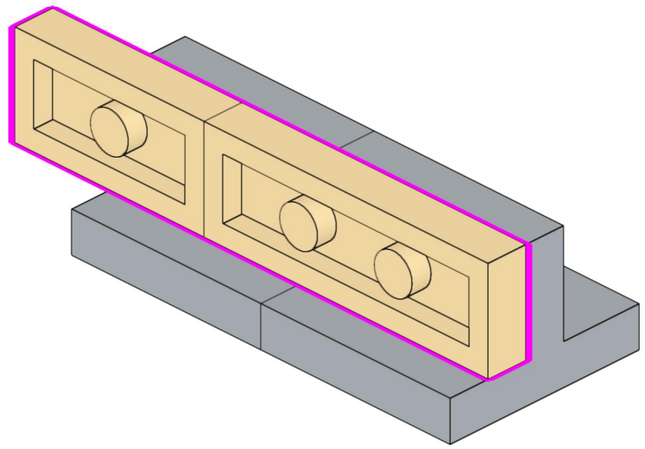

349

5x 1x 1x

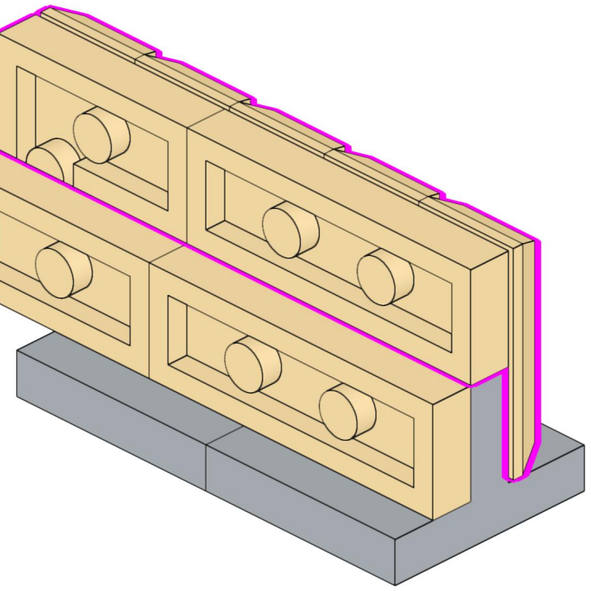

350

5x 1x 2x

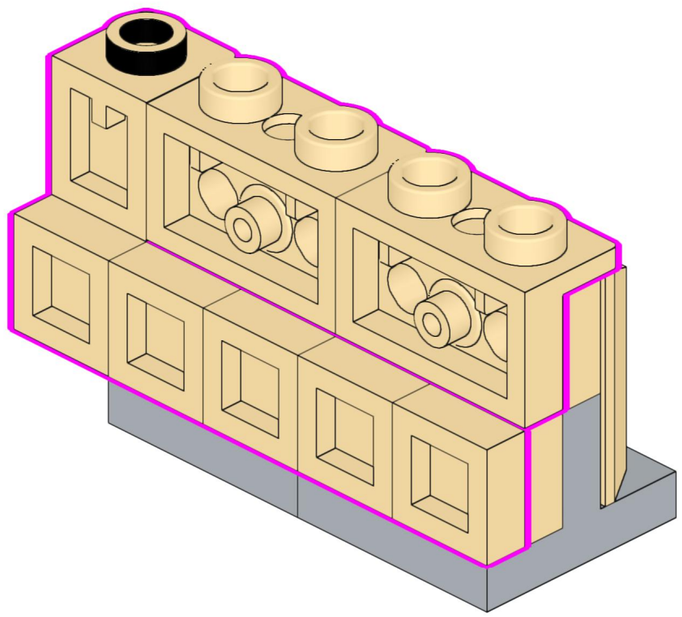

351

5x 5x

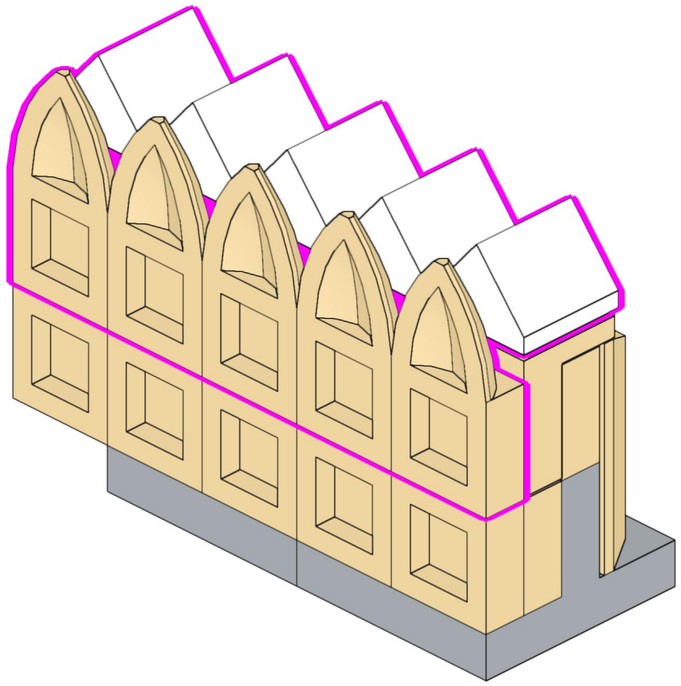

352

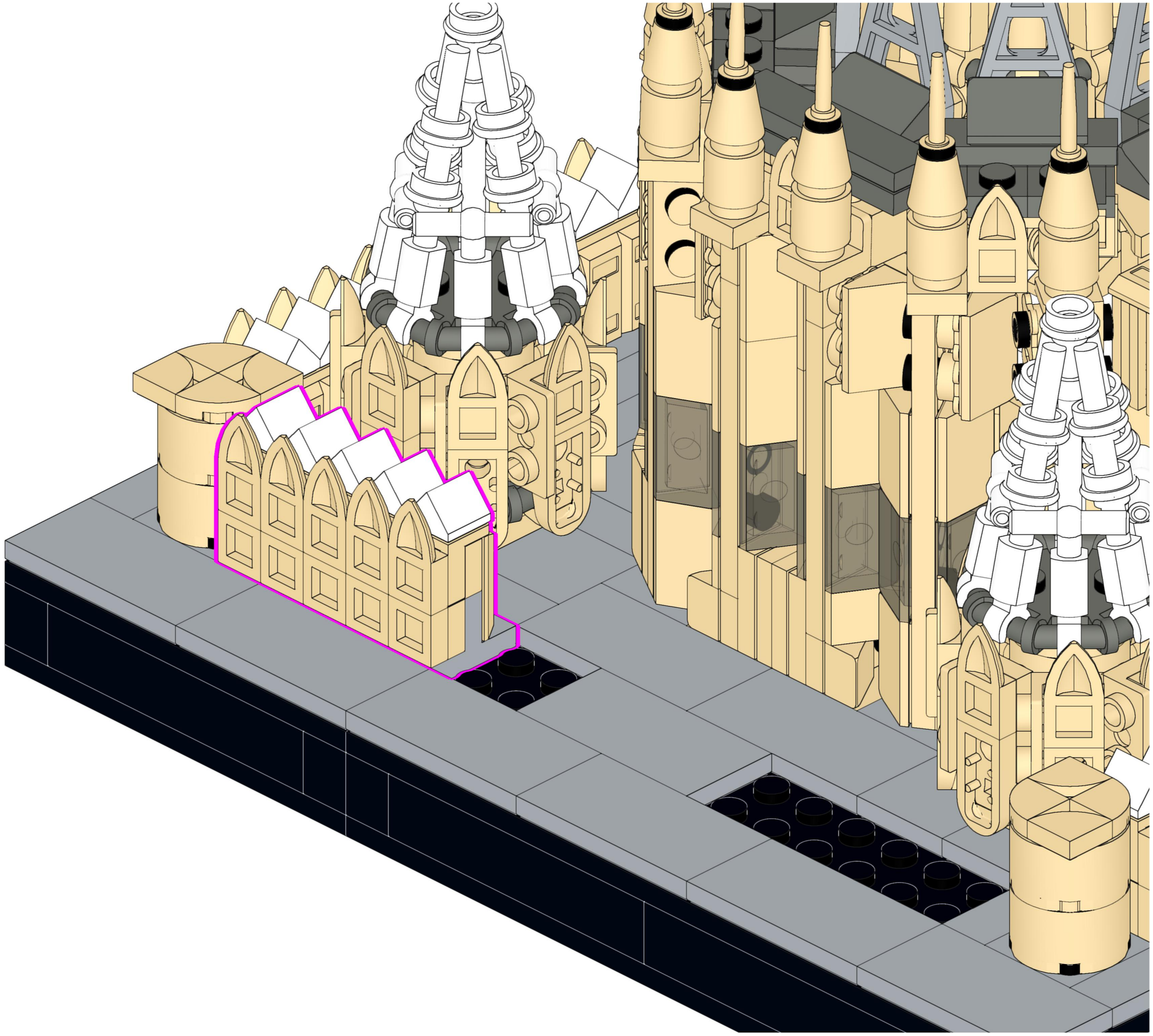

353

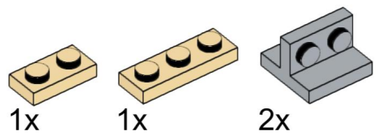

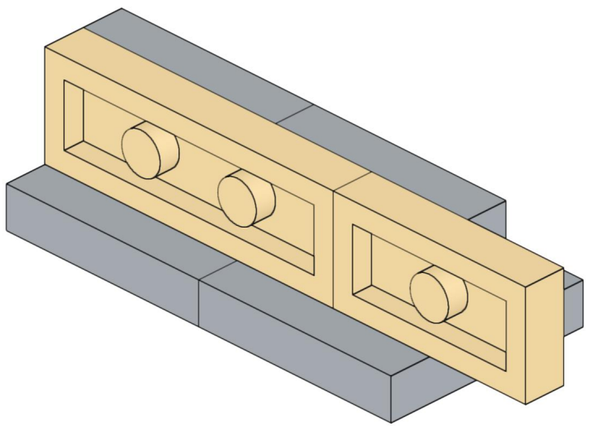

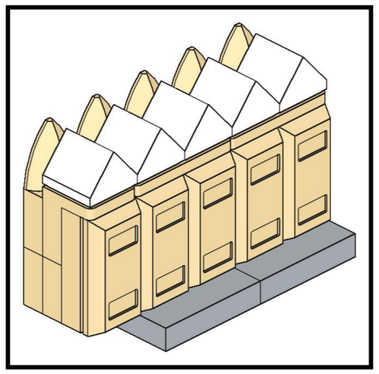

354



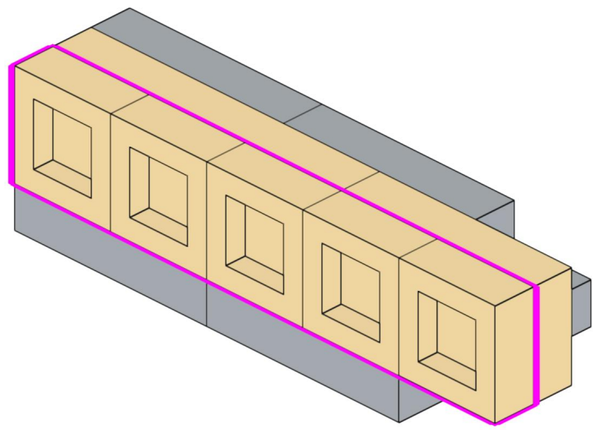

355

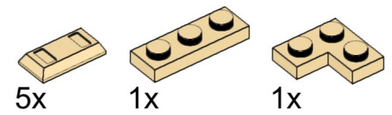

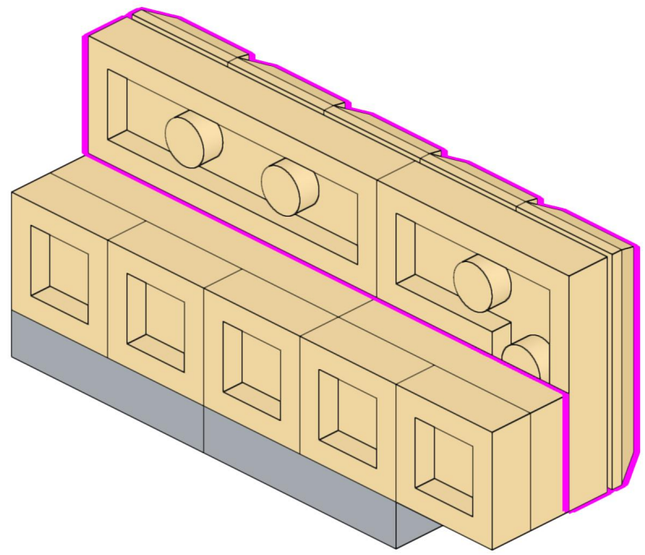

356

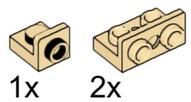

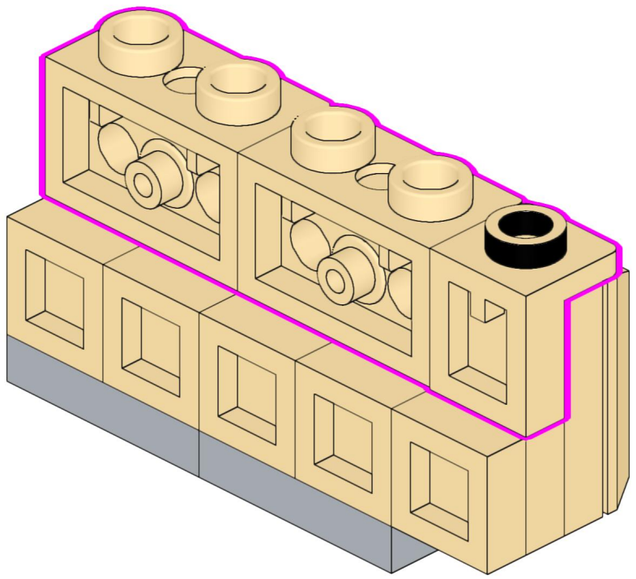

357

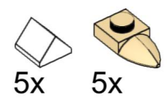

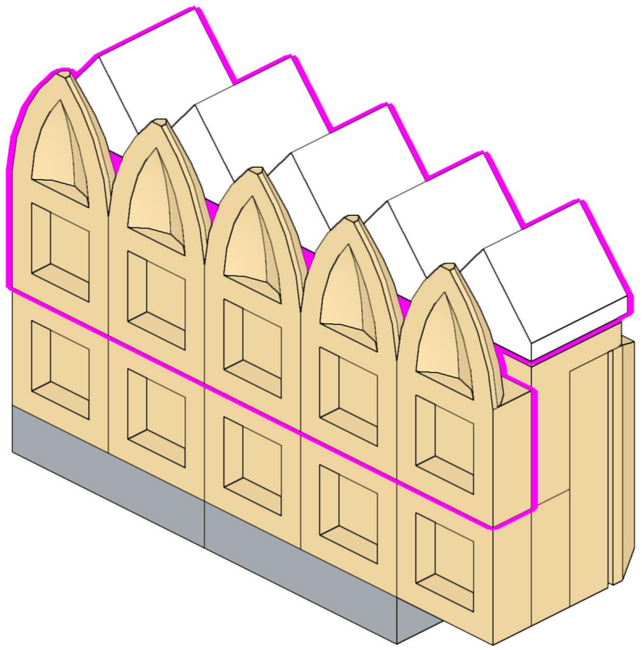

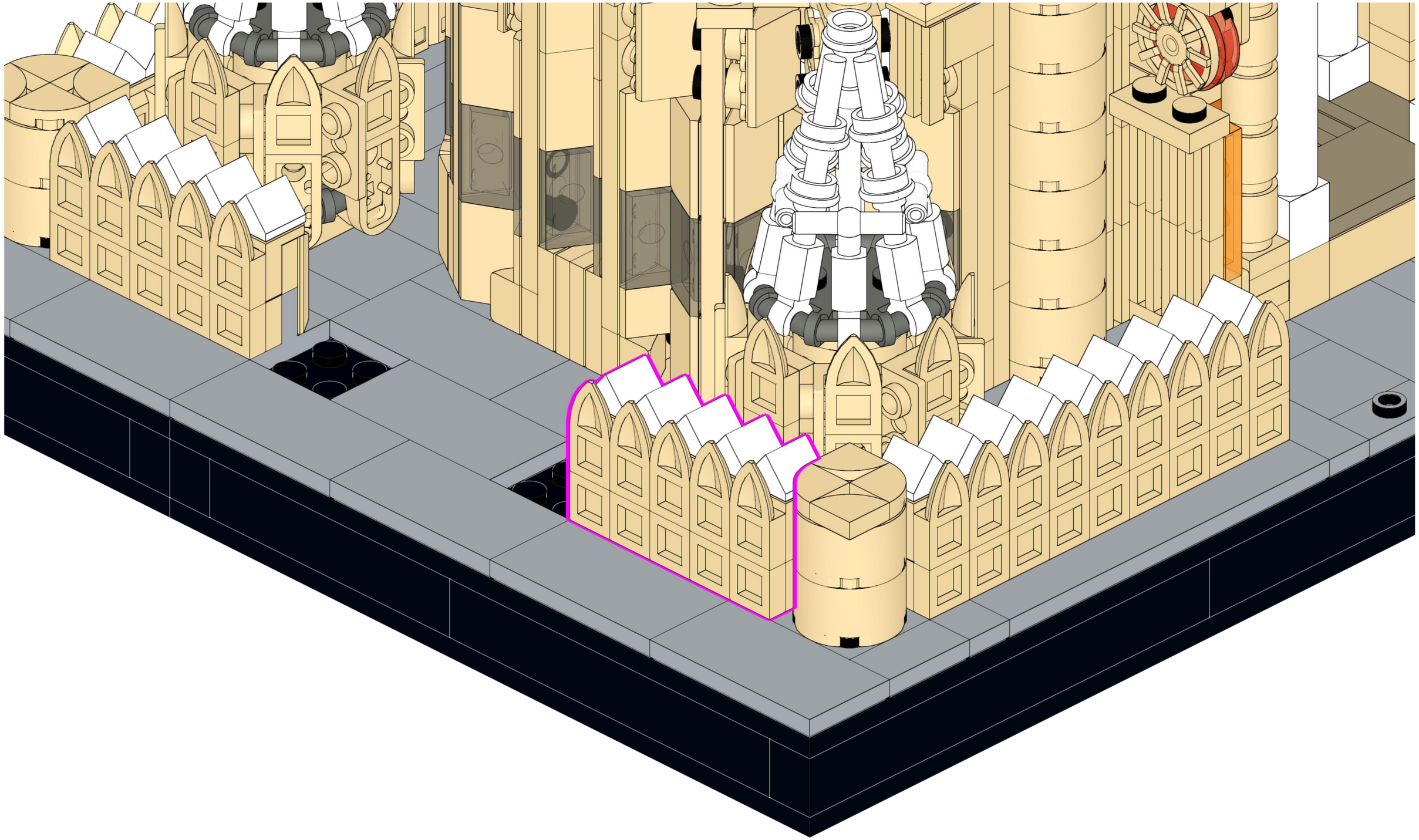

359

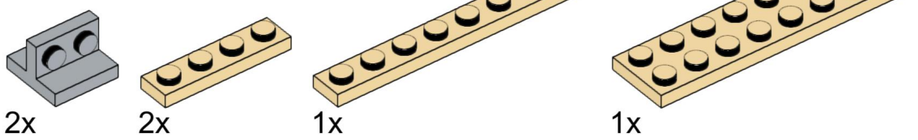

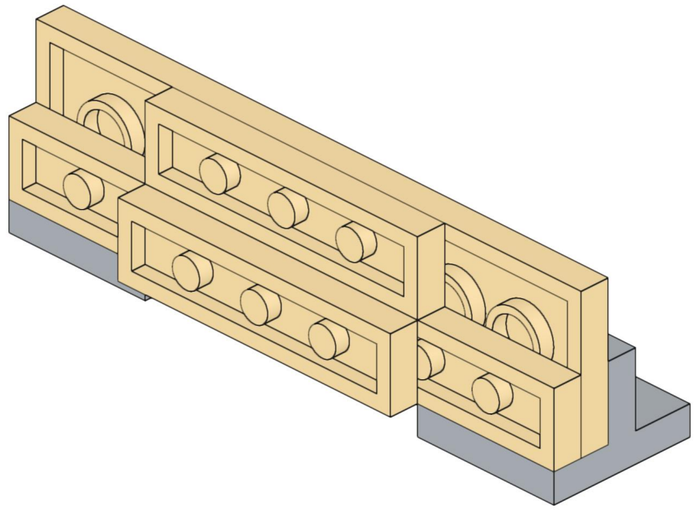

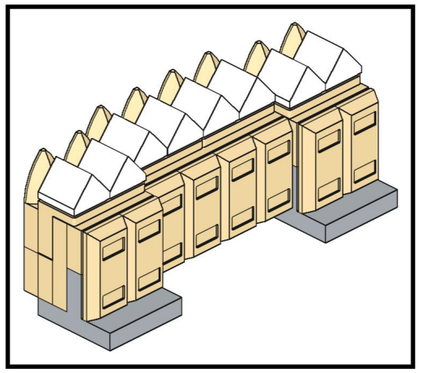

360

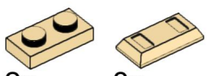

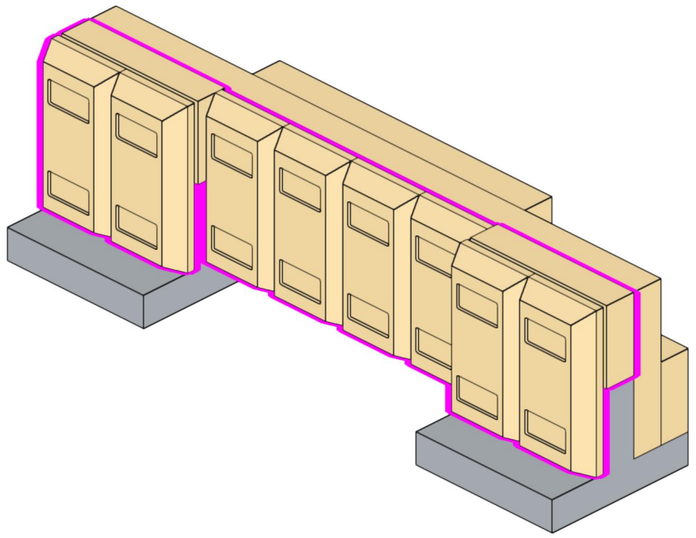



361

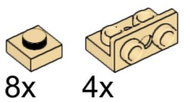

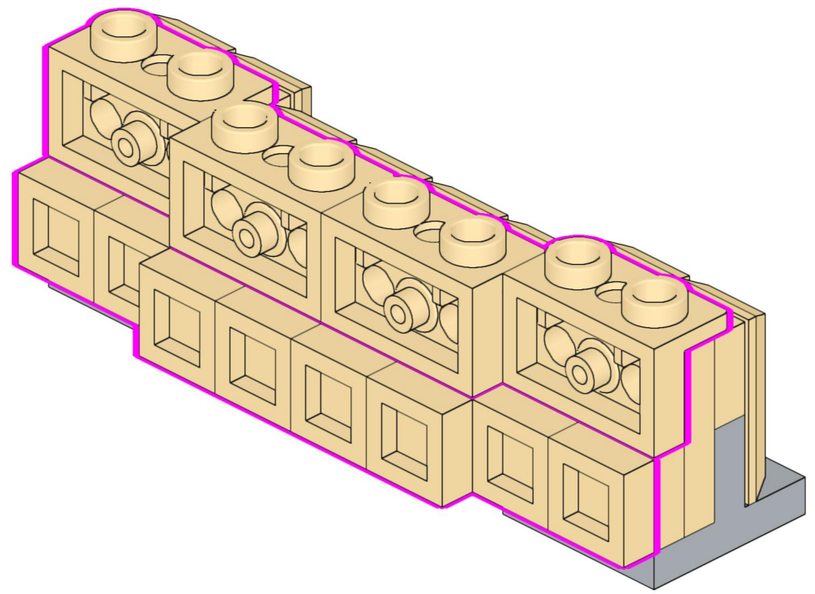

362

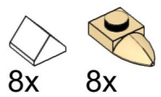

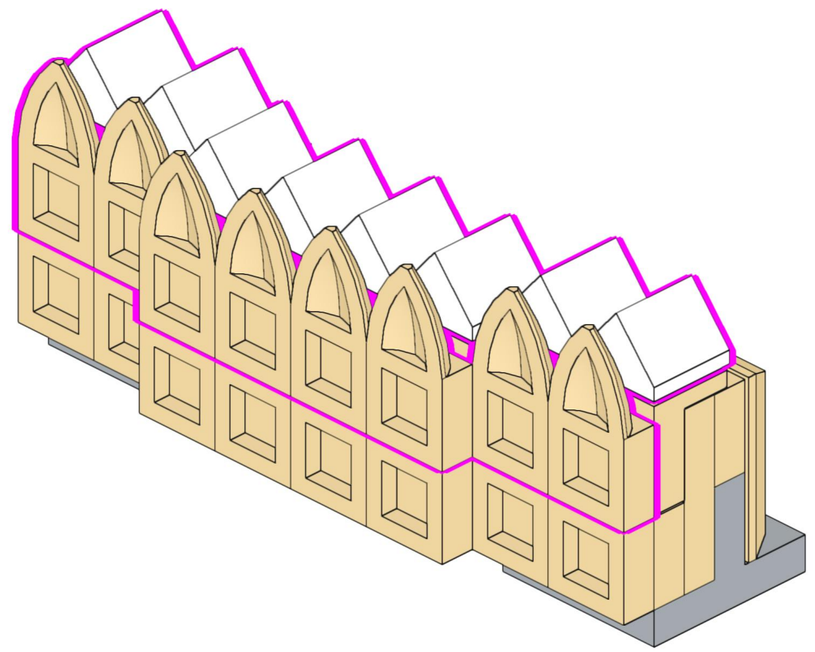

363

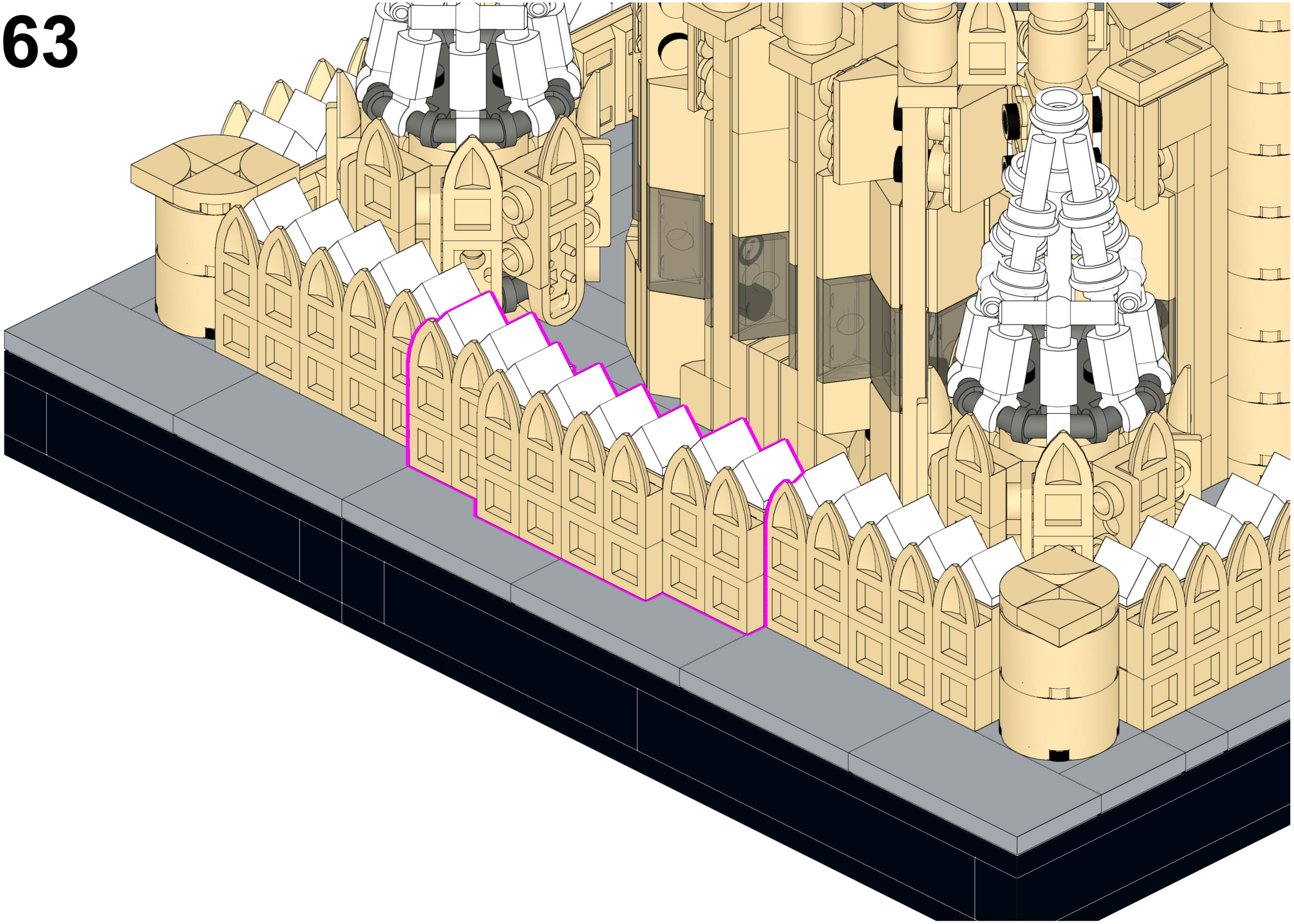

364

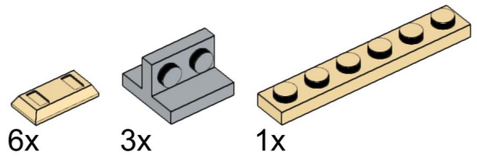

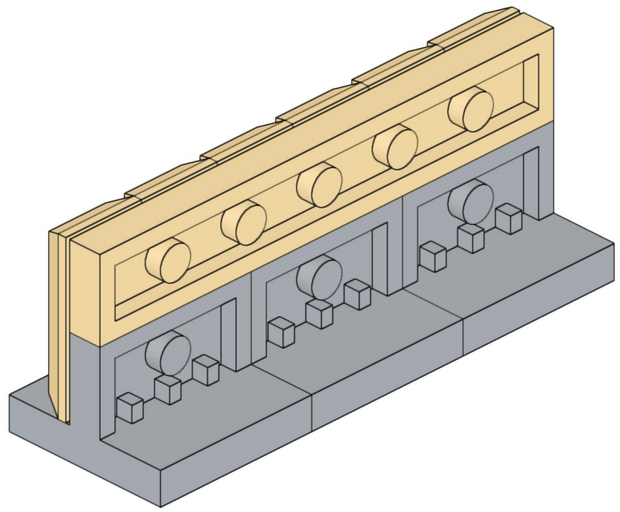

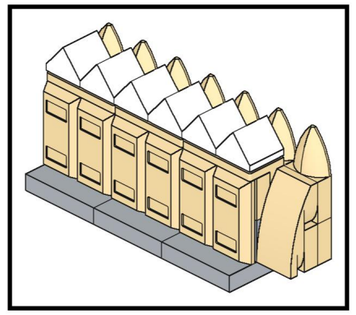

365

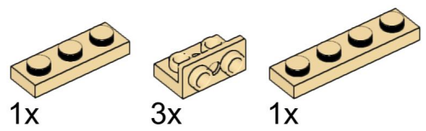

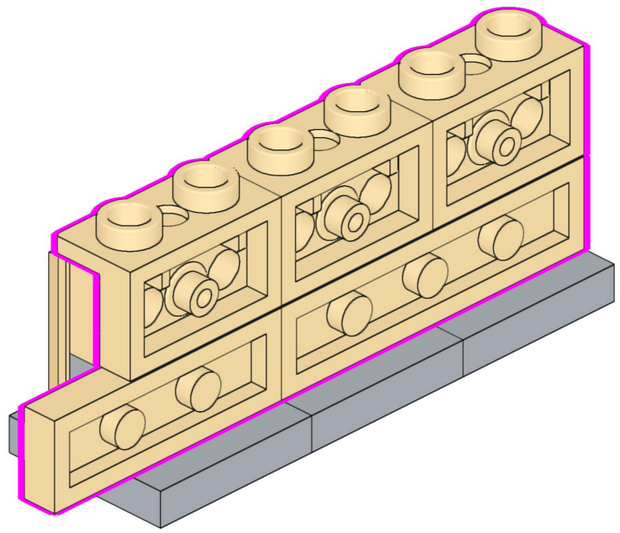

366

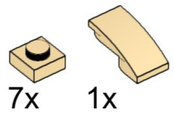

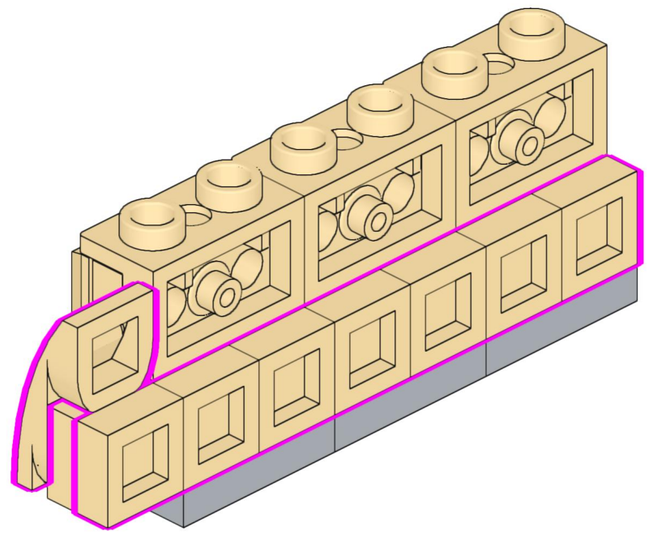

367

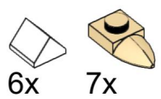

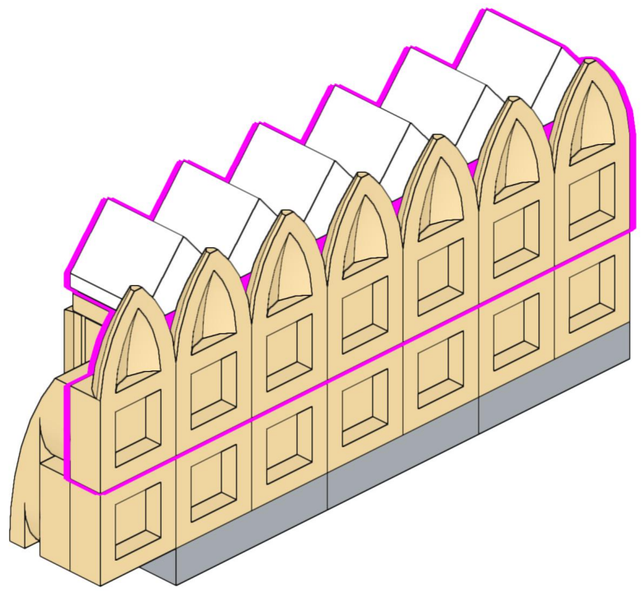

368

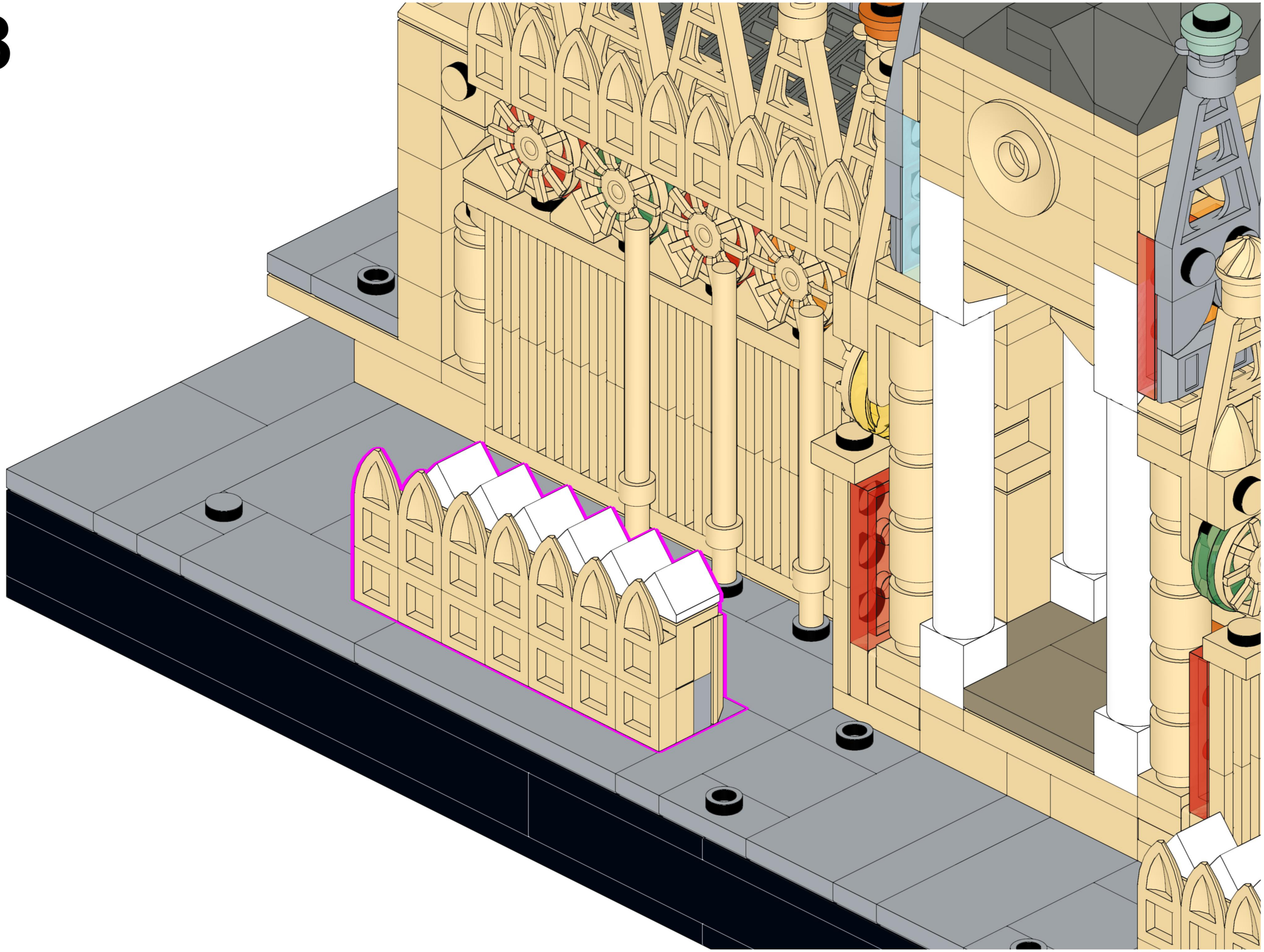

369

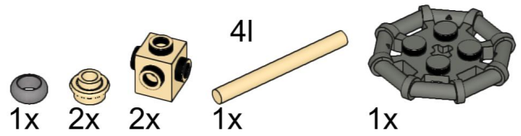

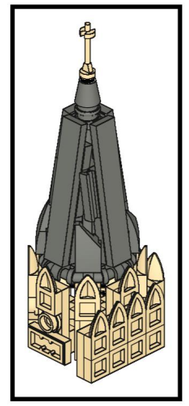

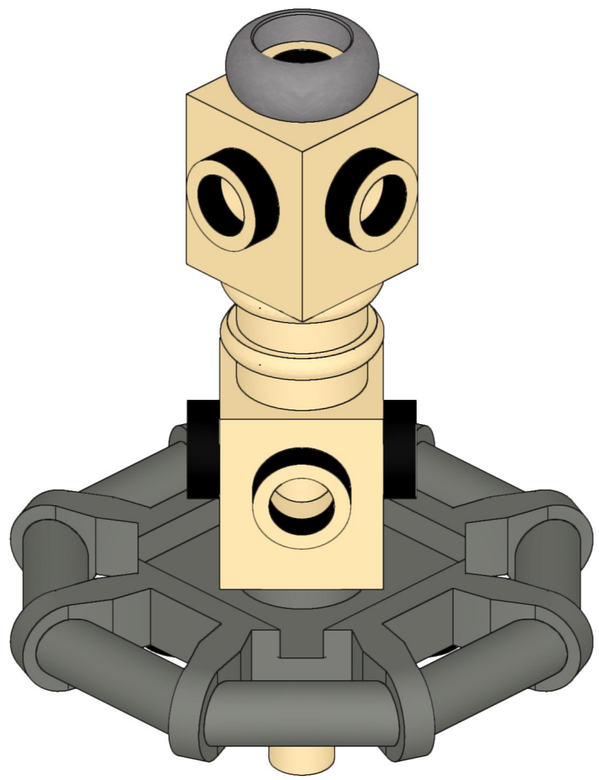

370

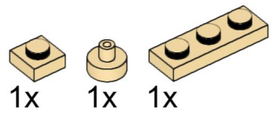

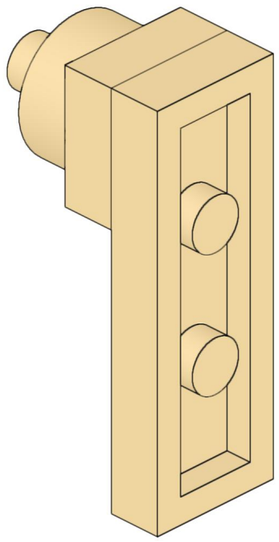

2x

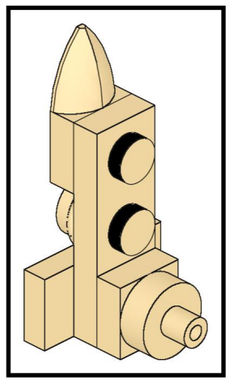

371

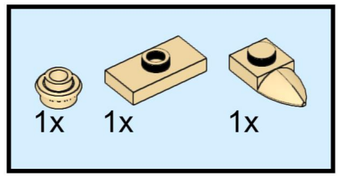

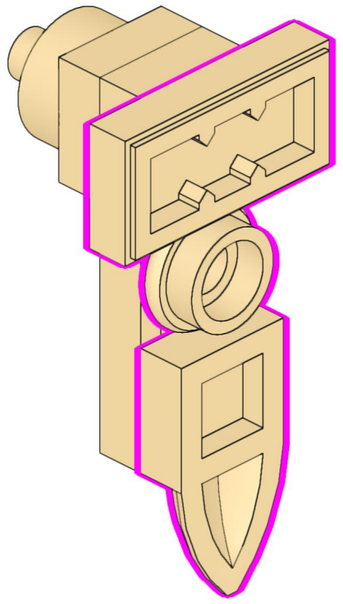

372

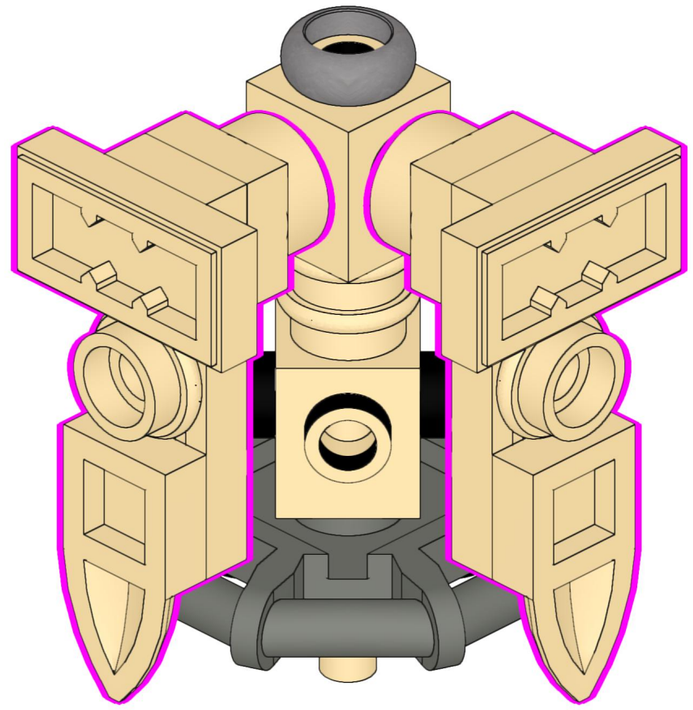

373

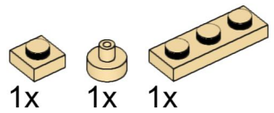

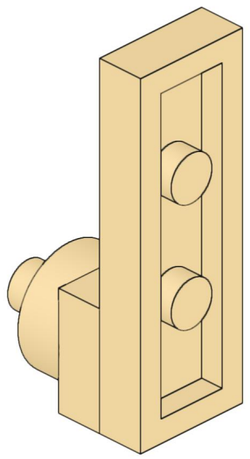

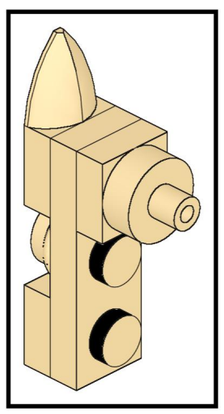

374

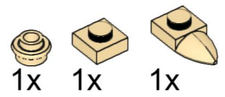

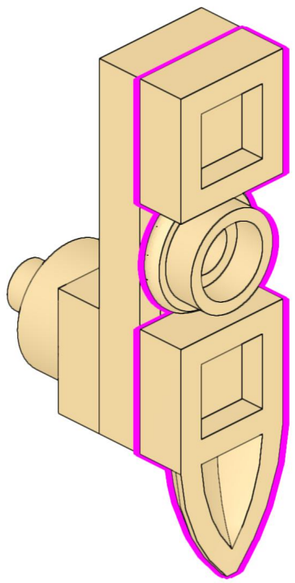

375

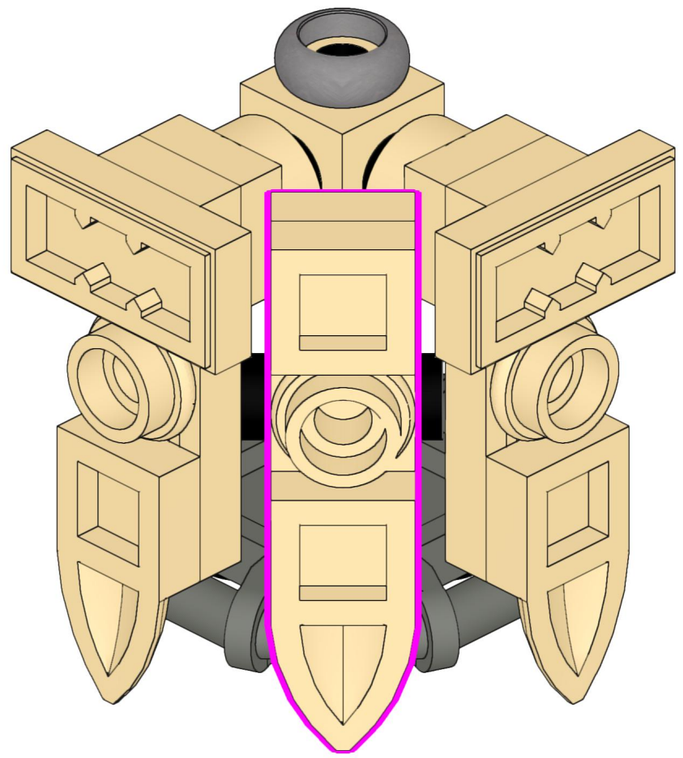

376

1x 1x

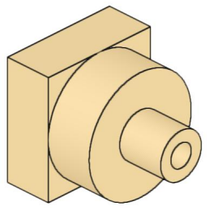

3x

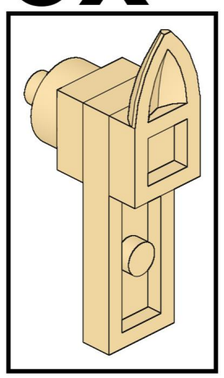

377

1x 1x

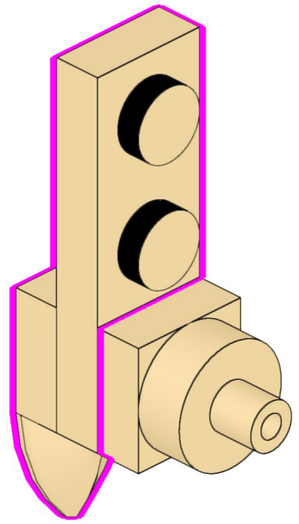

378

2x 2x 2x 2x

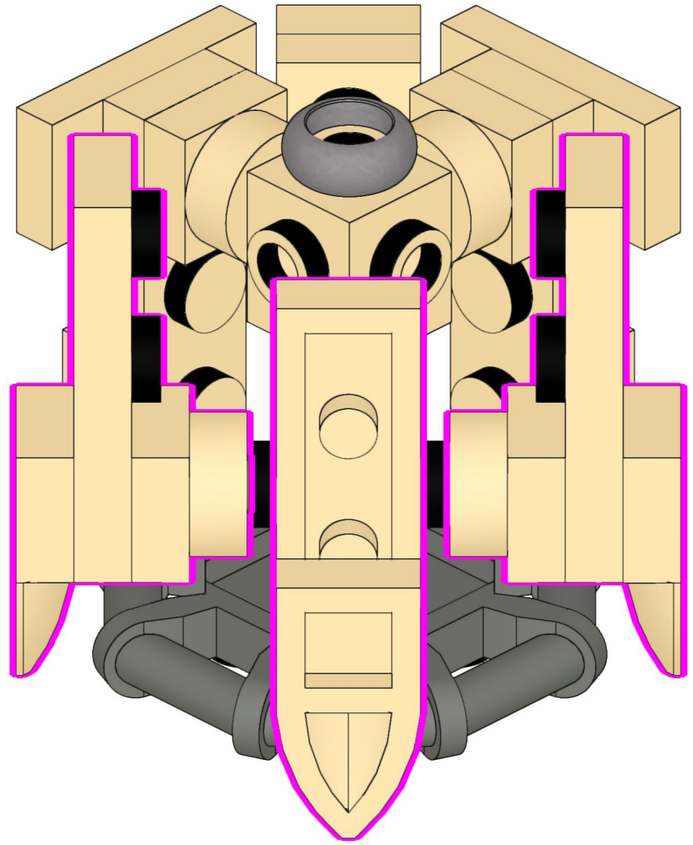

379

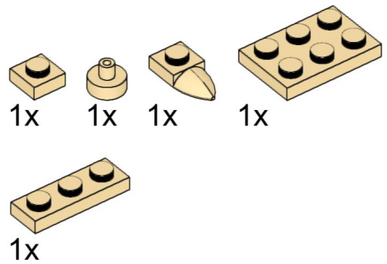

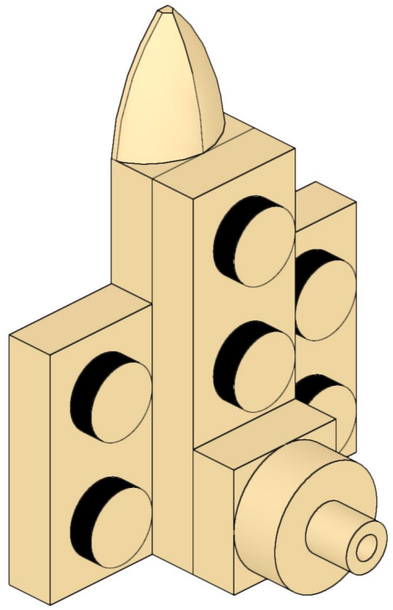

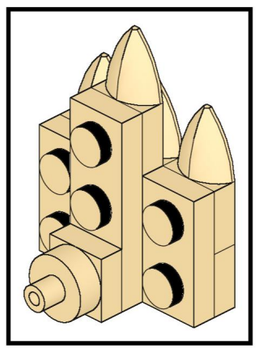

380



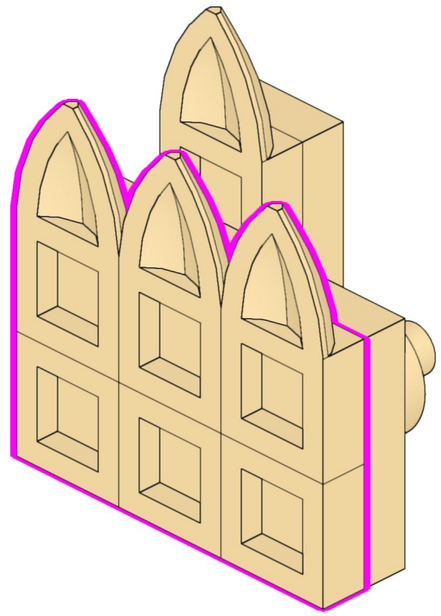

381

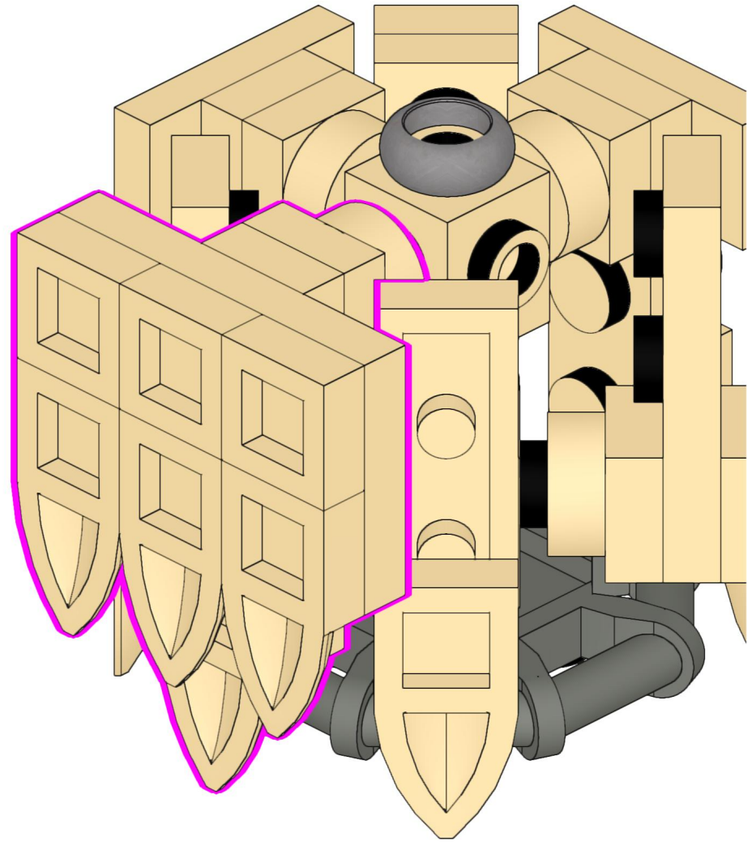

382

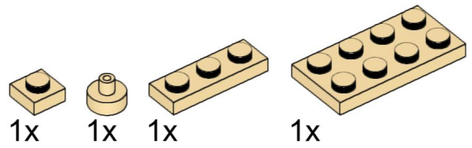

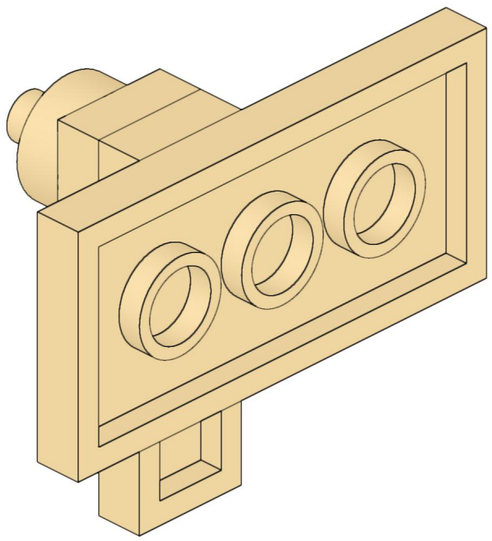

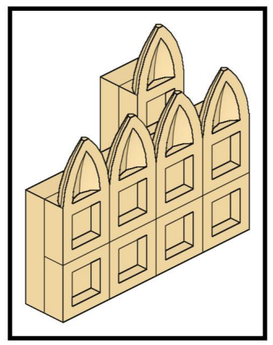

383

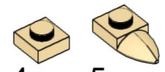

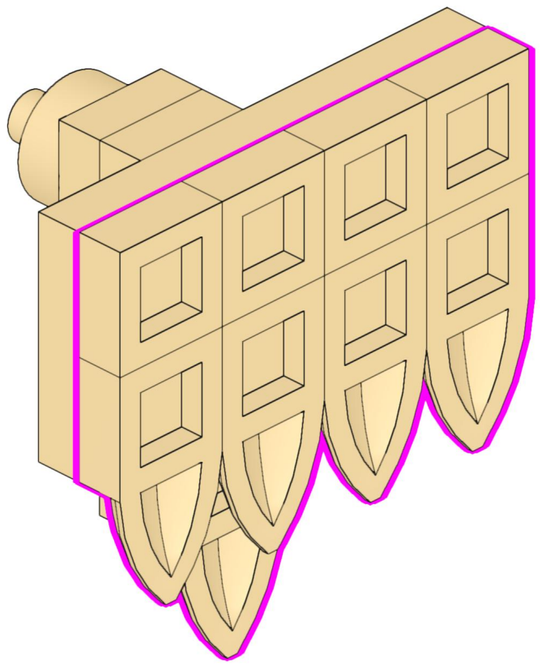

384

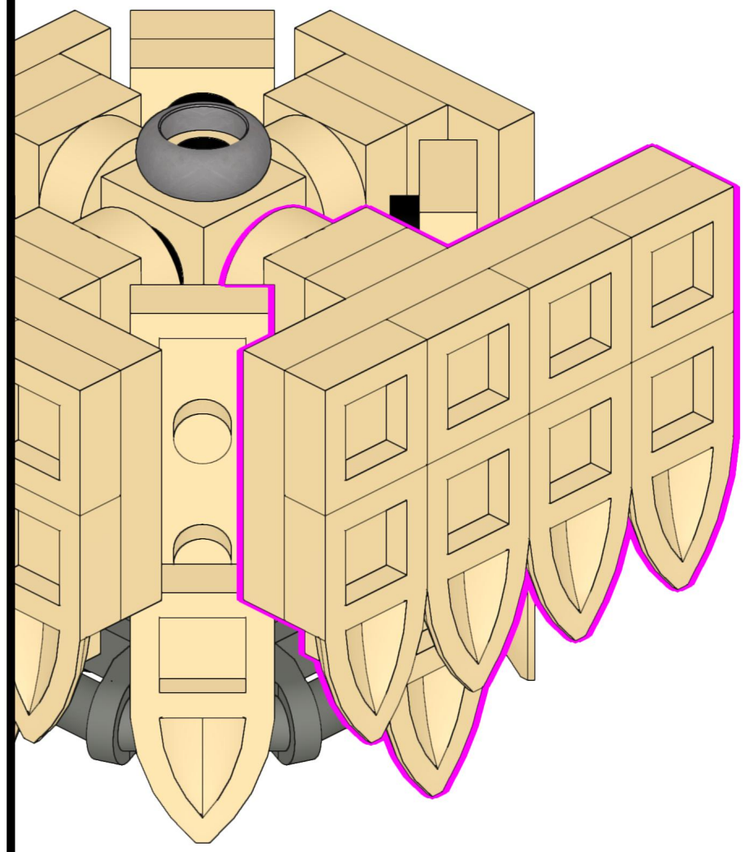

385

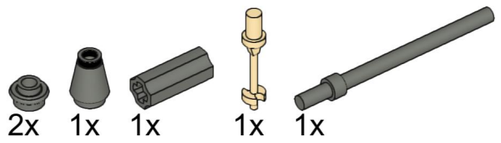

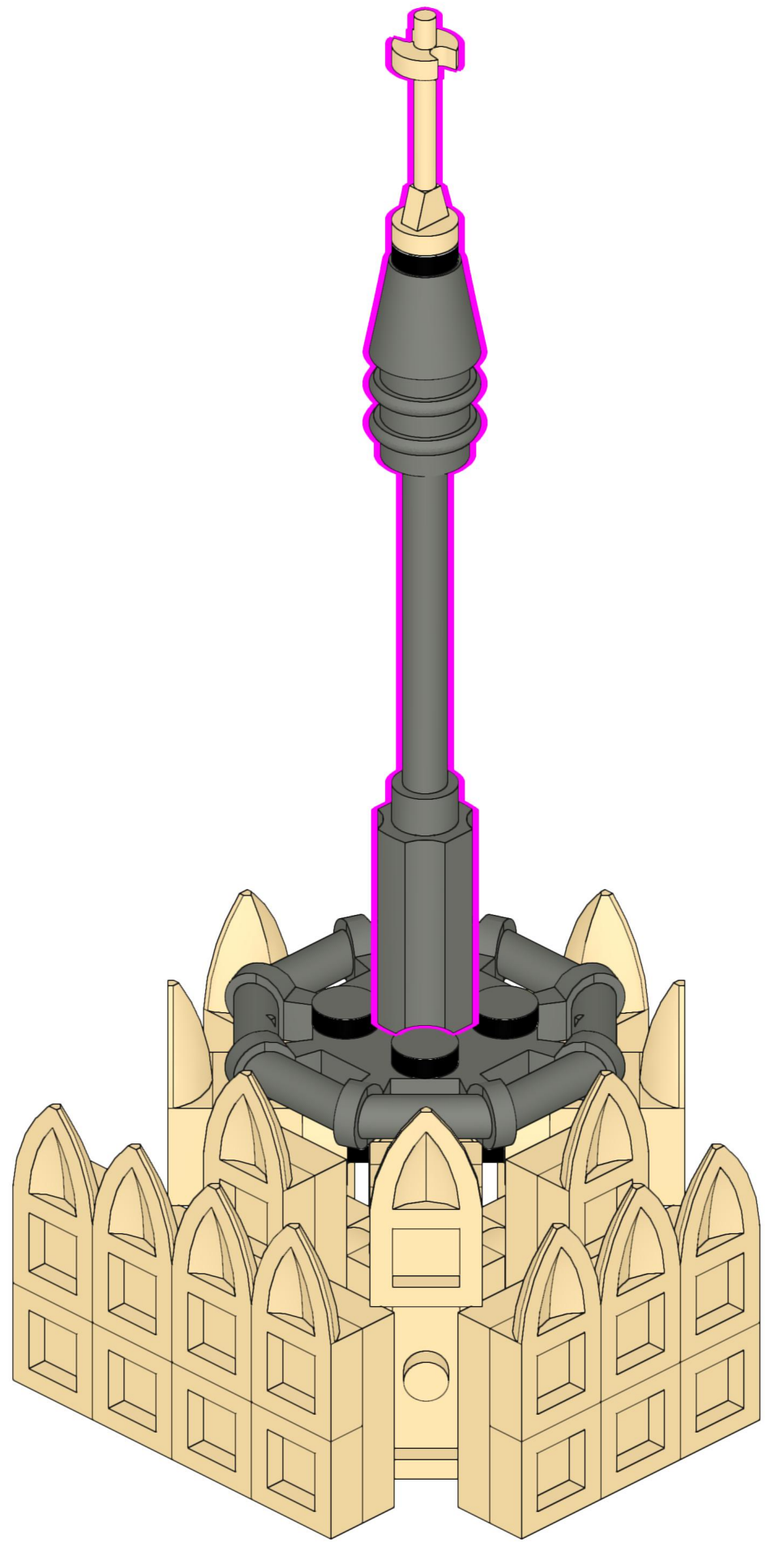

386

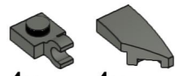

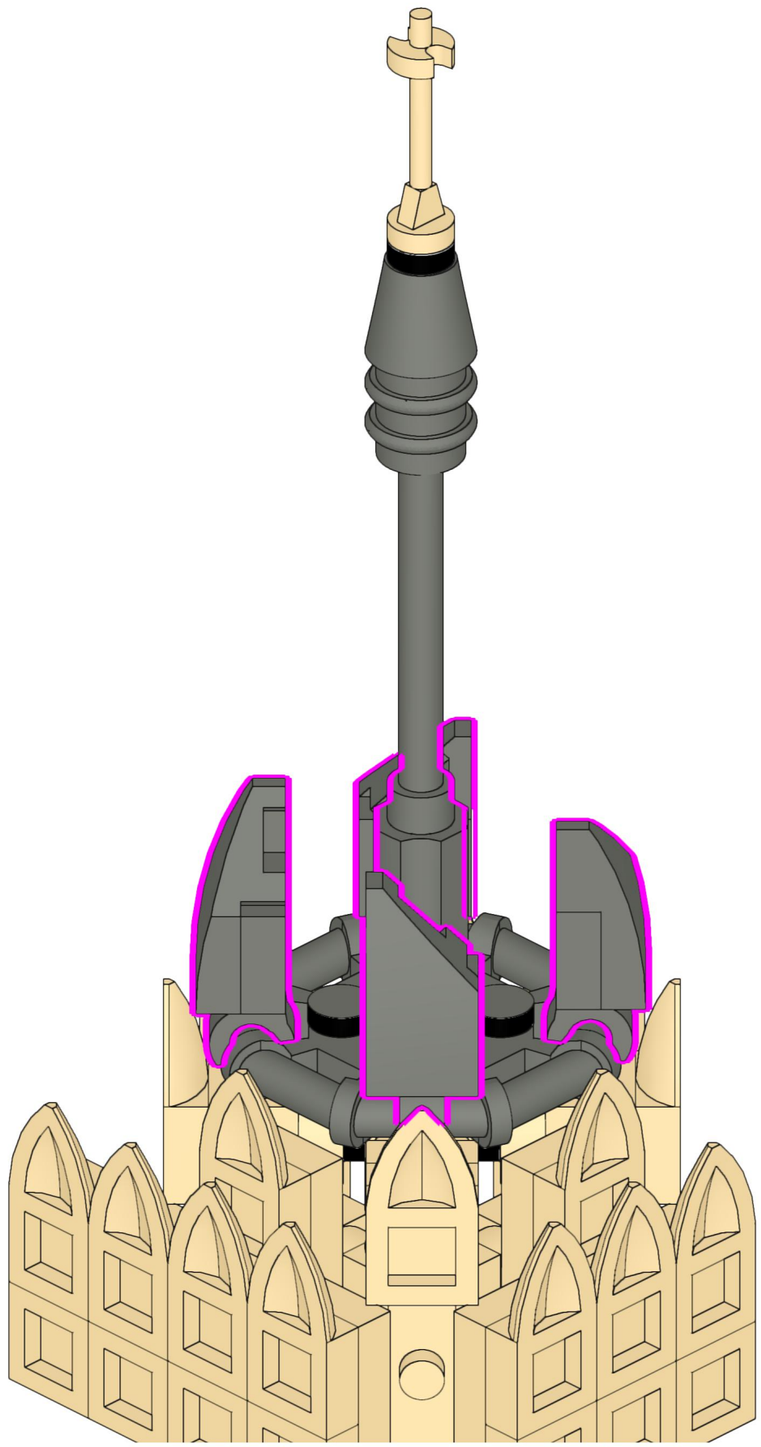

387

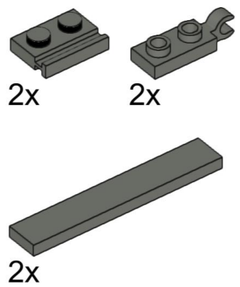

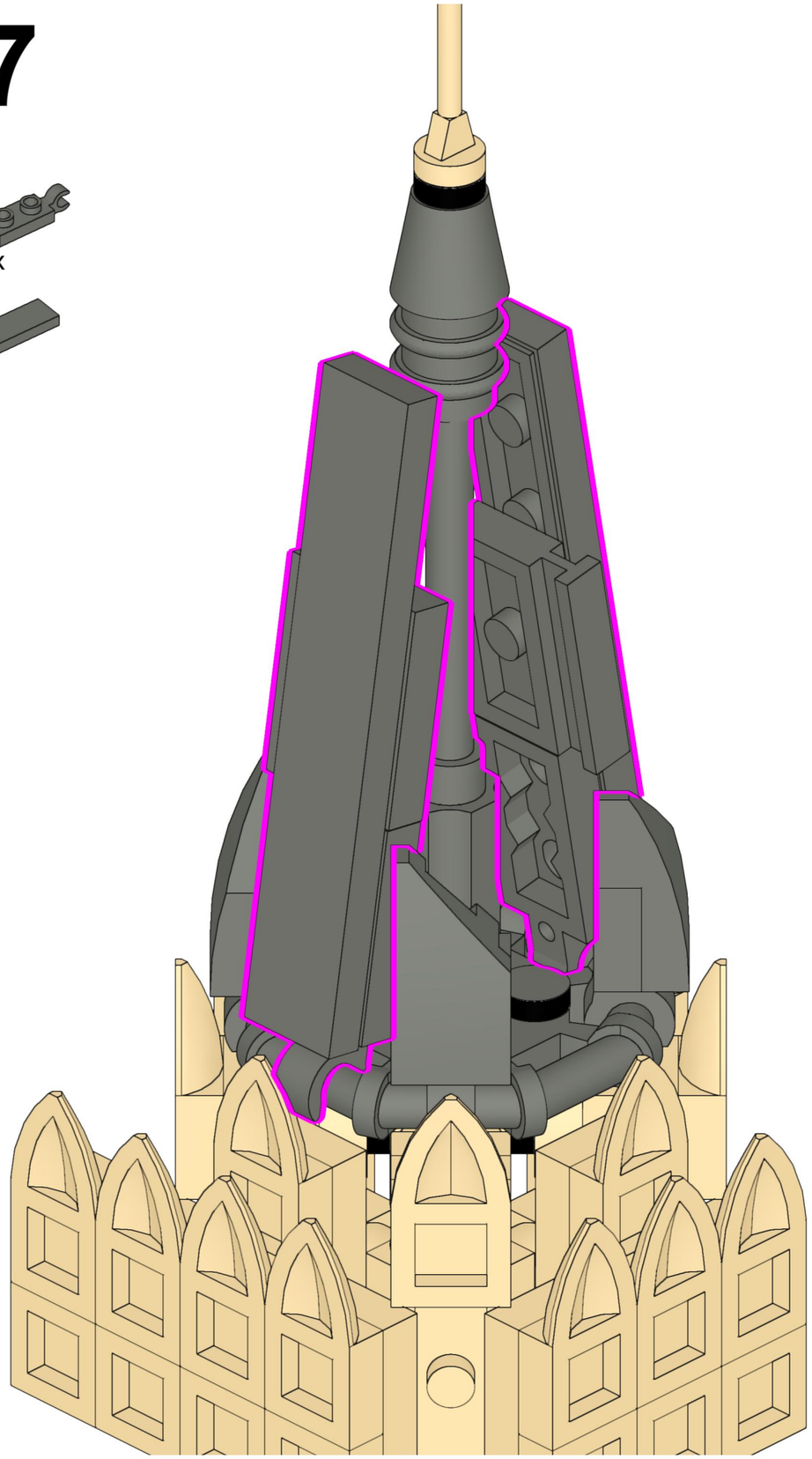

388

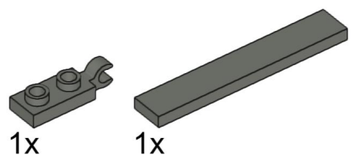

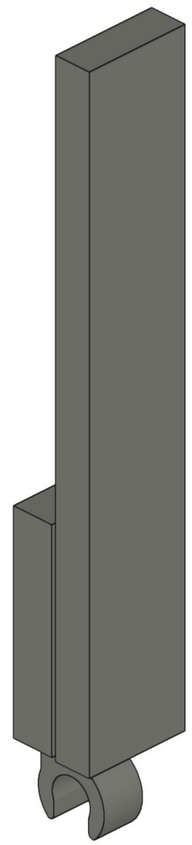

2x

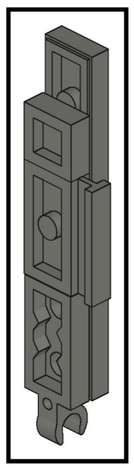

389

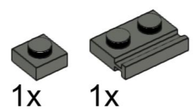

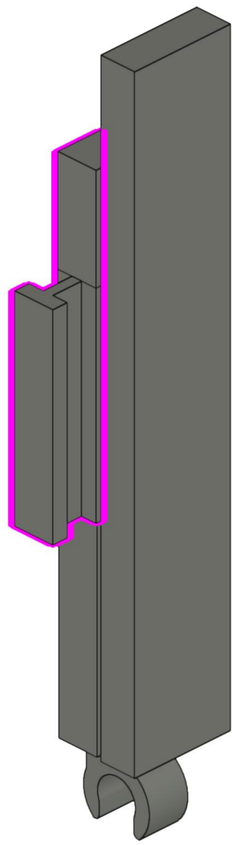

390

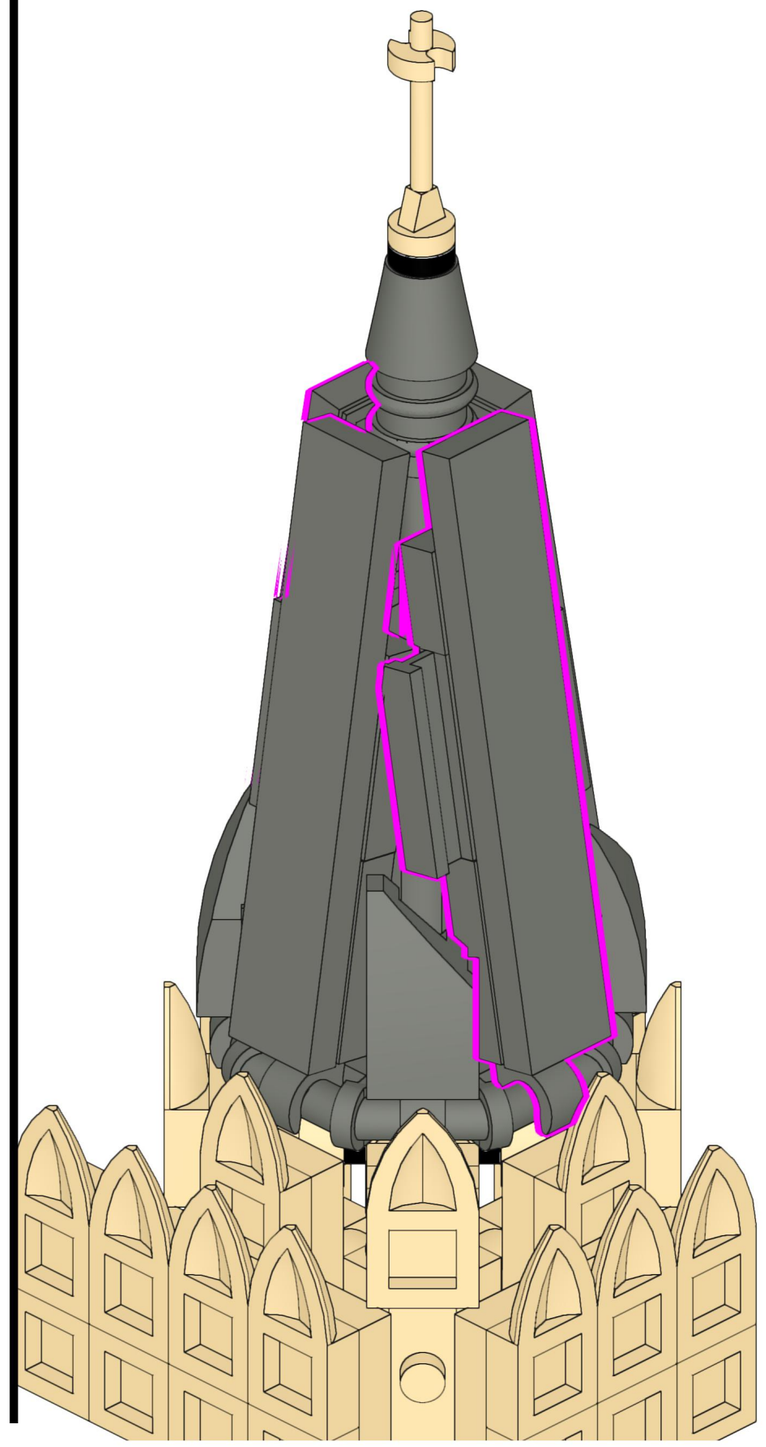

391

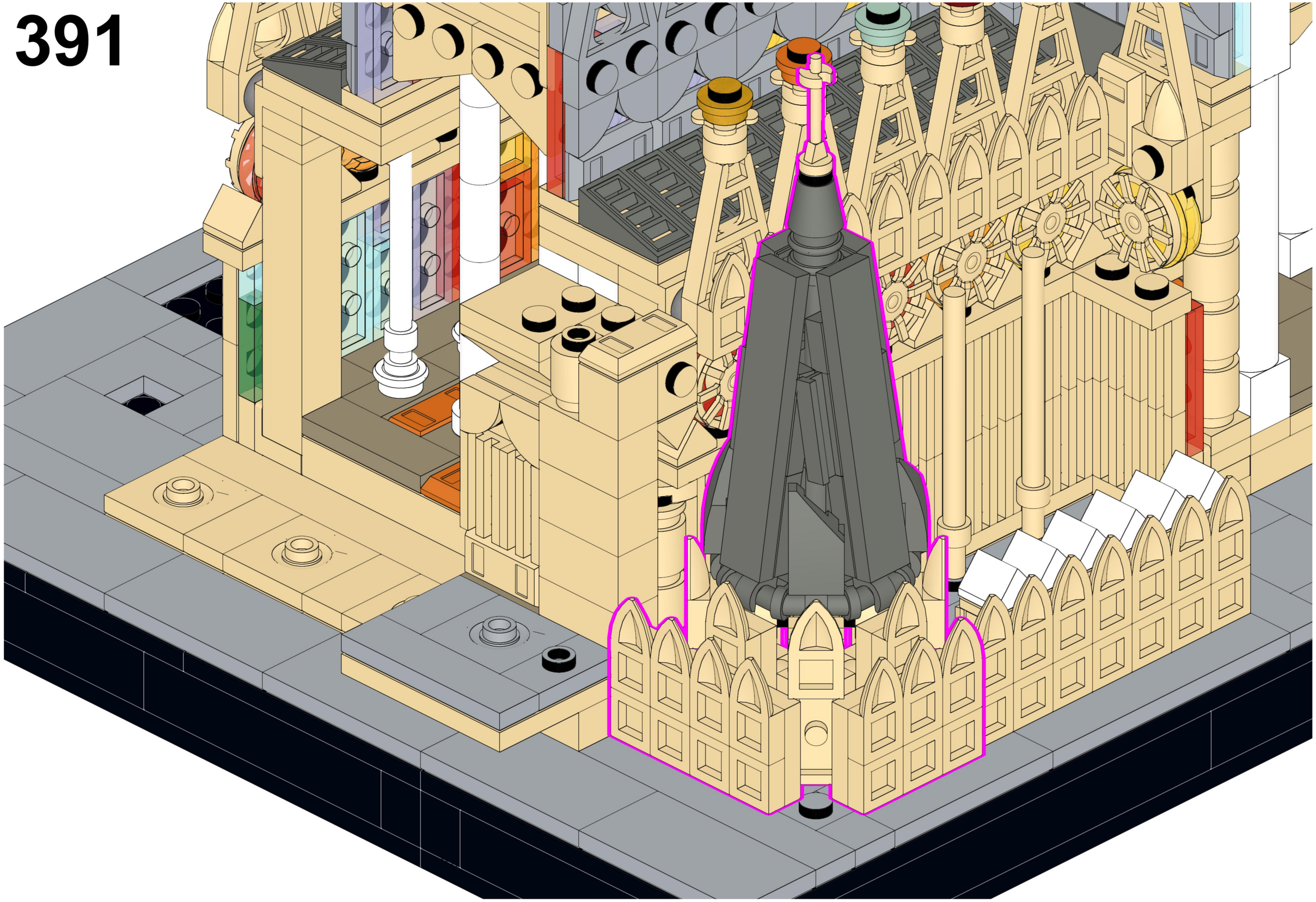

392

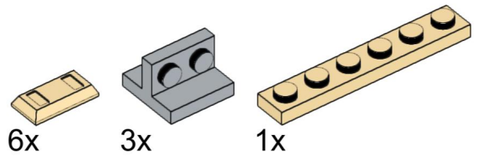

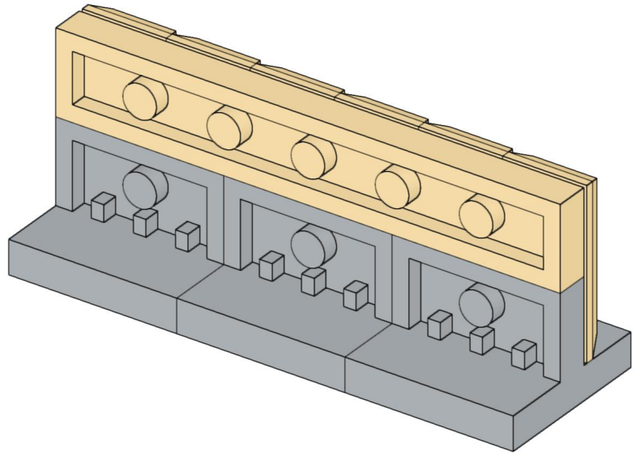

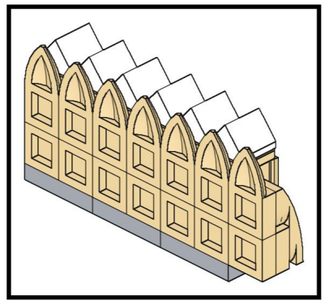

393

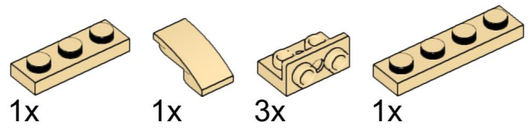

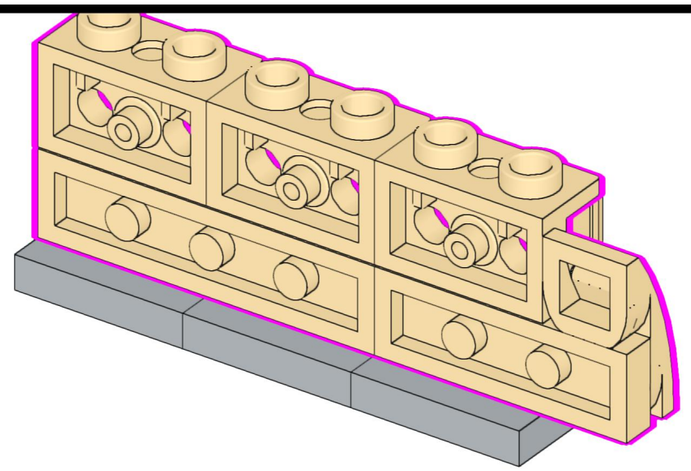

394

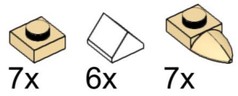

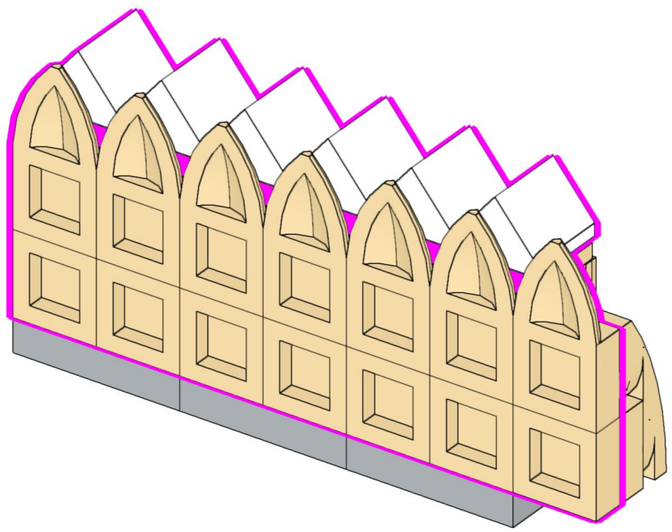

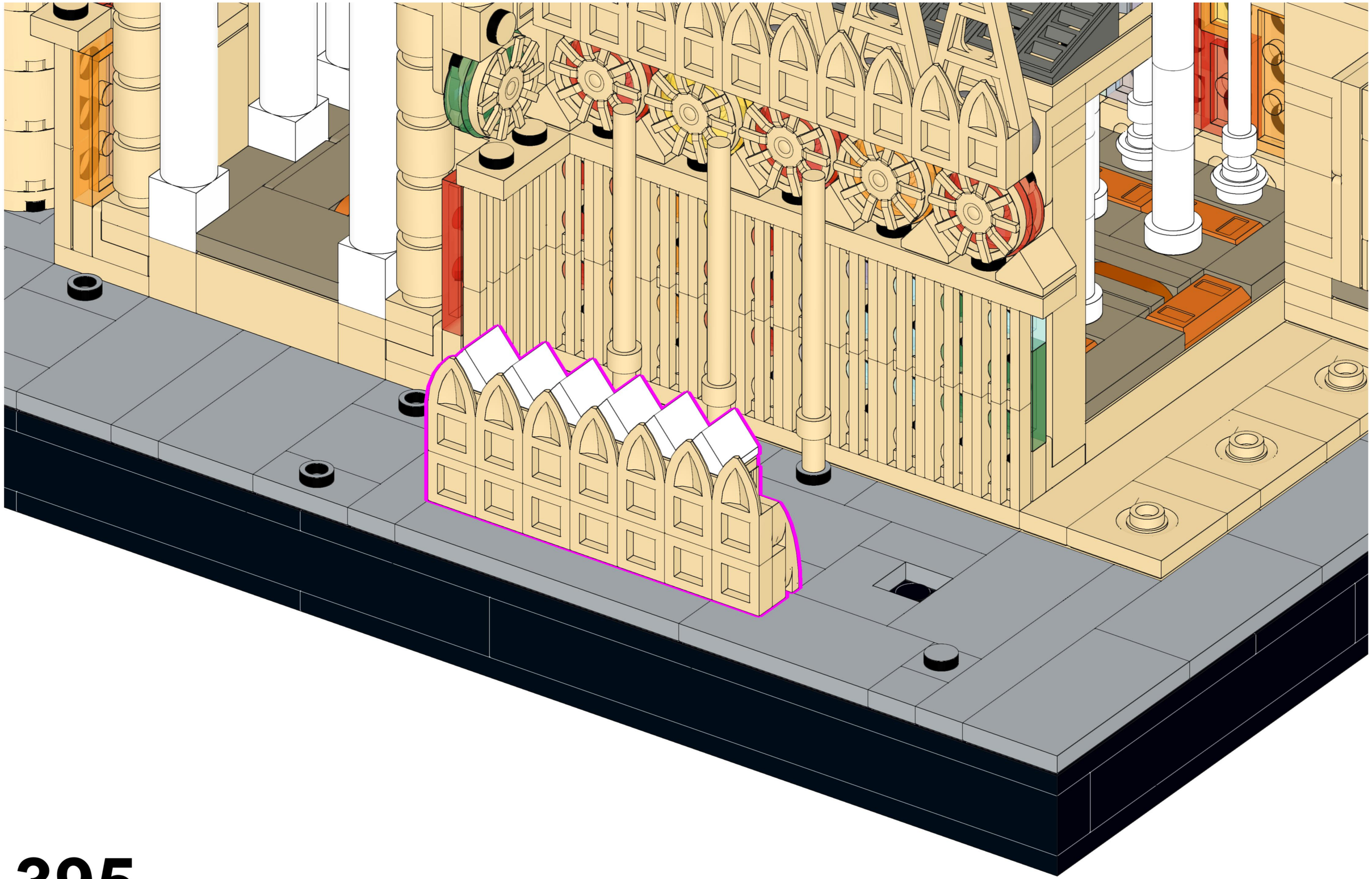

396

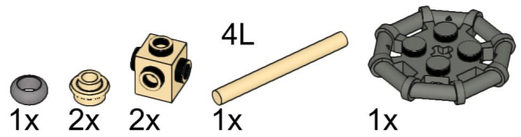

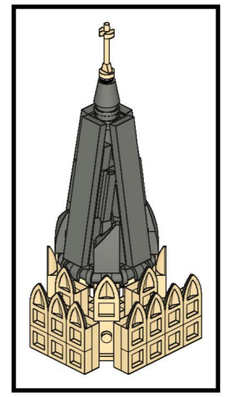

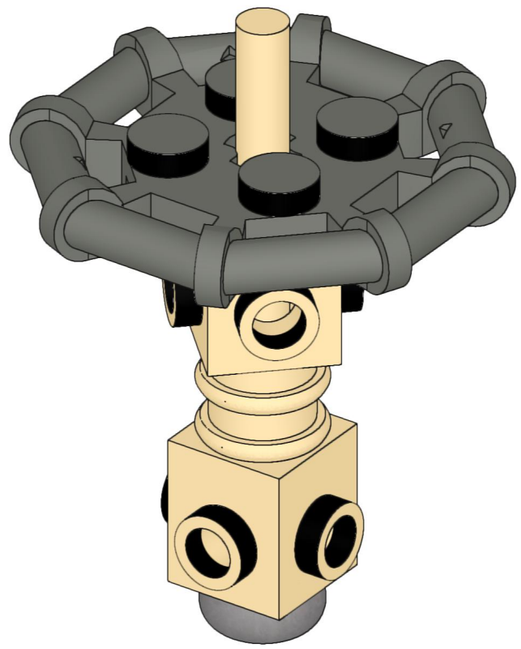

397

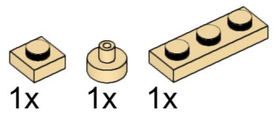

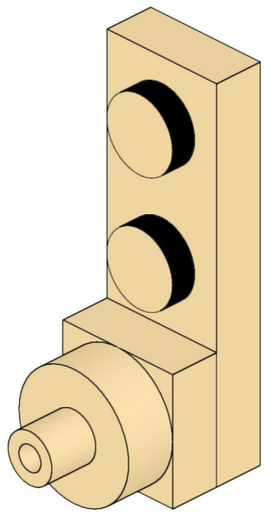

2x

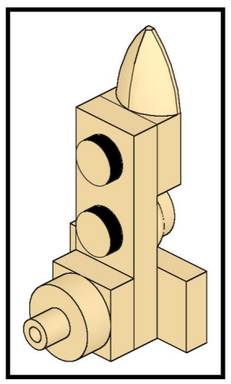

398

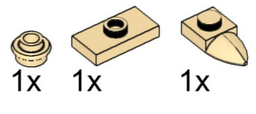

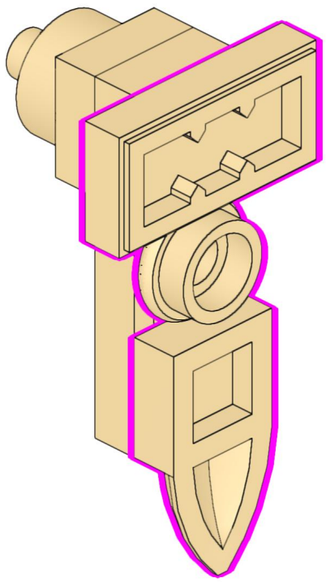

399

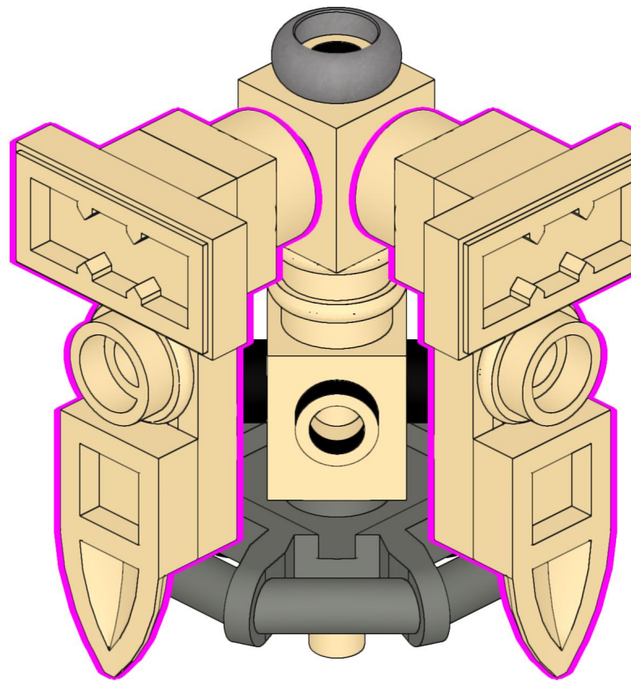

400

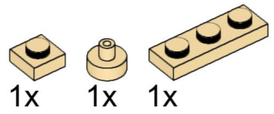

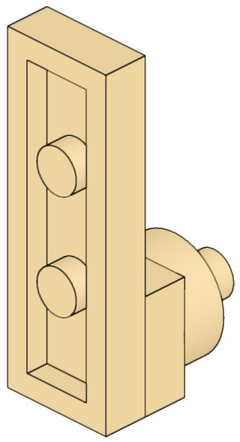

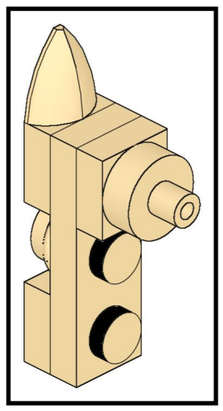

401

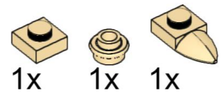

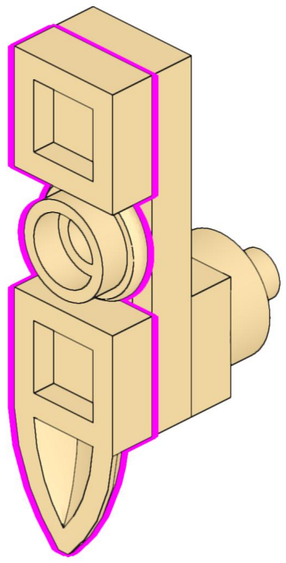

402

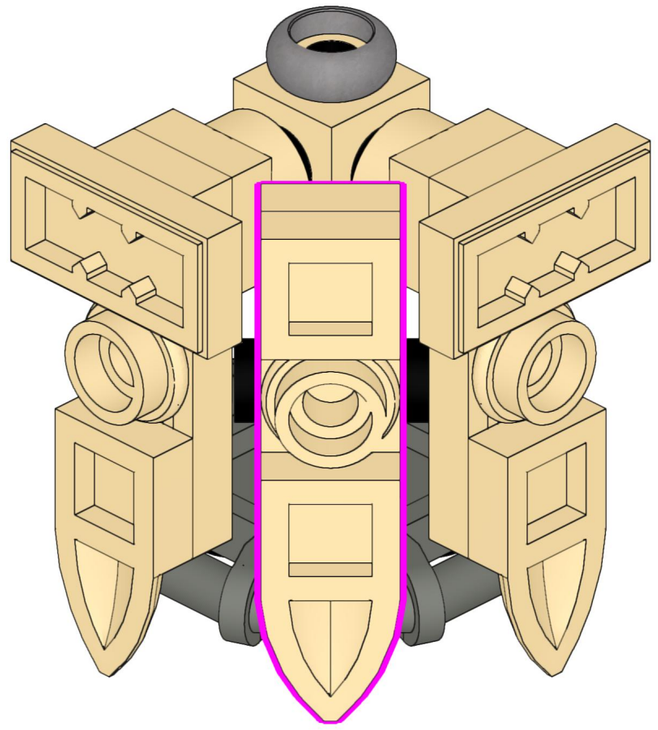

403



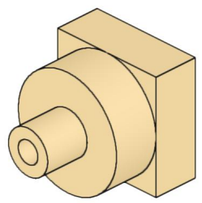

3x

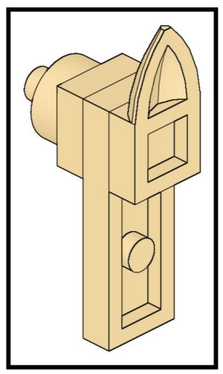

404

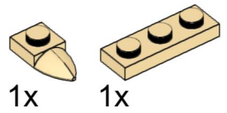

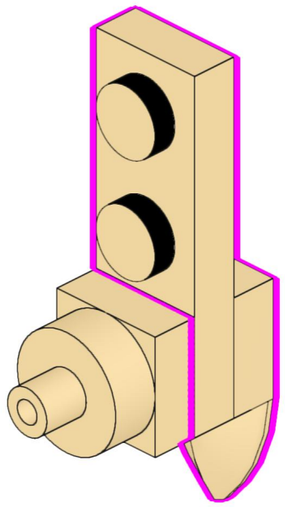

405

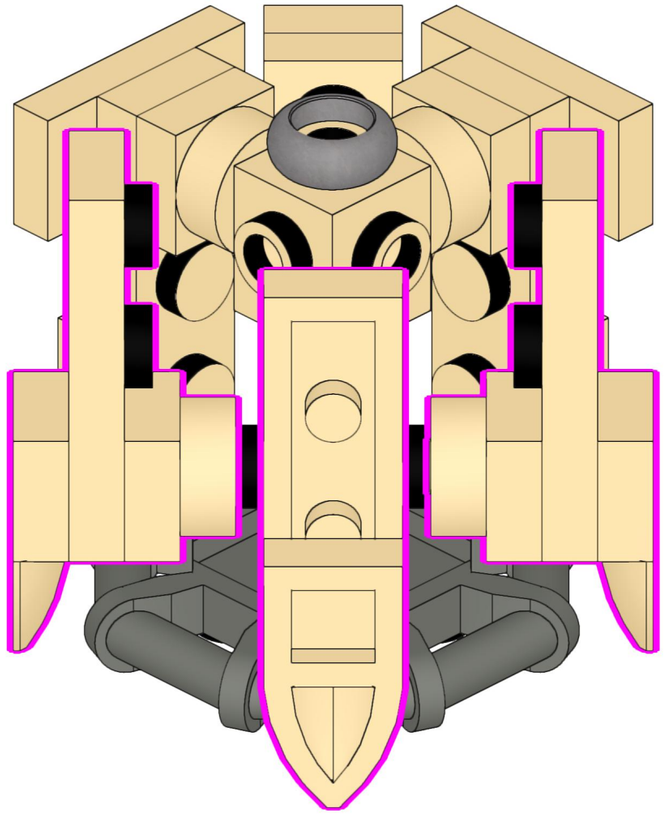

406

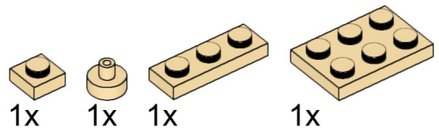

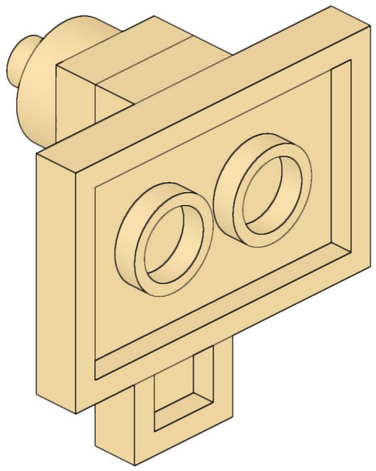

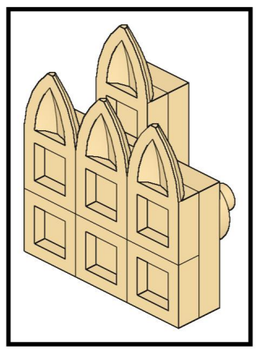

407



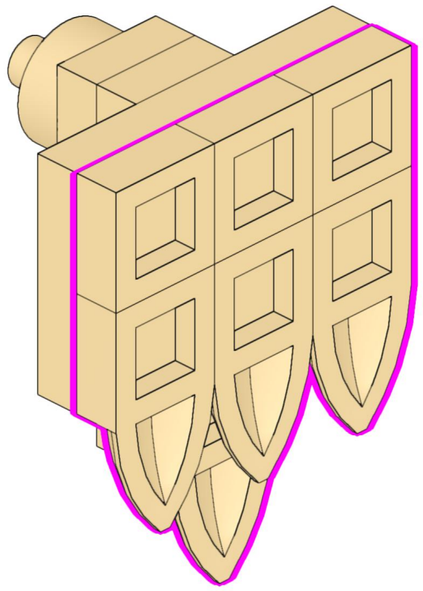

408

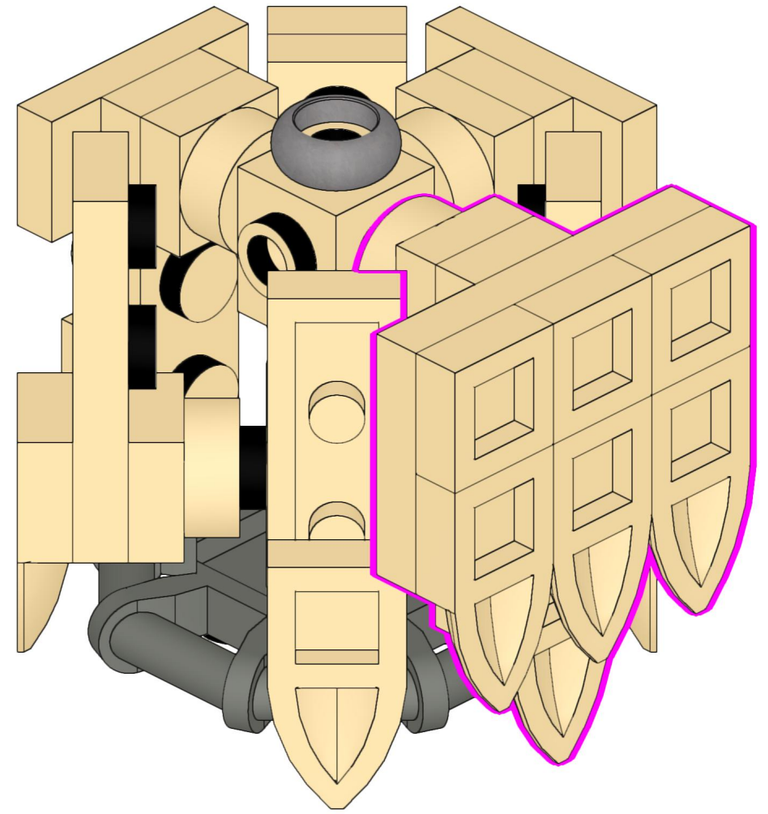

409

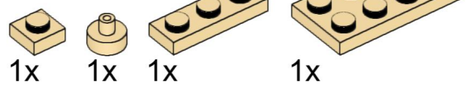

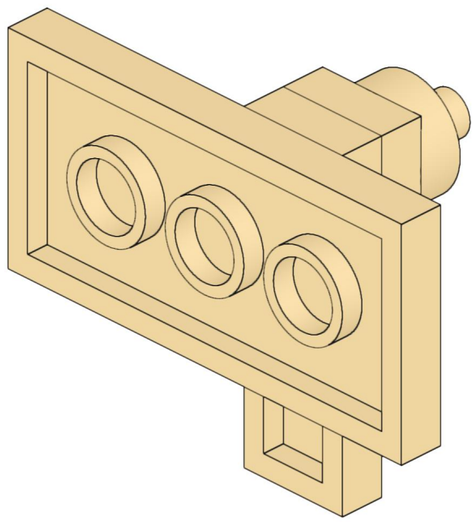

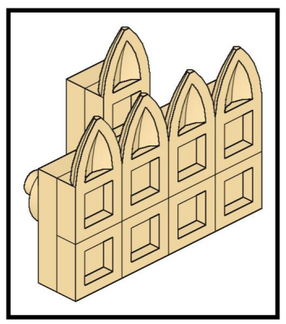

410

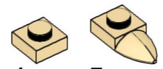

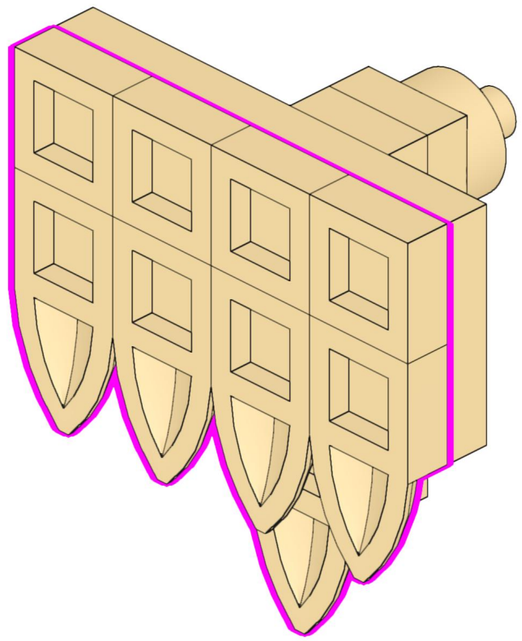

411

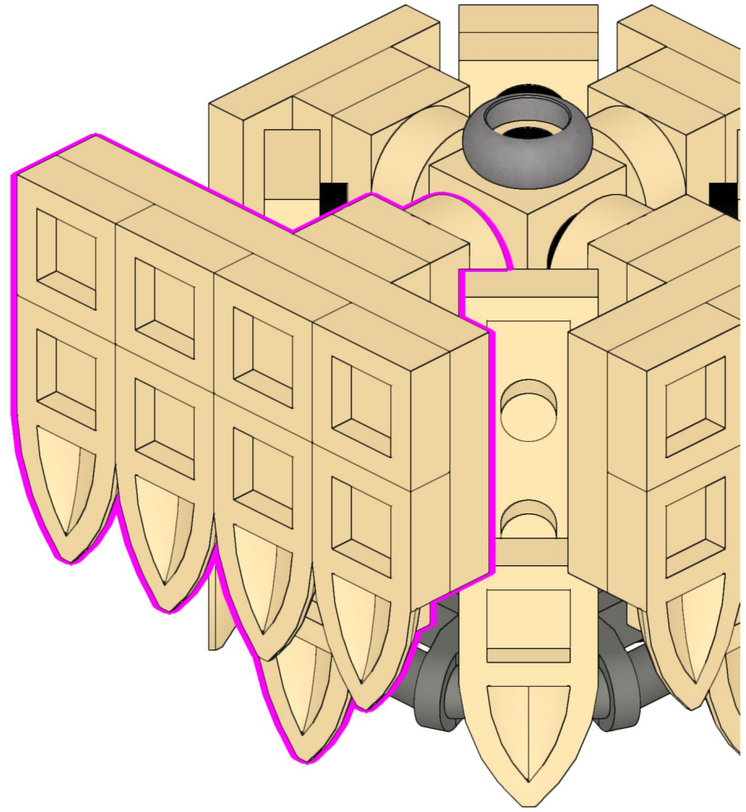

412

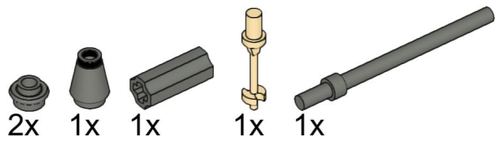

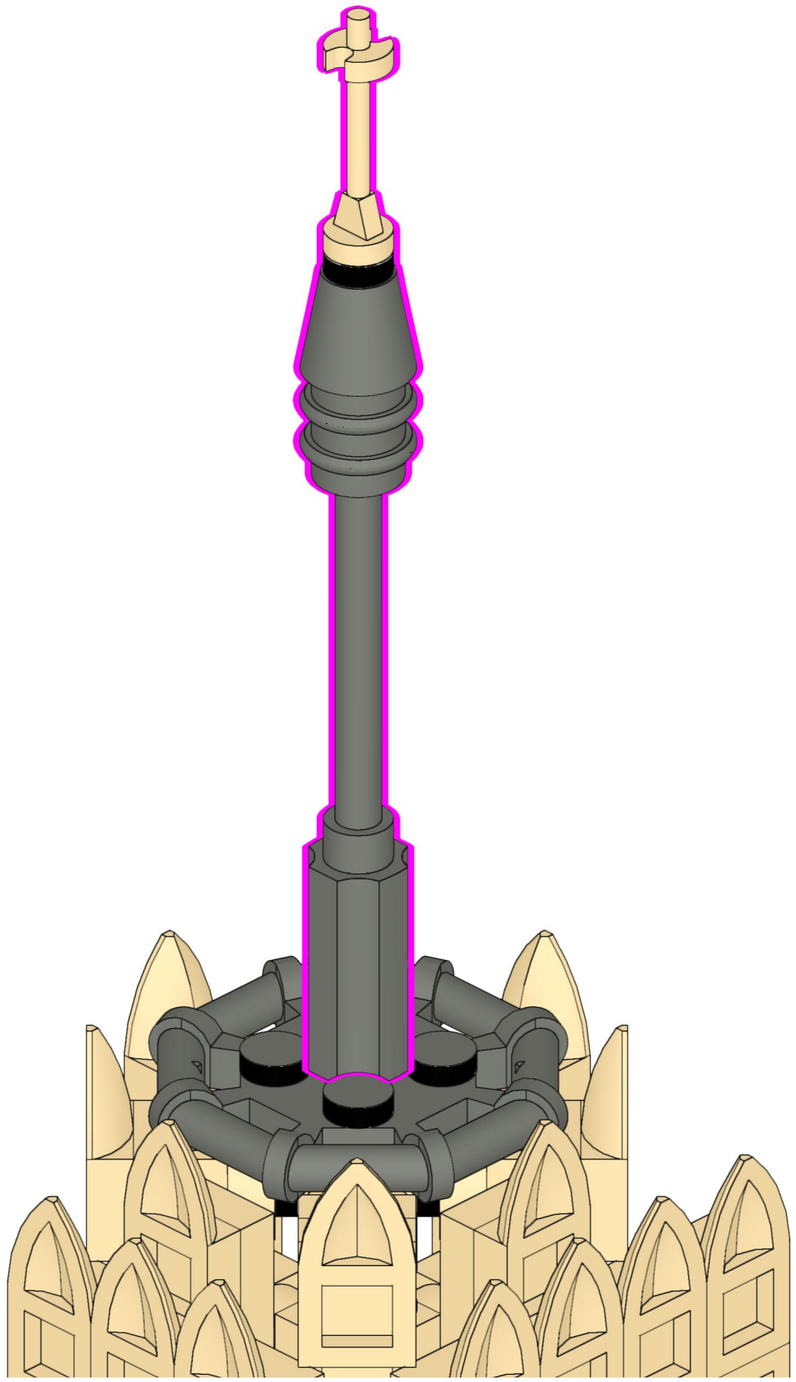

413

4x 4x

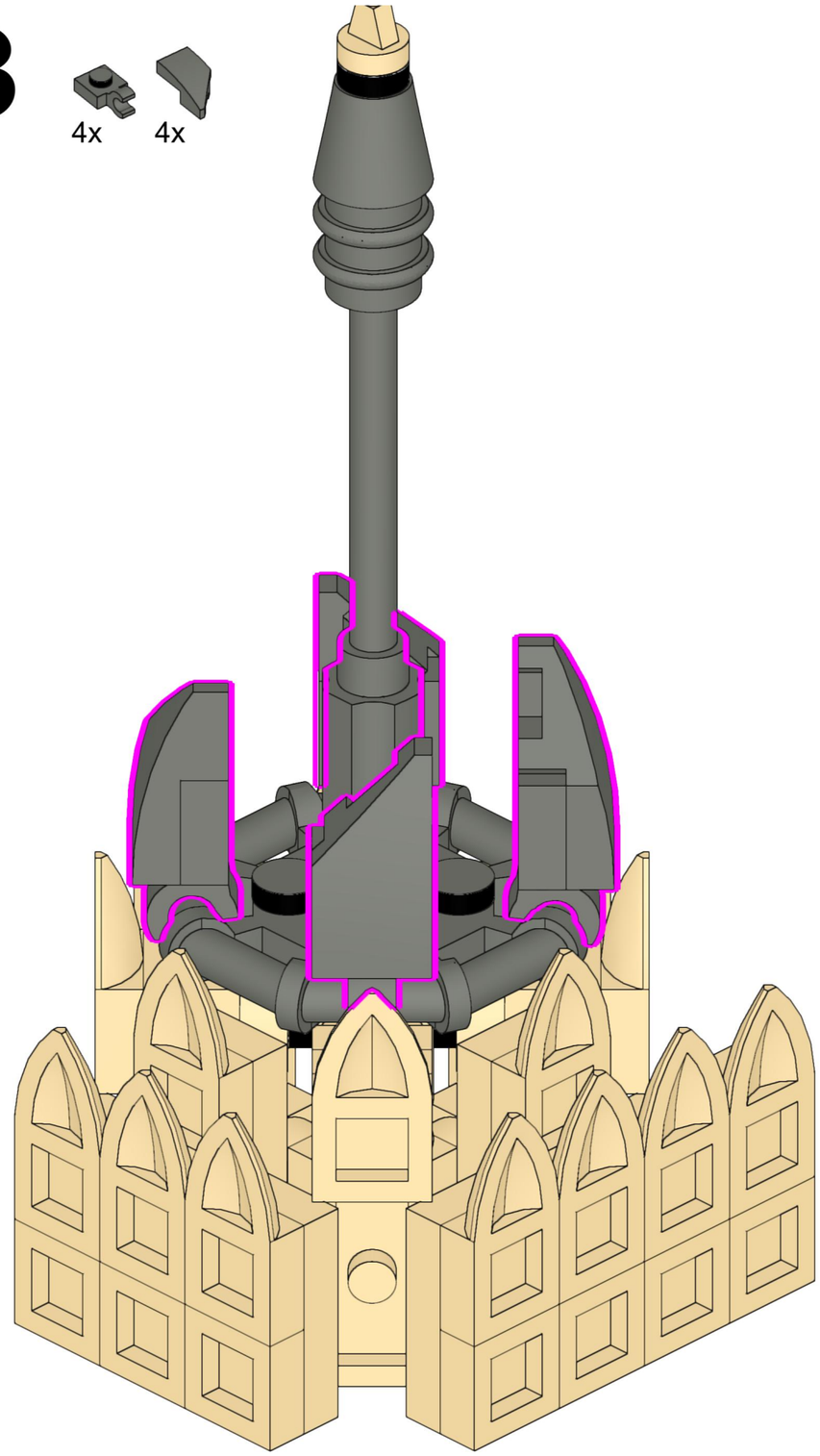

414

2x 2x 2x

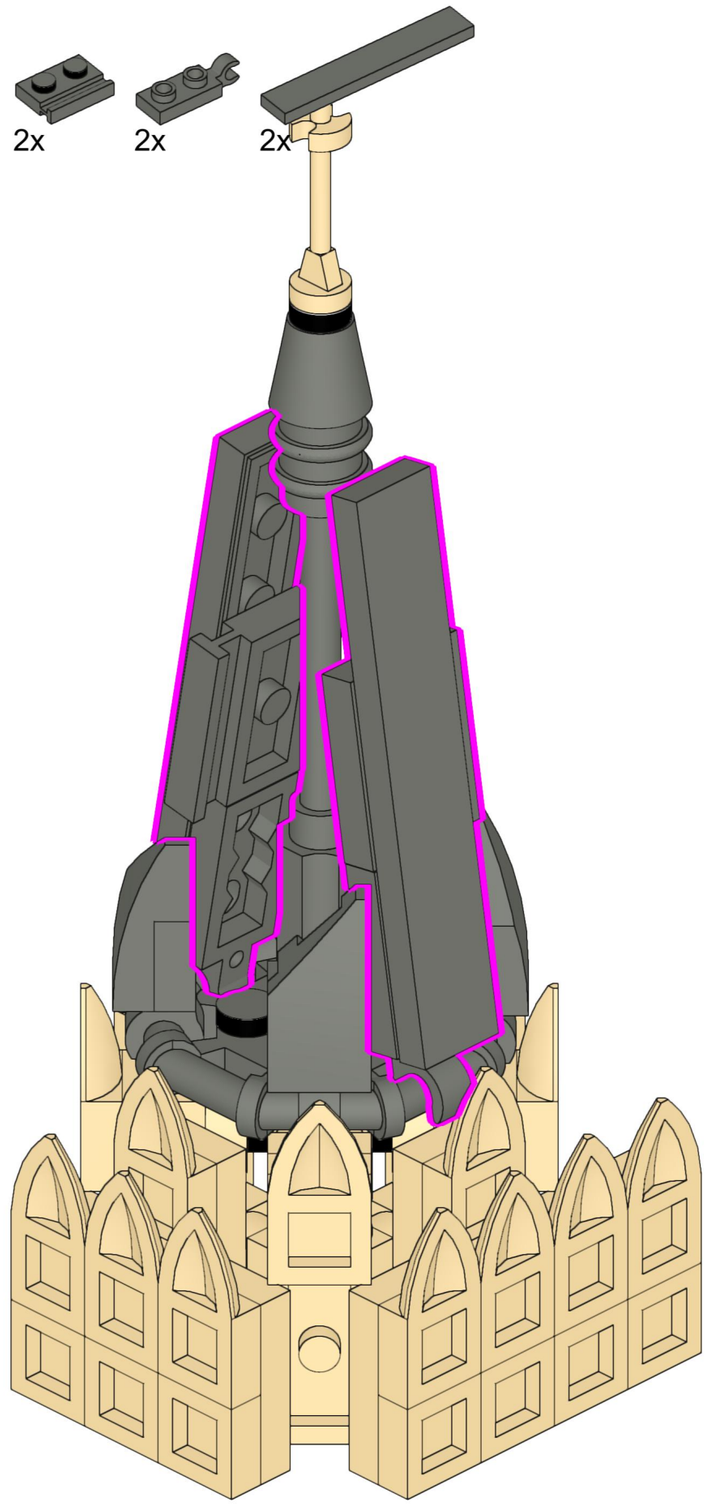

415

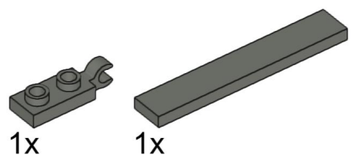

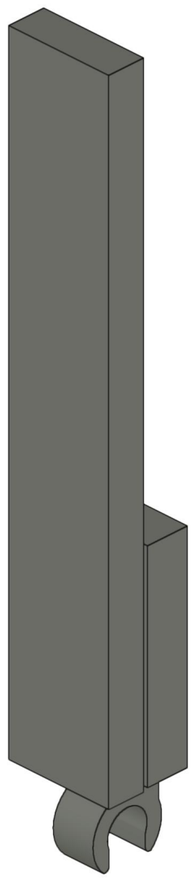

2x

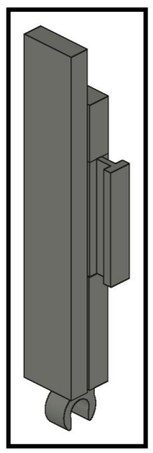

416

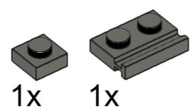

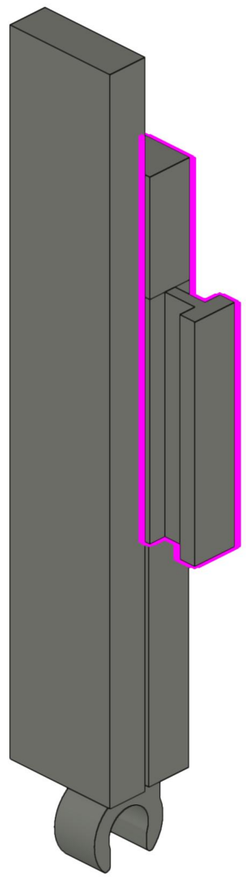

417

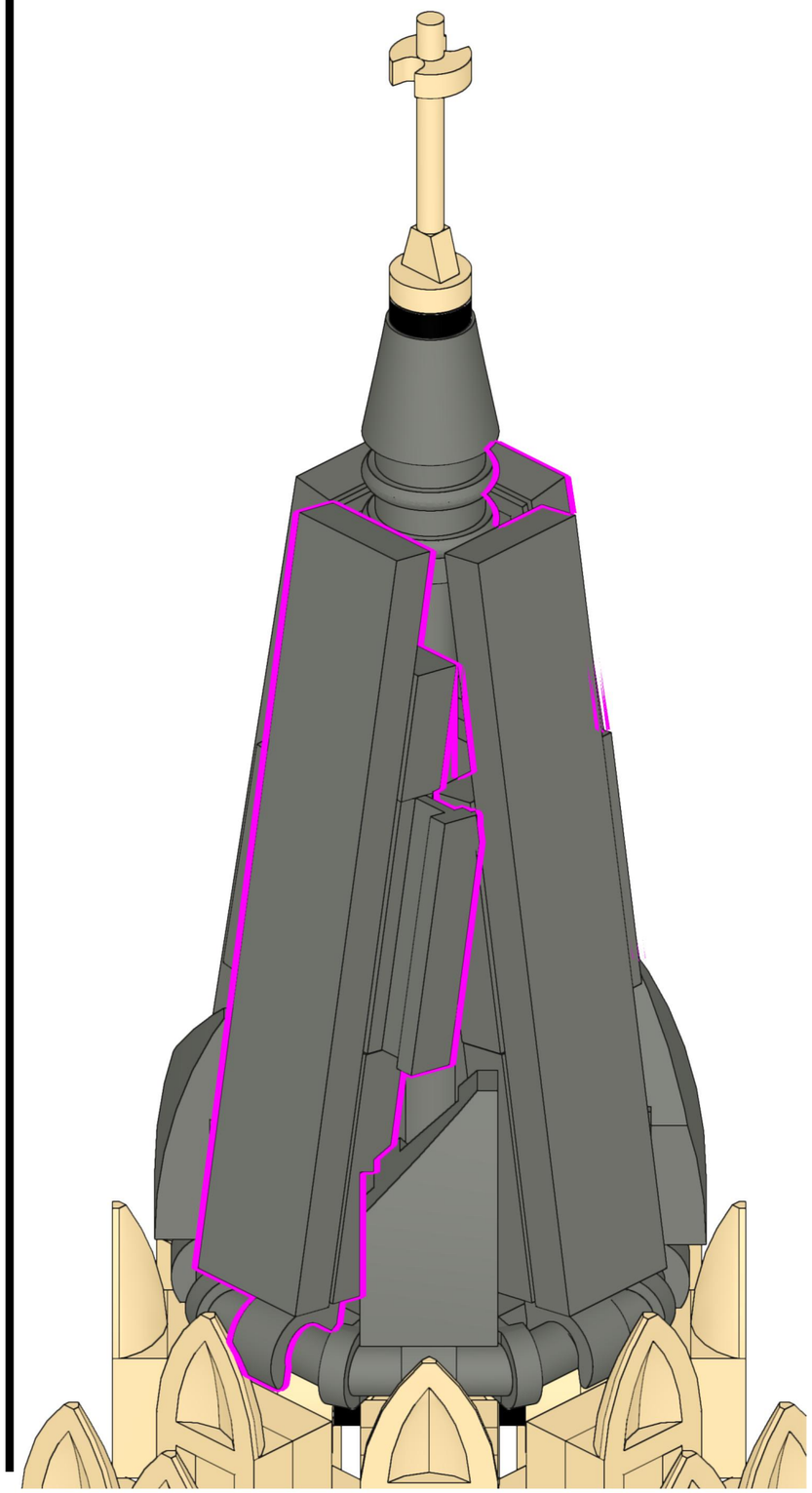

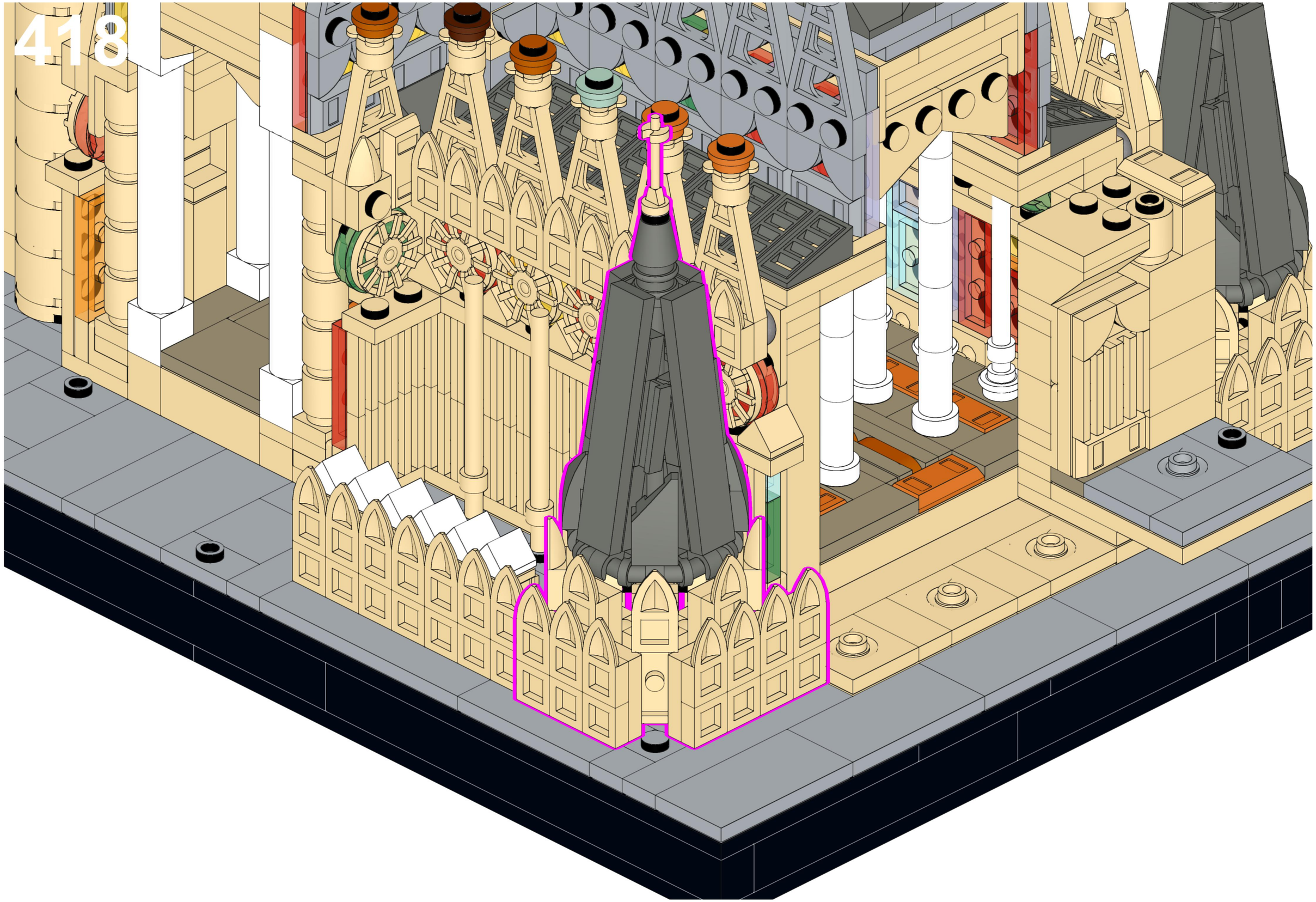

419



420

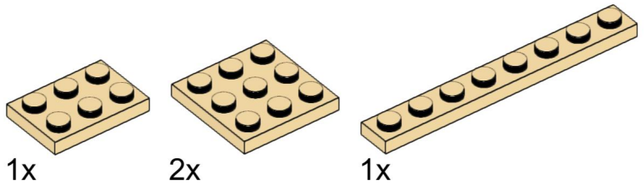

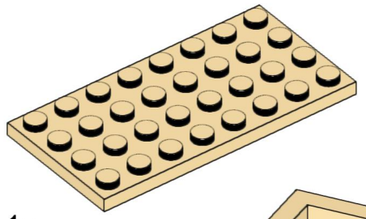

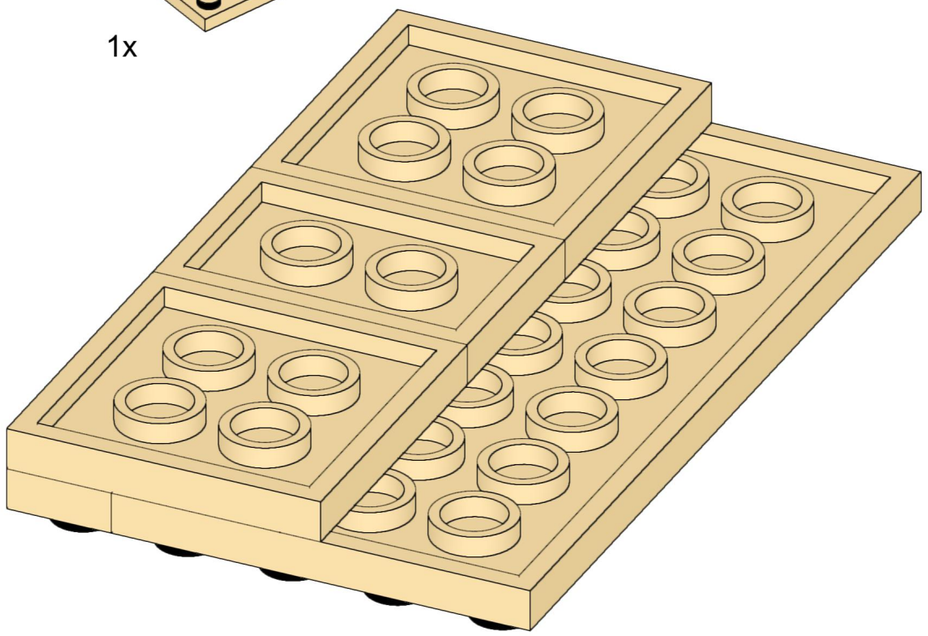

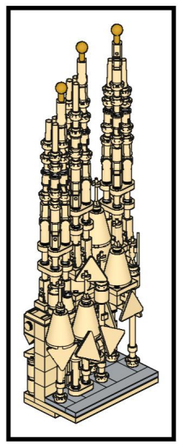

421

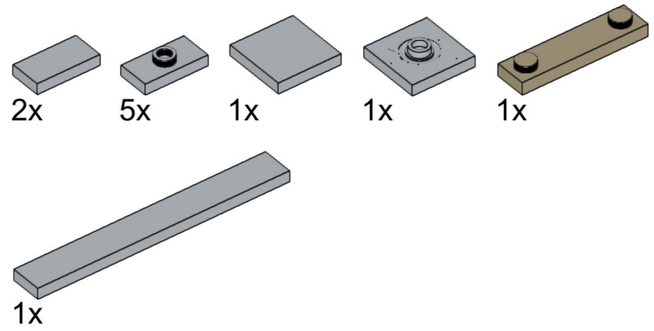

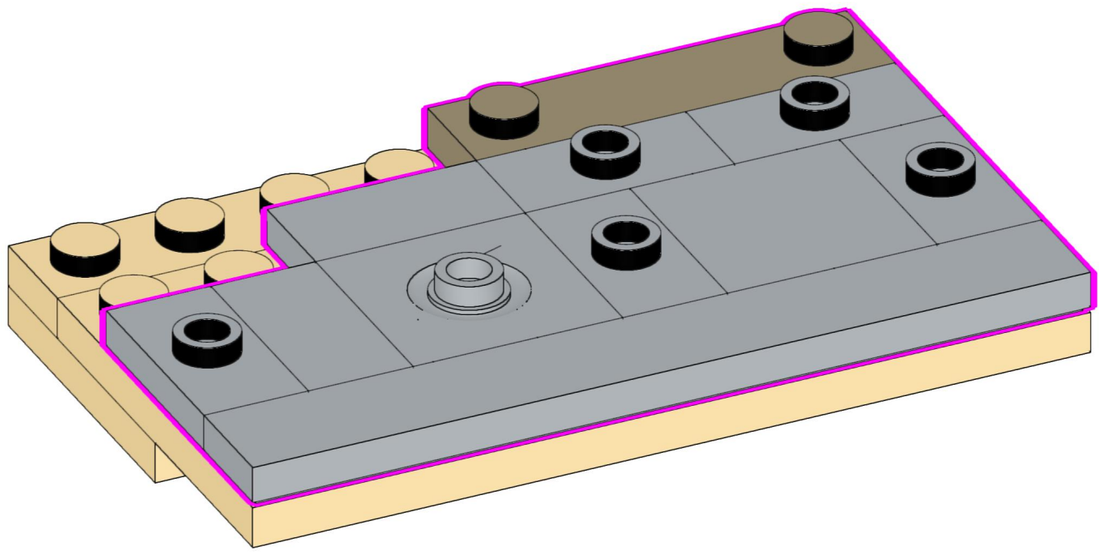

422

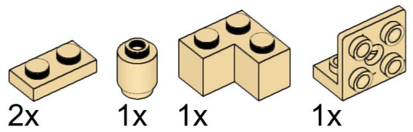

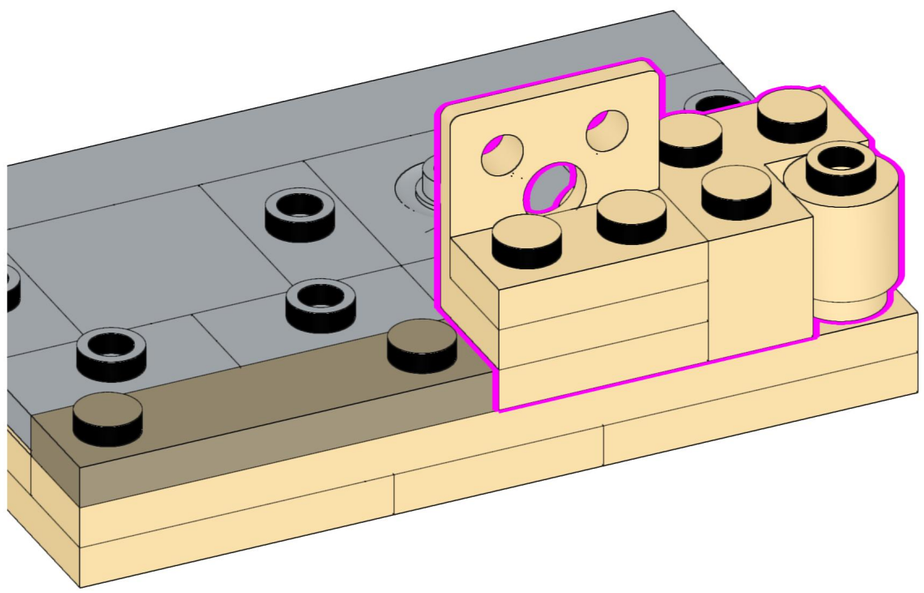

423

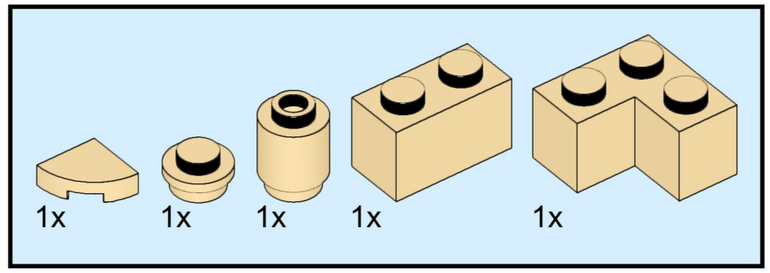

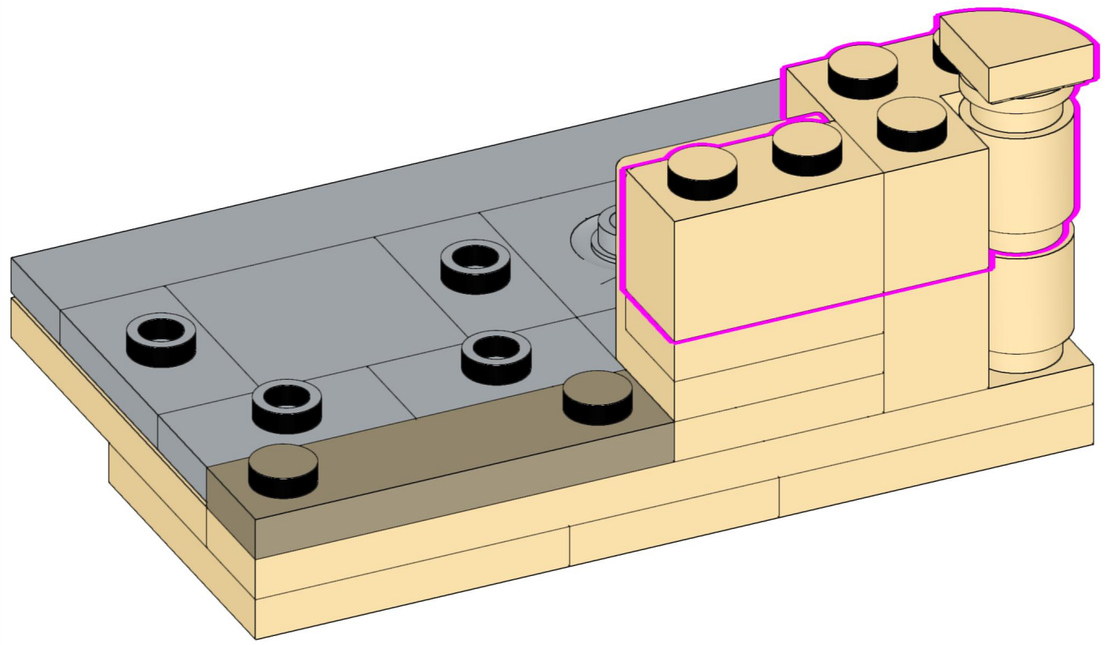

424

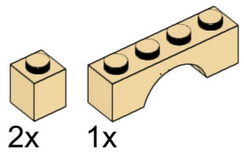

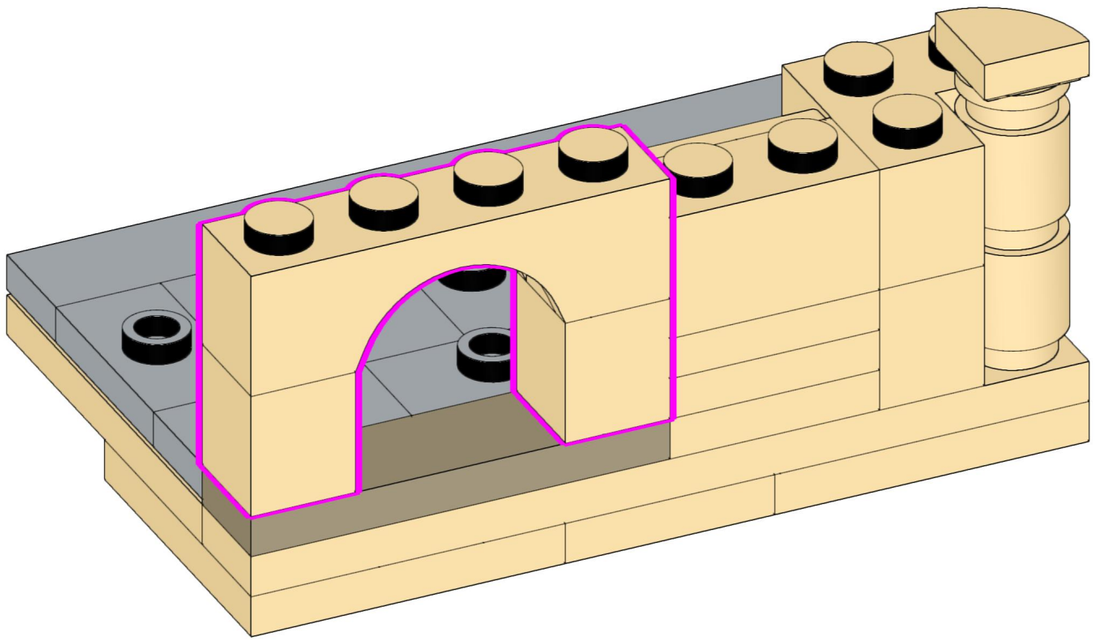

425

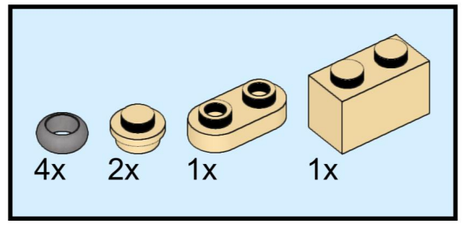

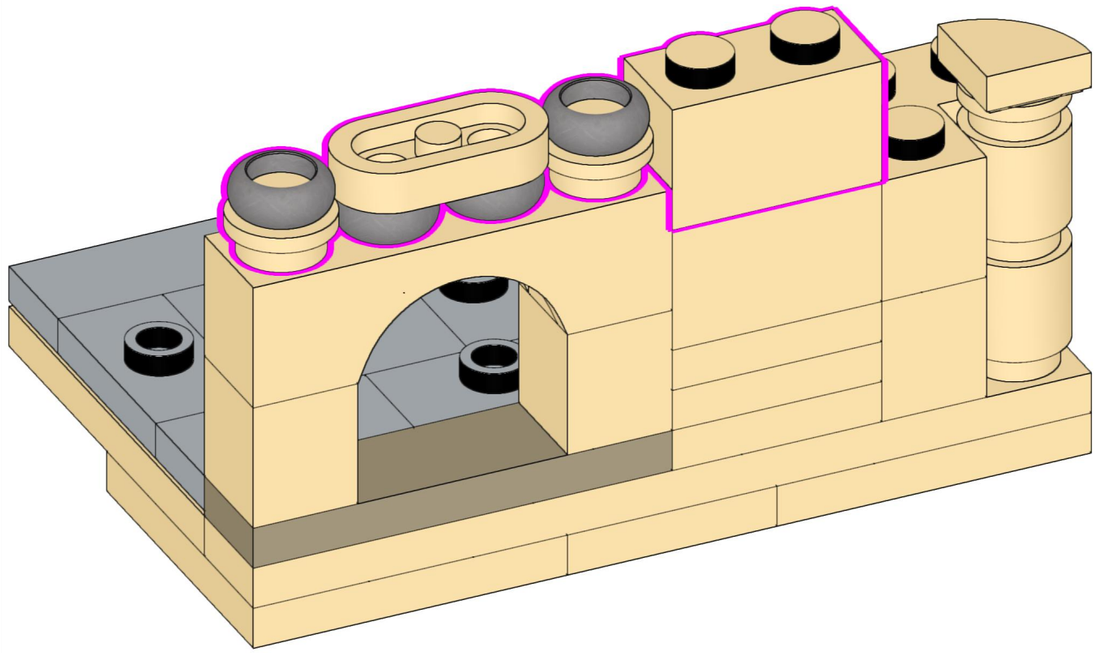

426

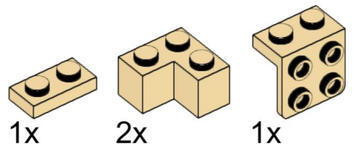

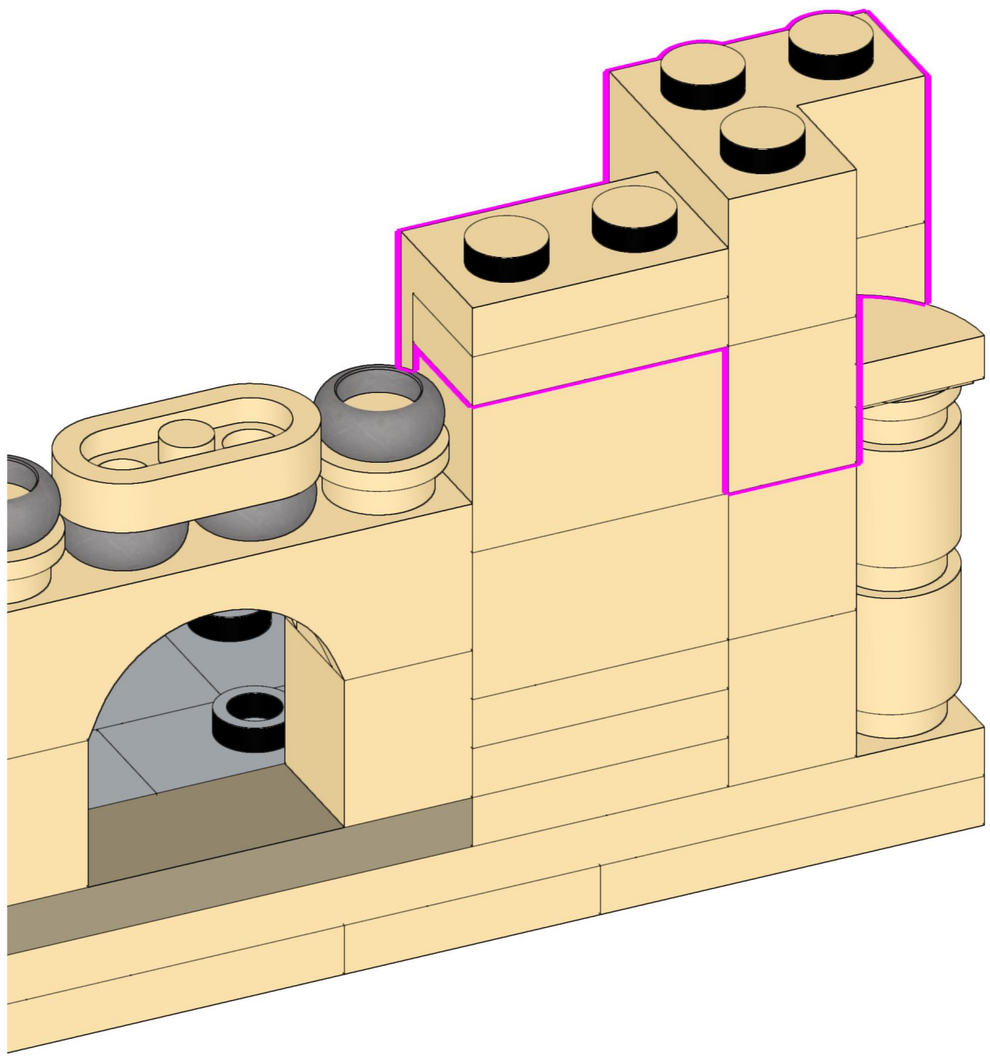

427

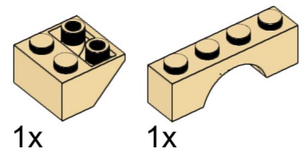

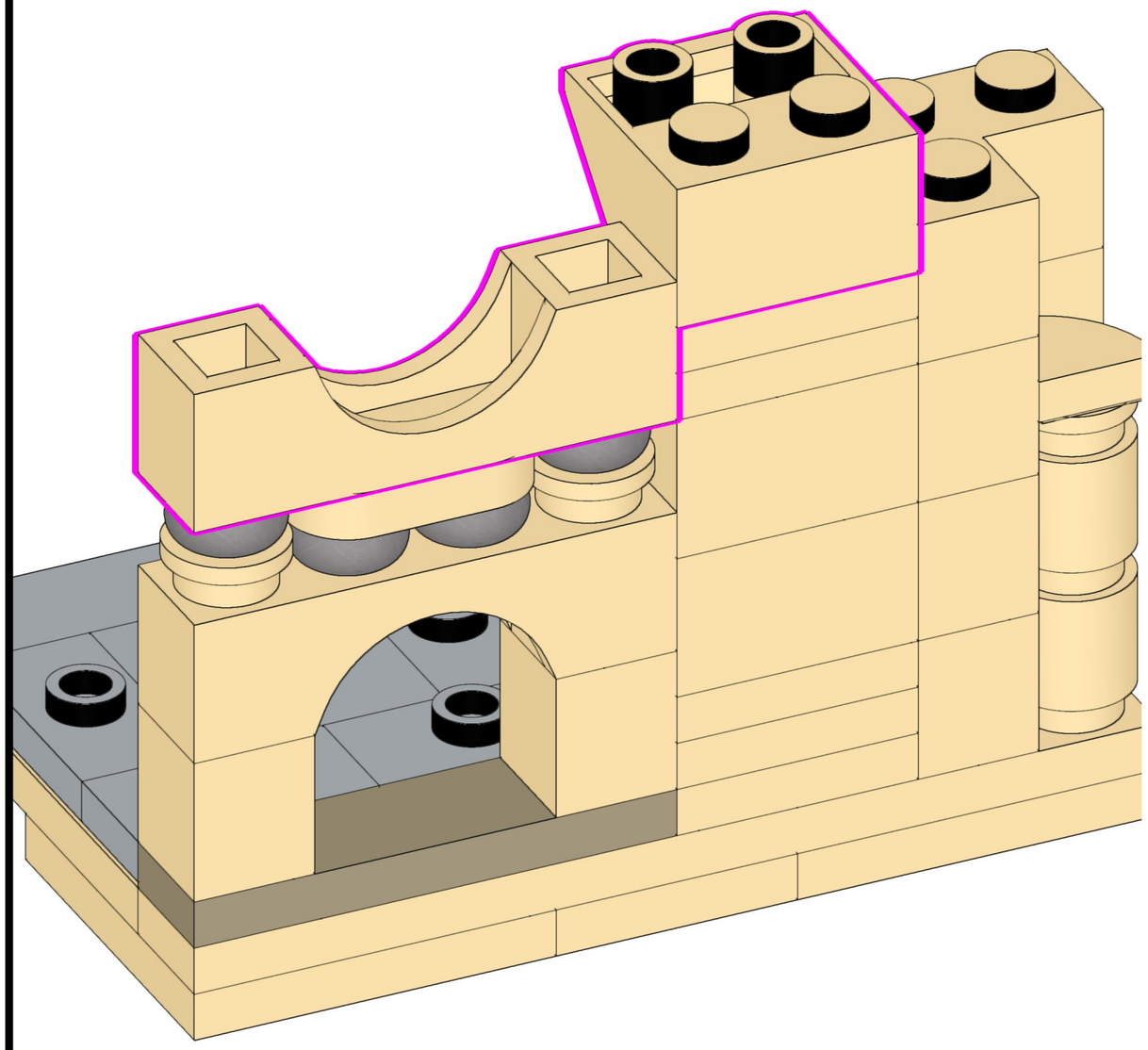

428

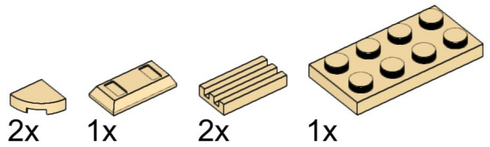

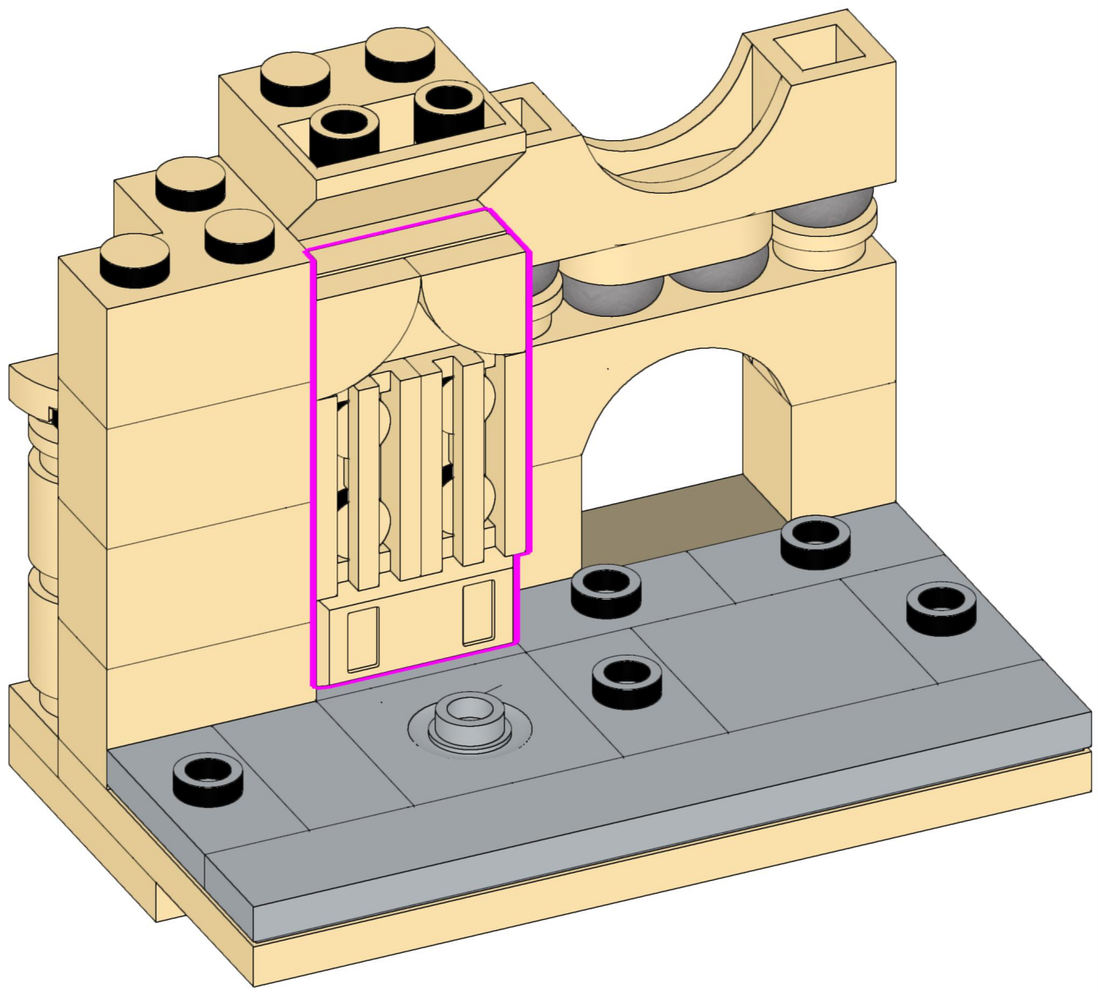

429

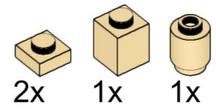

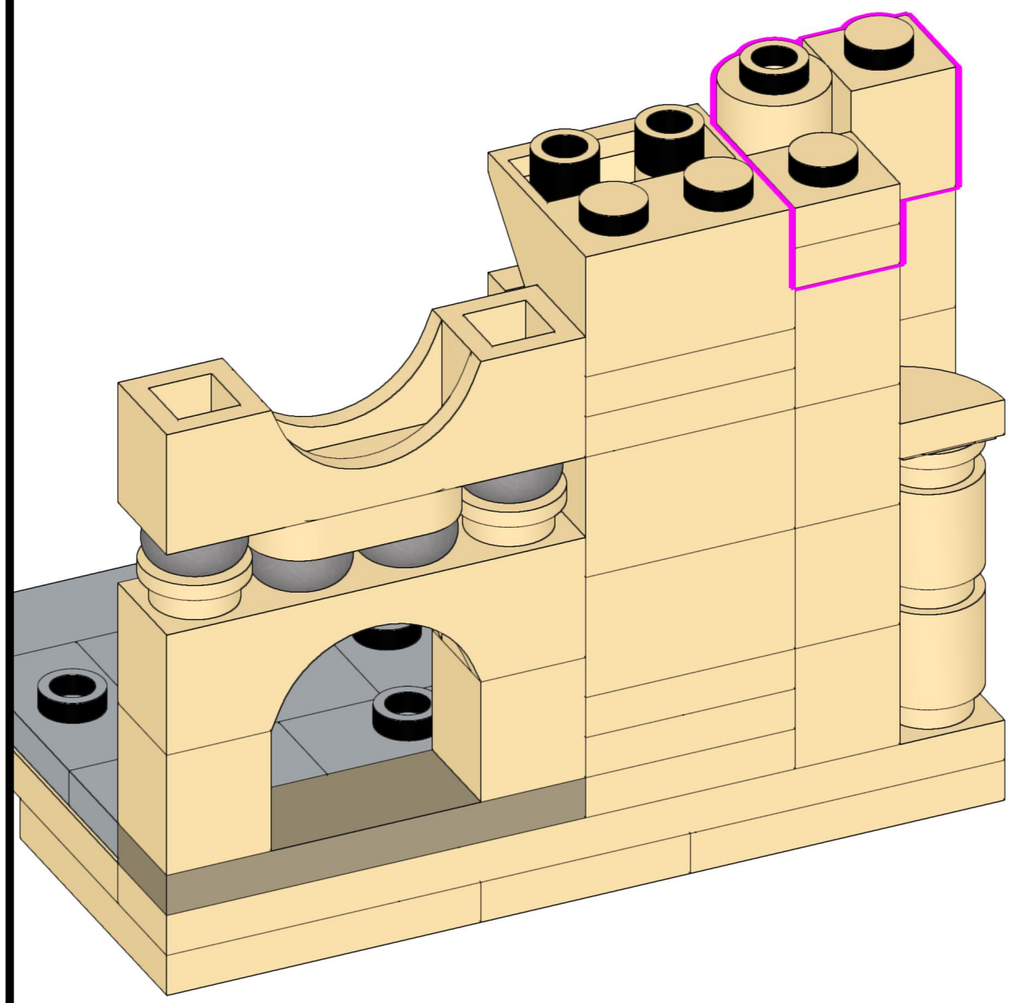

430

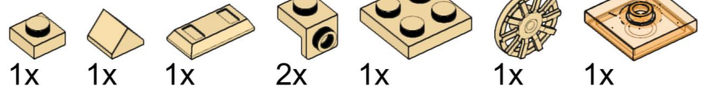

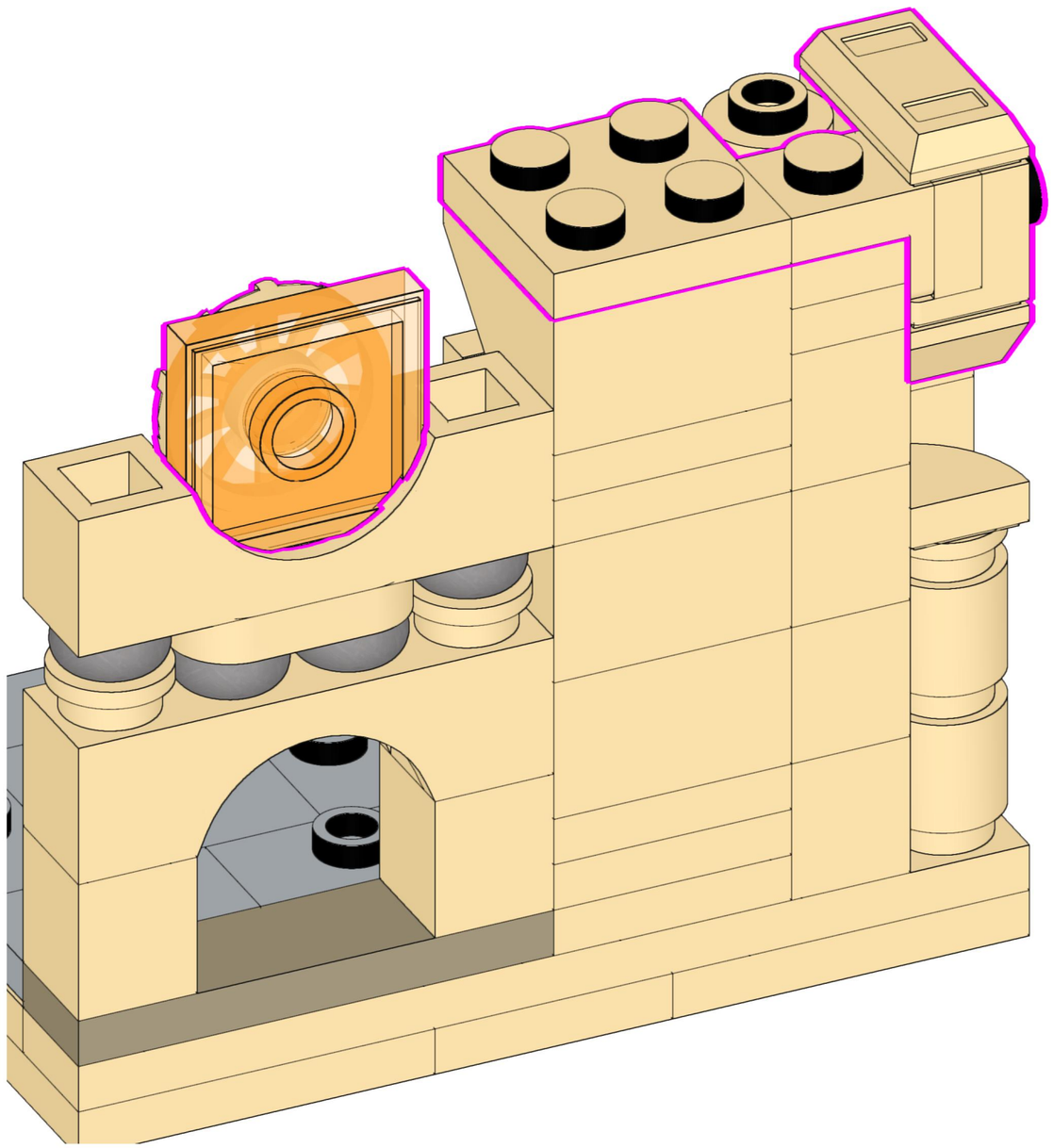

431

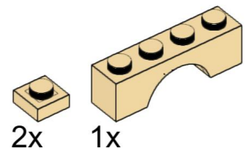

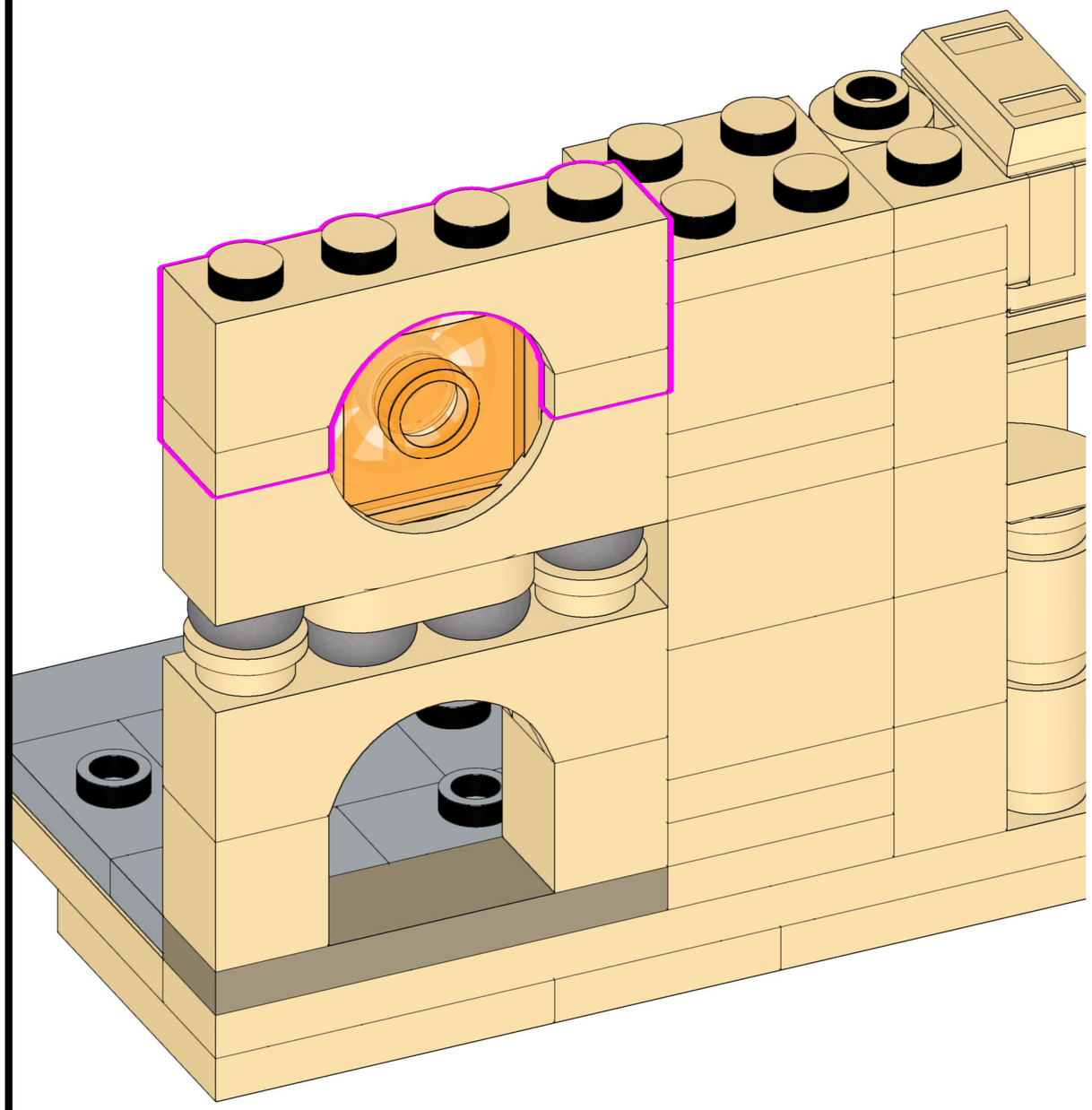

432

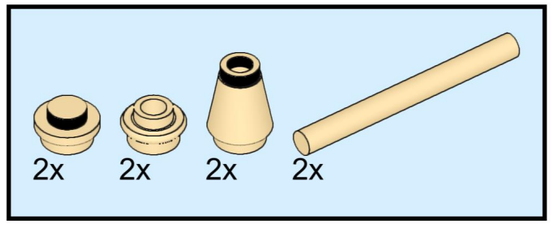

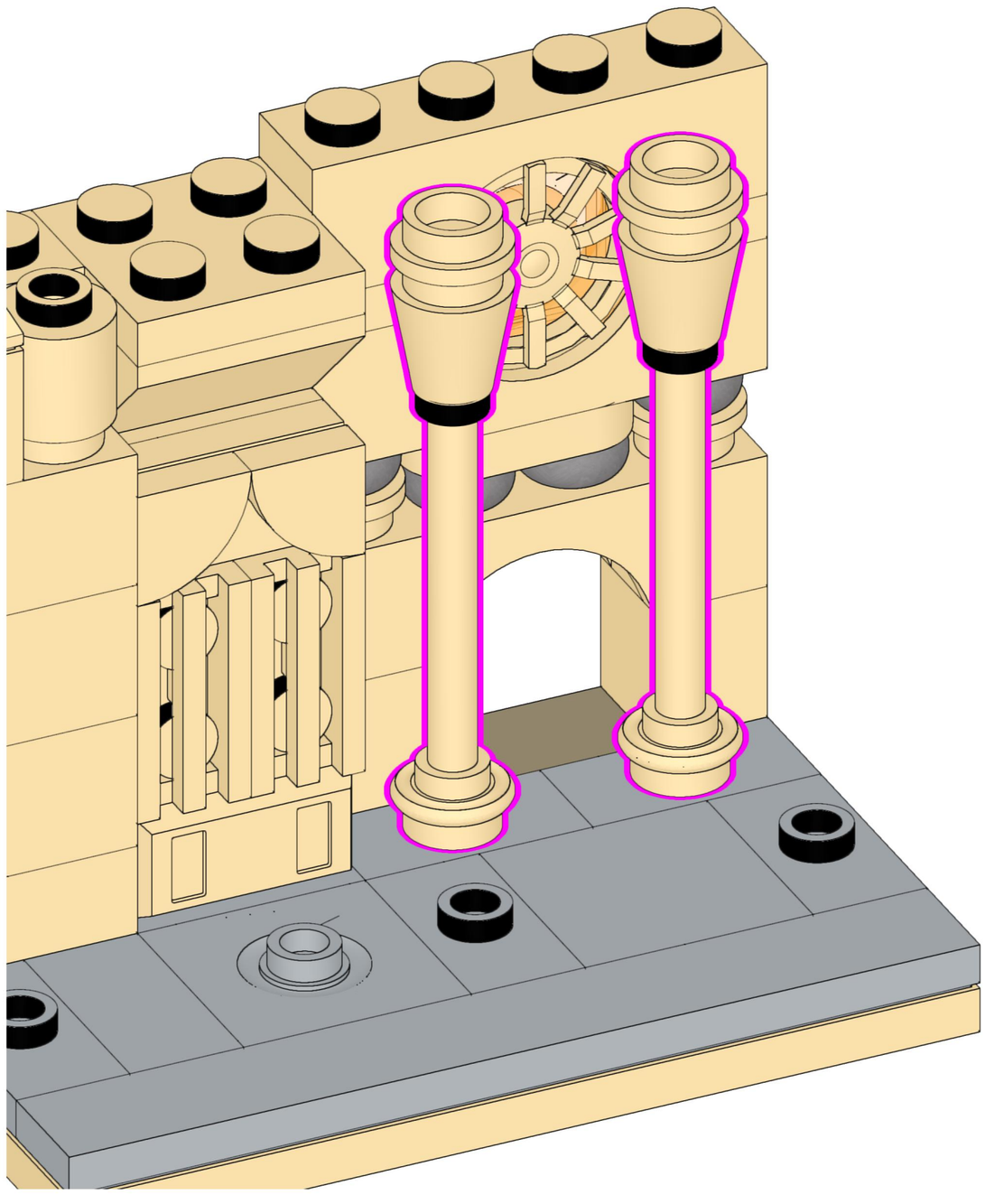

433

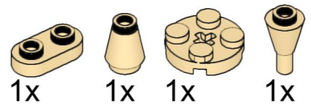

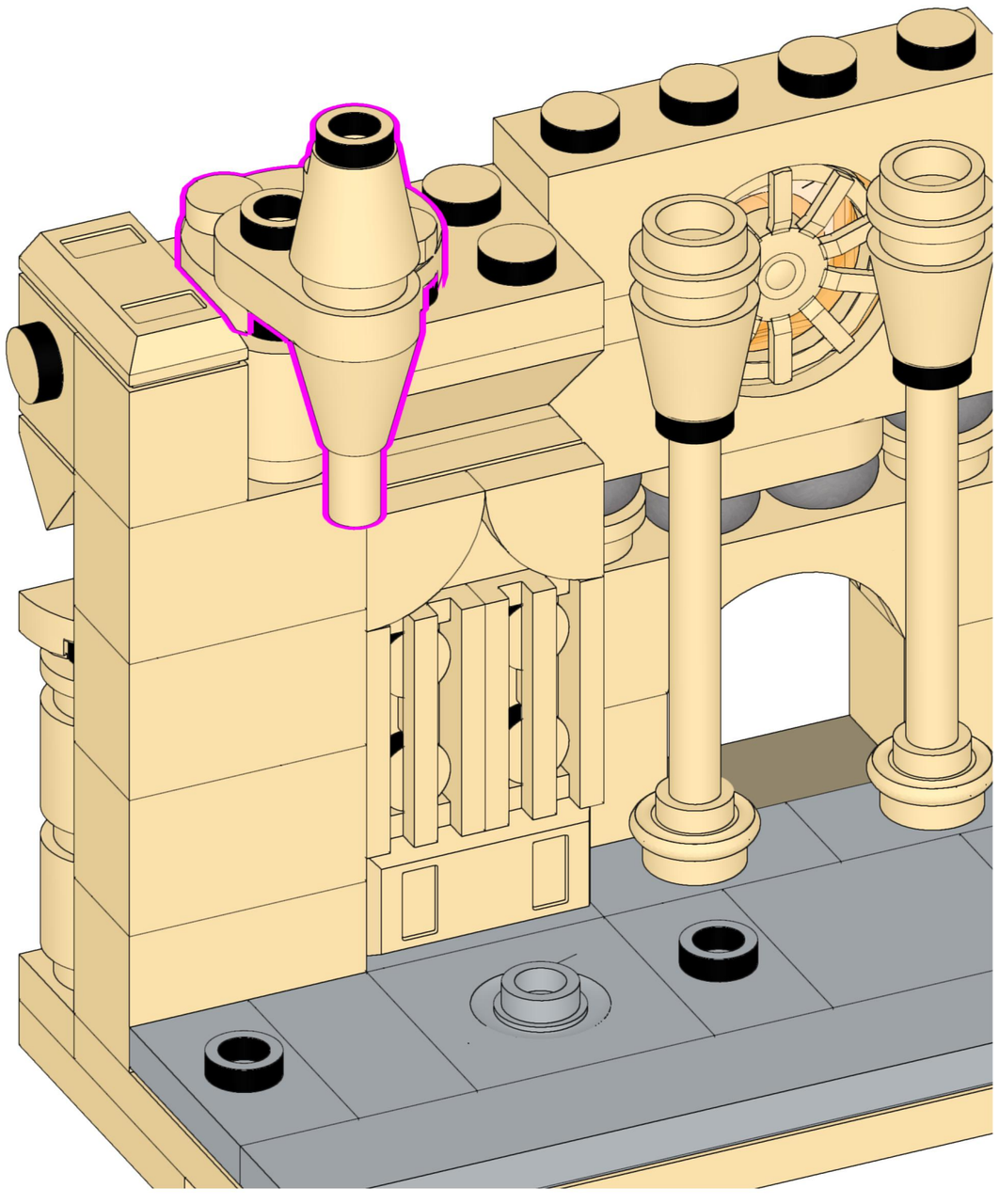

434

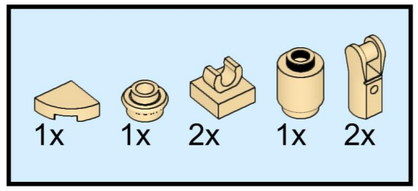

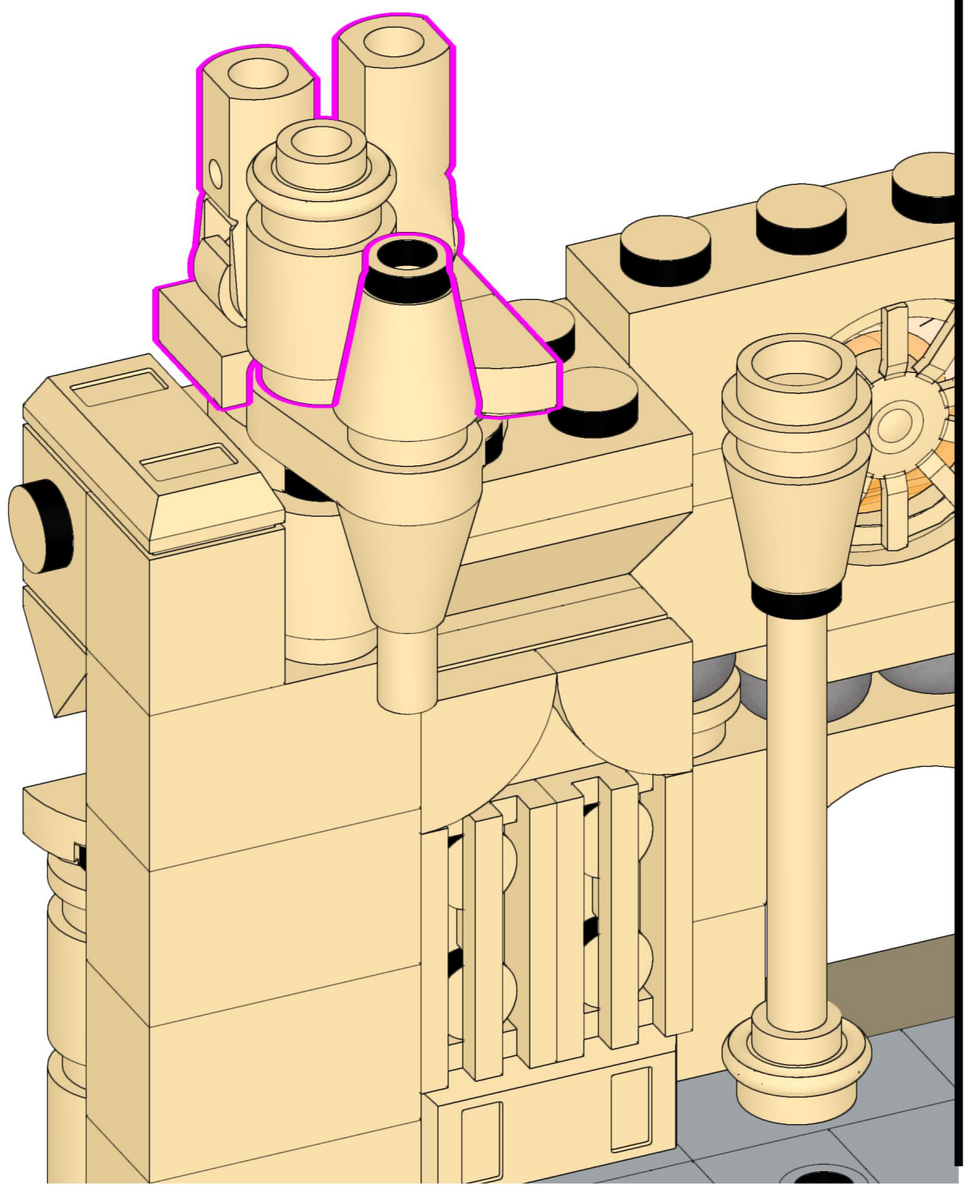

435

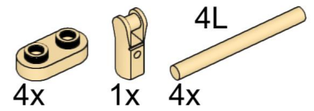

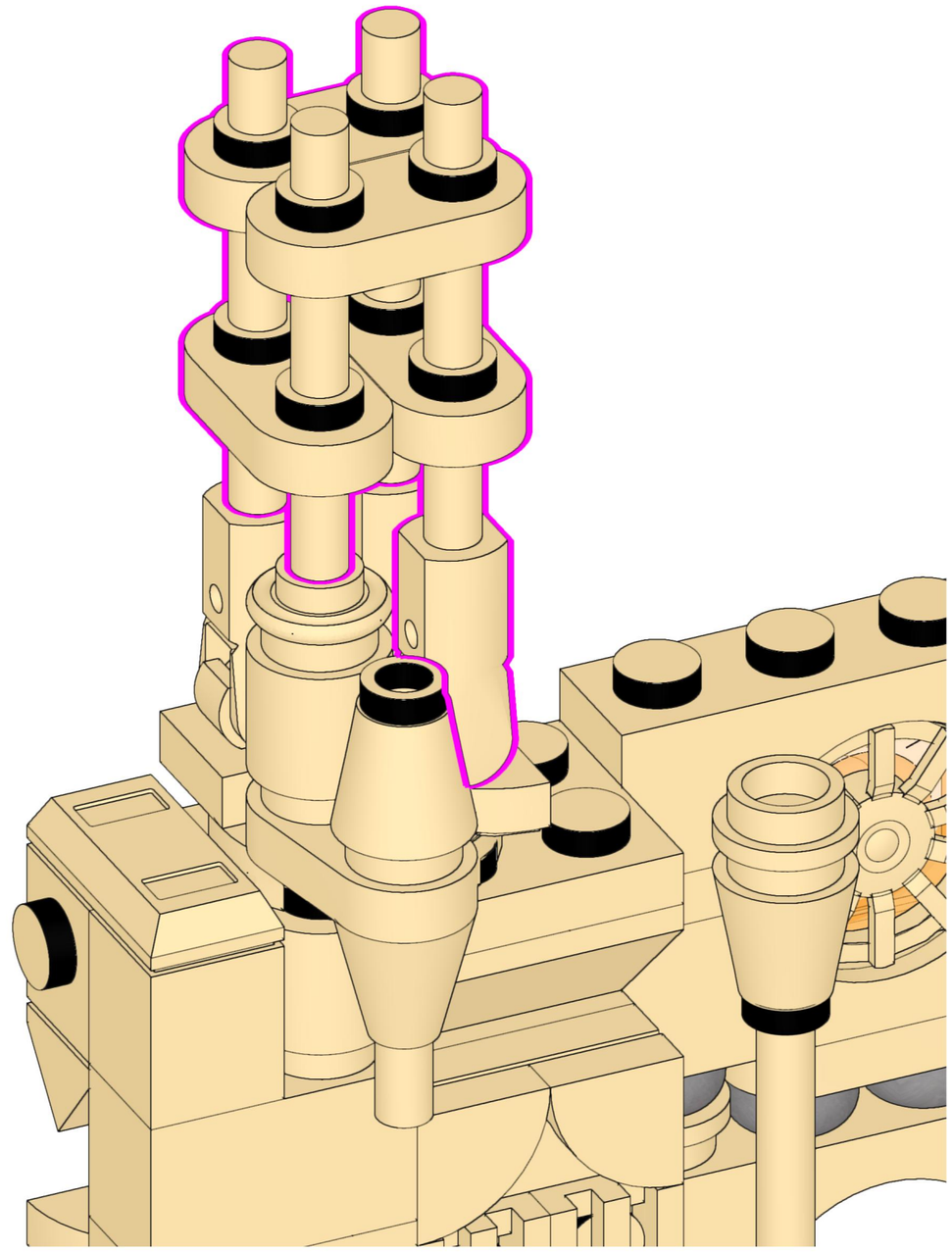

436

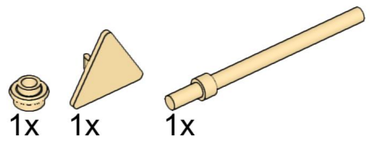

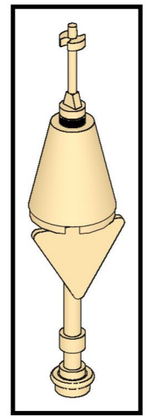

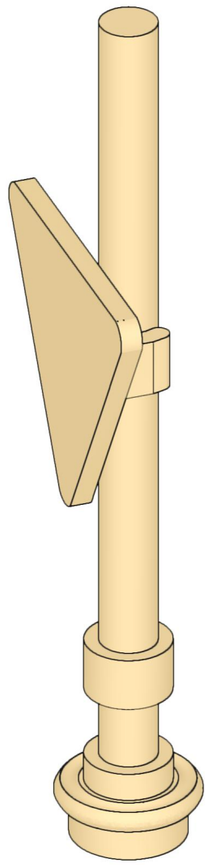

437

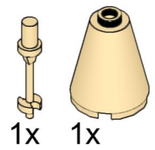

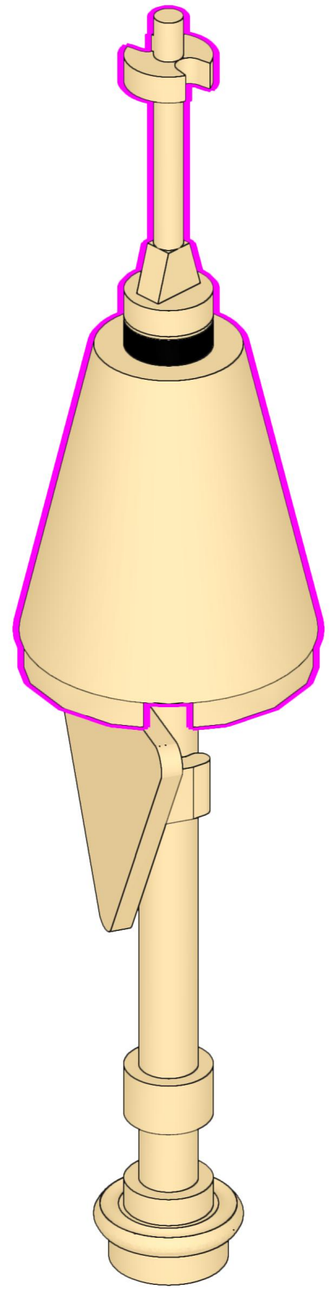

438

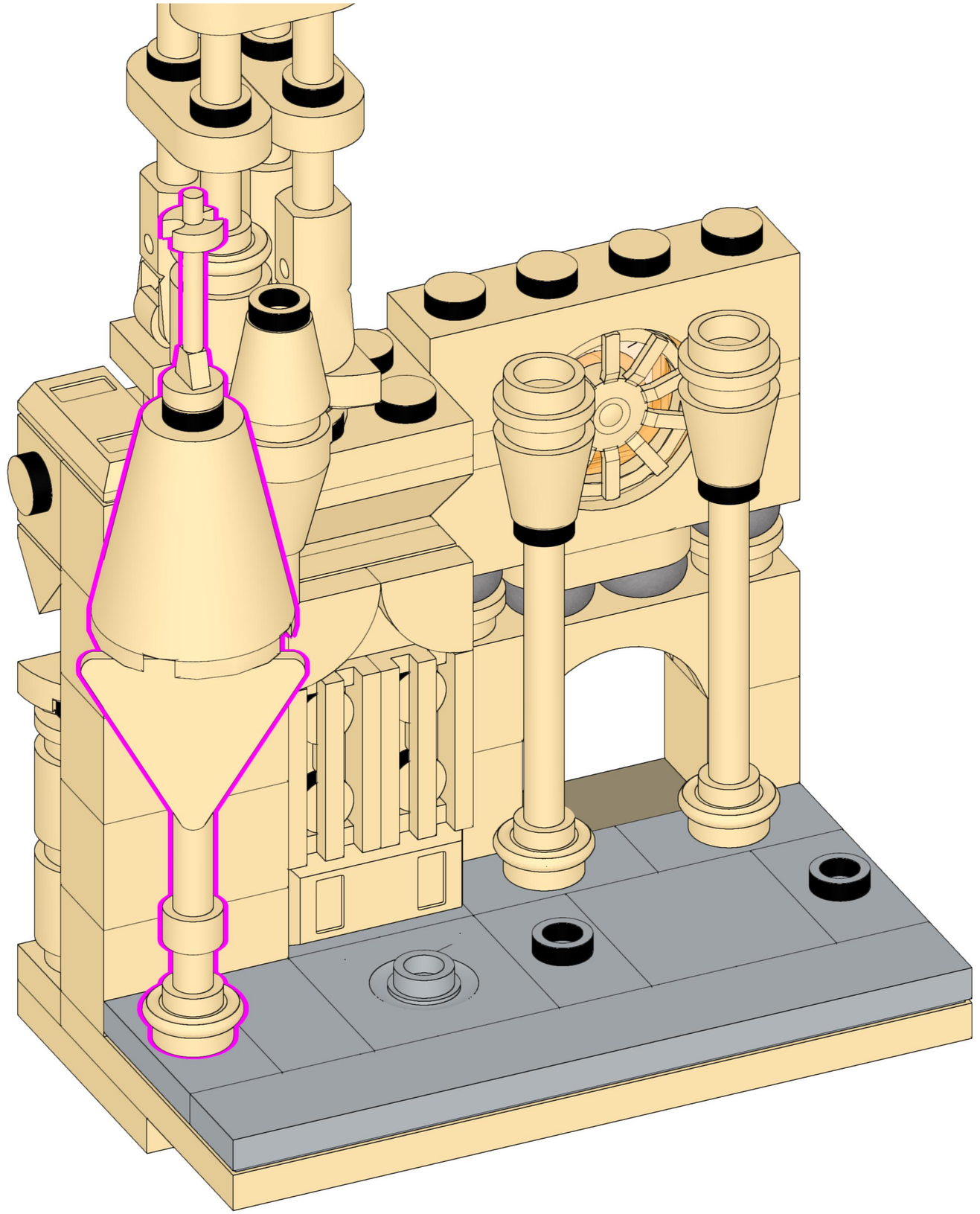

439

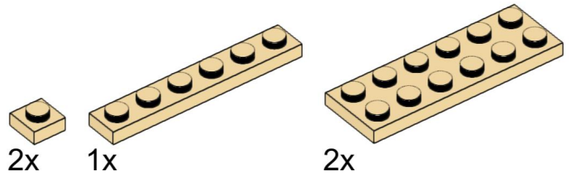

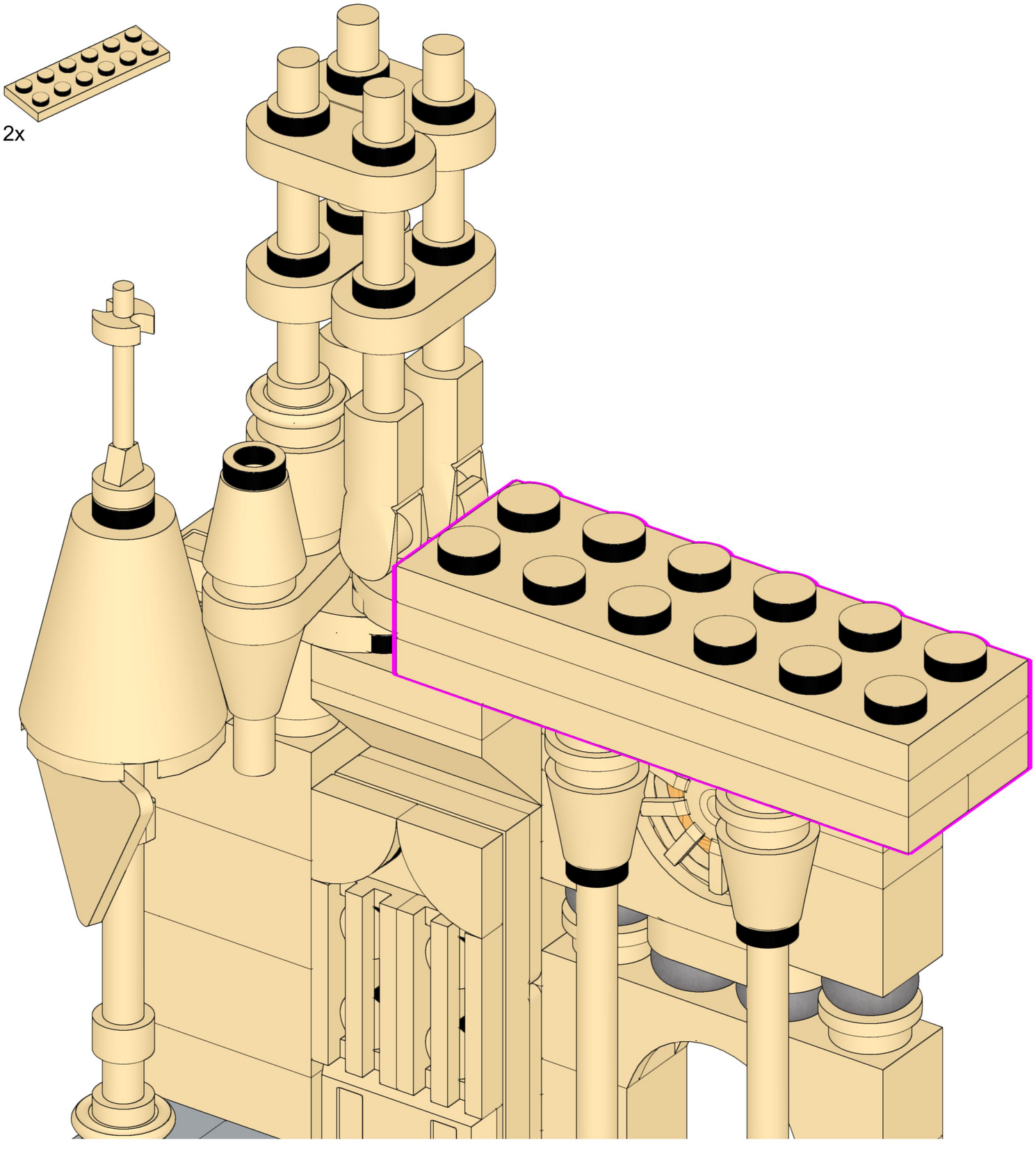

440

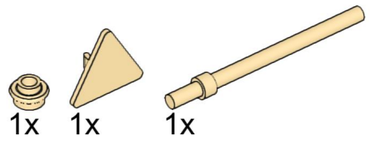

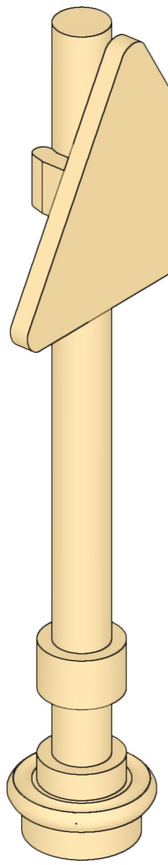

441

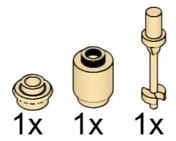

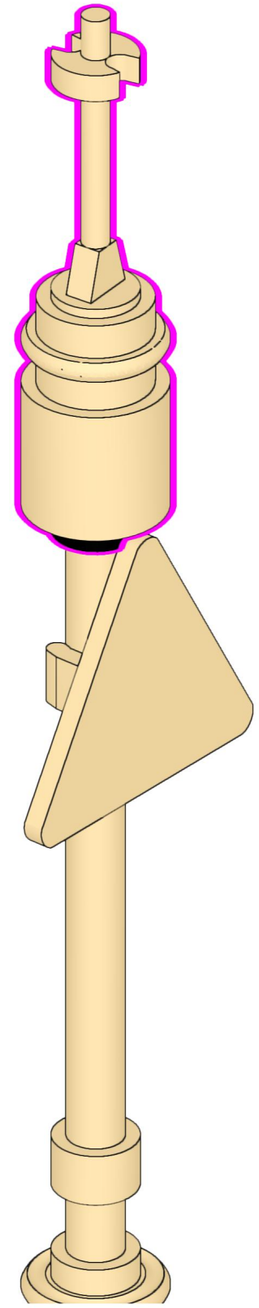

2x

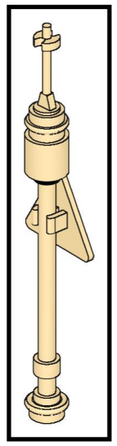

442

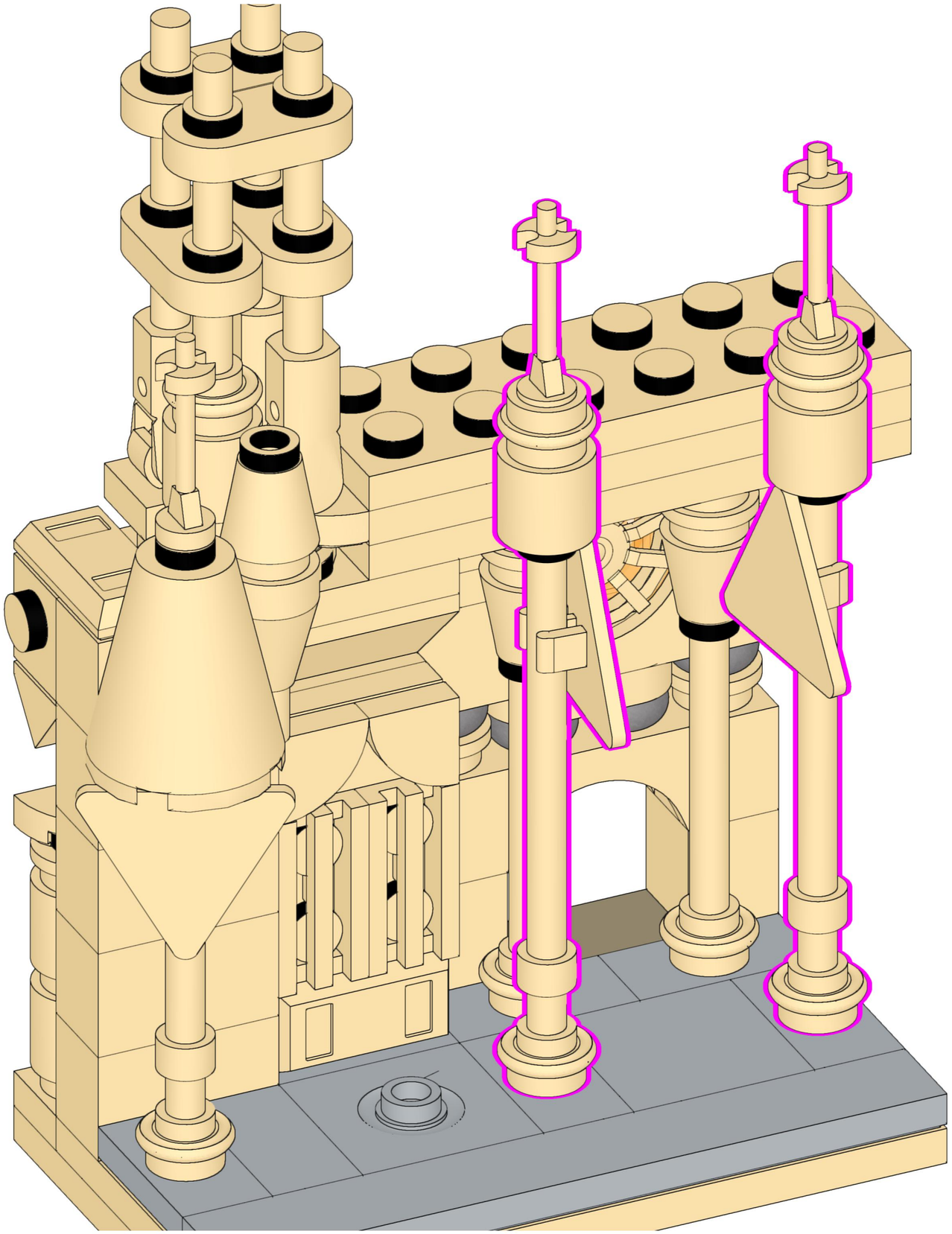

443

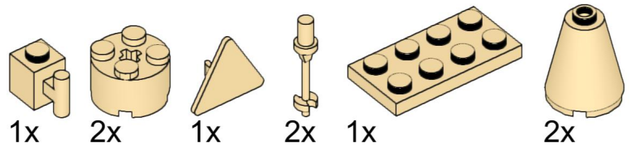

444

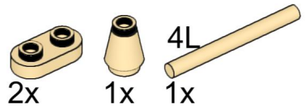

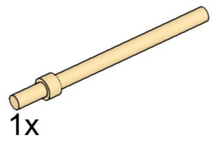

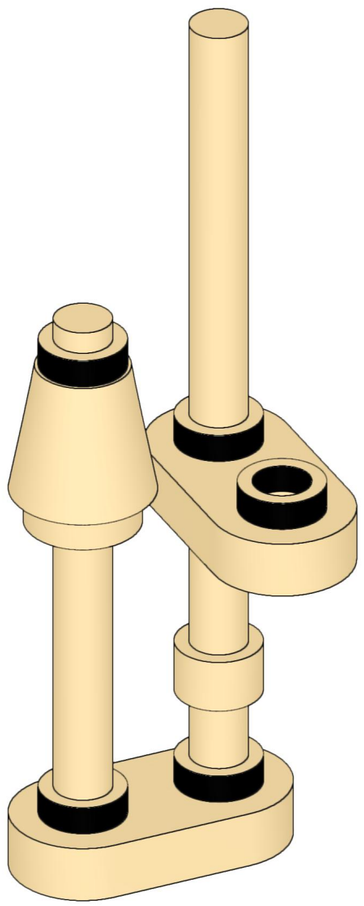

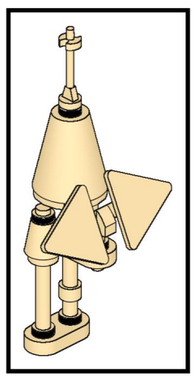

445

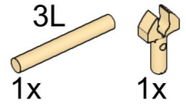

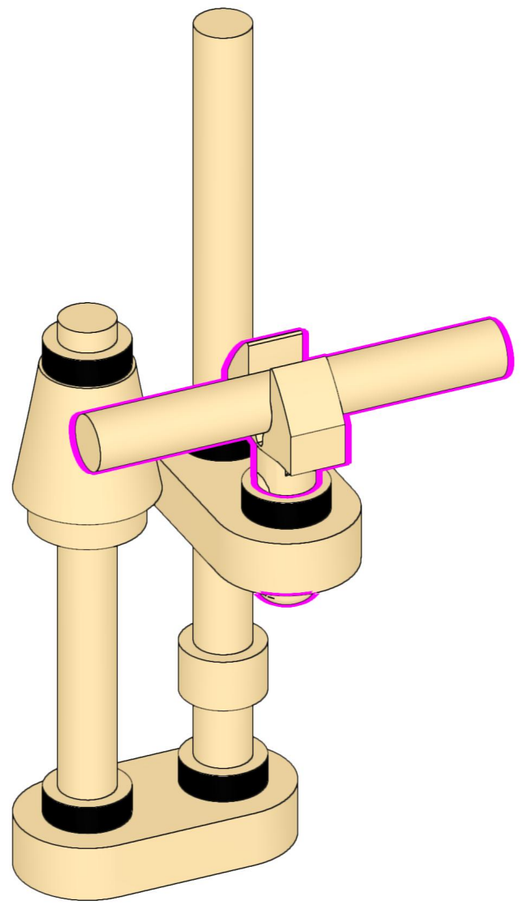

446

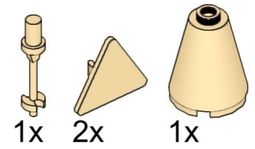

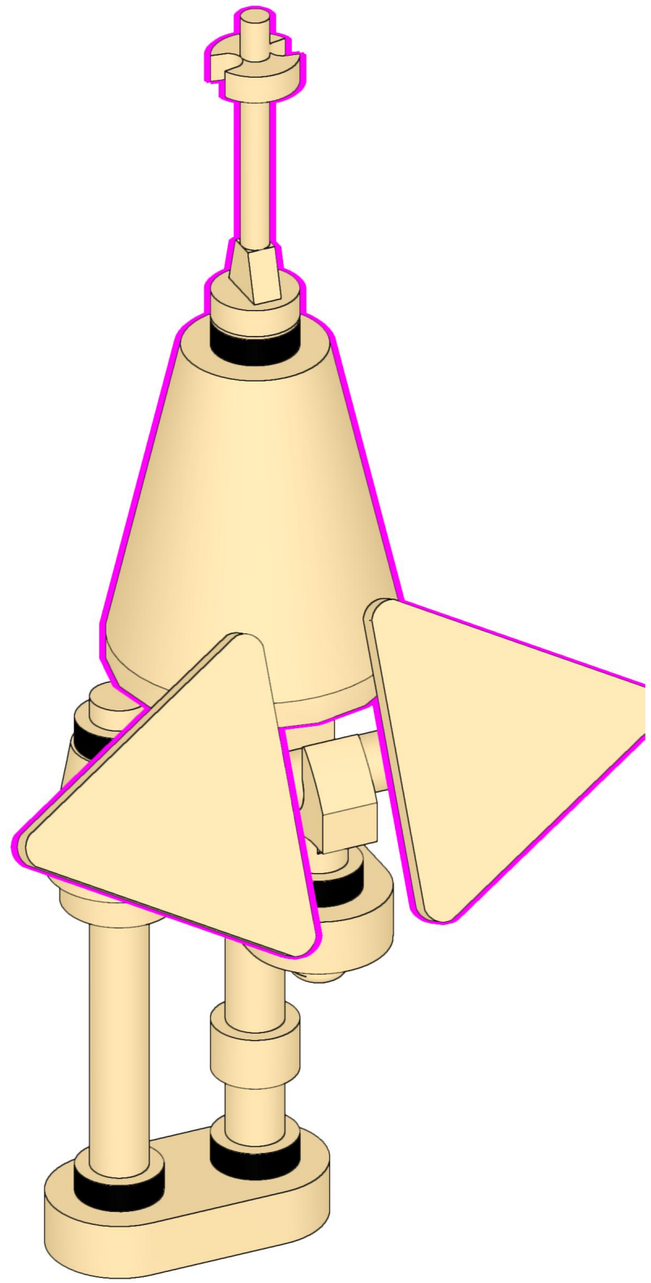

447

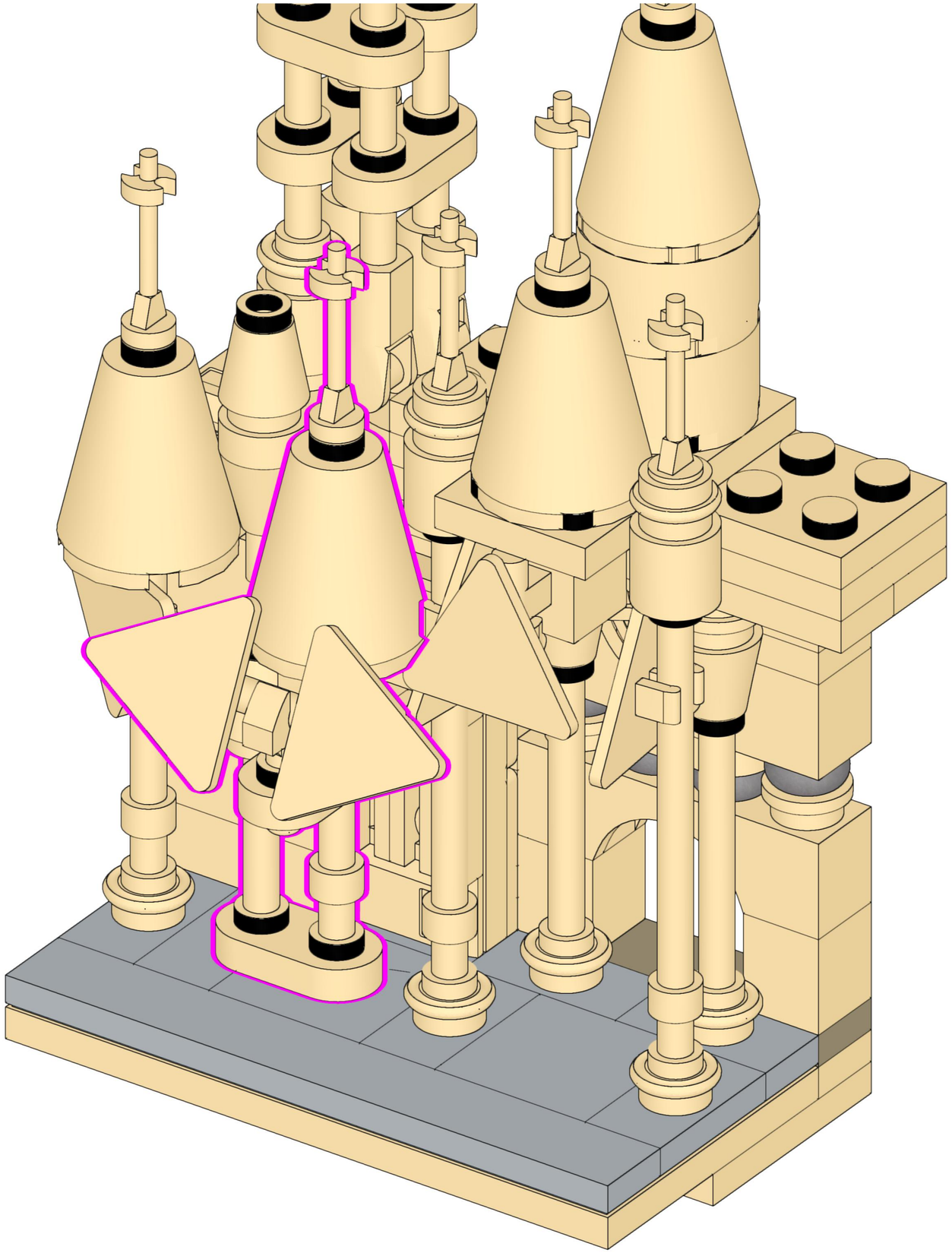

448

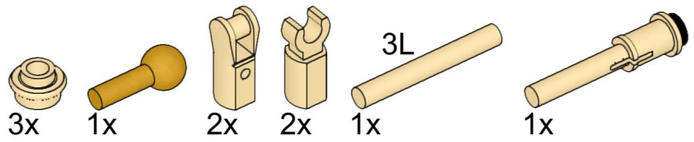

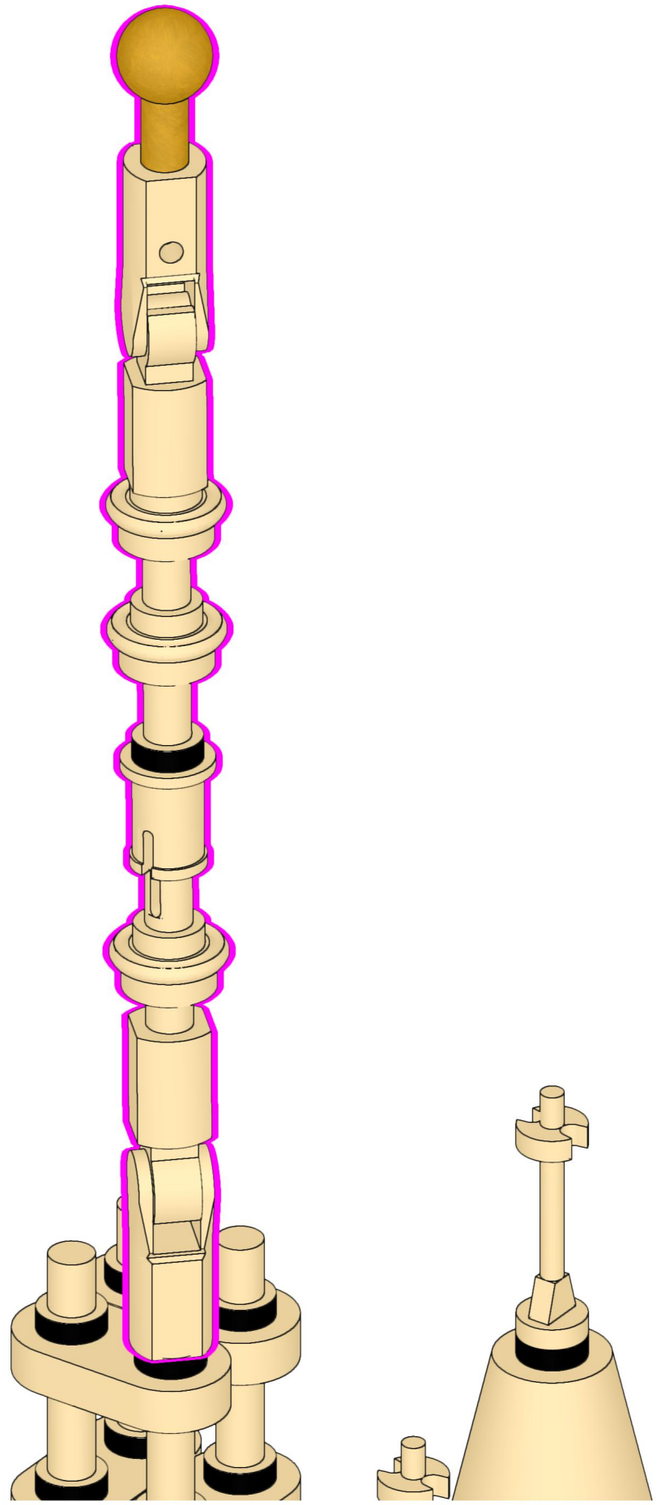

449

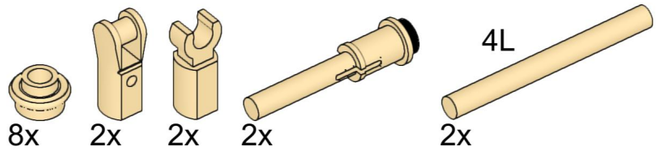

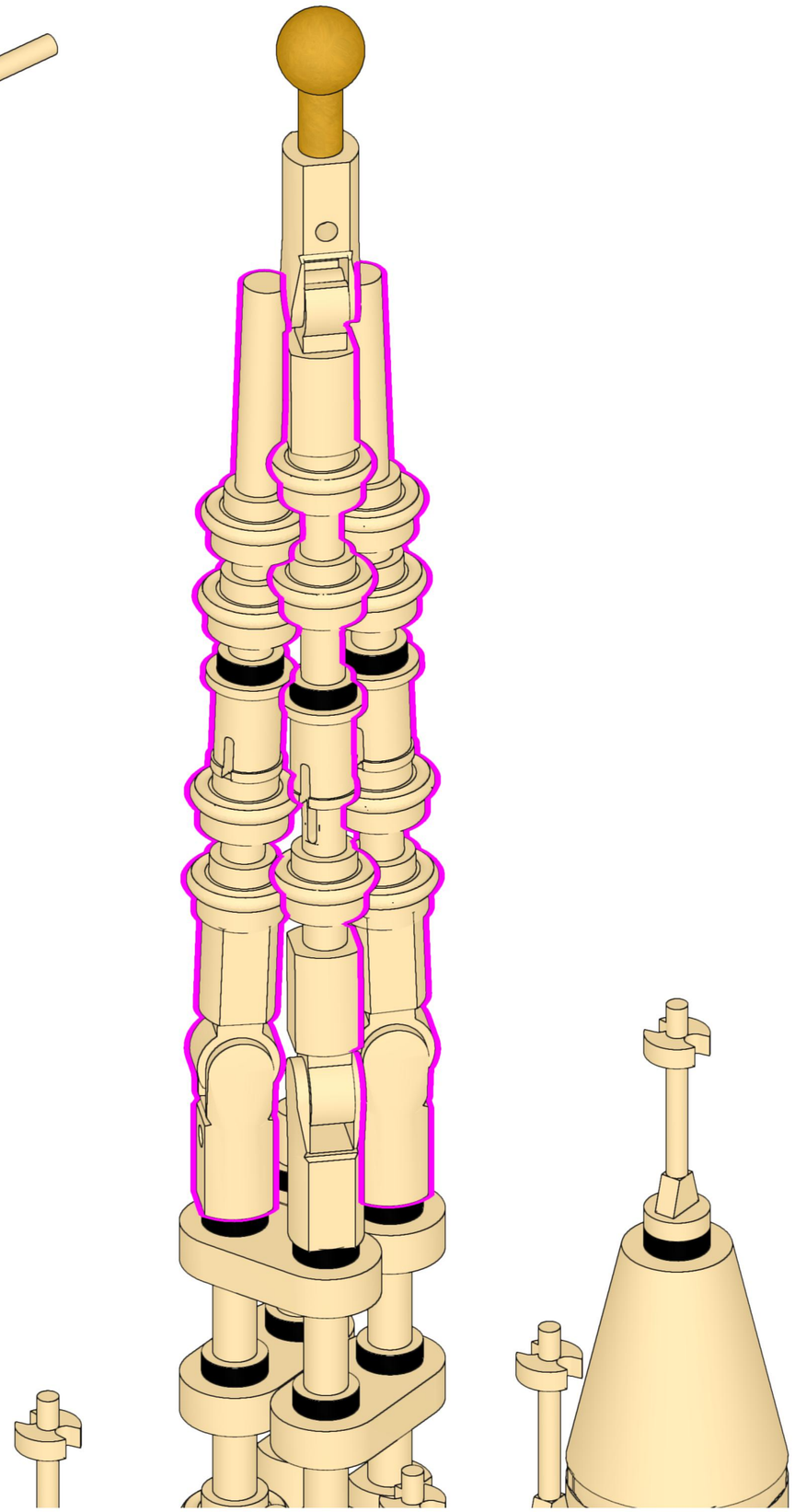

450

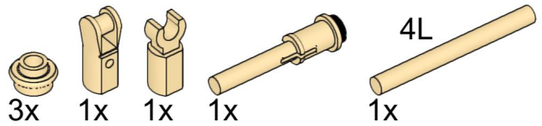

451

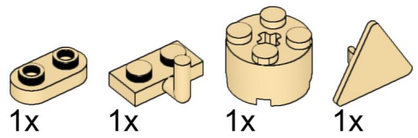

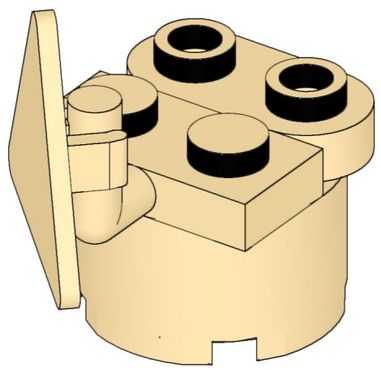

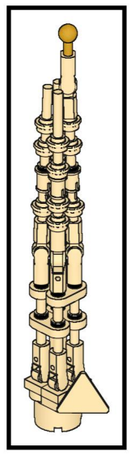

452

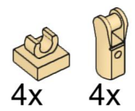

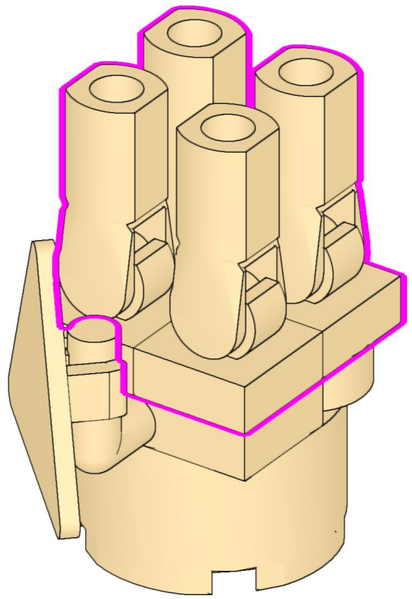

453

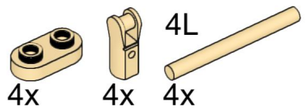

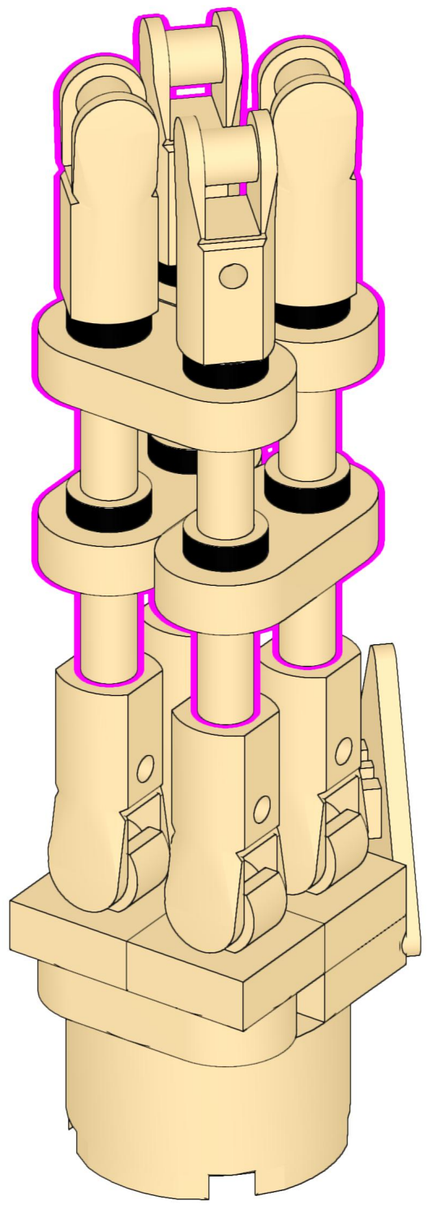

454

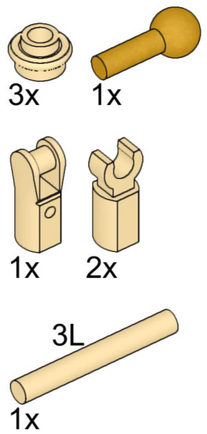

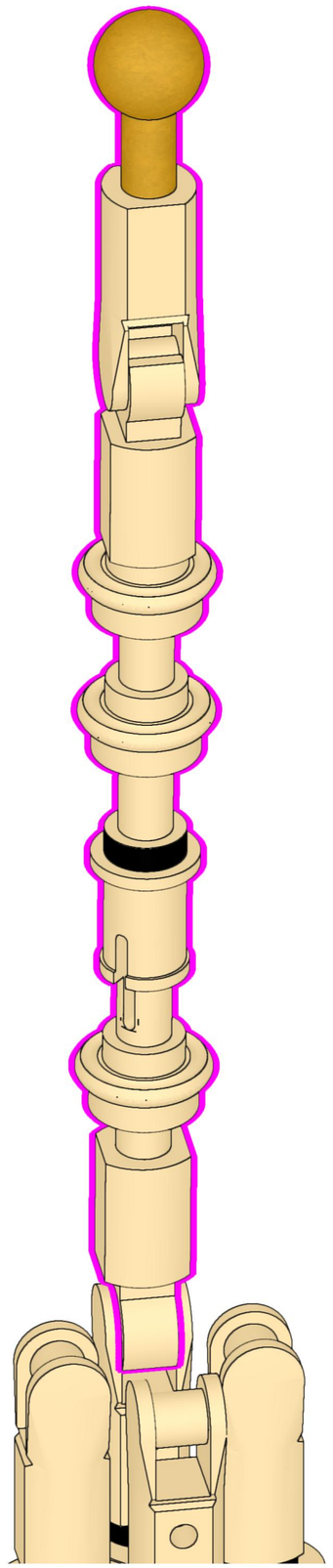

455

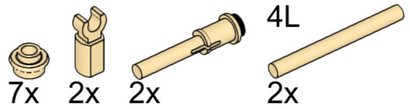

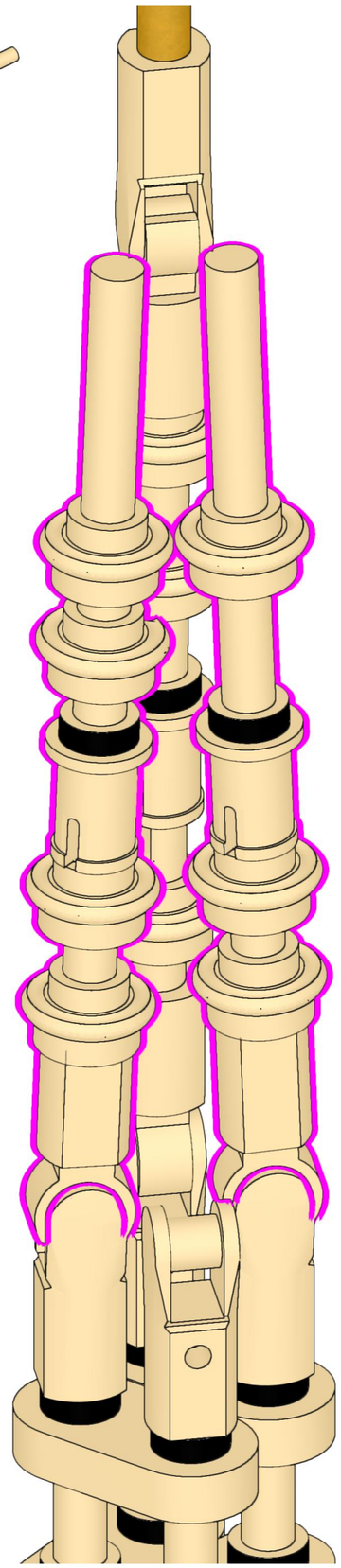

456

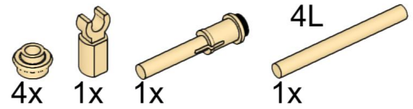

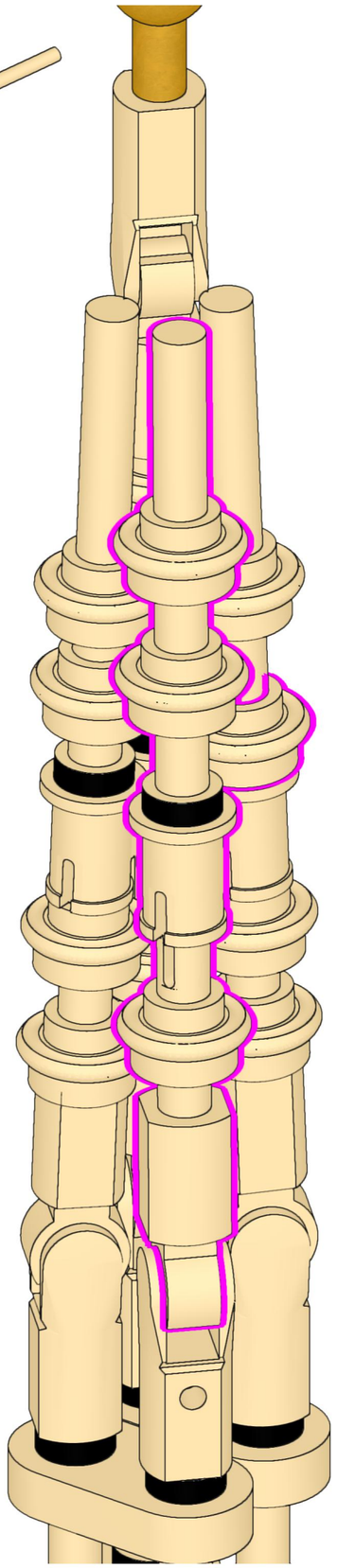

457

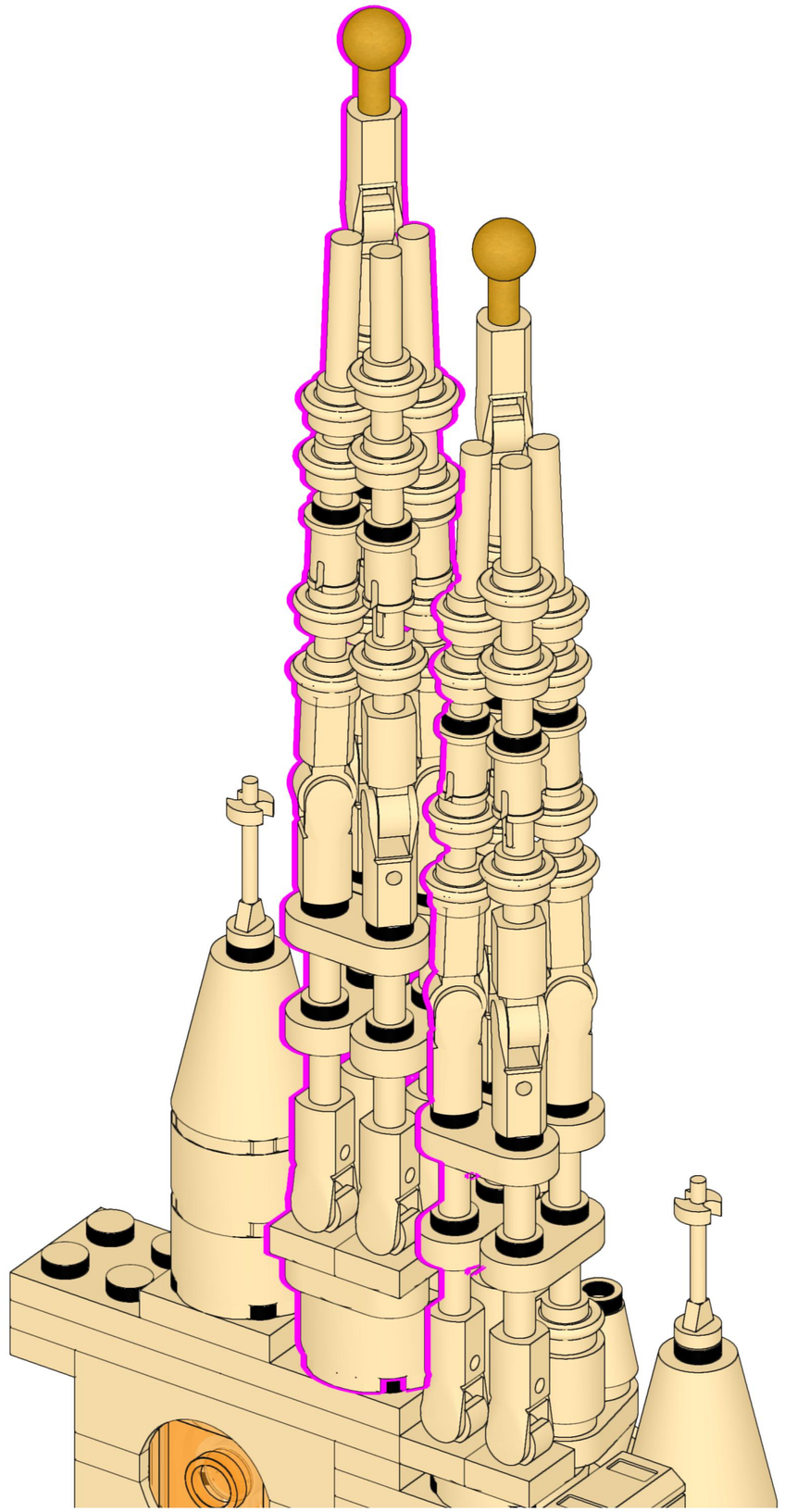

458

1x 1x 1x 1x

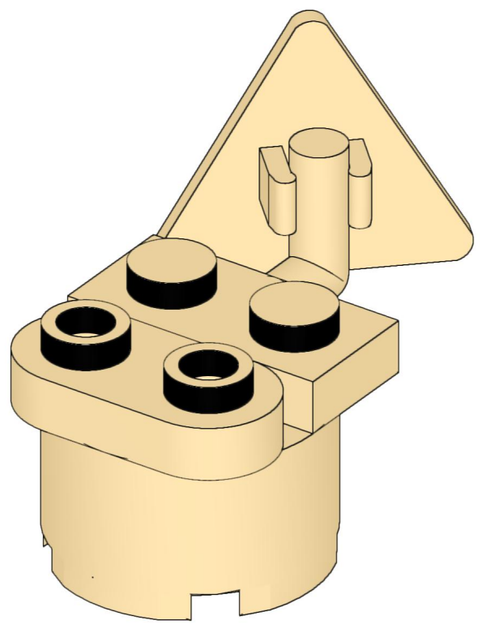

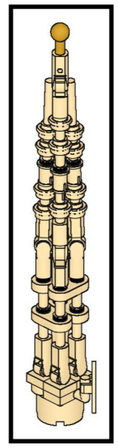

459

4x 4x 8x 4L 4x

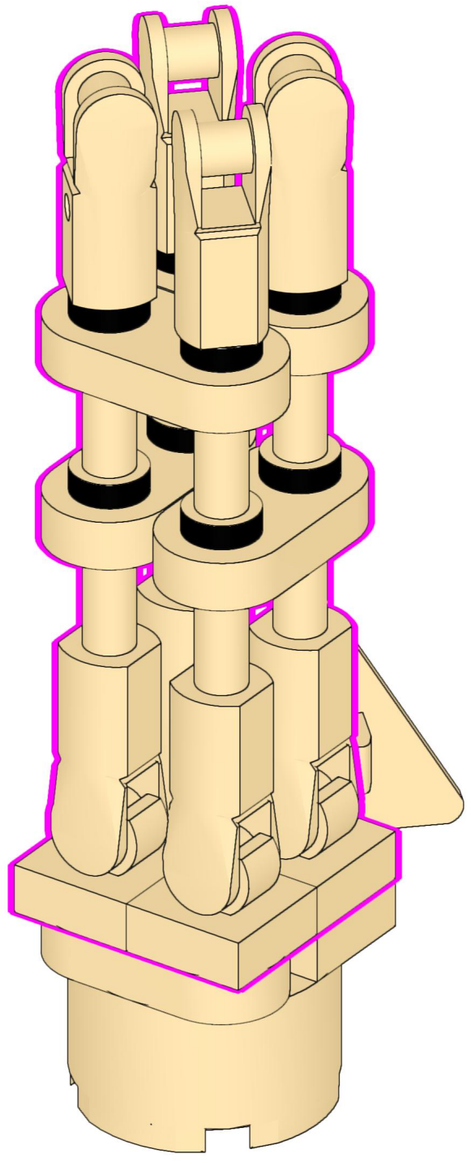

460

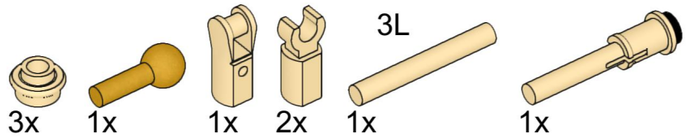

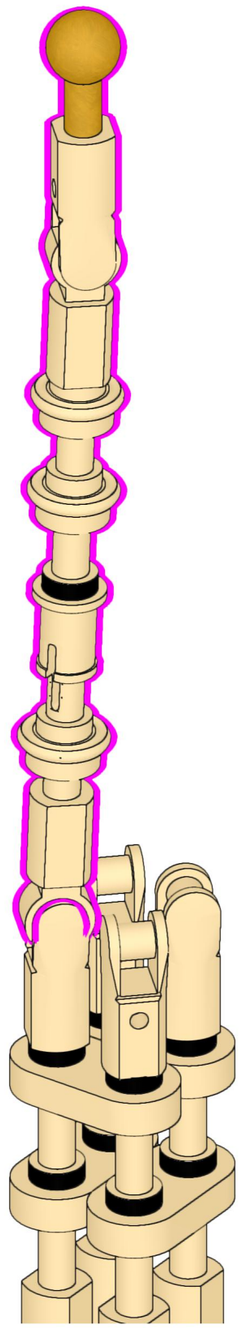

461

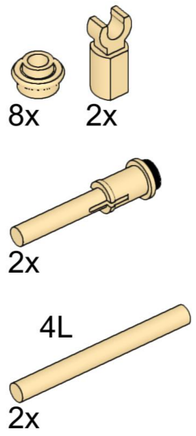

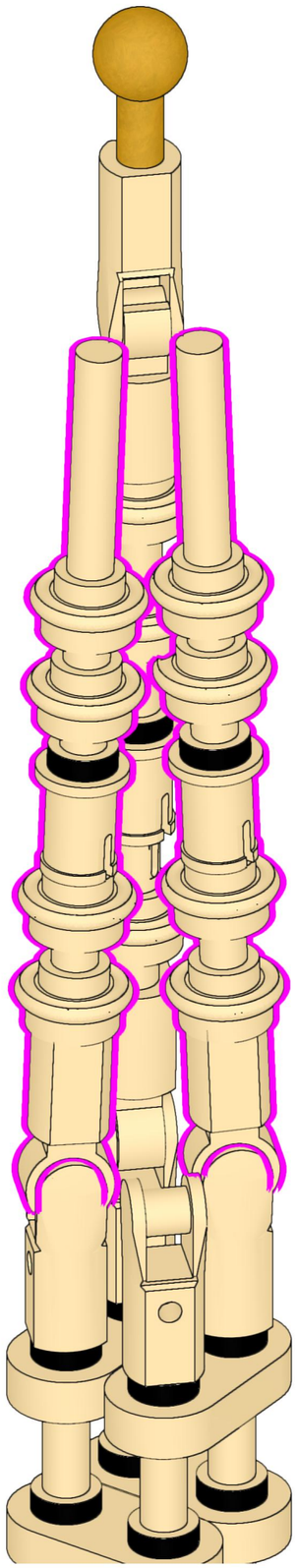

462

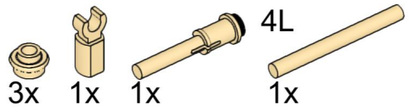

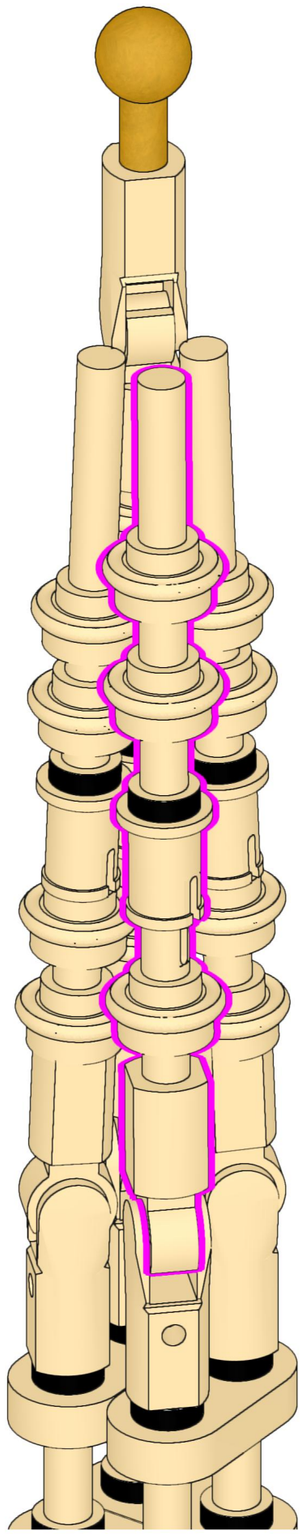

463

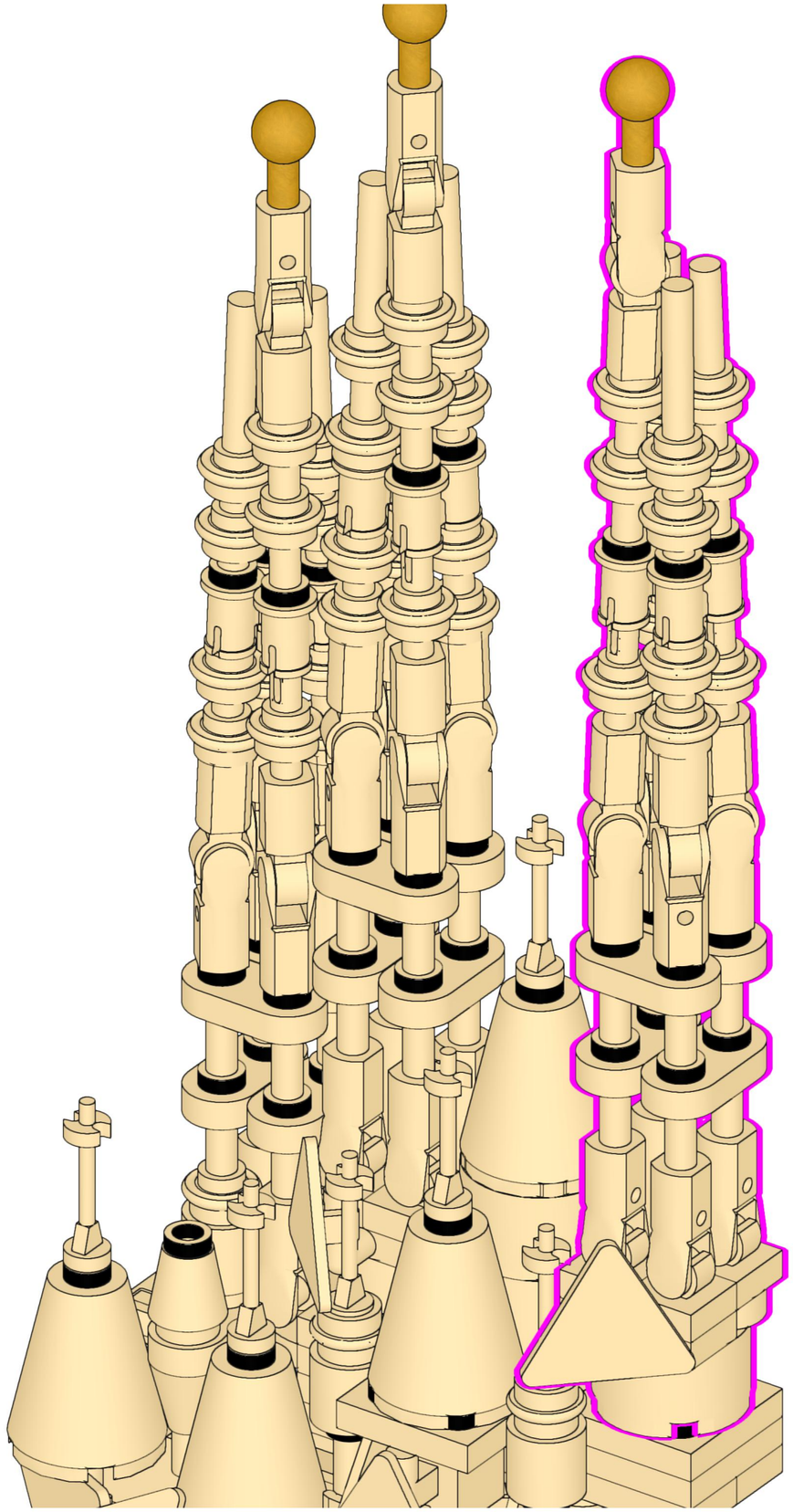

464

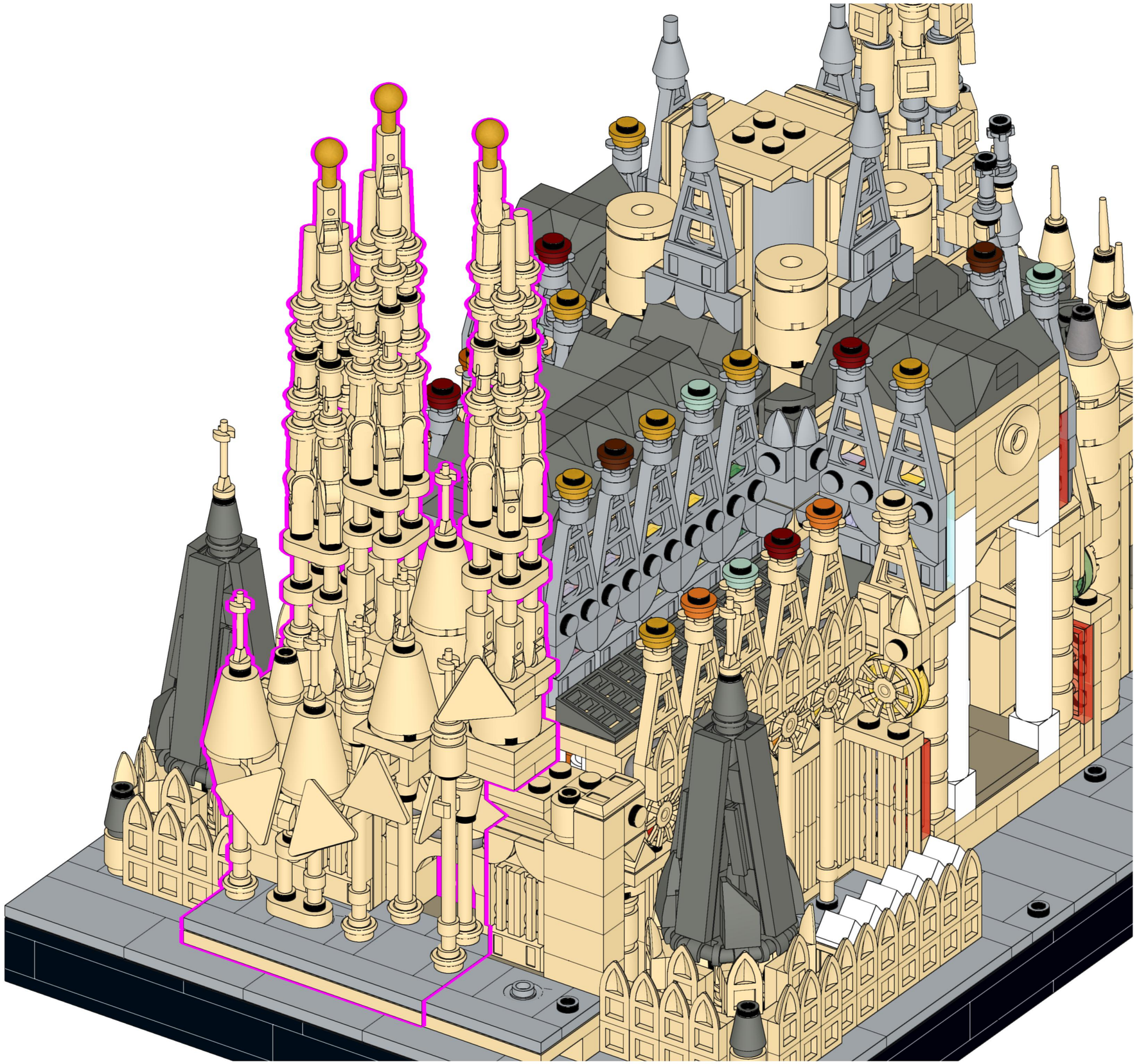

465

1x 2x 1x

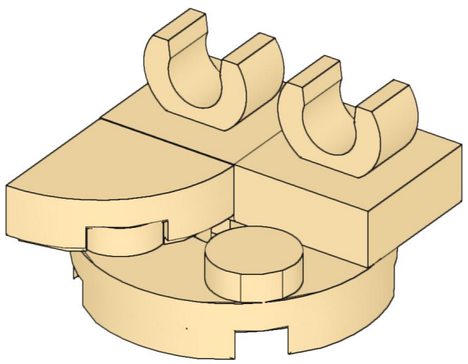

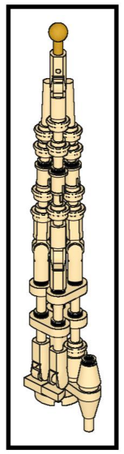

466

1x 1x 1x

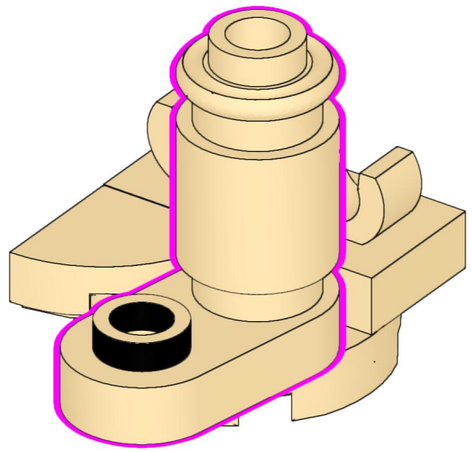

467

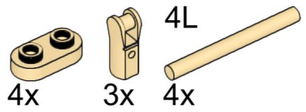

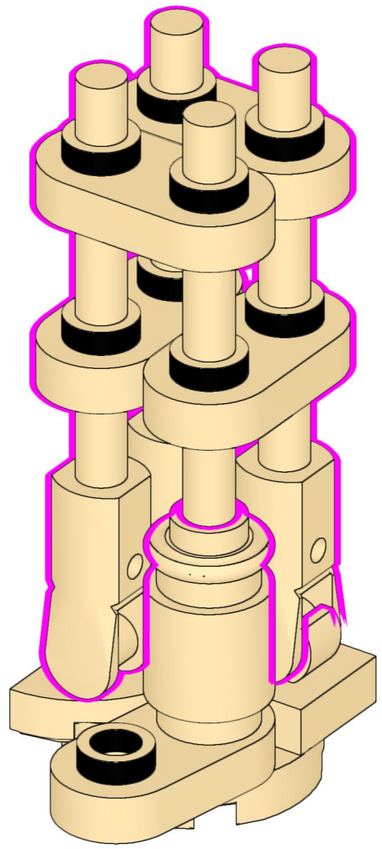

468

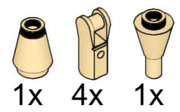

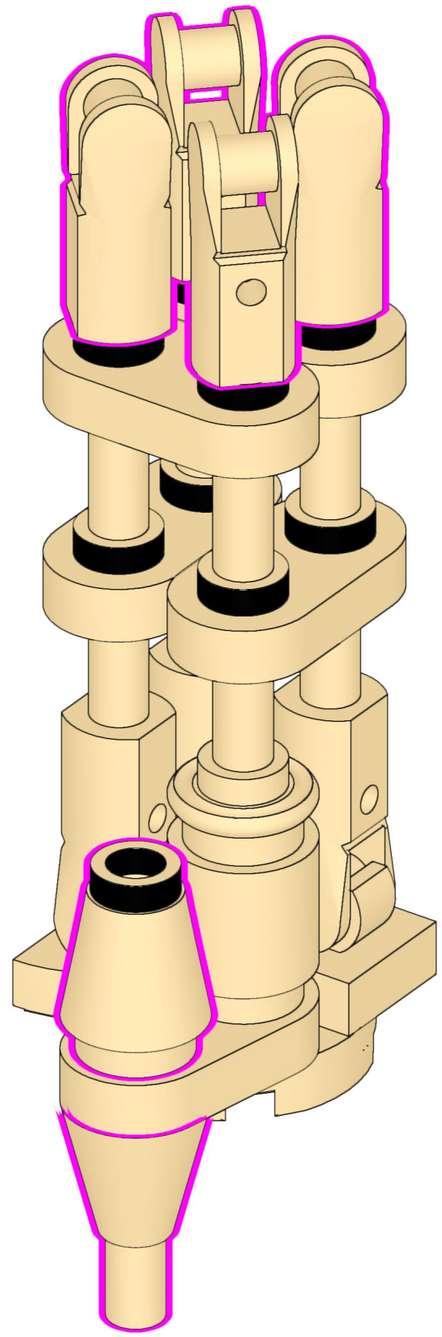

469

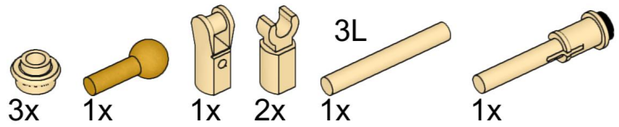

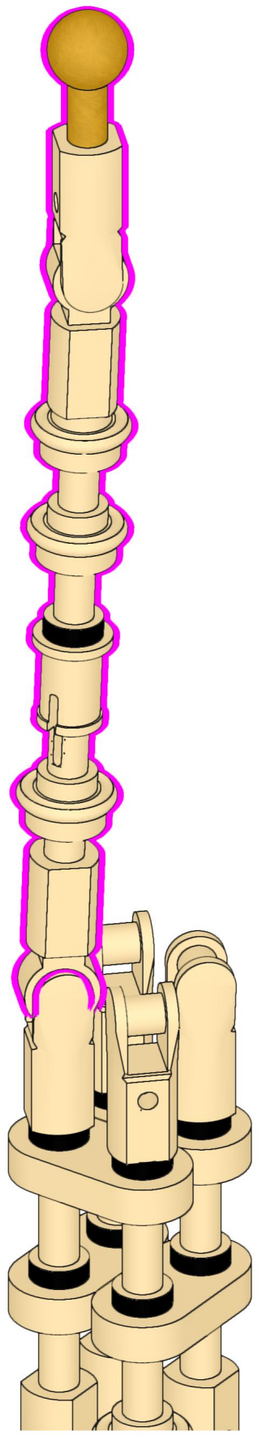

470

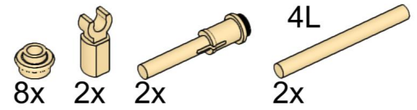

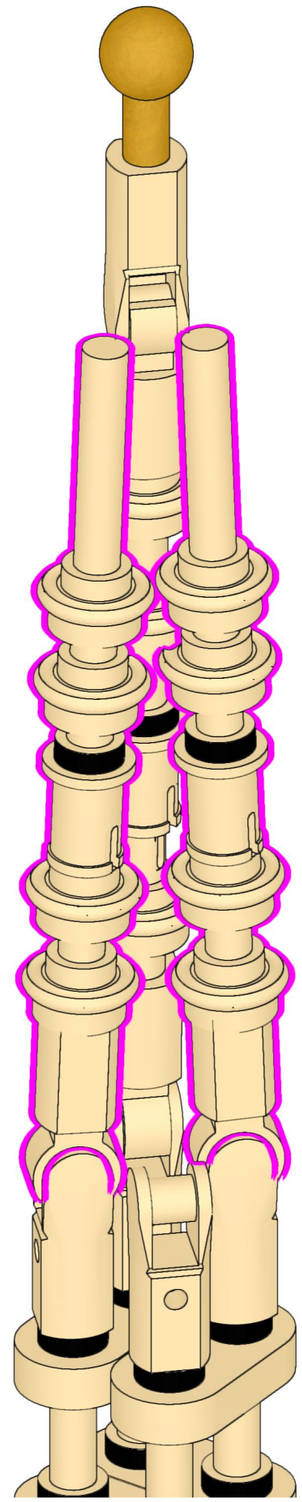

471

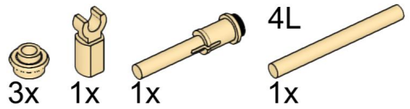

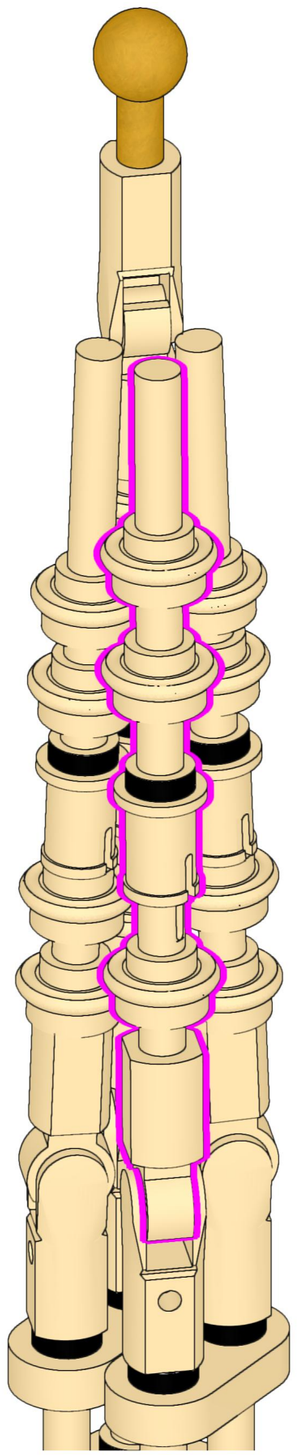

472

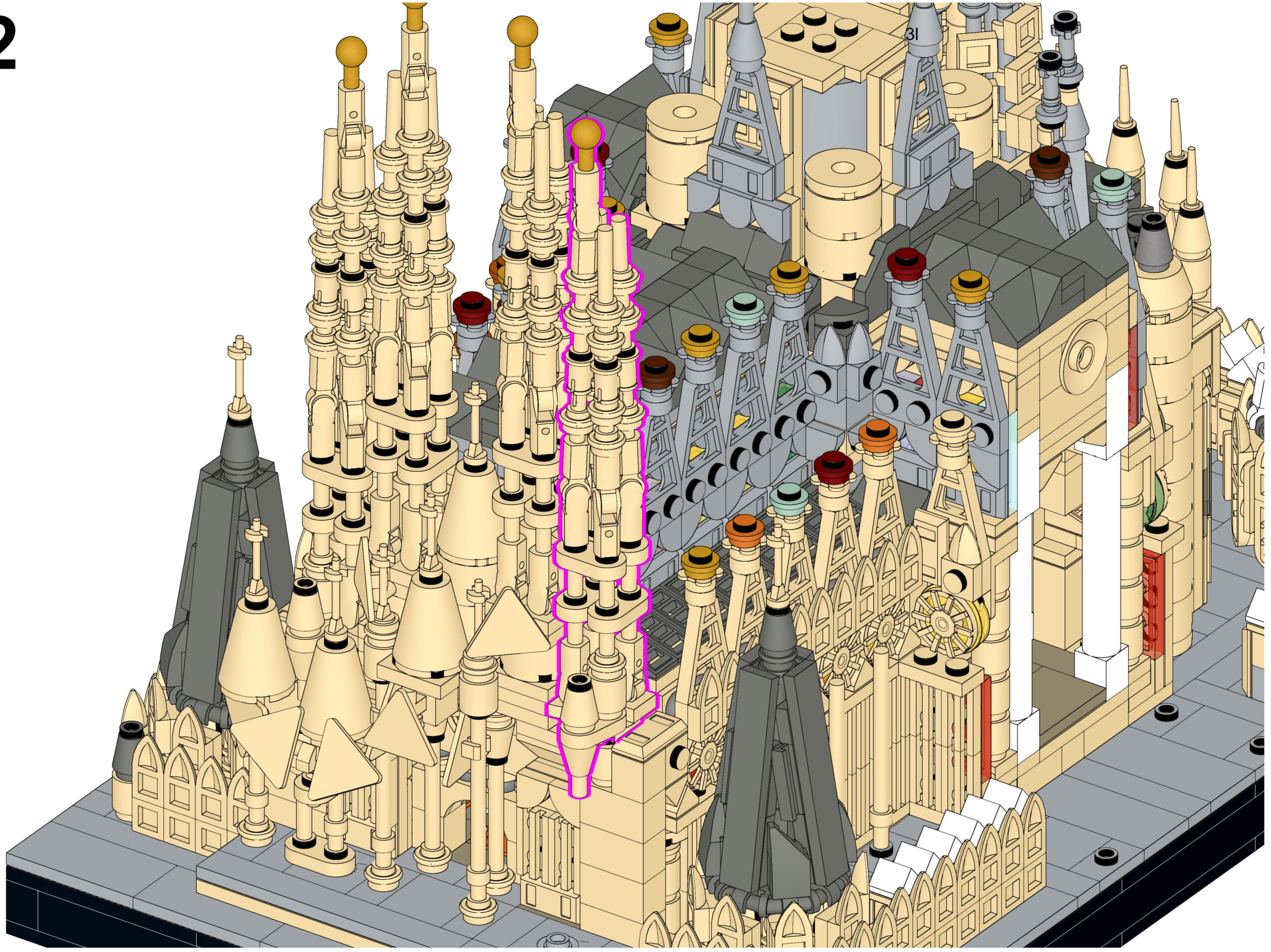

473

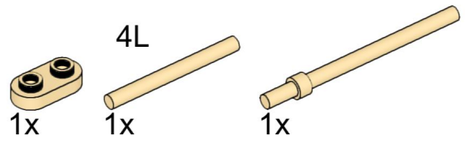

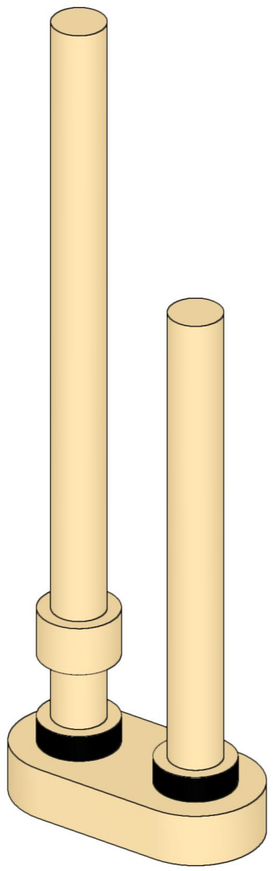

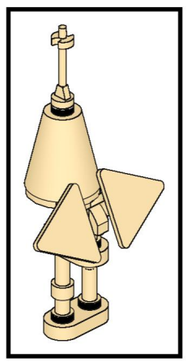

474

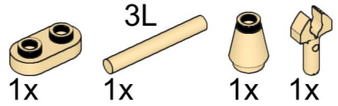

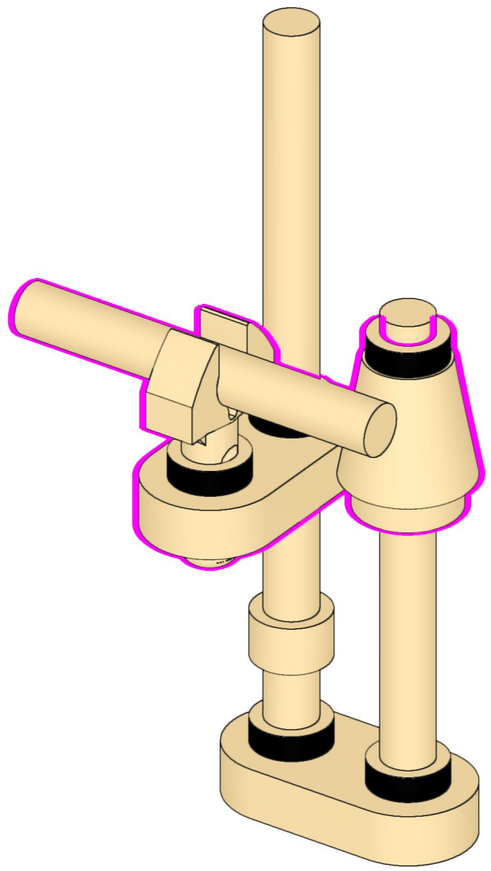

475

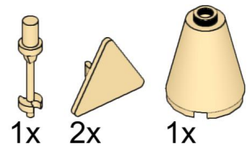

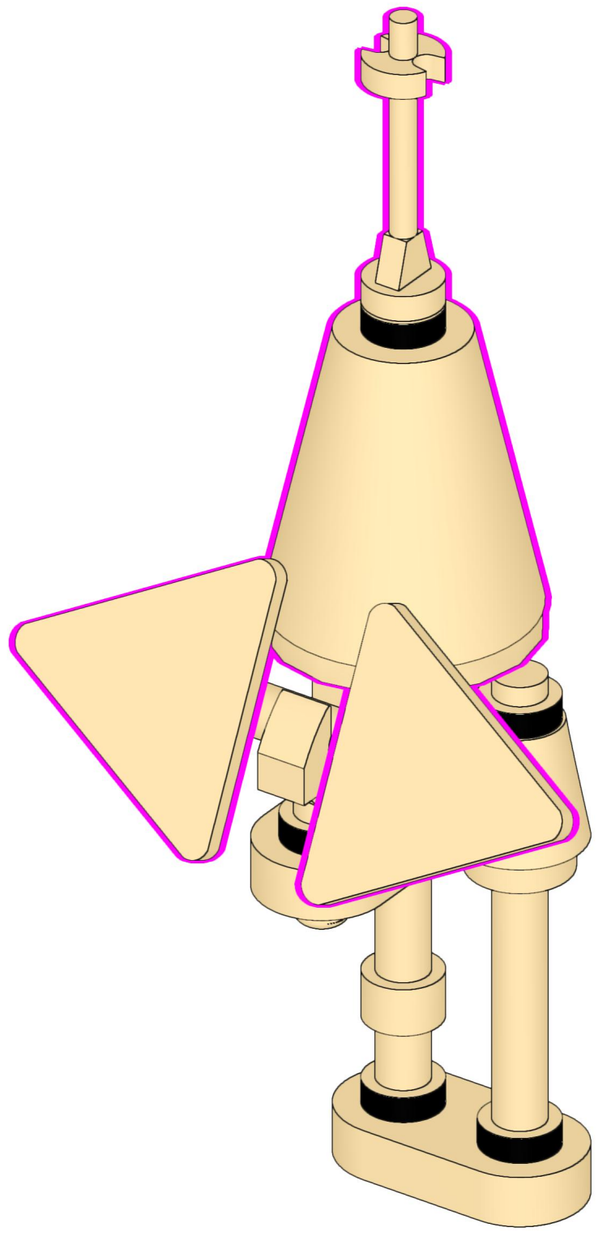

476

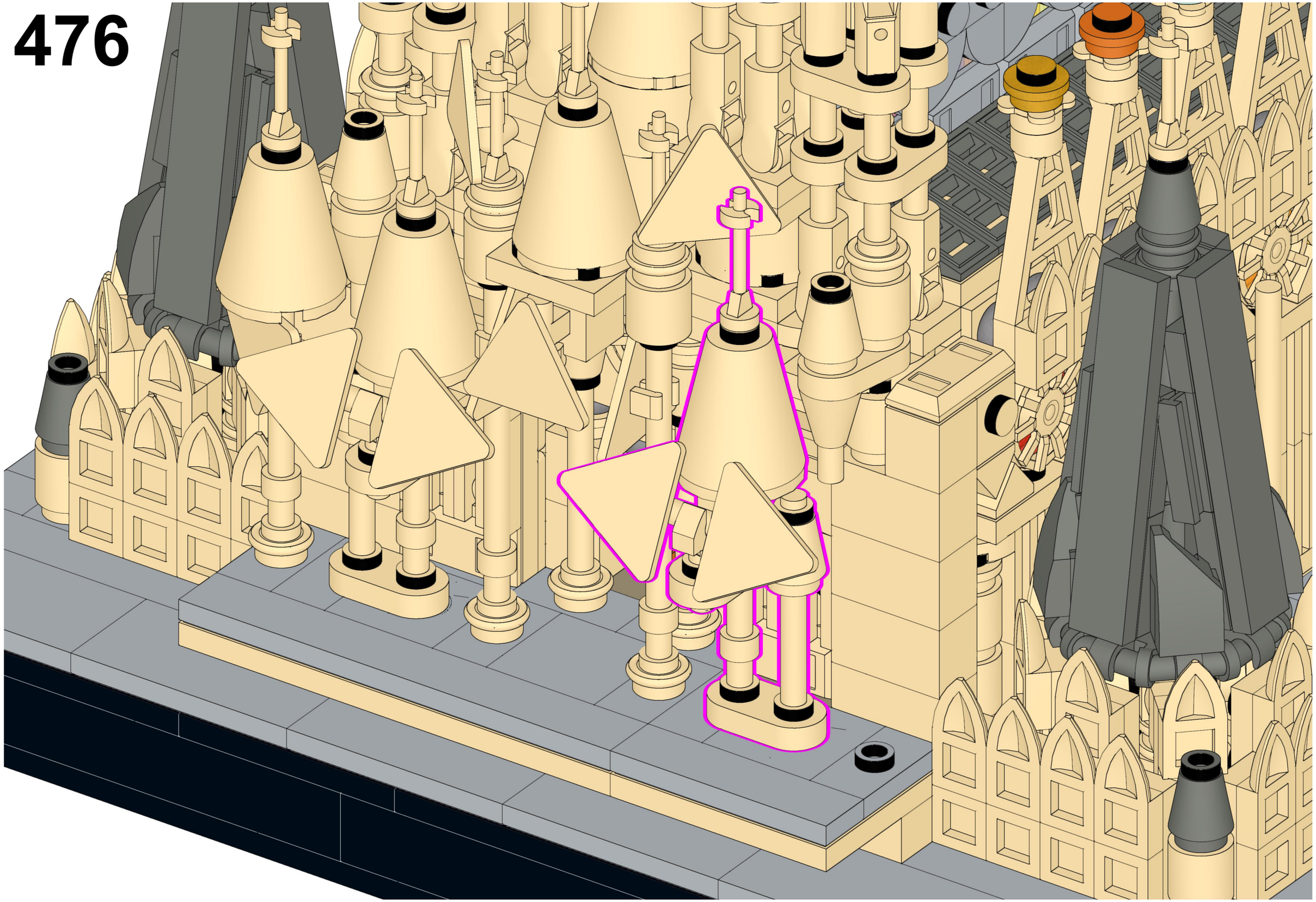

477

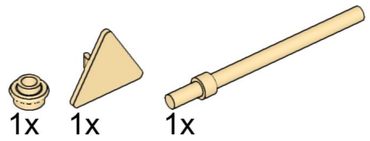

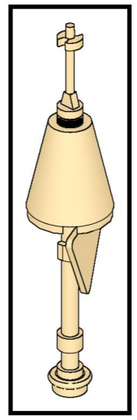

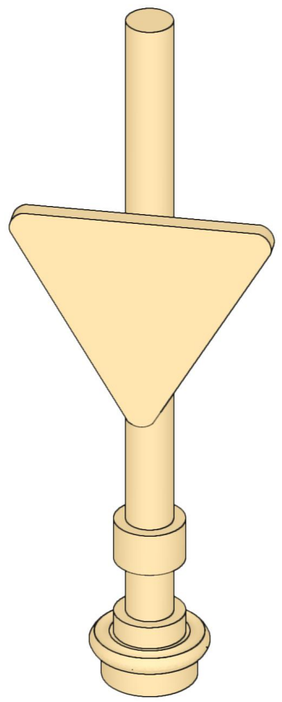

478

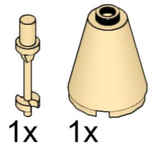

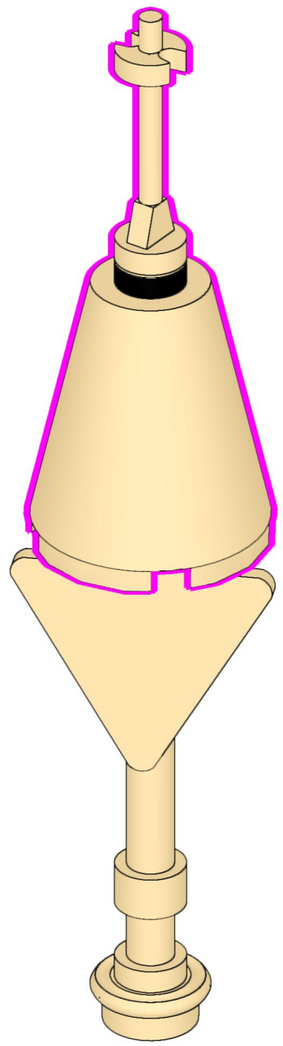

479

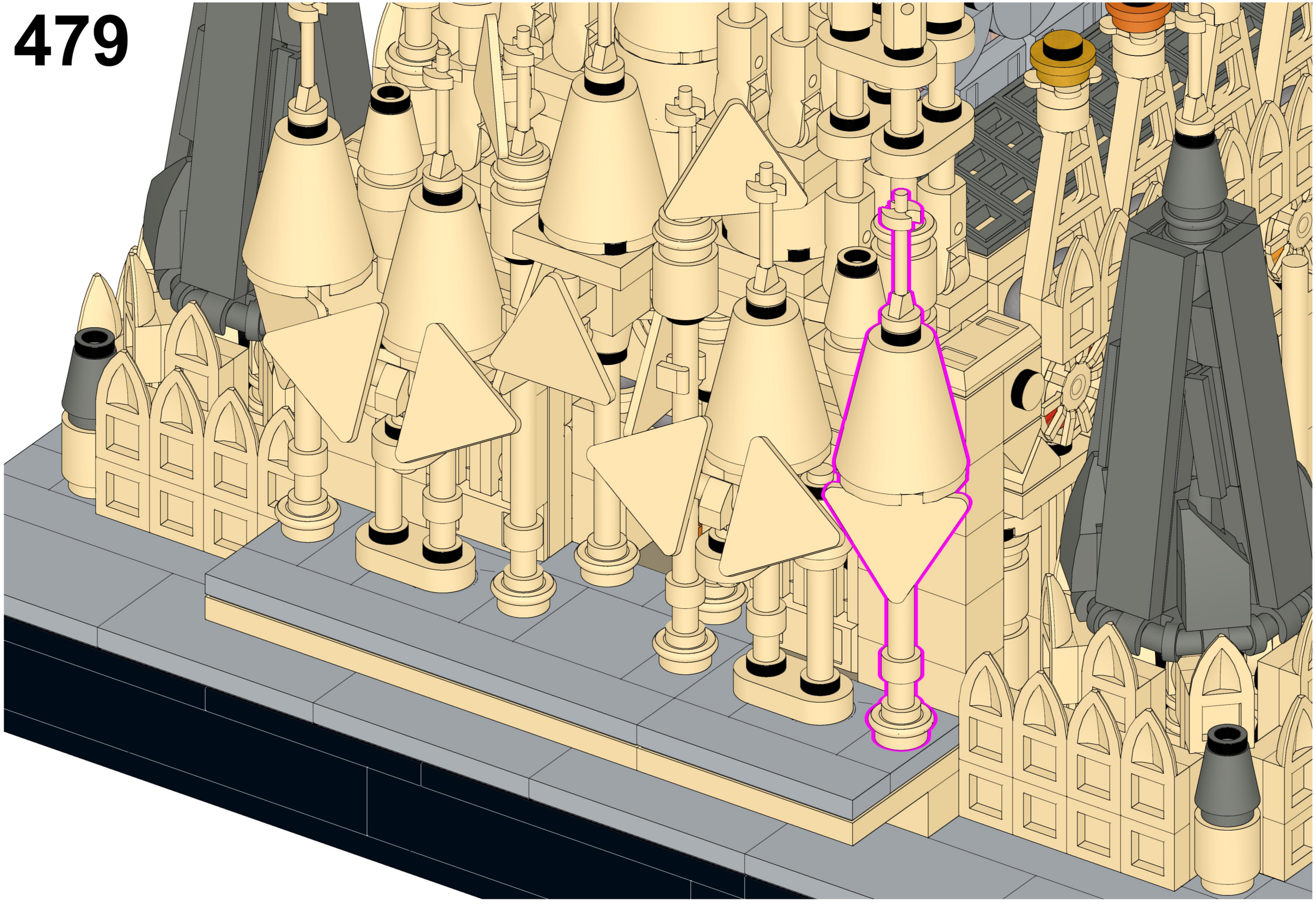

480

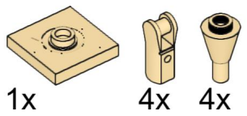

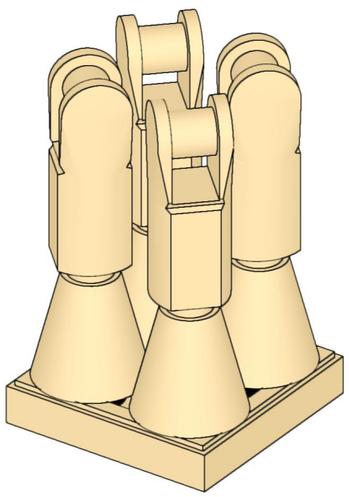

4x

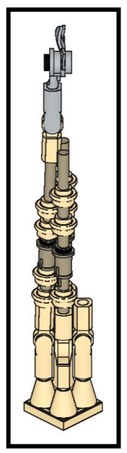

481

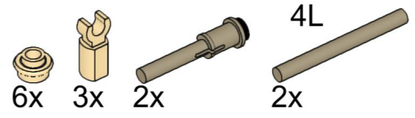

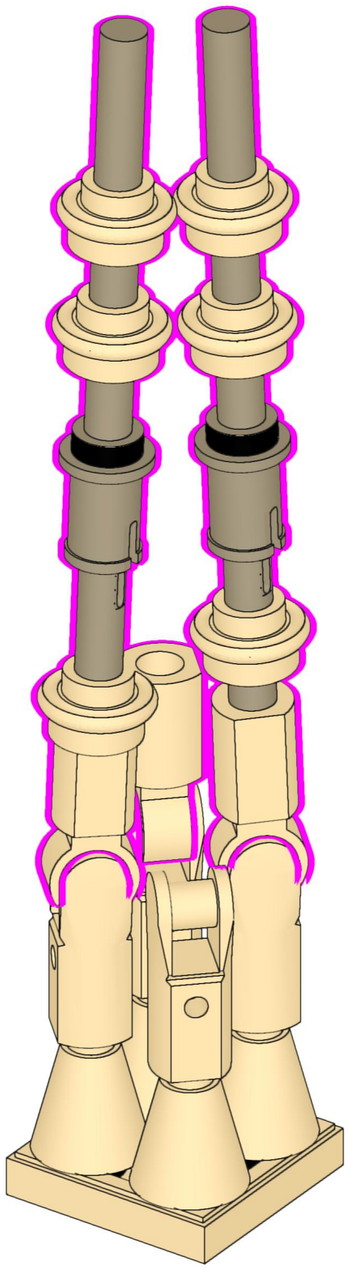

482

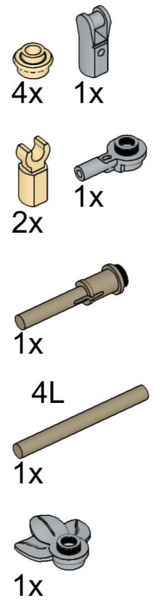

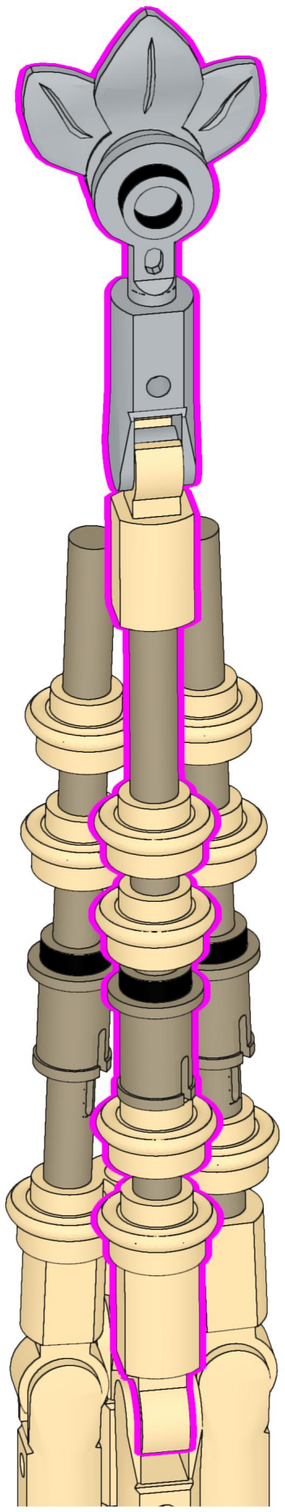

483

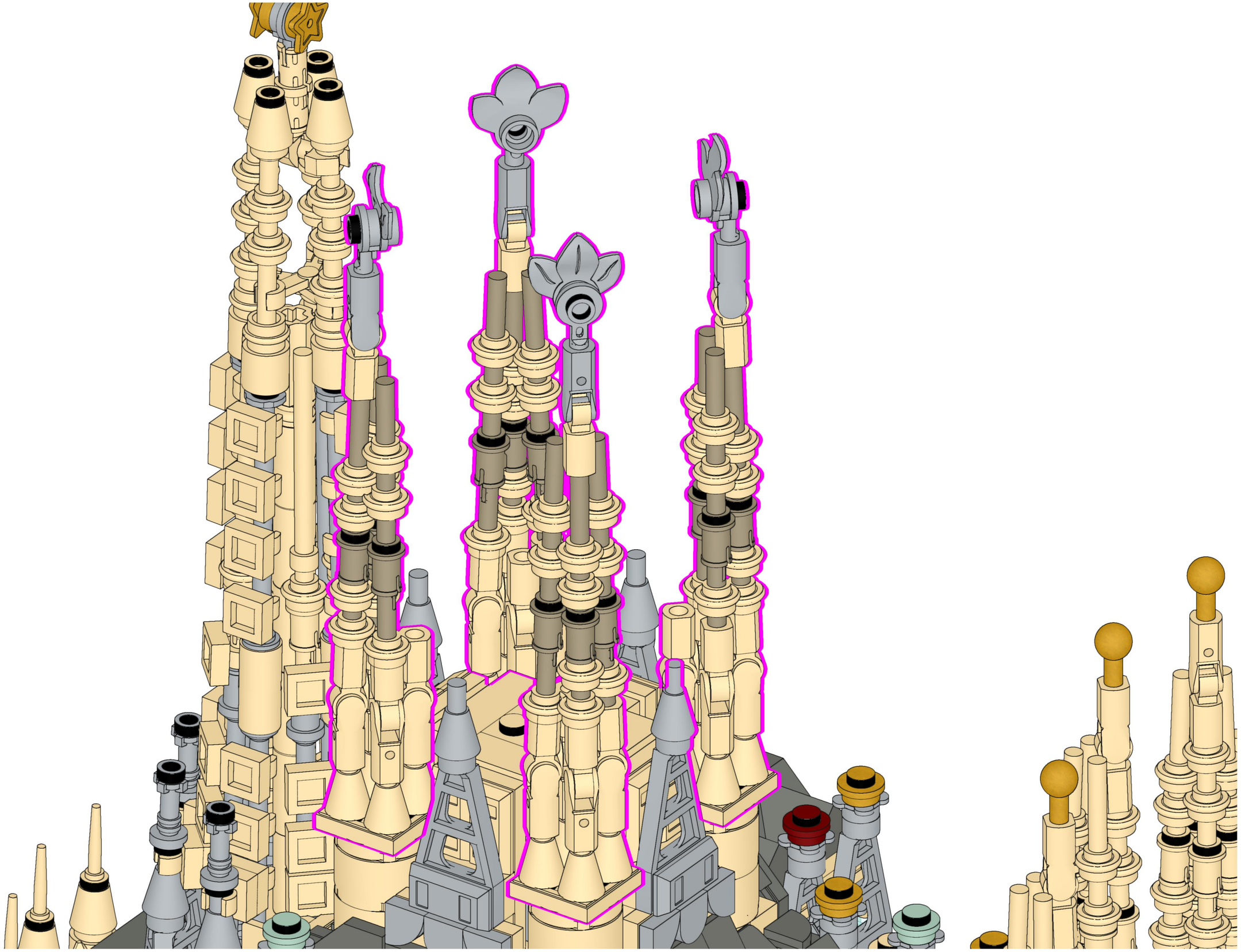

484

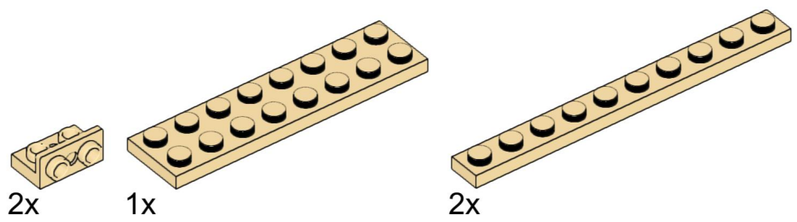

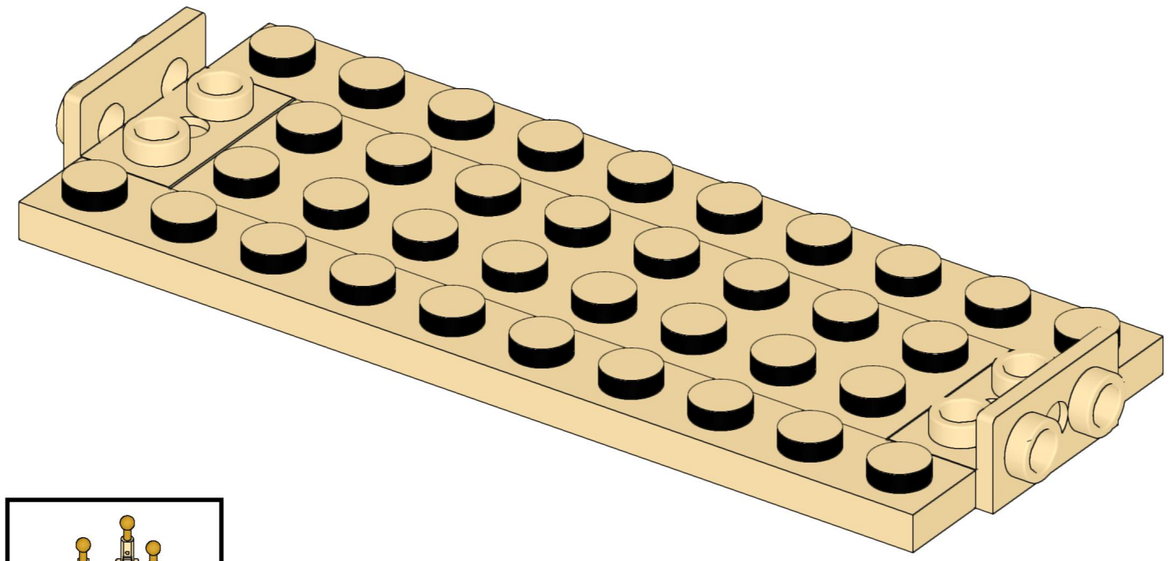

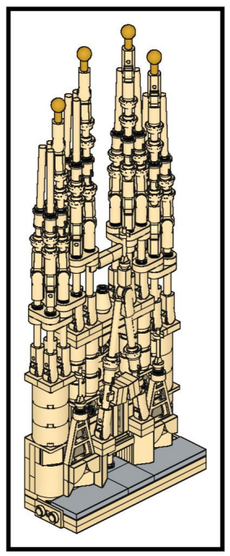

485

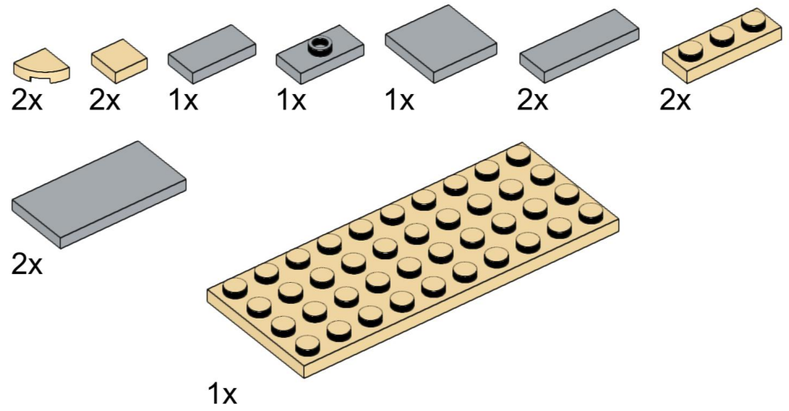

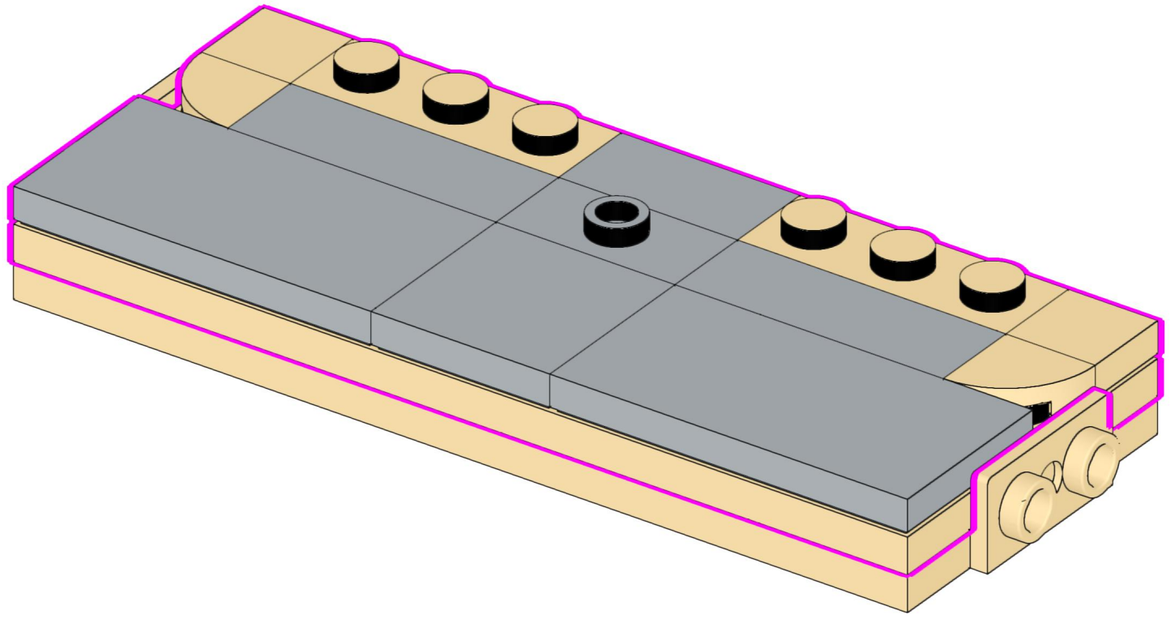

486

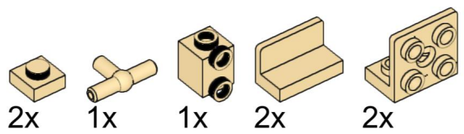

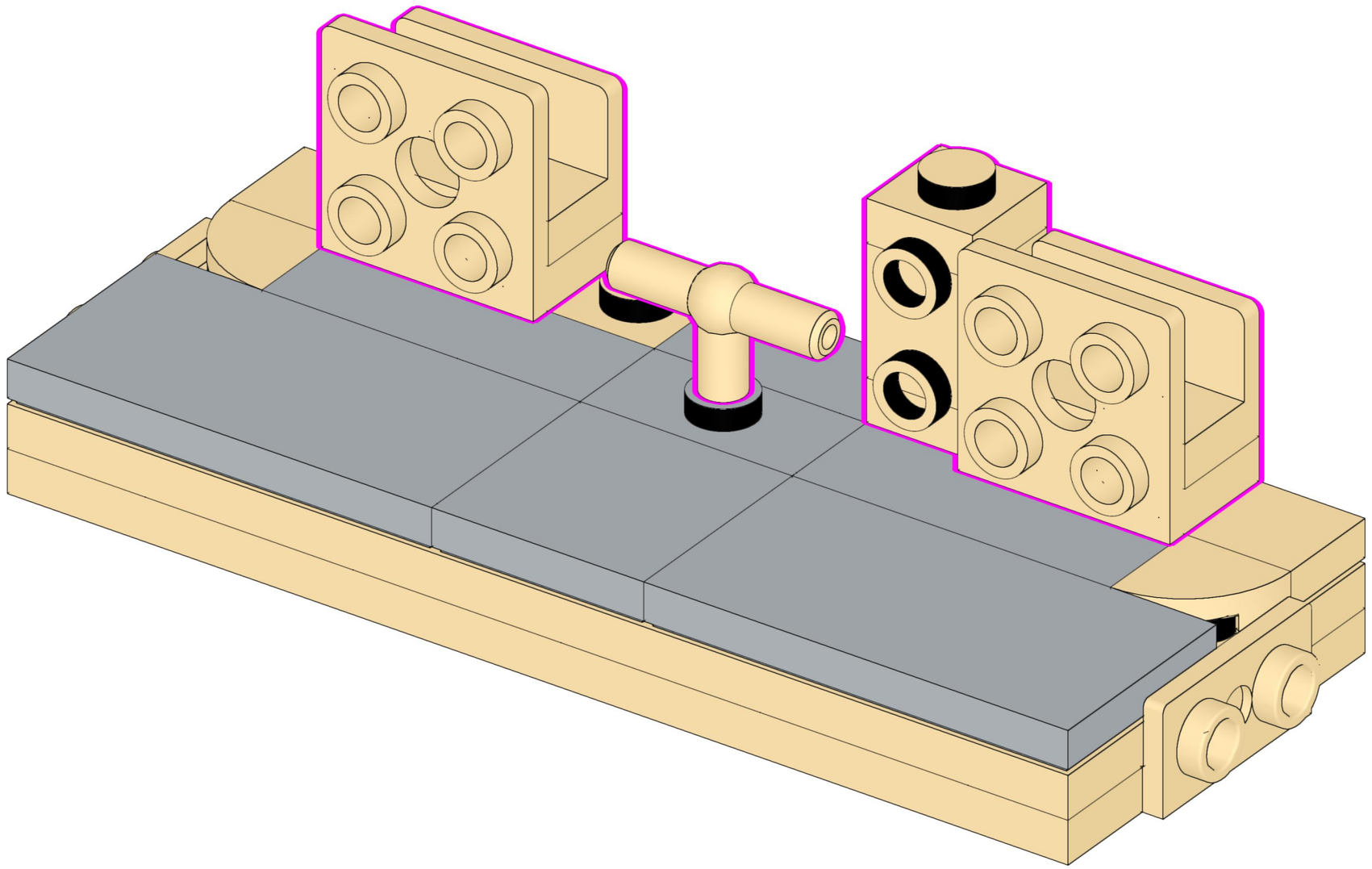

487

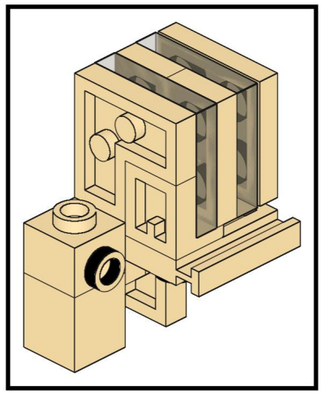

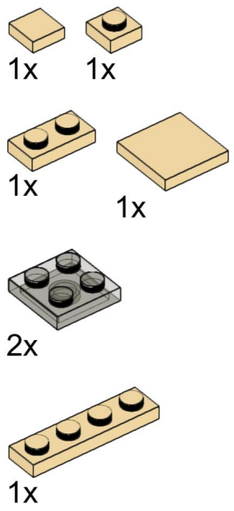

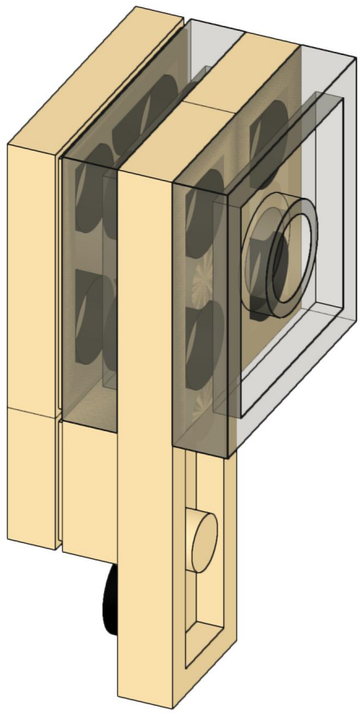

488

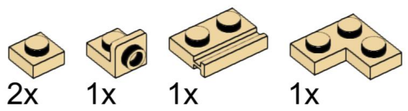

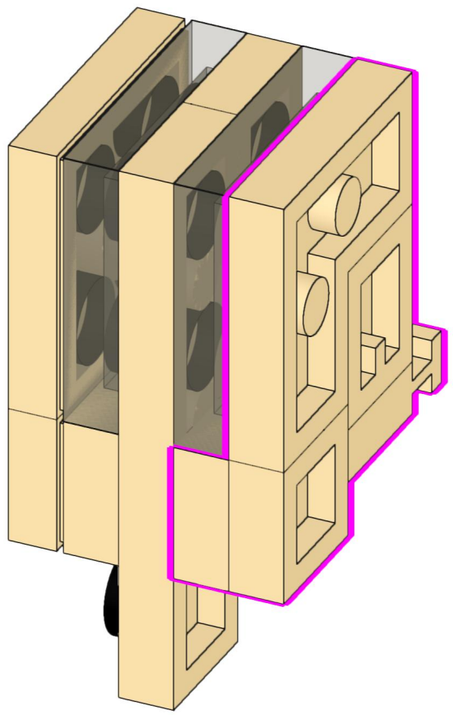

489

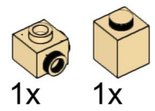

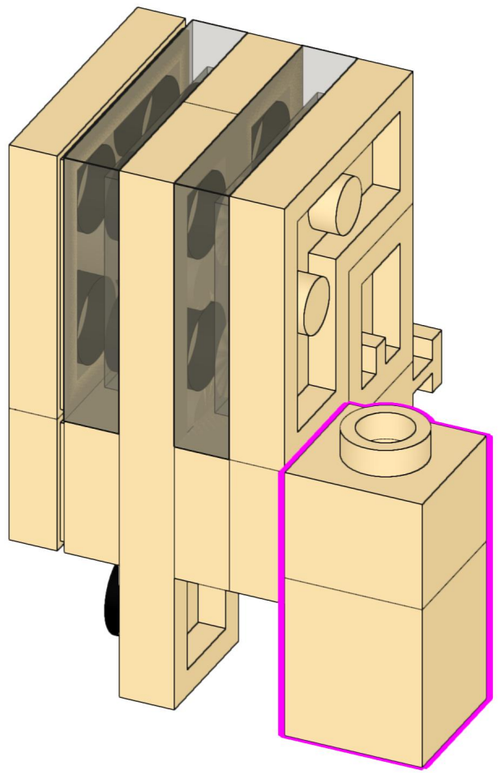

490

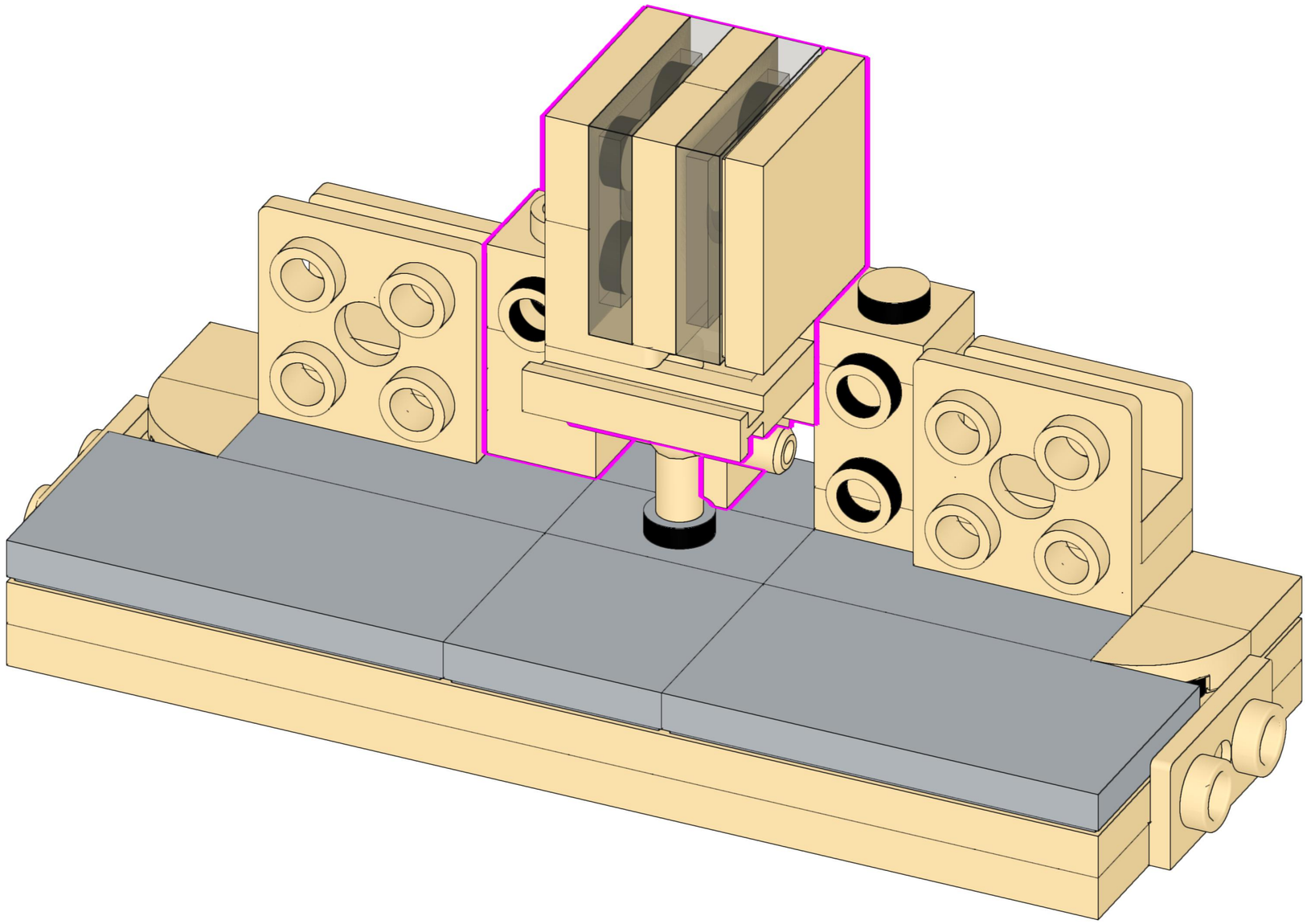

491

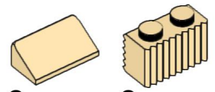

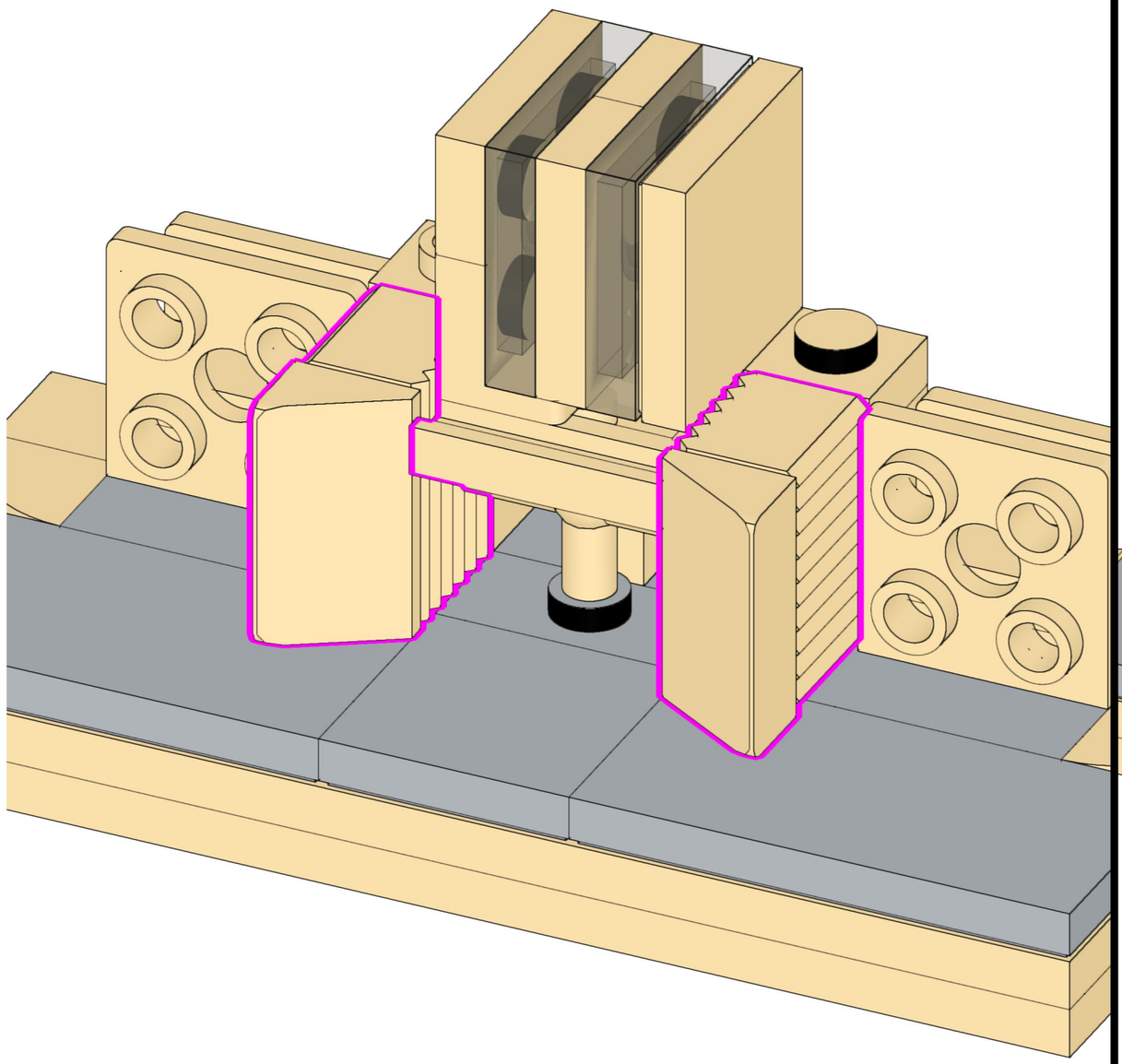

492

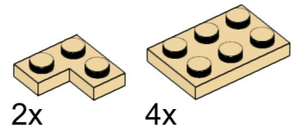

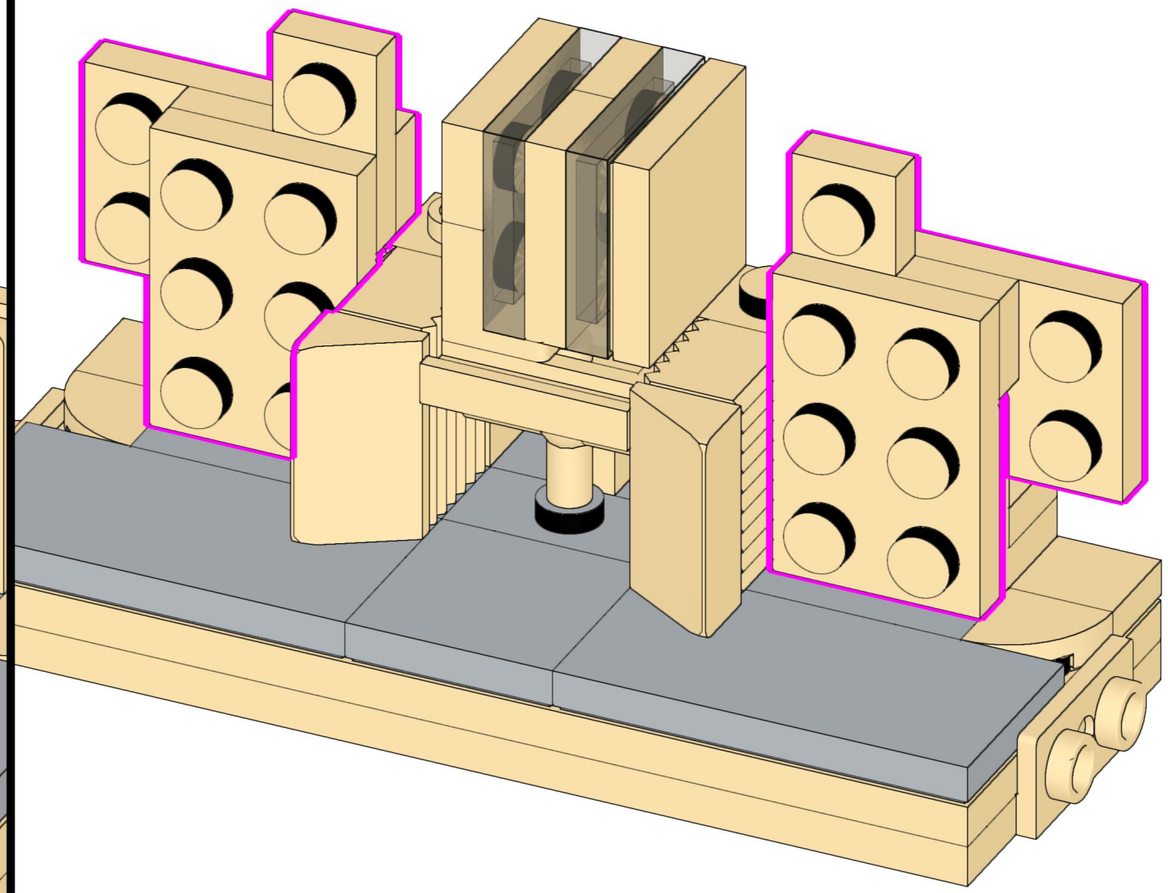

493

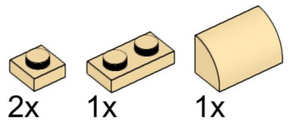

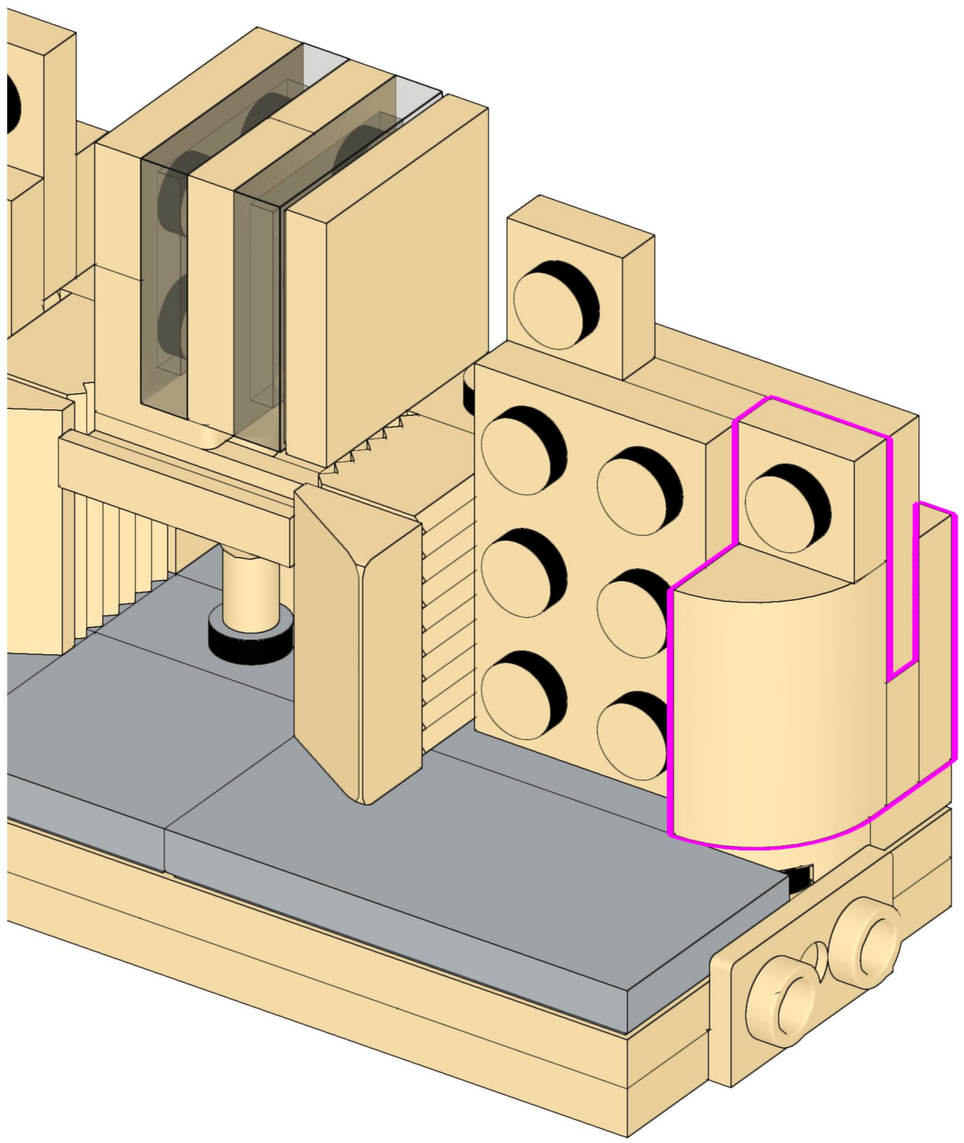

494

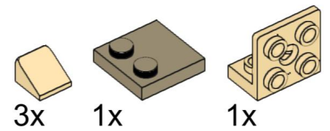

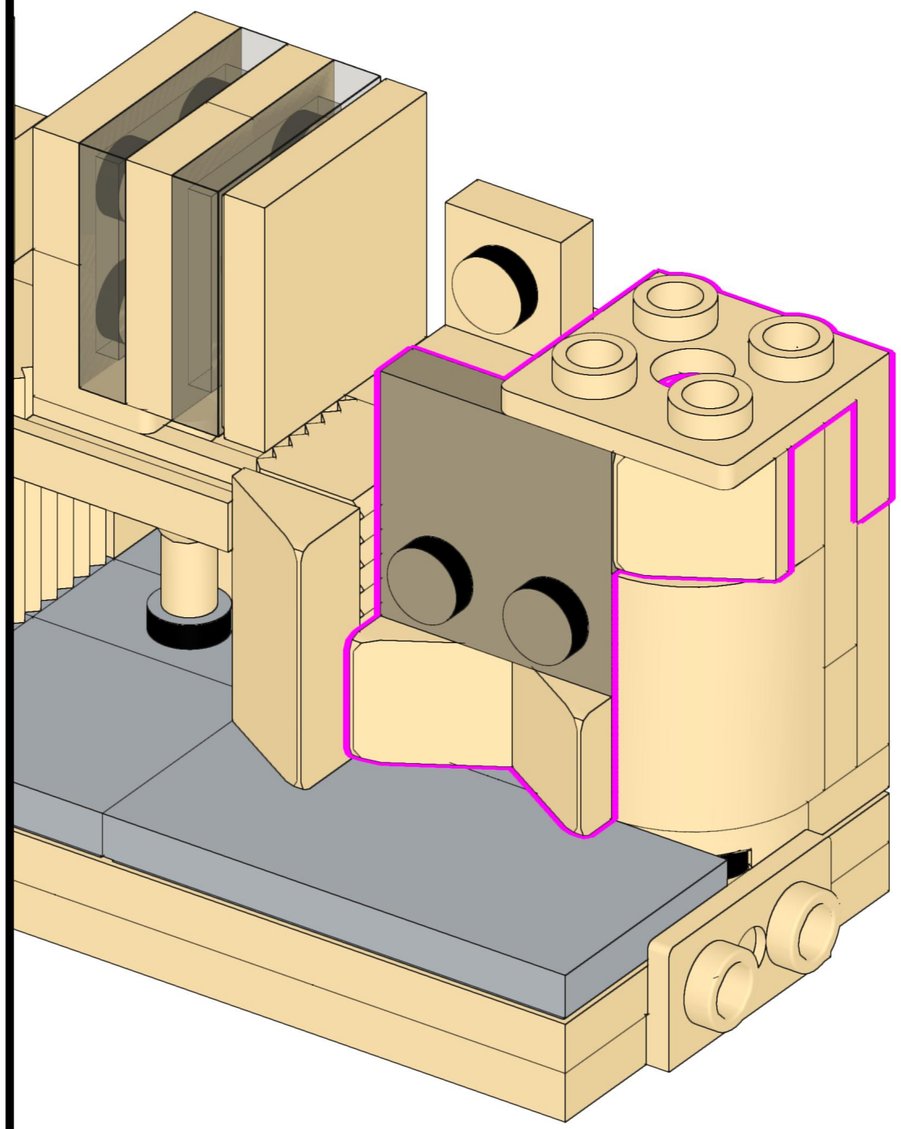

495

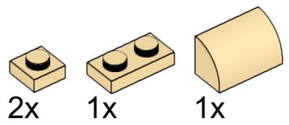

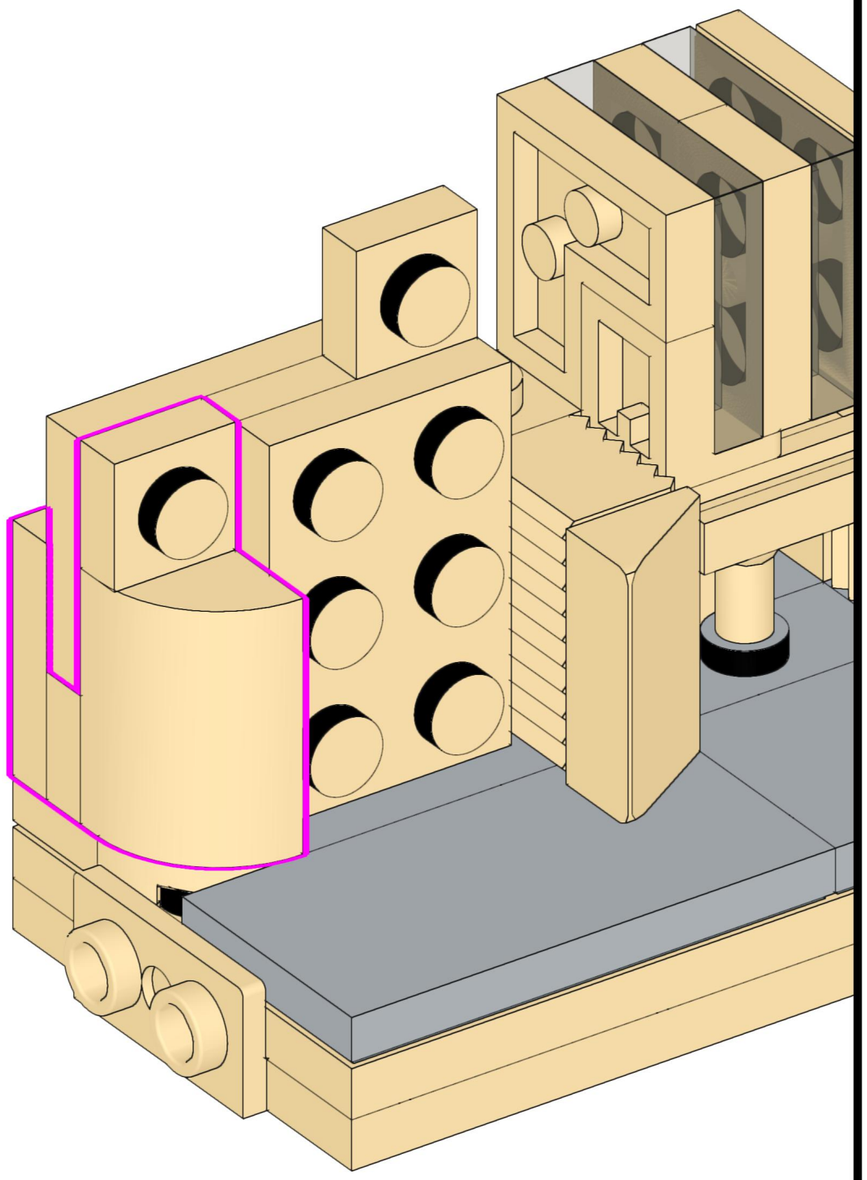

496

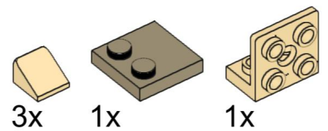

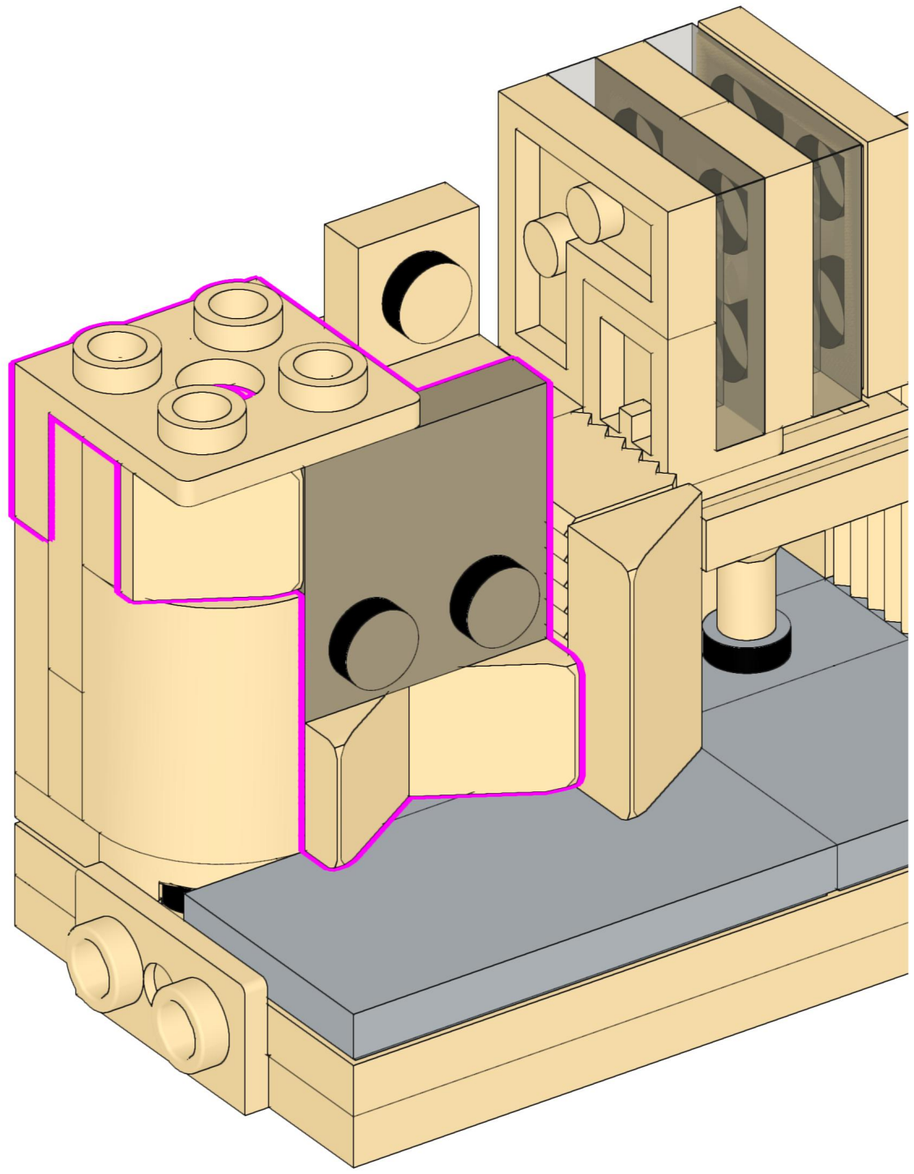

497

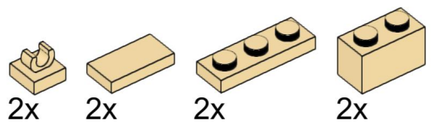

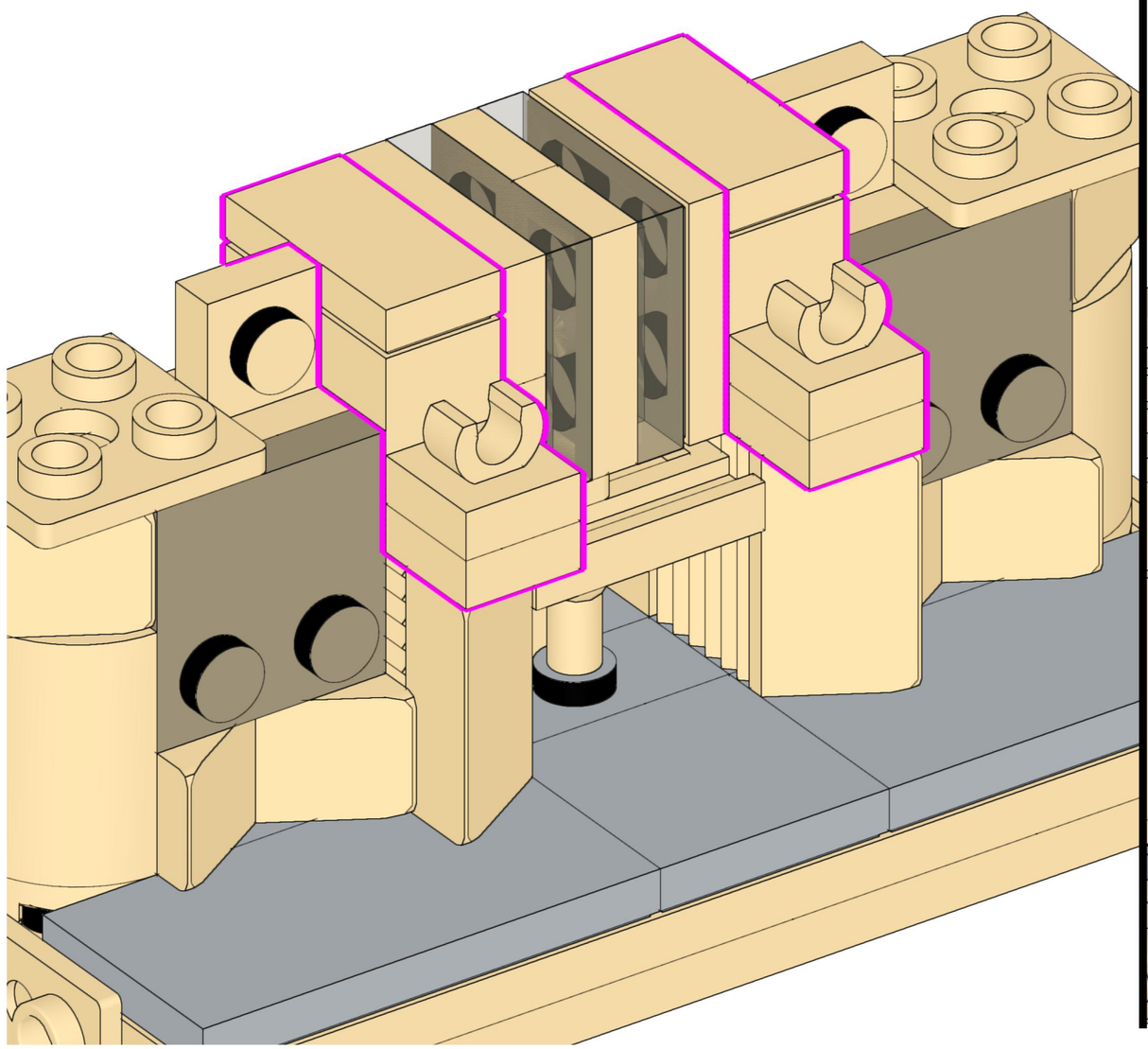

498



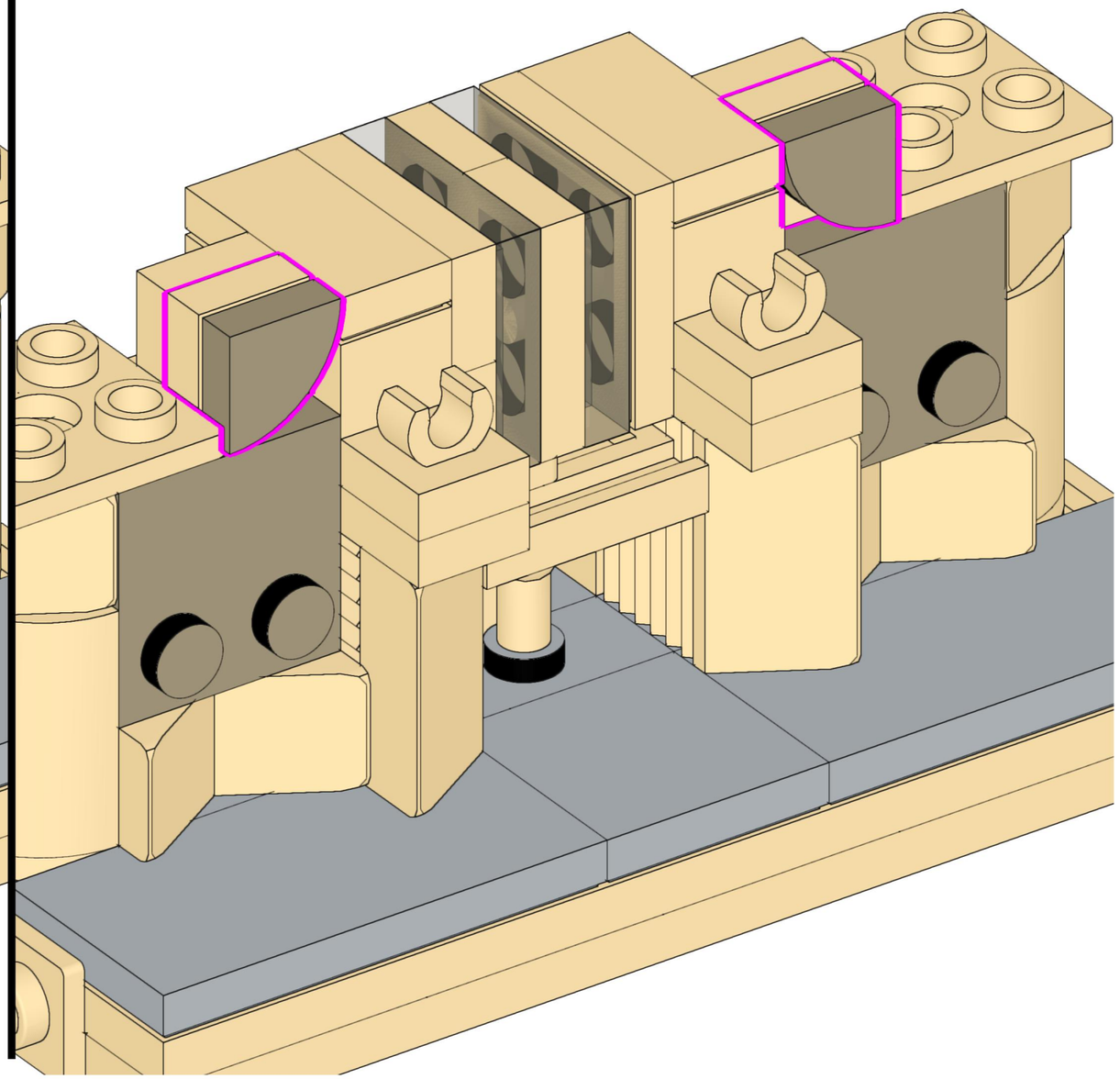

499

2x 2x

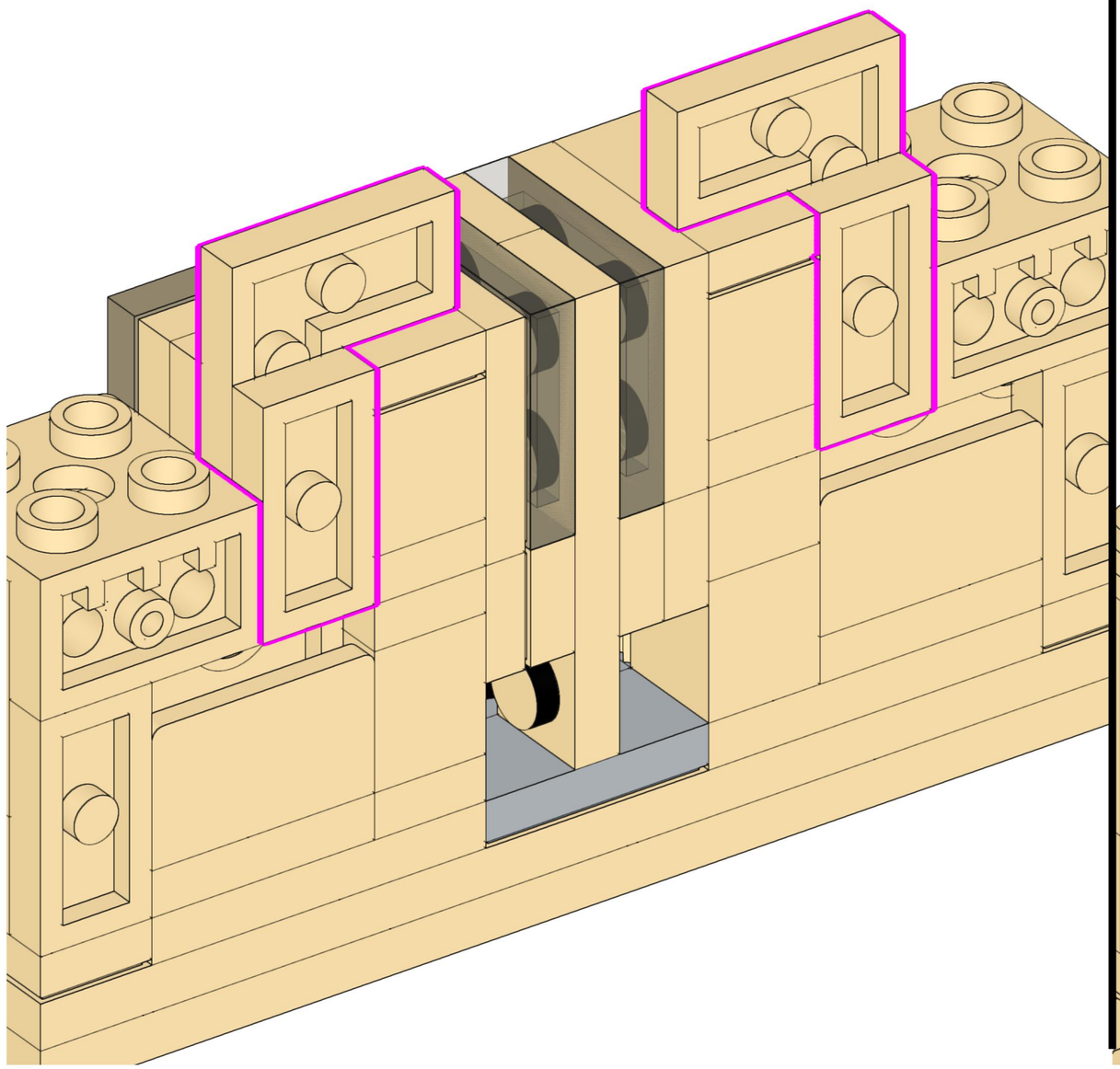

500

1x 2x 1x

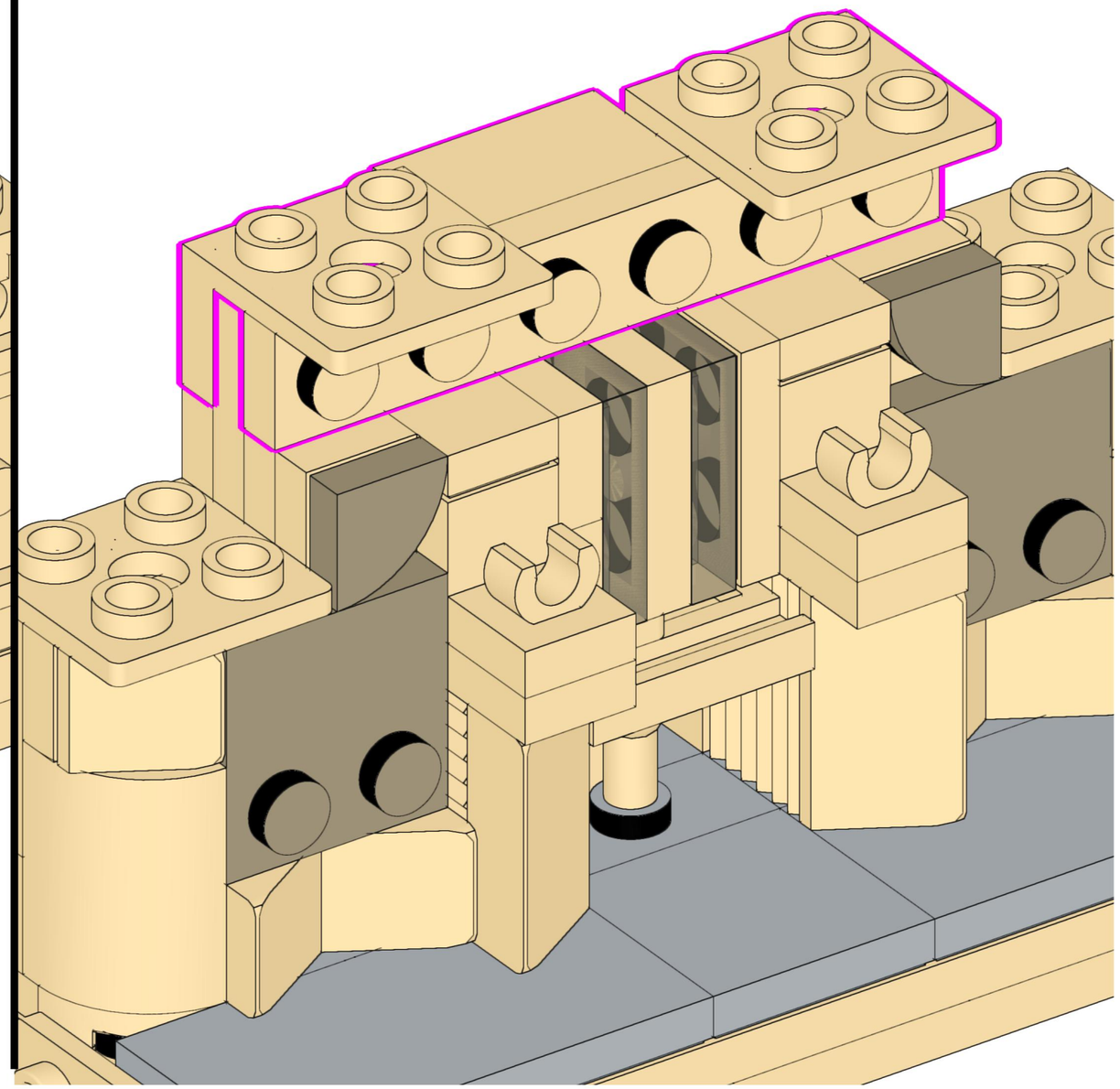

501

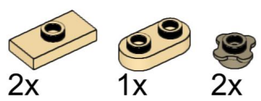

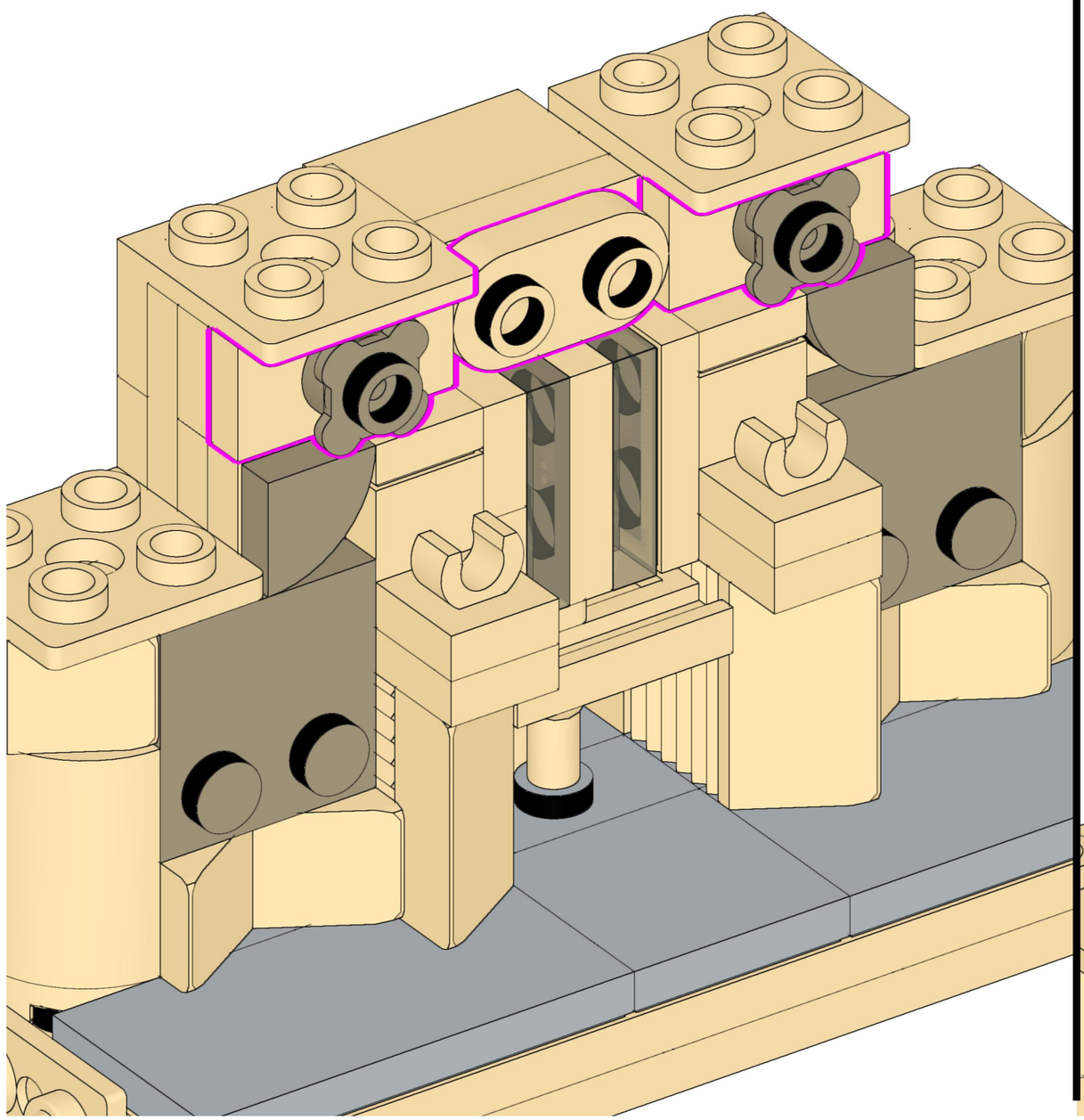

502

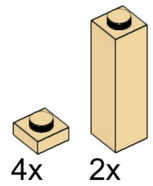

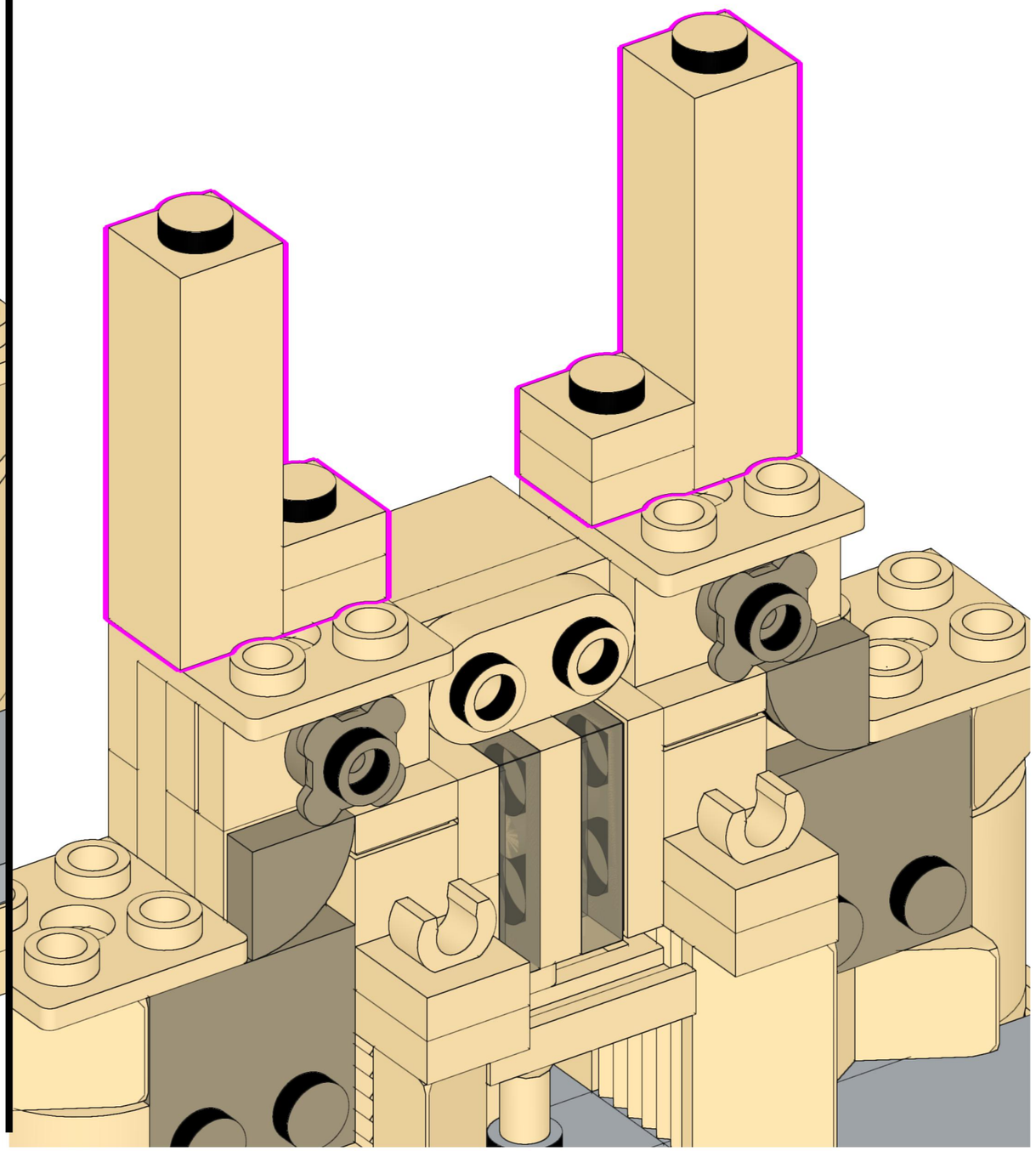

503



12x

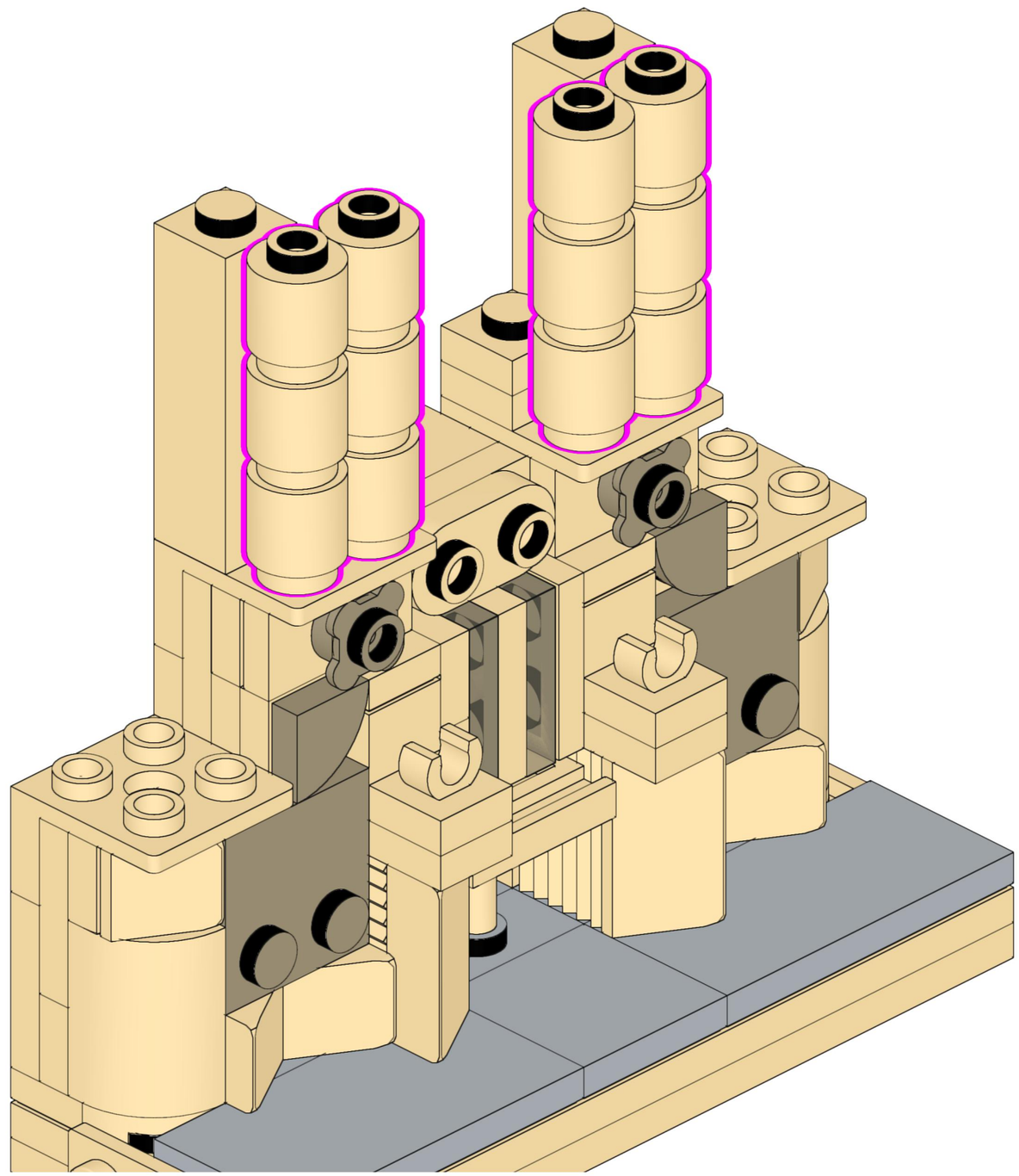

504

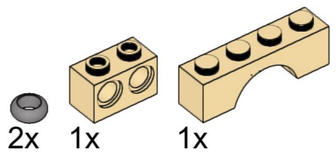

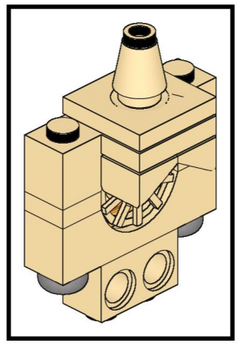

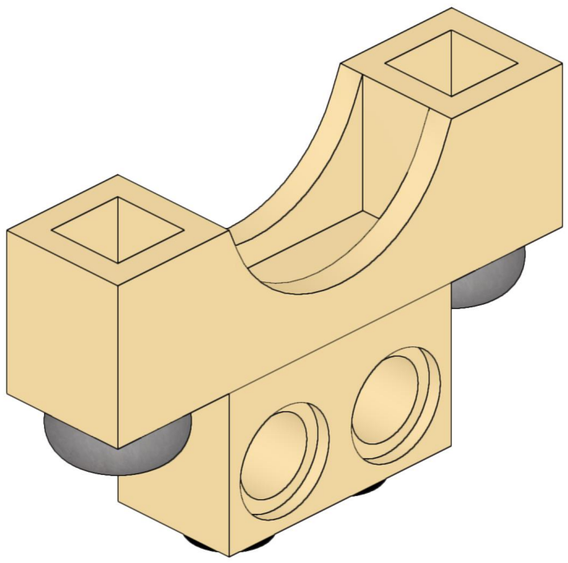

505

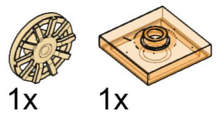

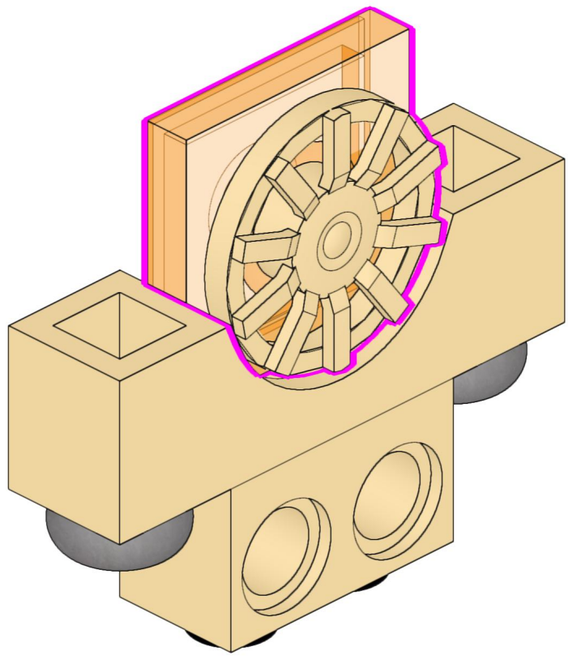

506

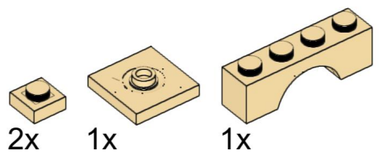

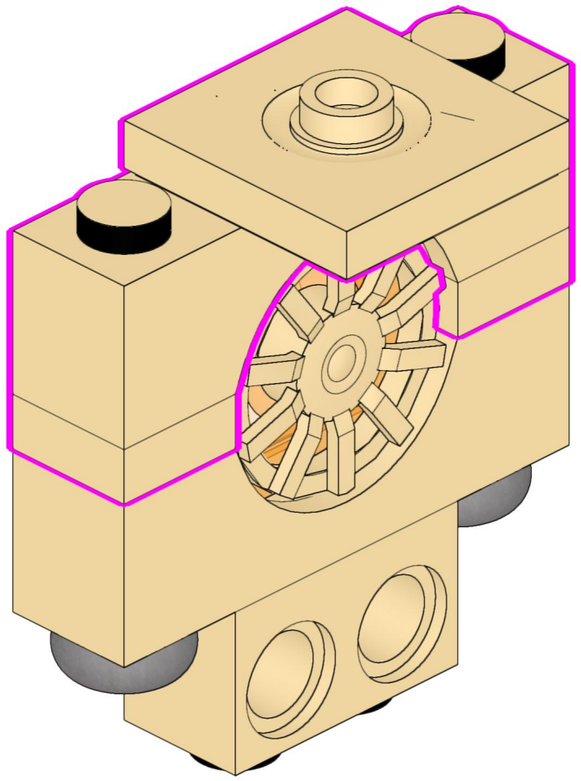

507

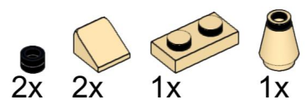

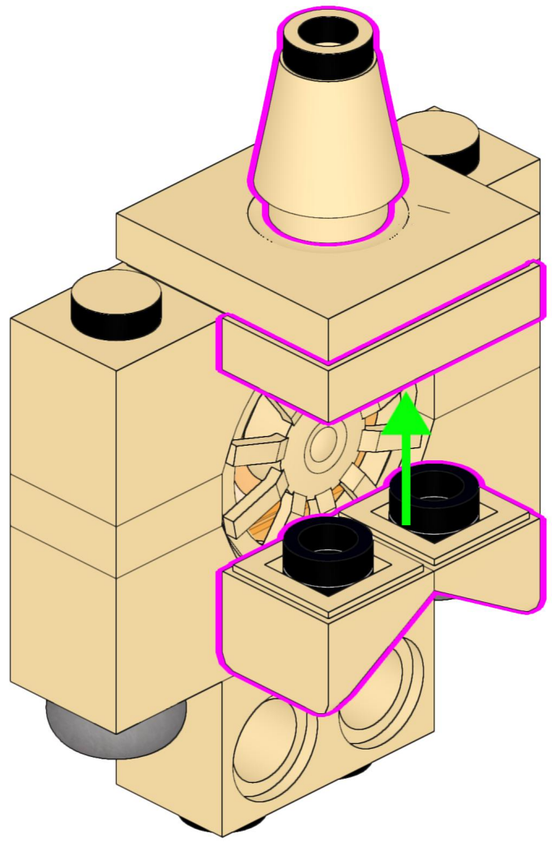

508

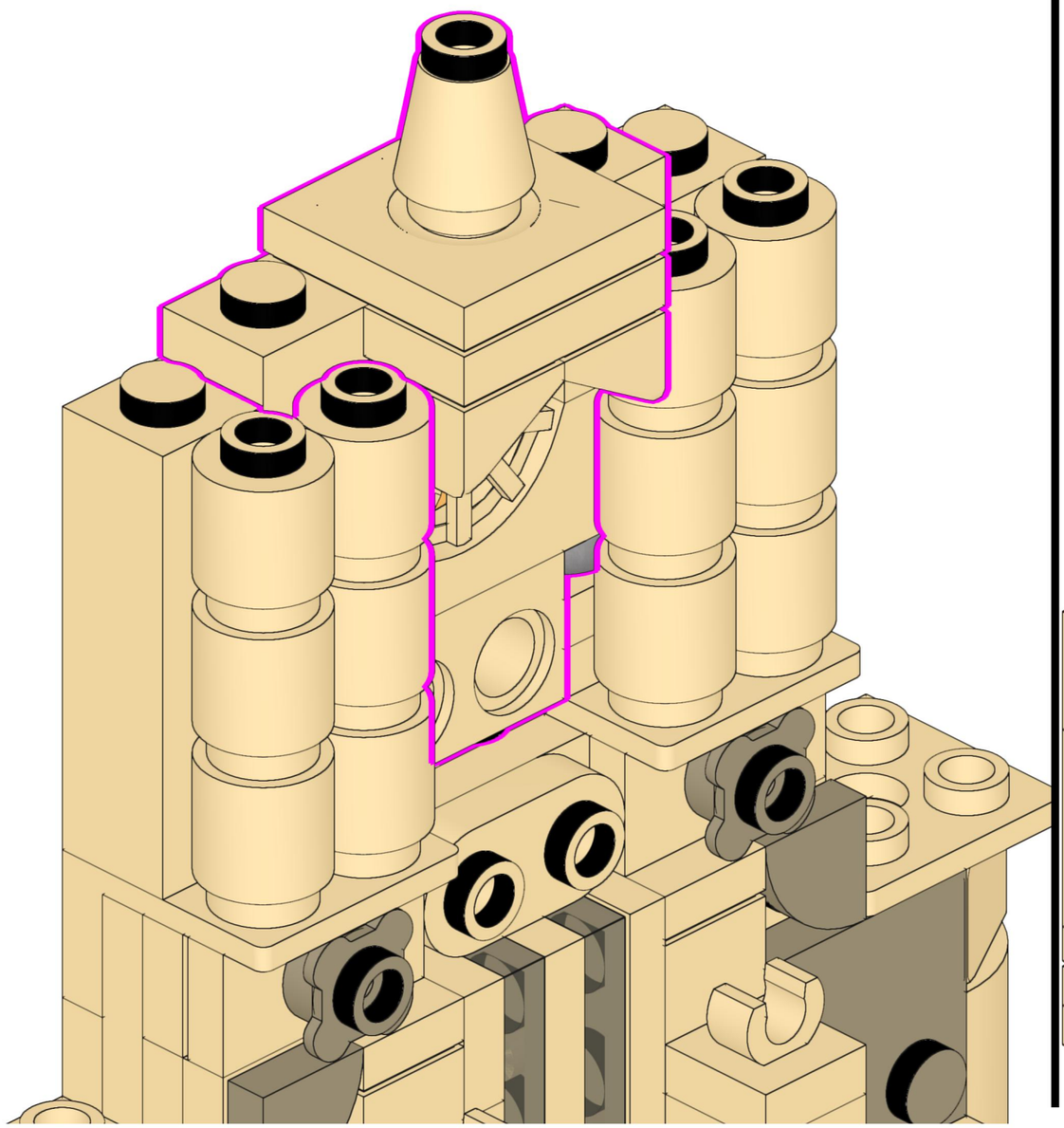

509

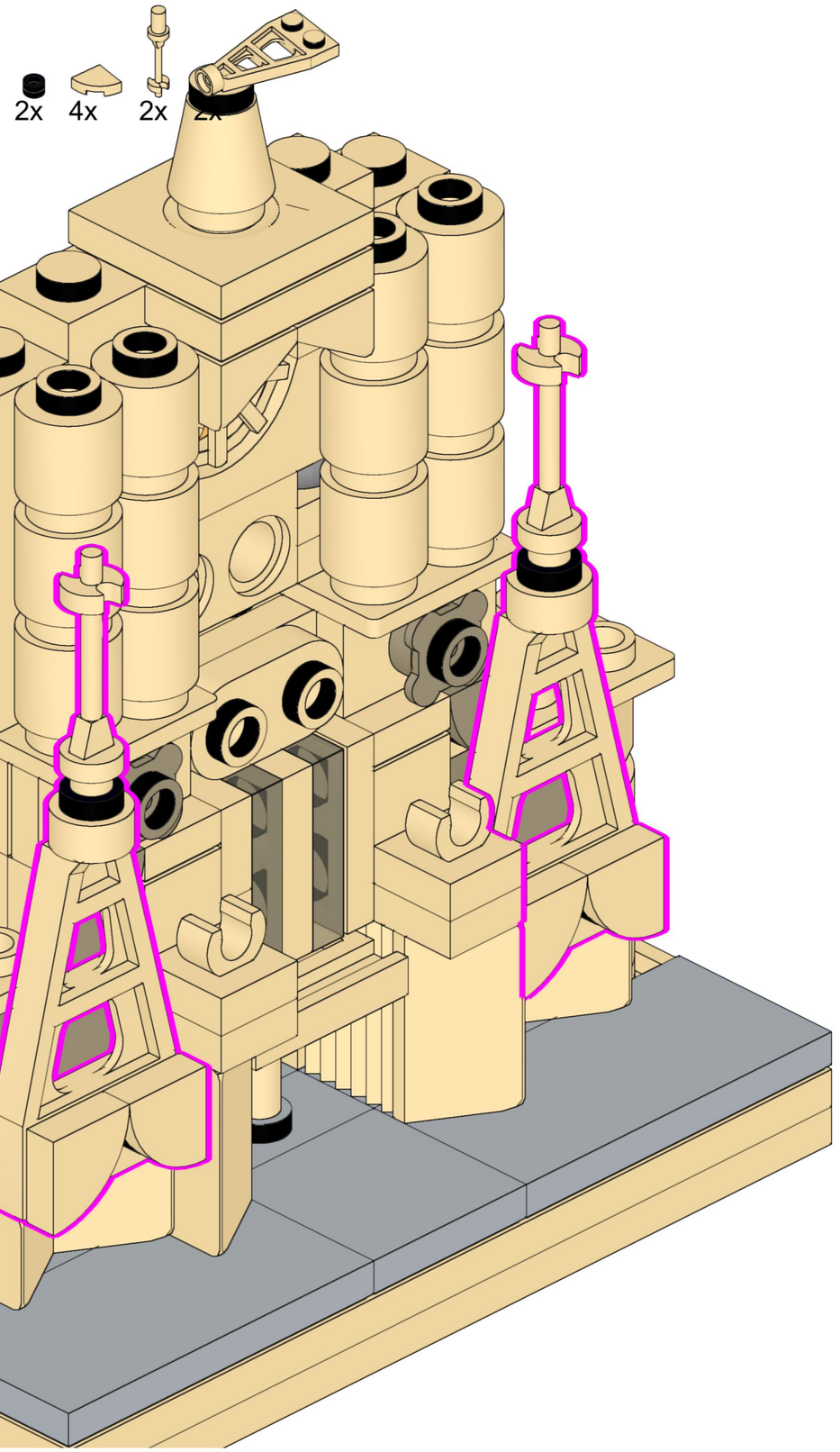

510

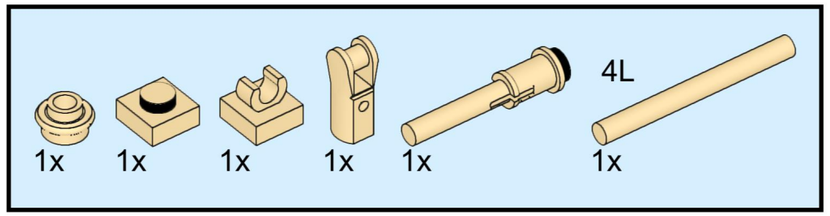

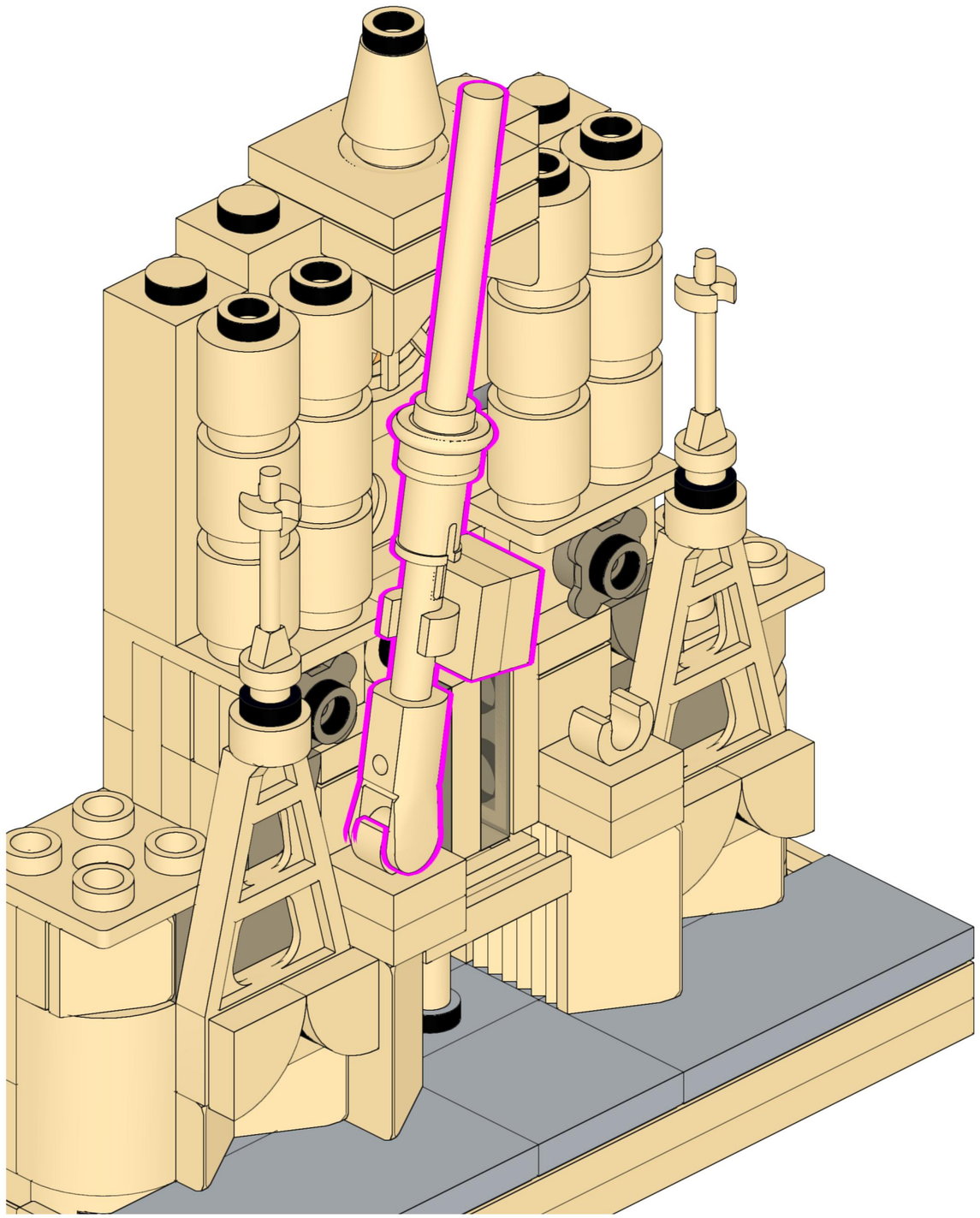

511

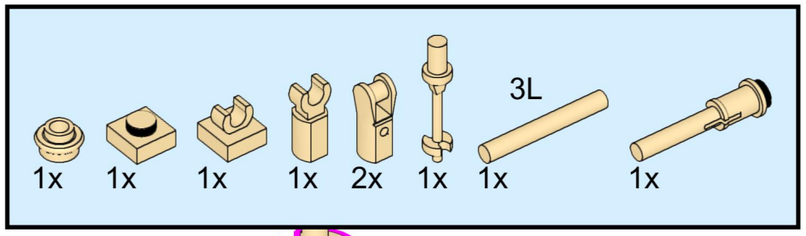

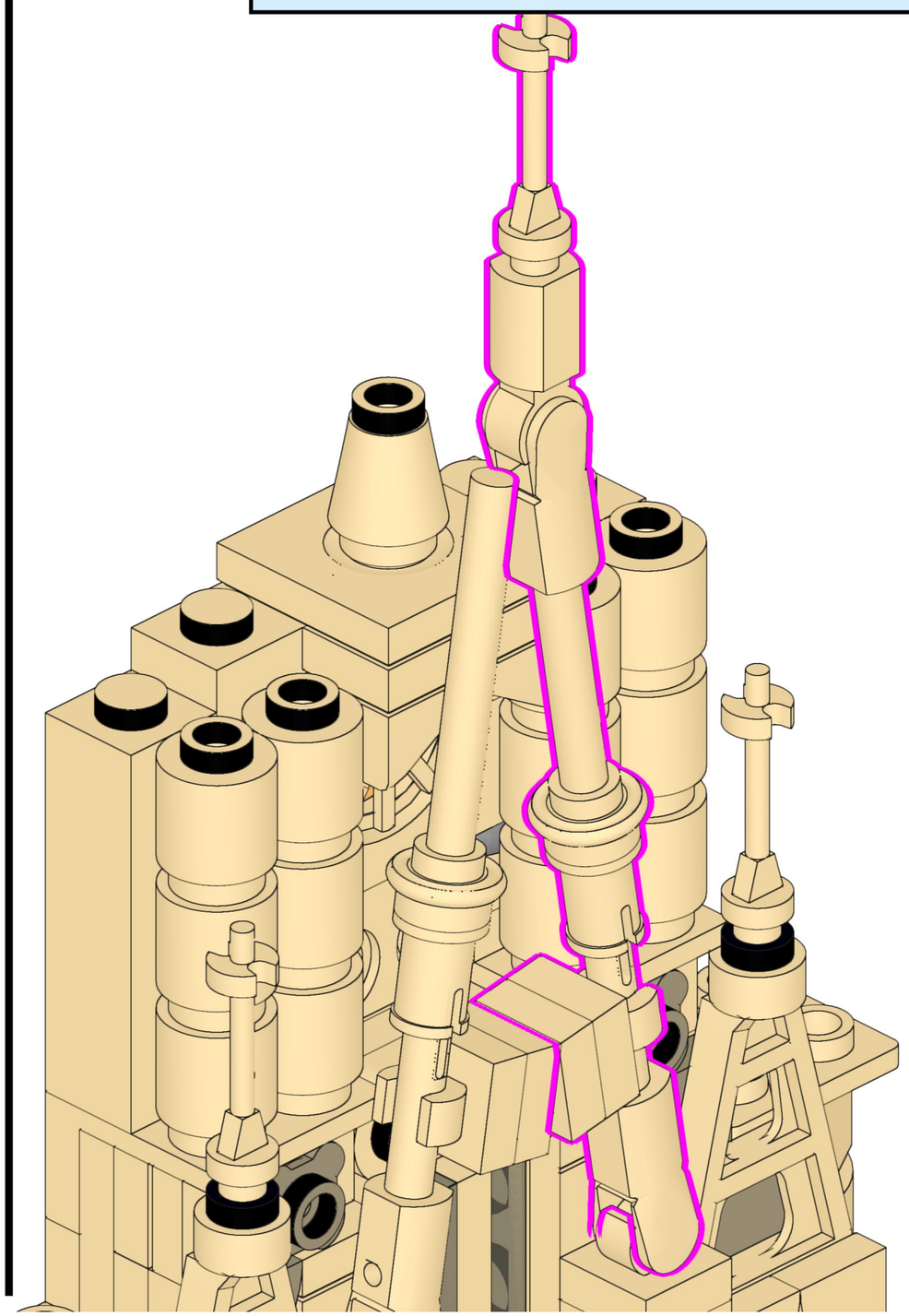

512

2x

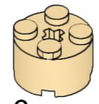

6x

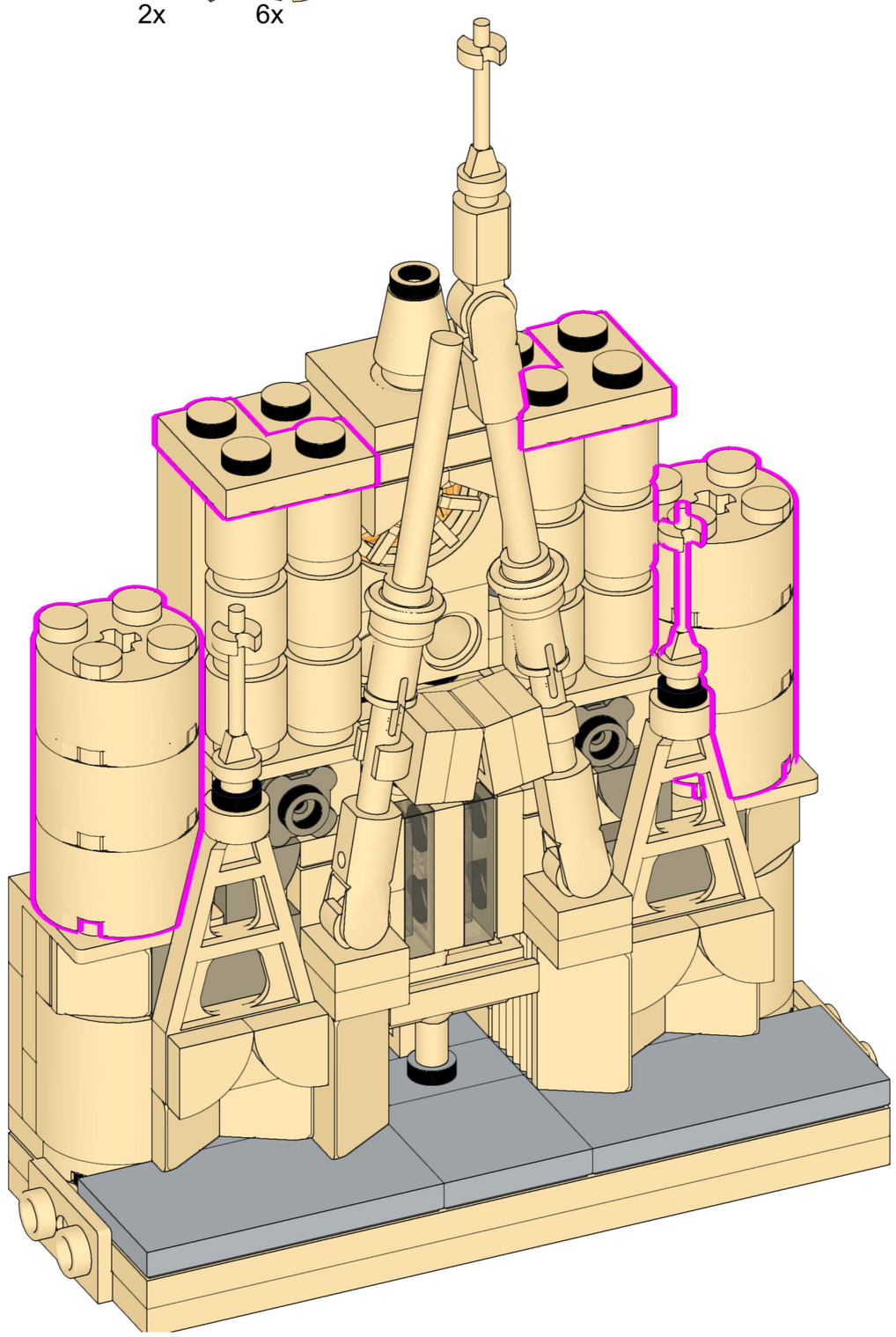

513

16x



16x



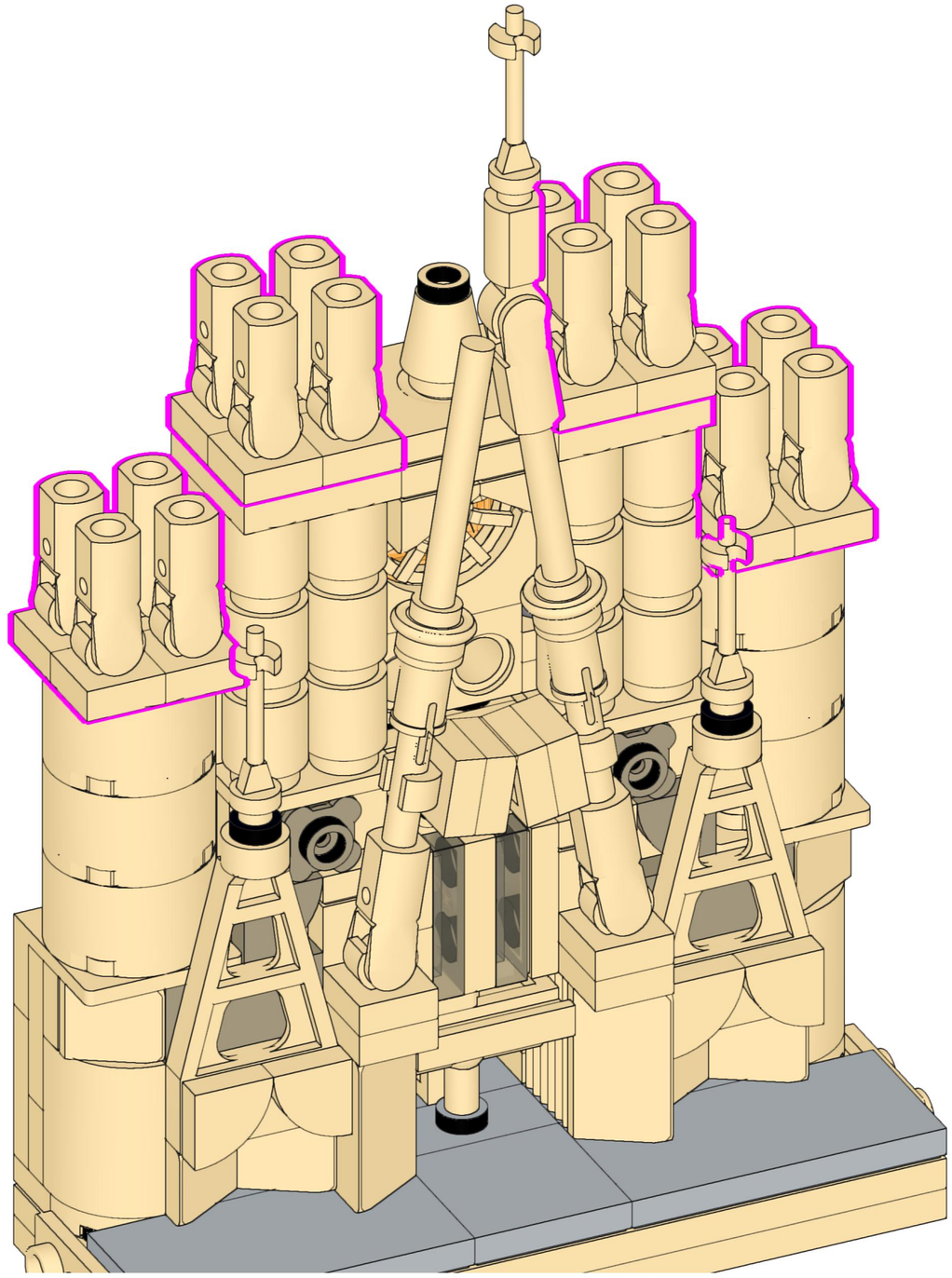

514

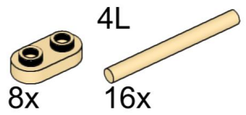

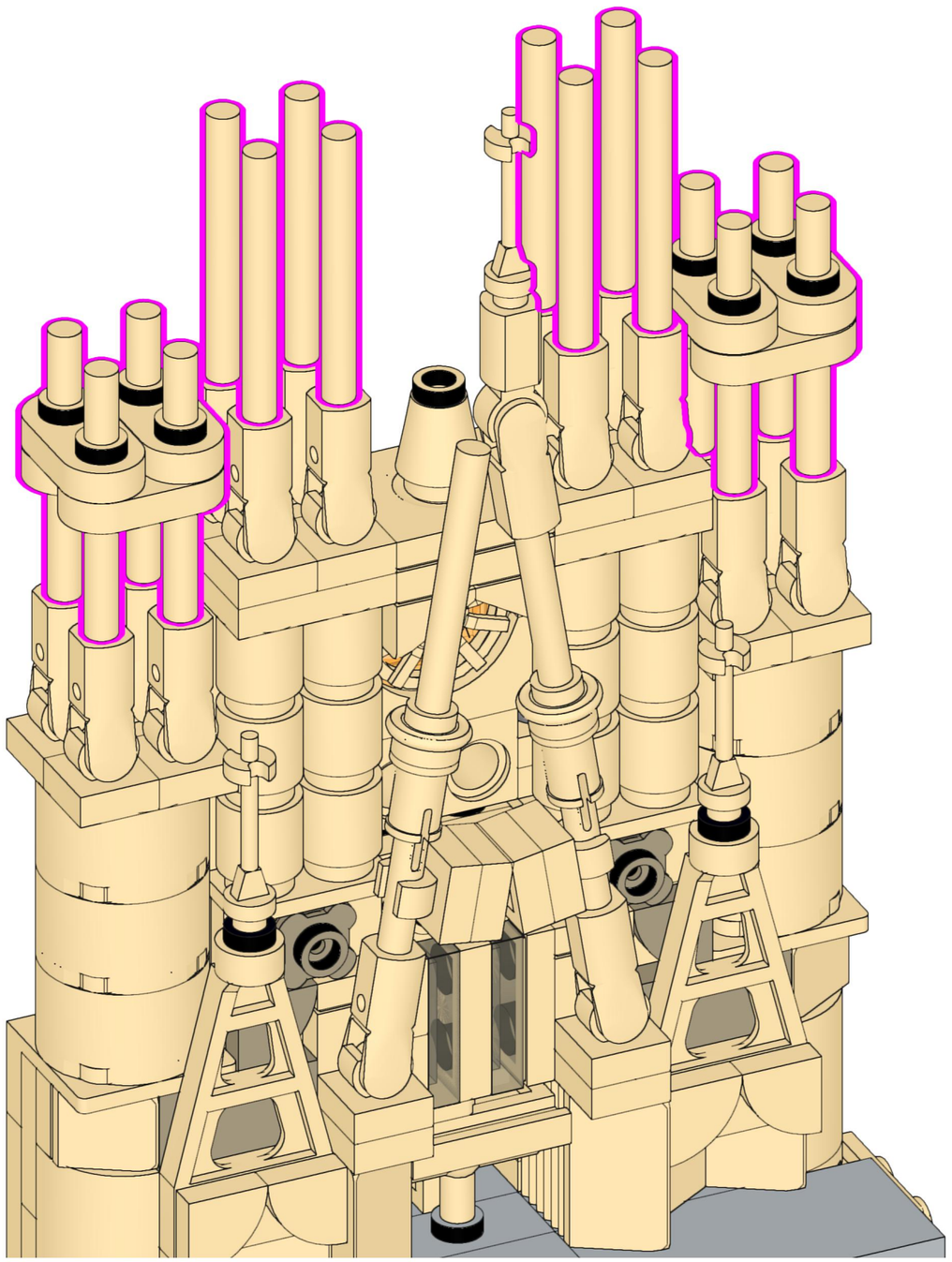

515





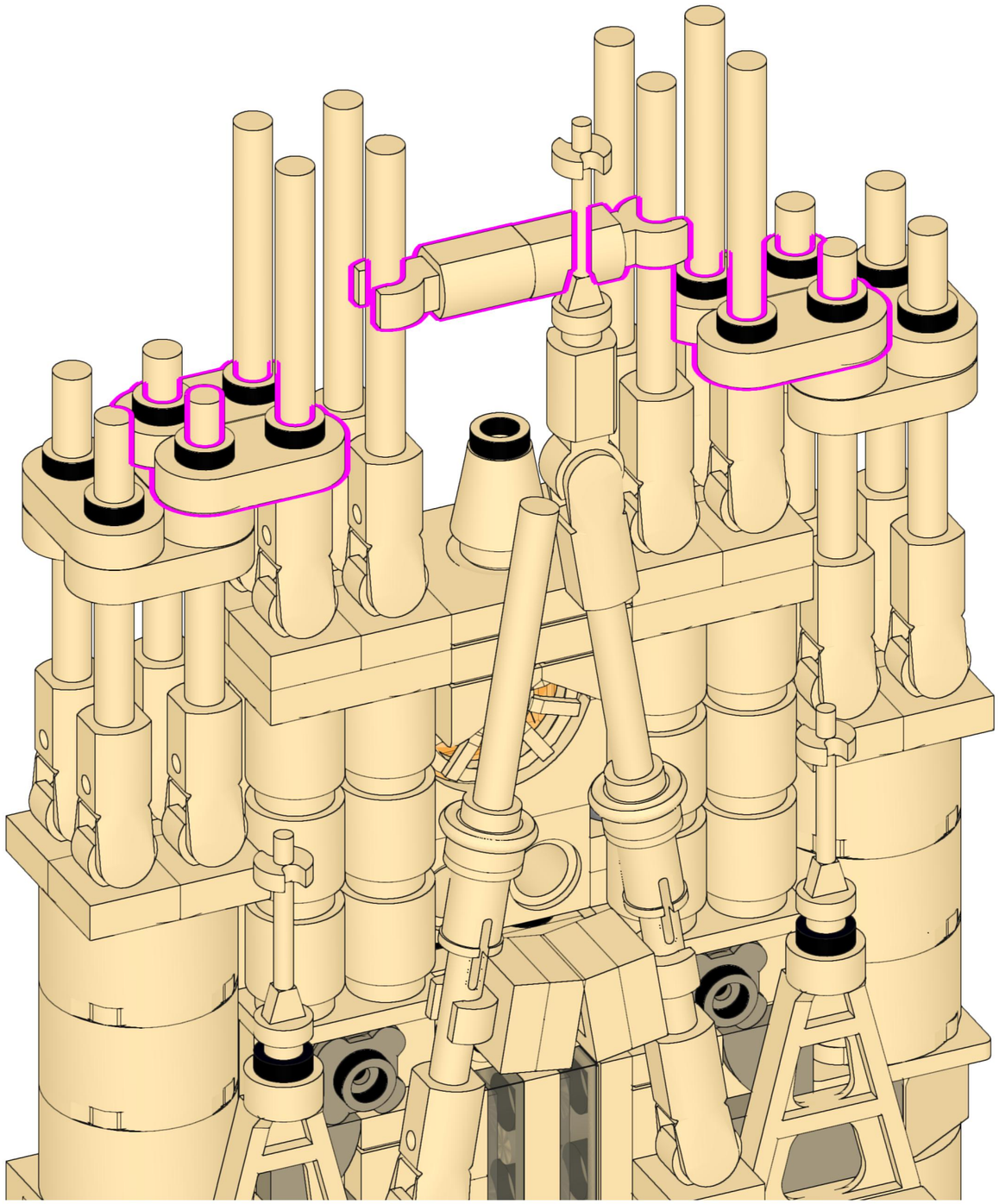

516

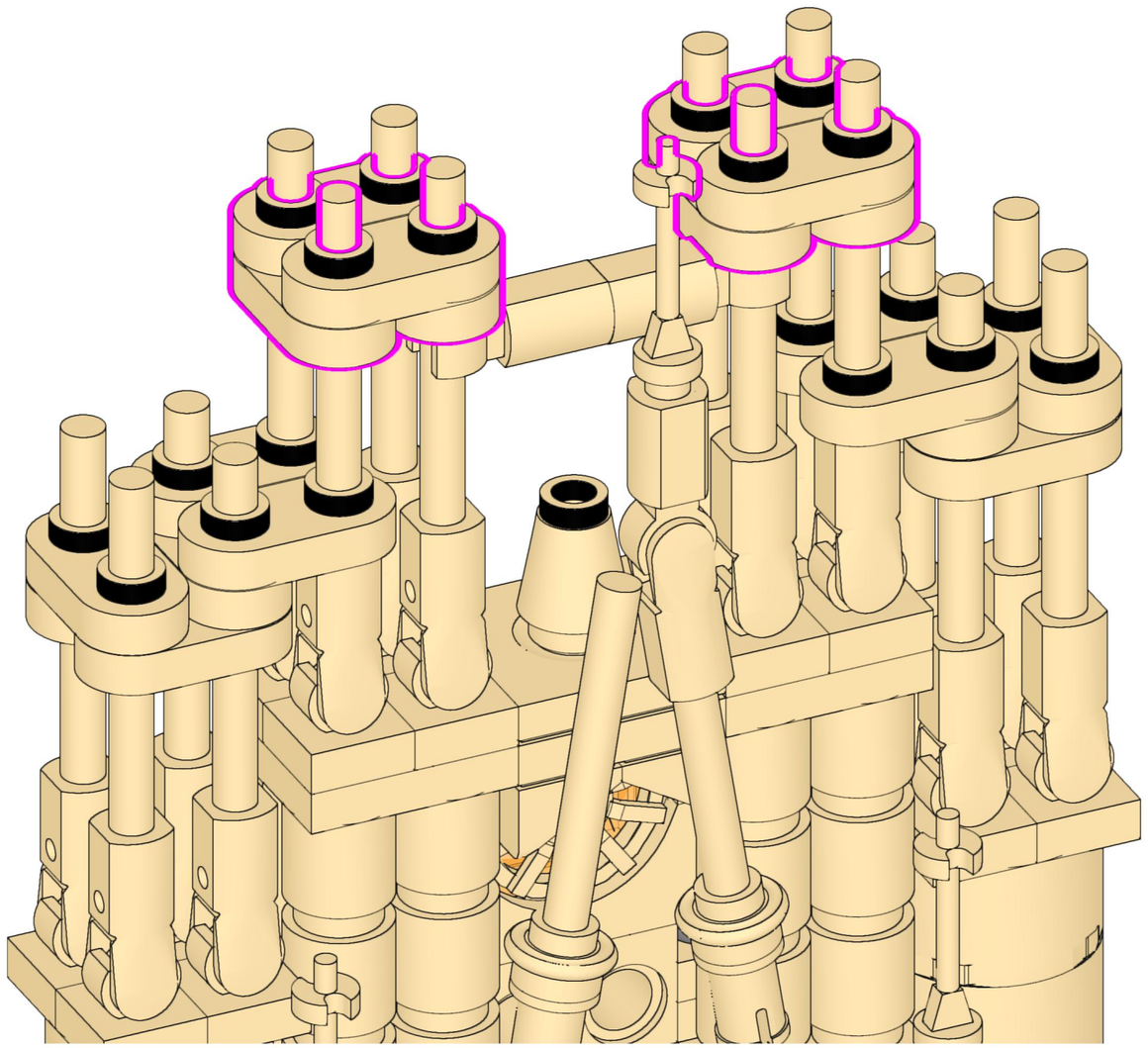

517



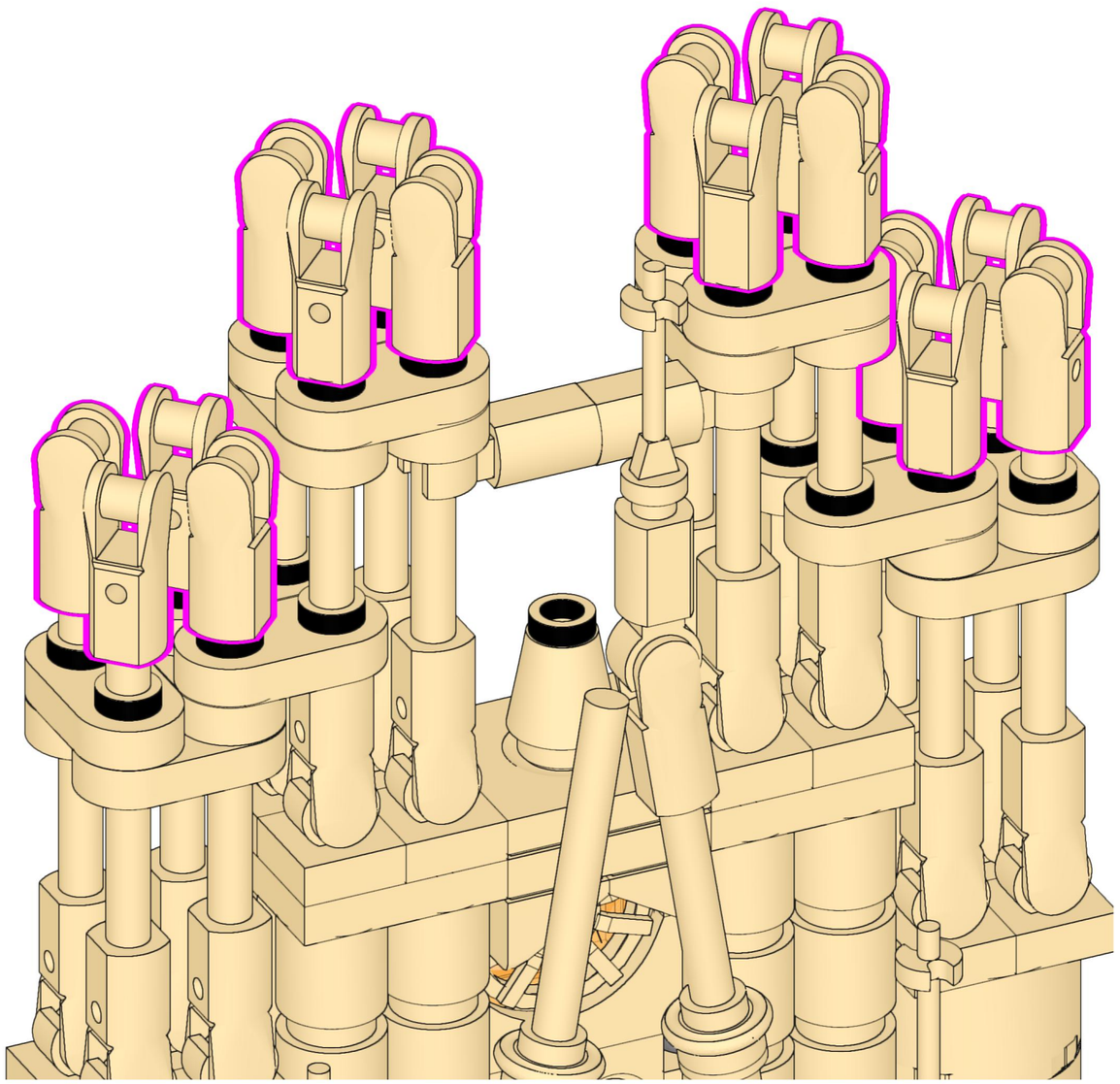

518

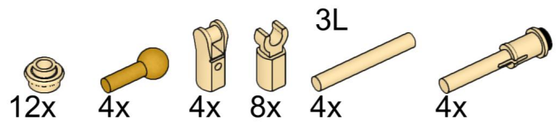

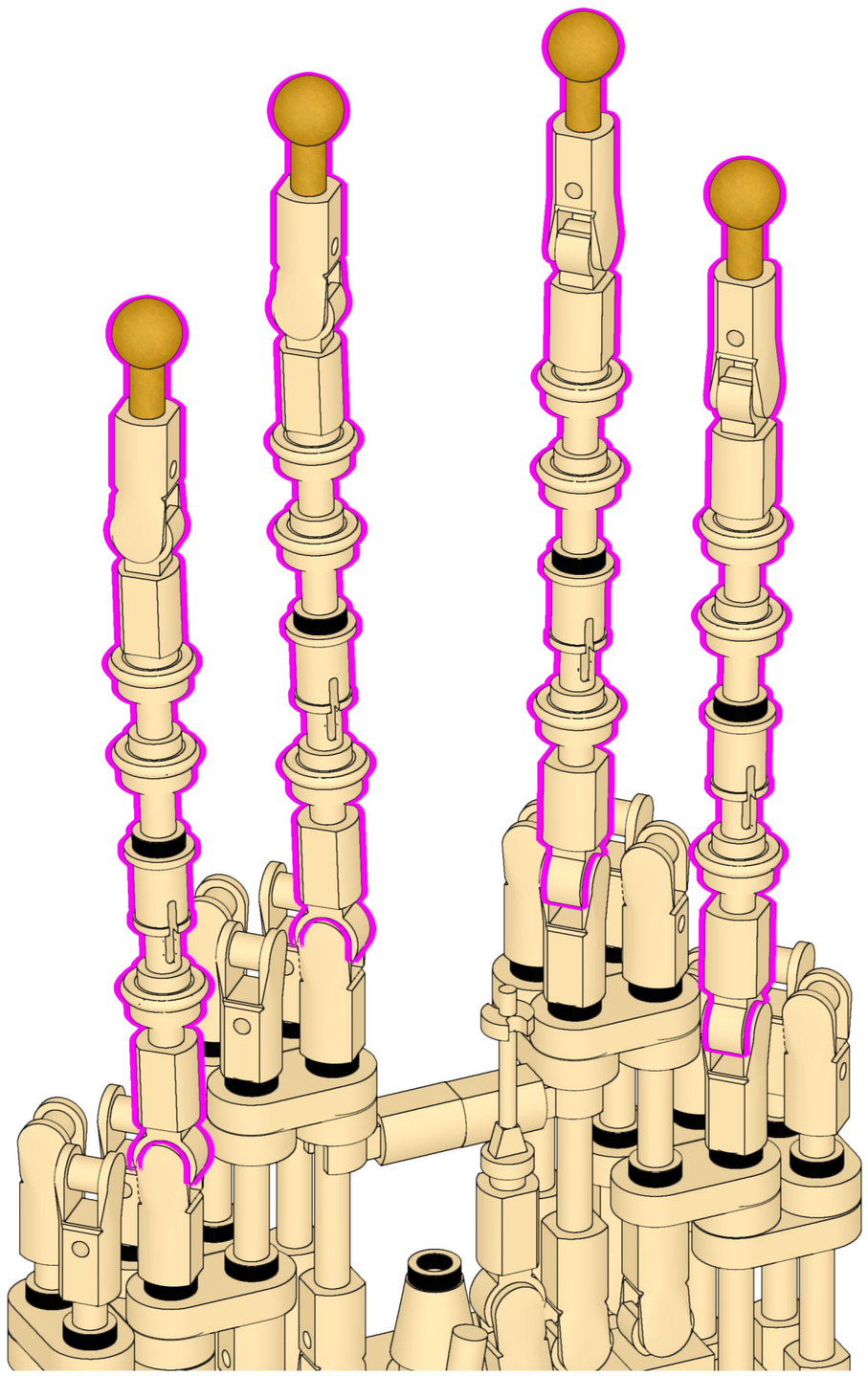

519

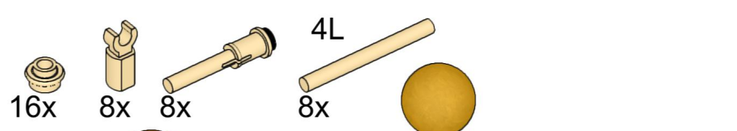

520

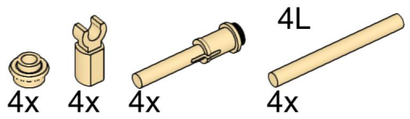

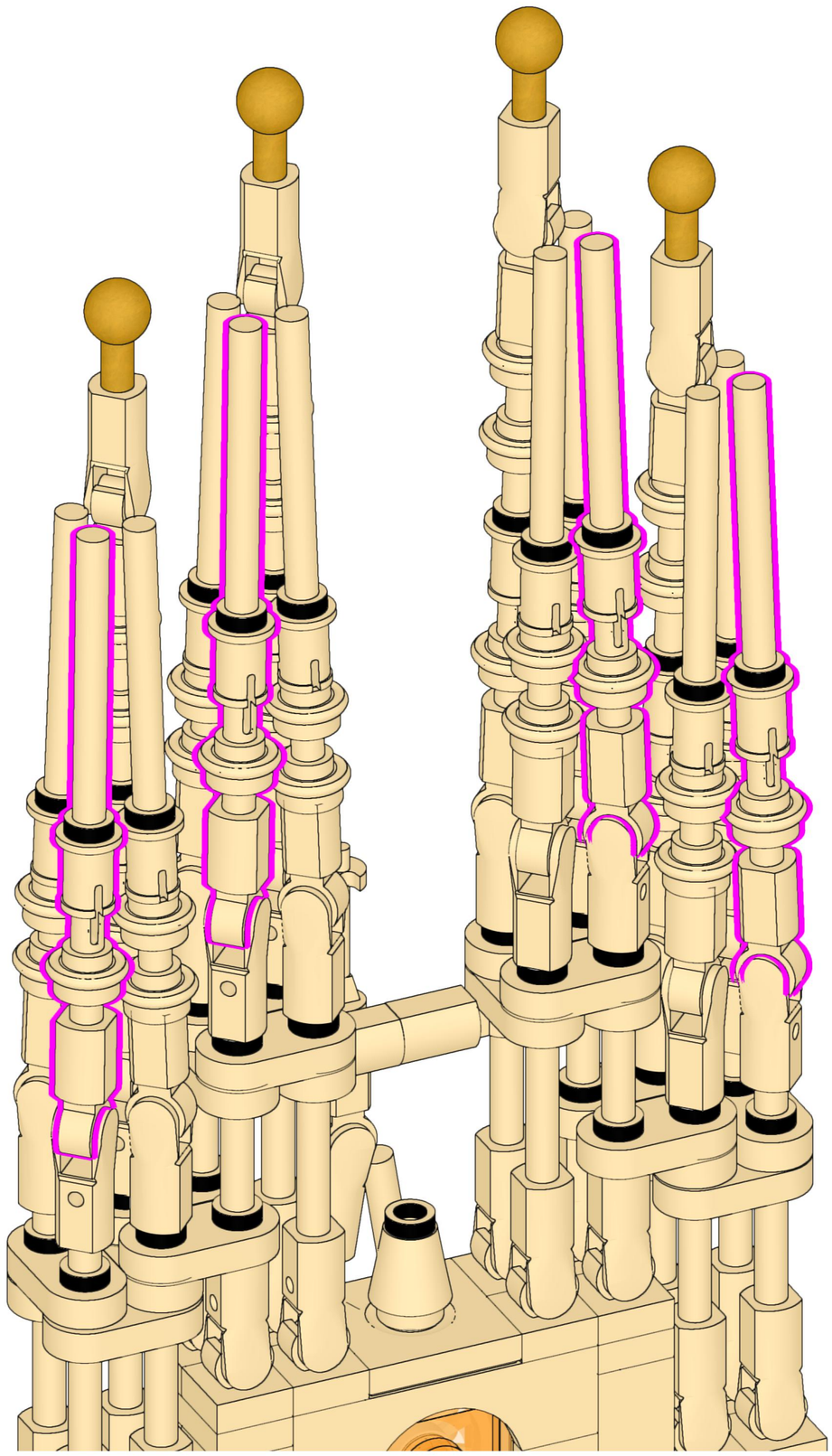

521

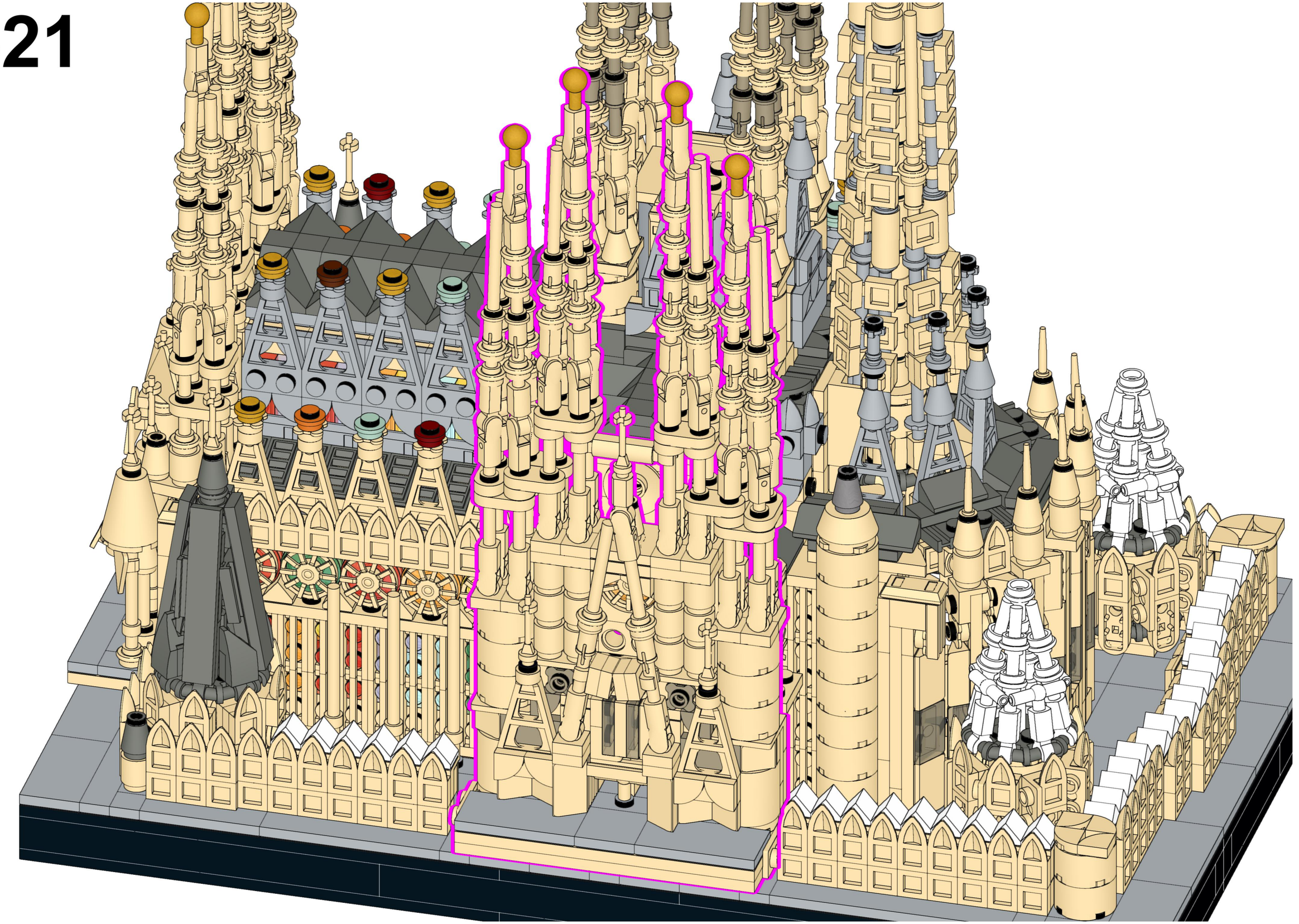

522

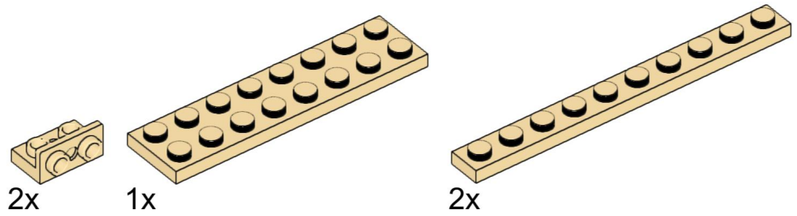

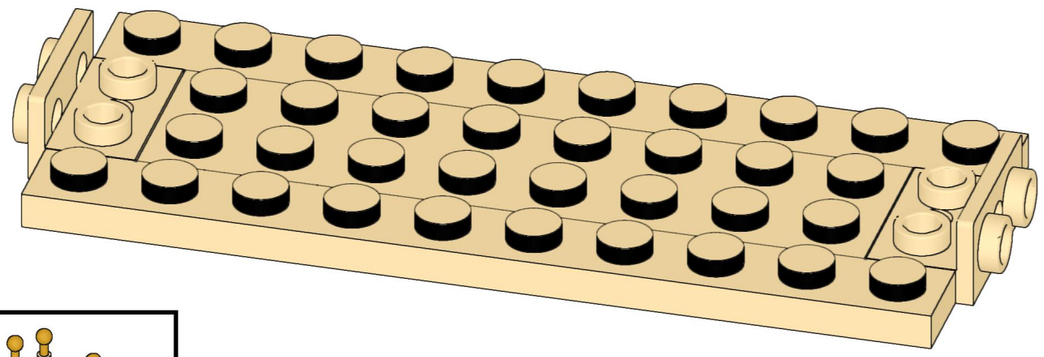

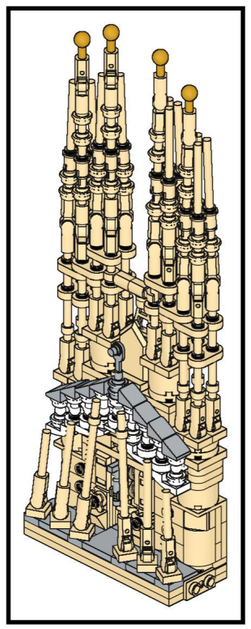

523

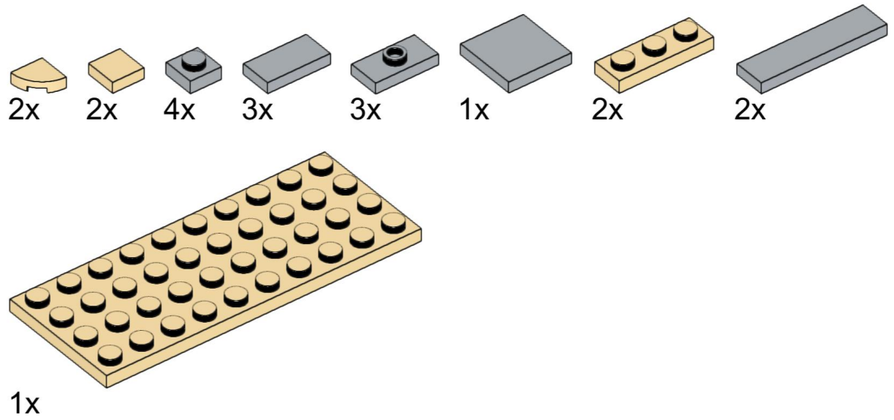

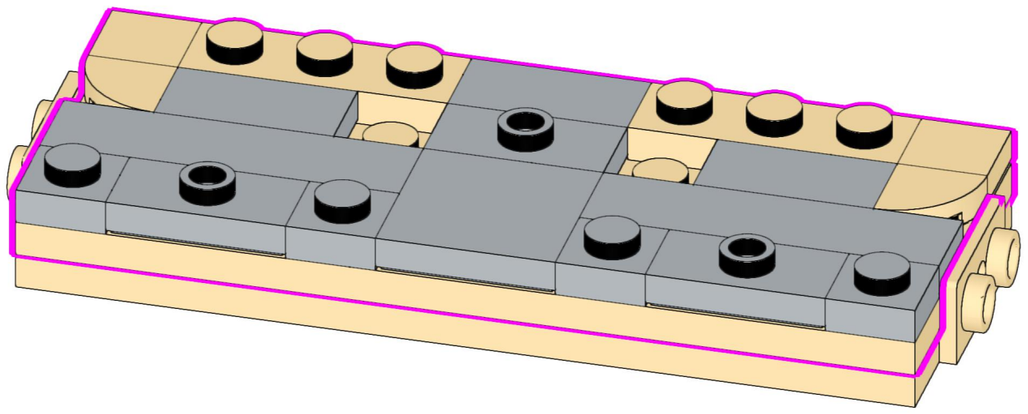

524

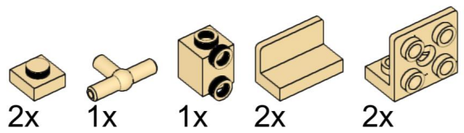

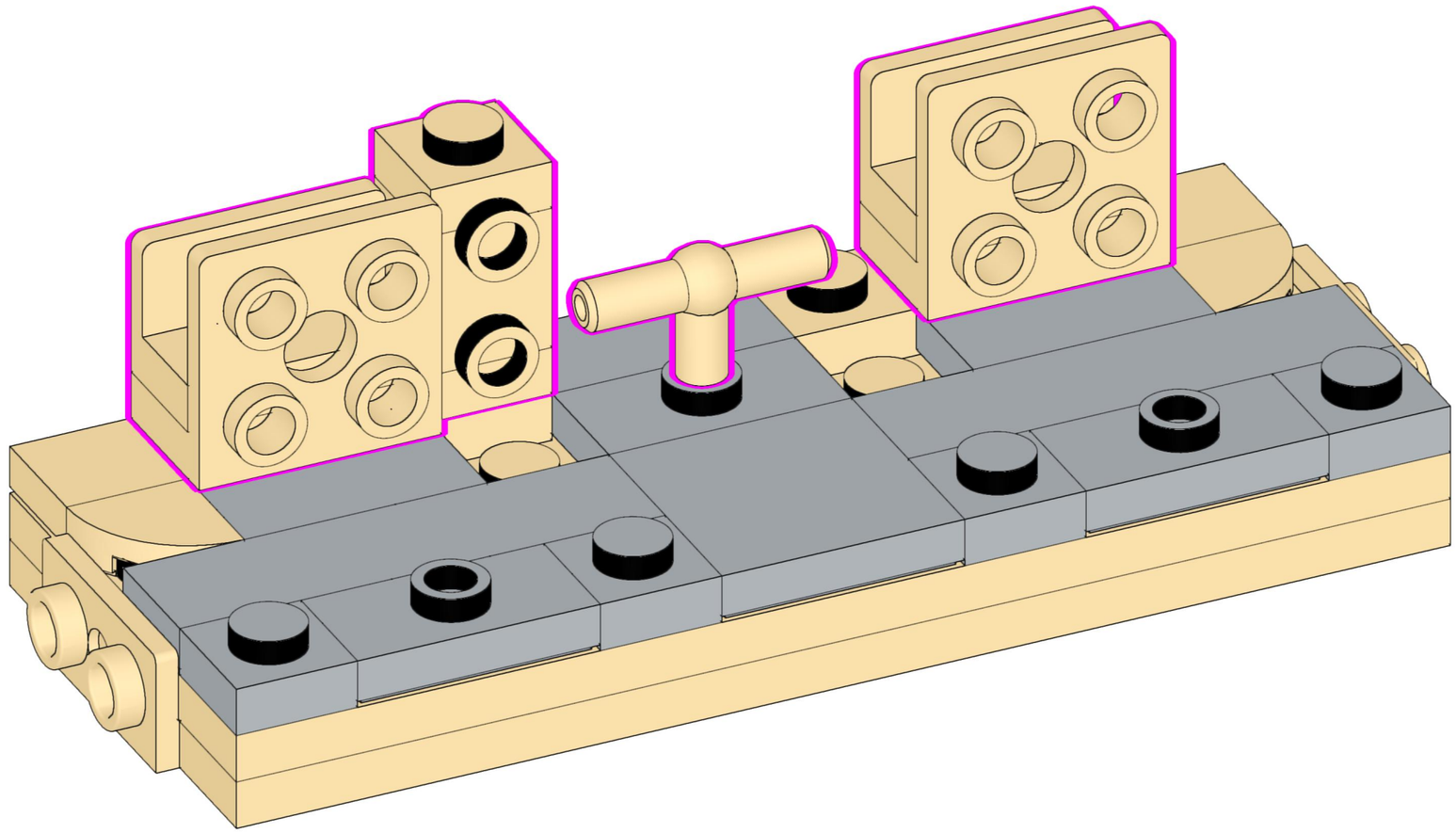

525

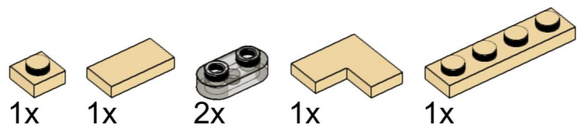

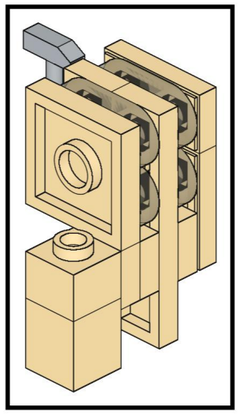

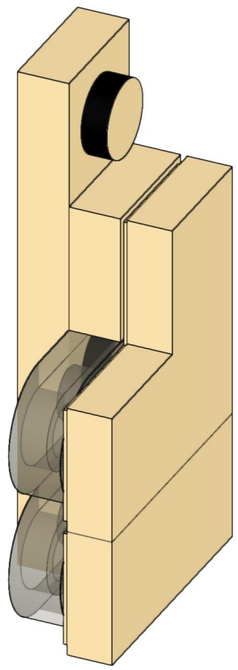

526

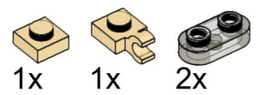

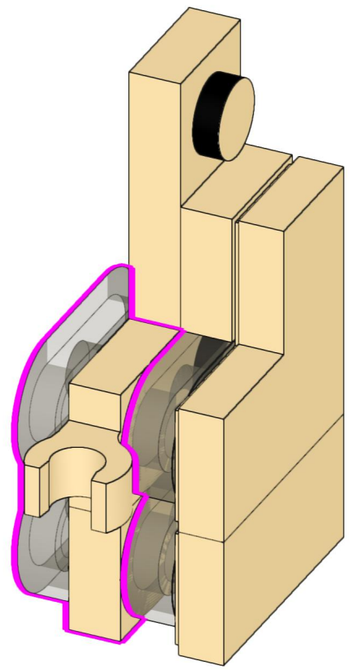

527

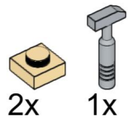

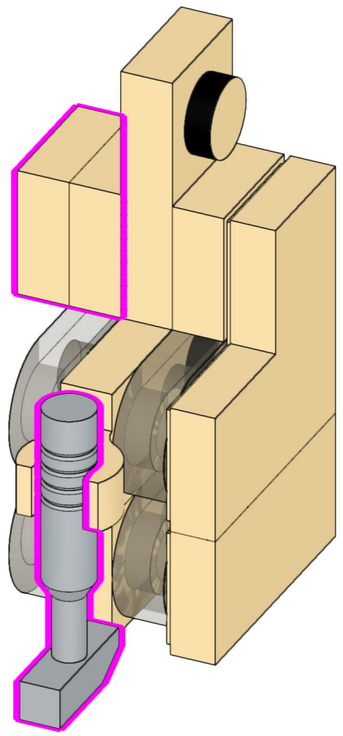

528

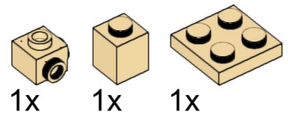

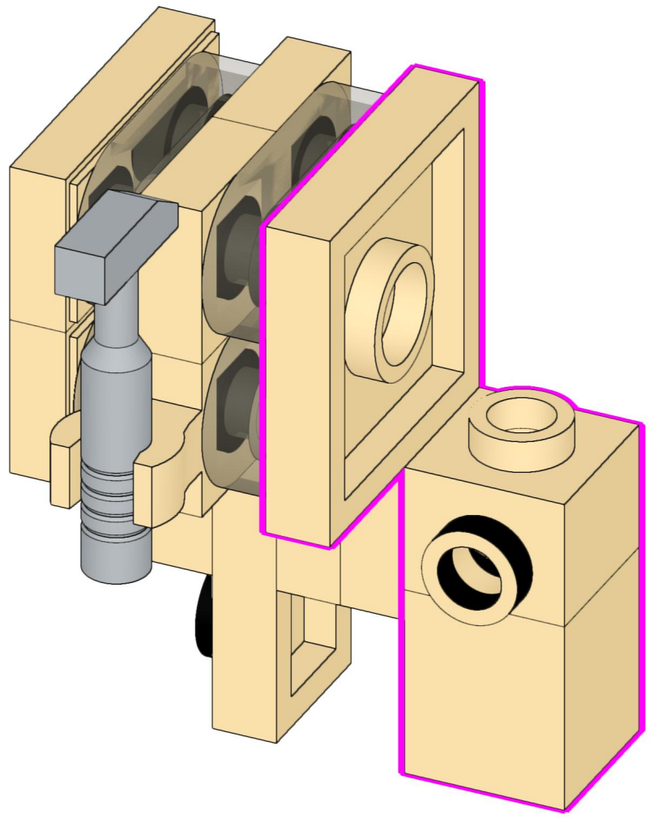

529

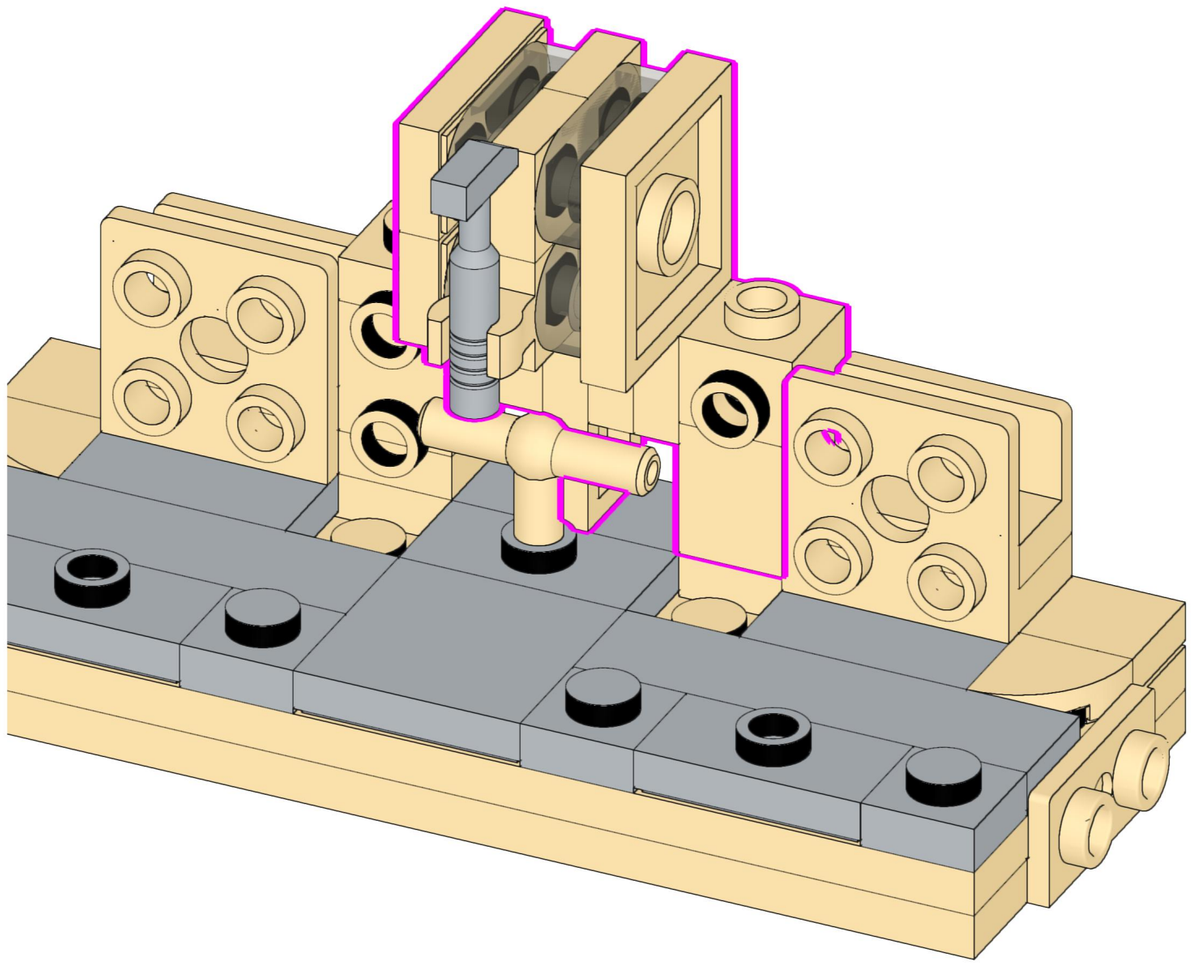

530

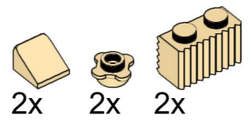

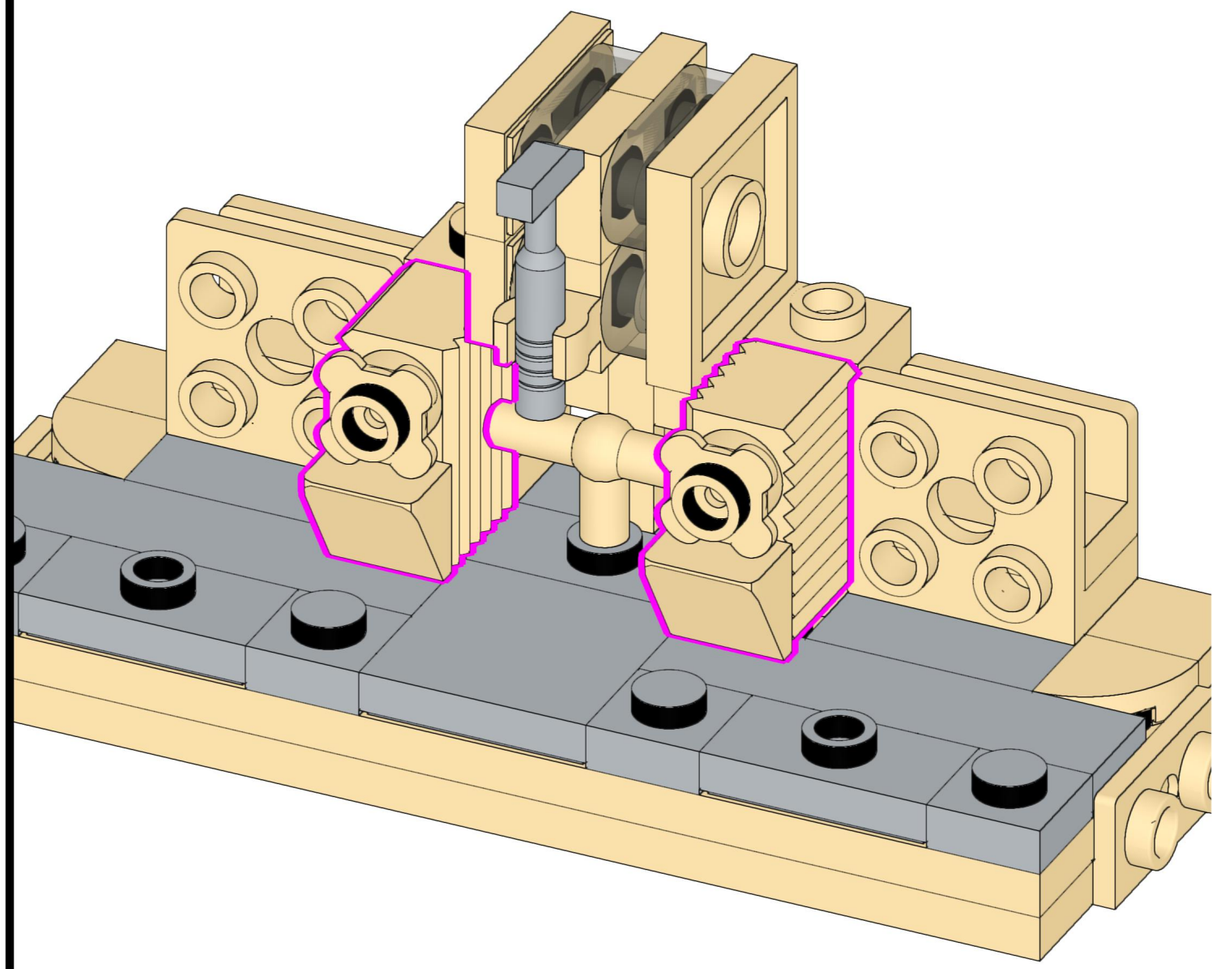

531

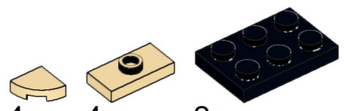

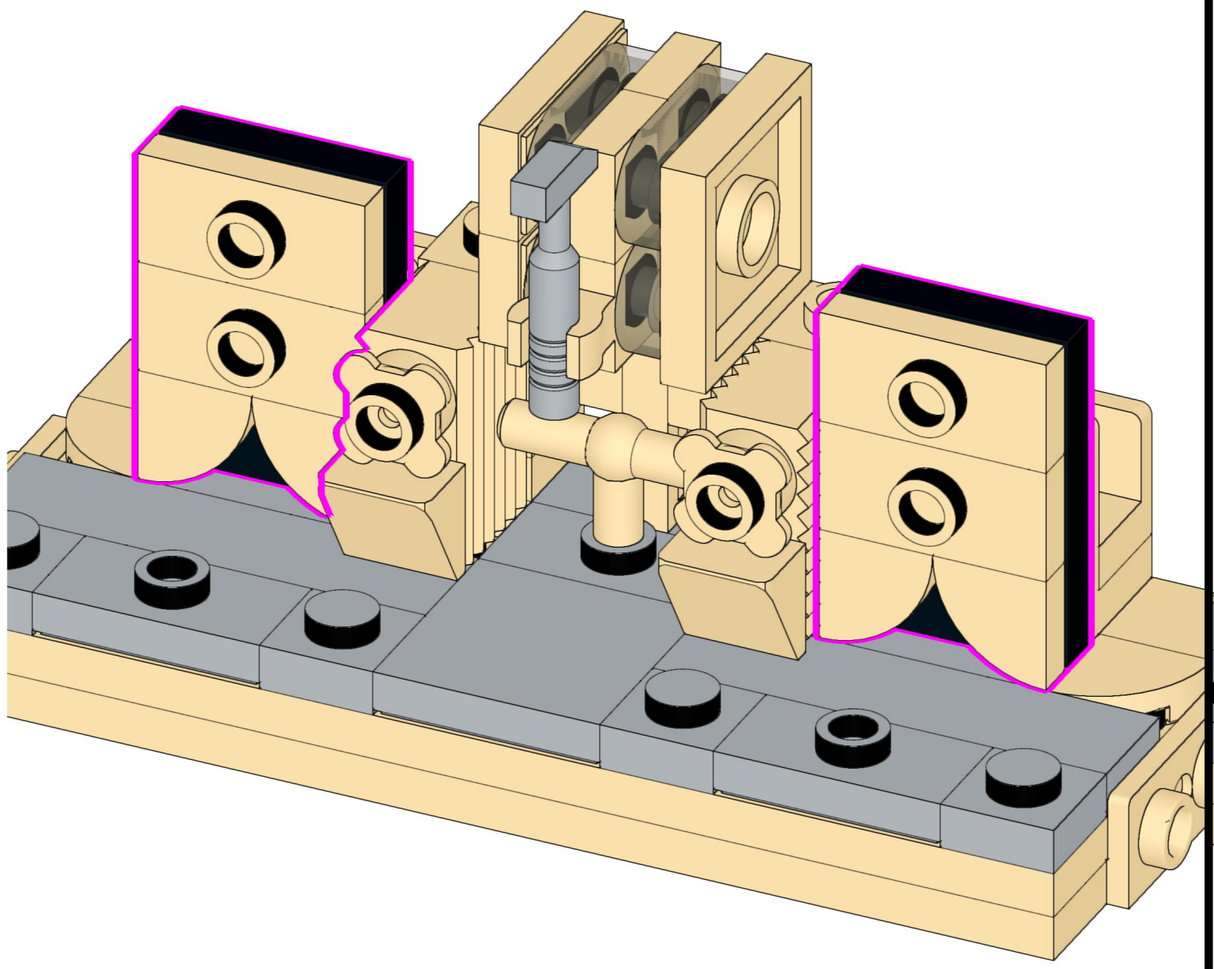

532

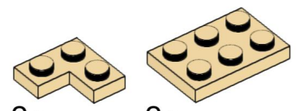

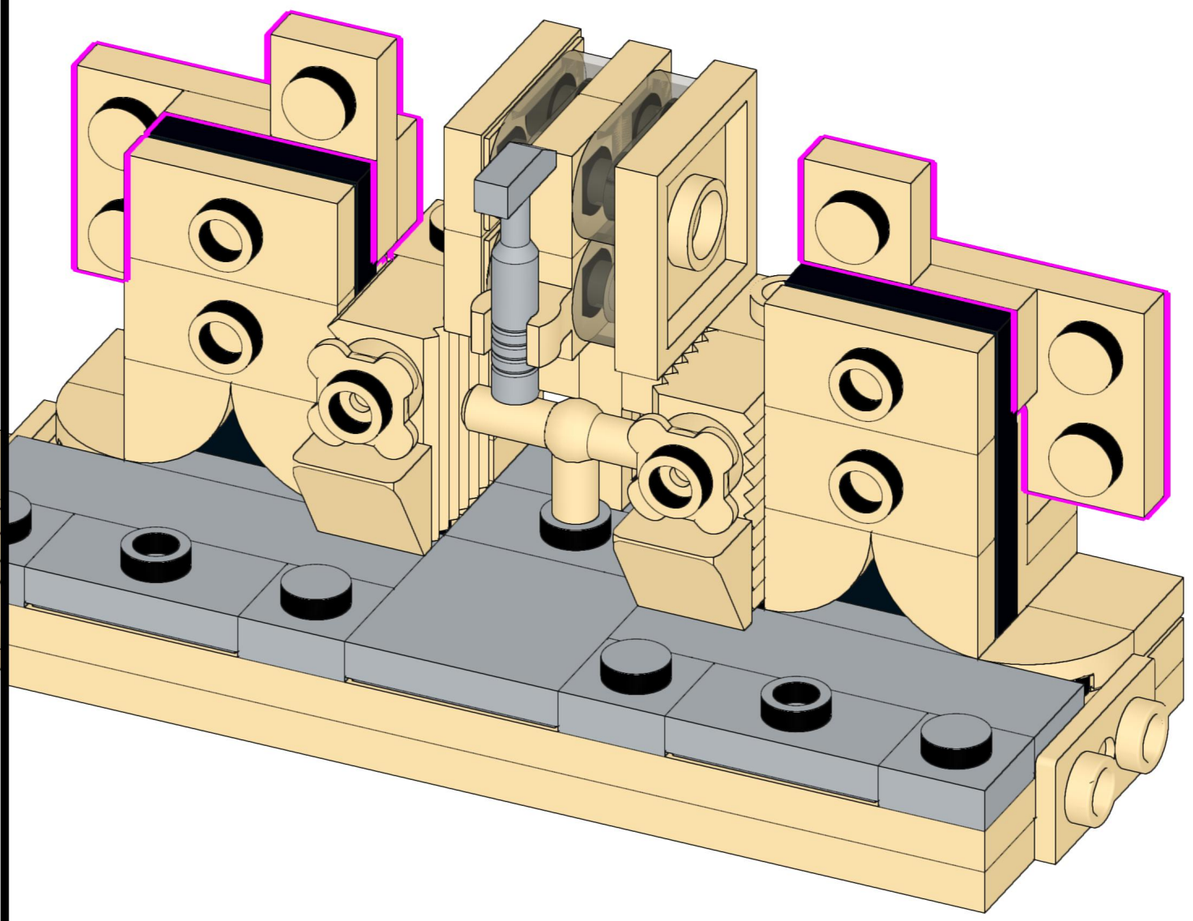

533

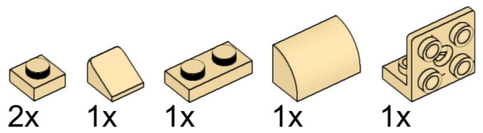

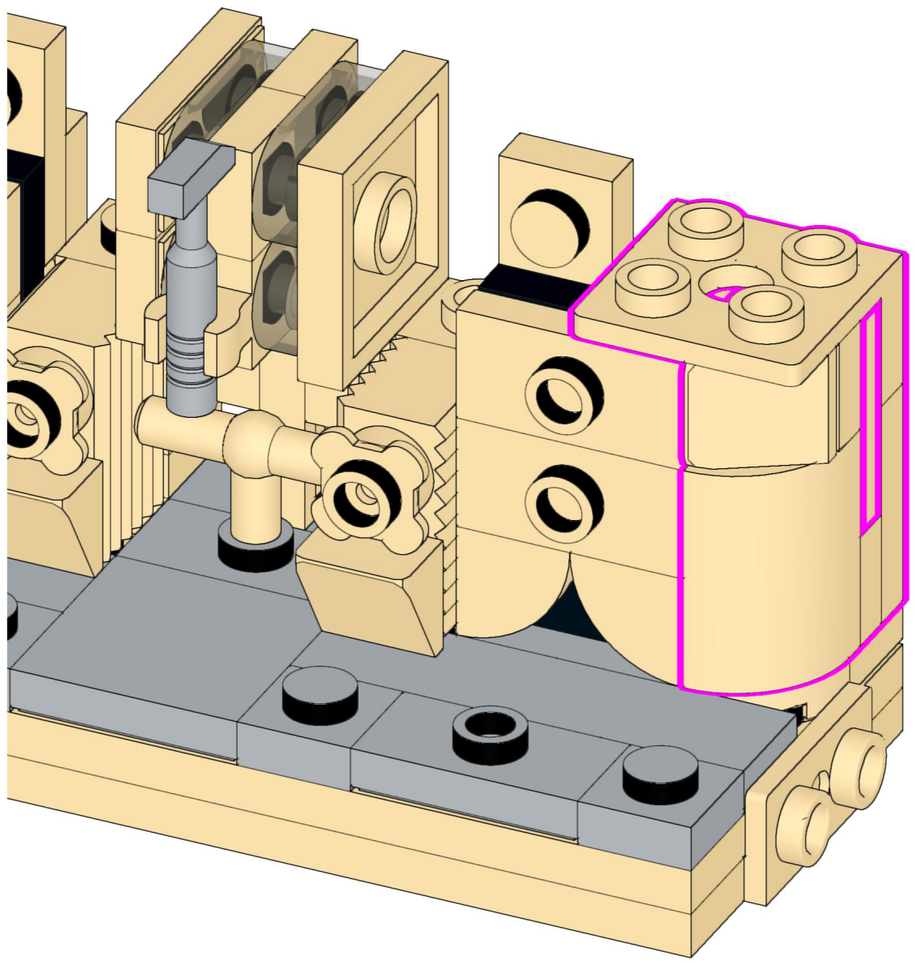

534

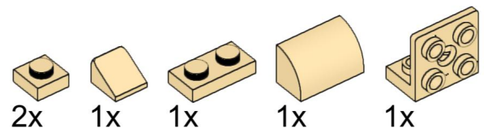

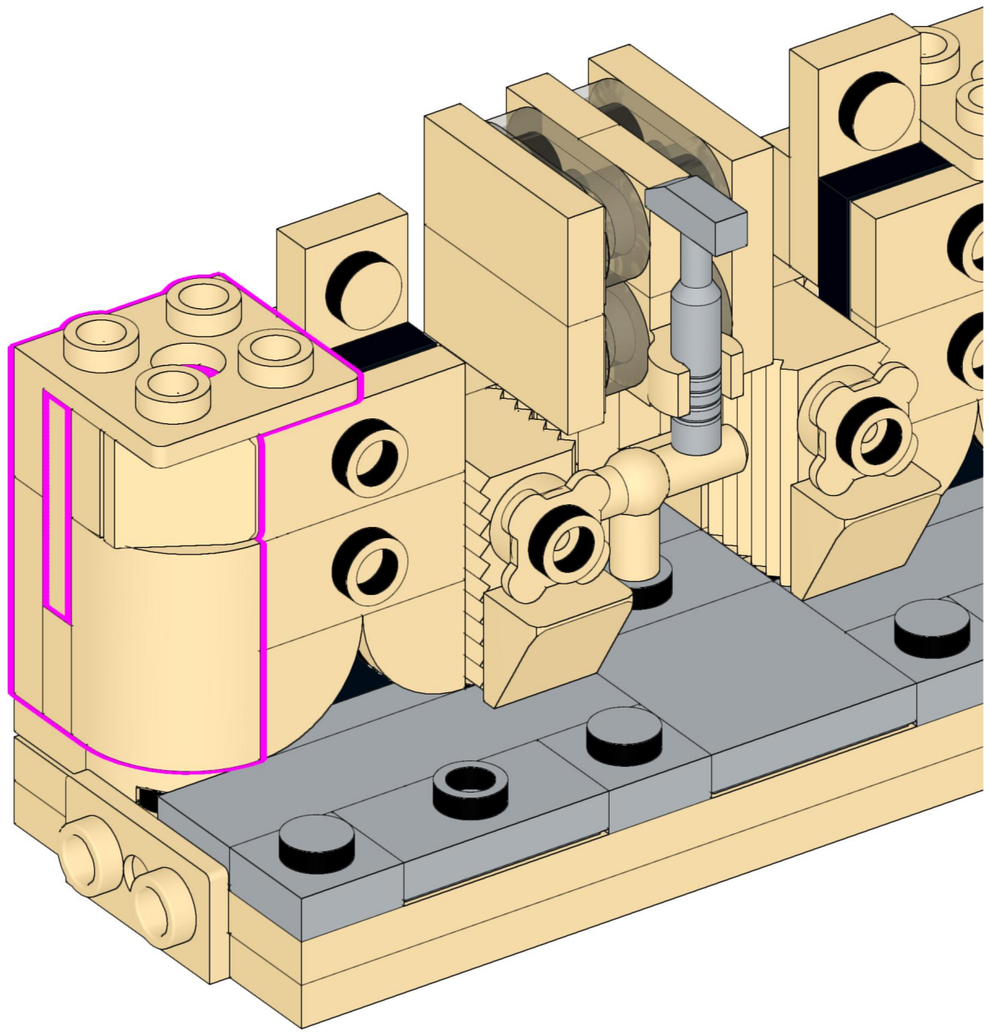

535

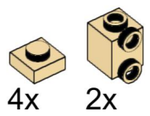

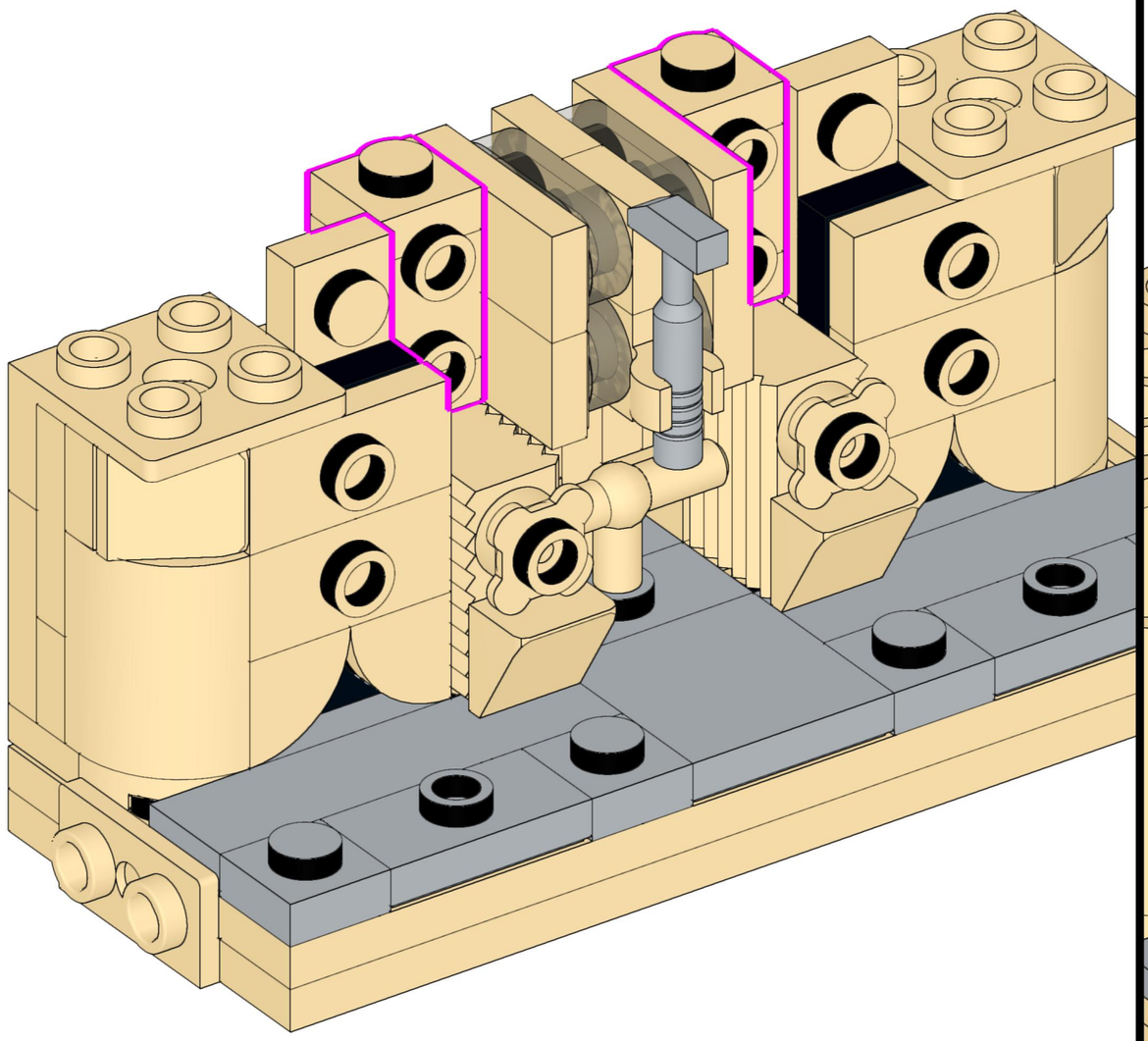

536

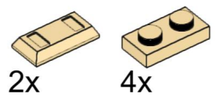

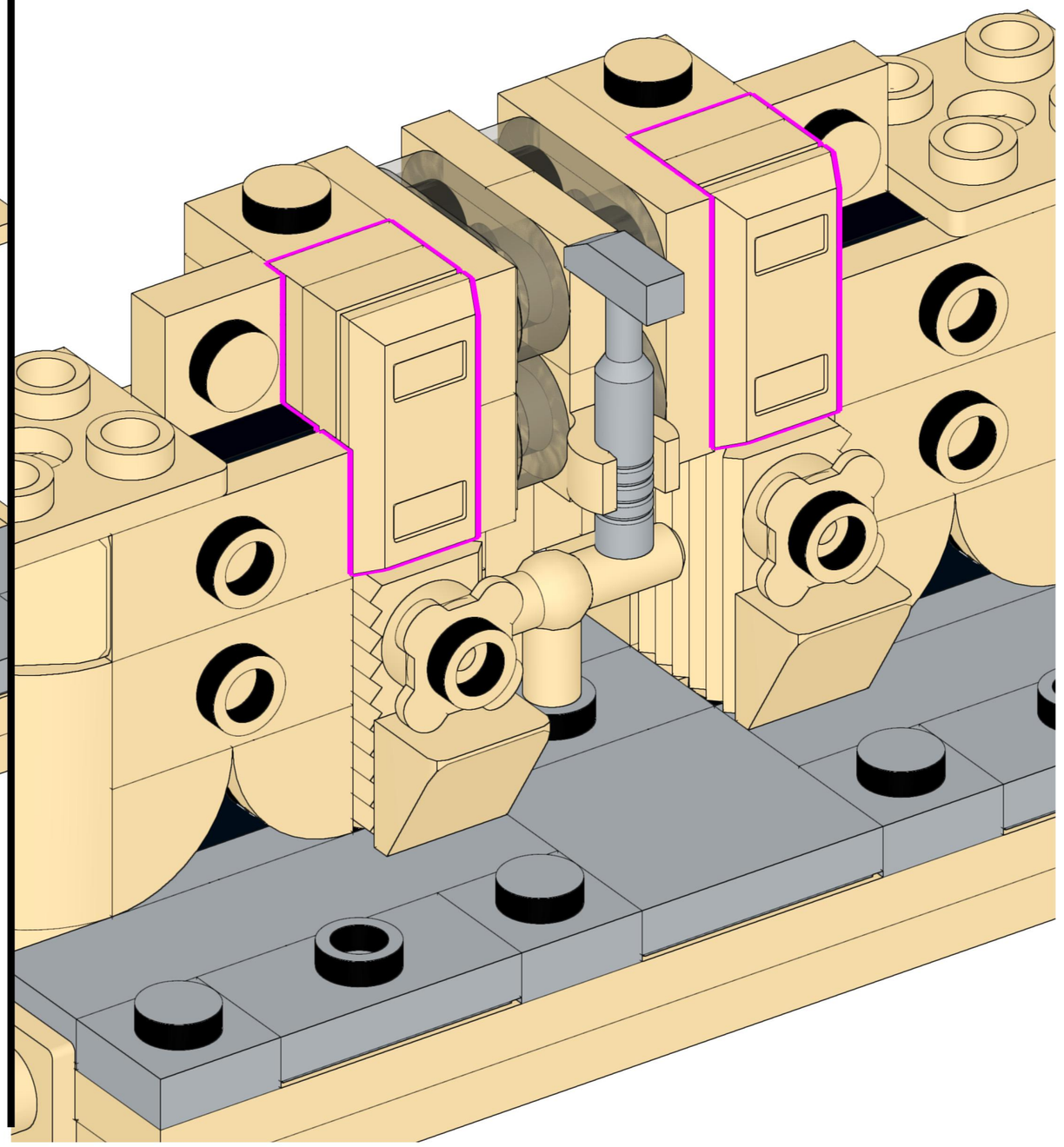

537

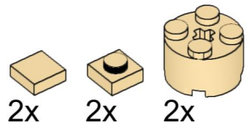

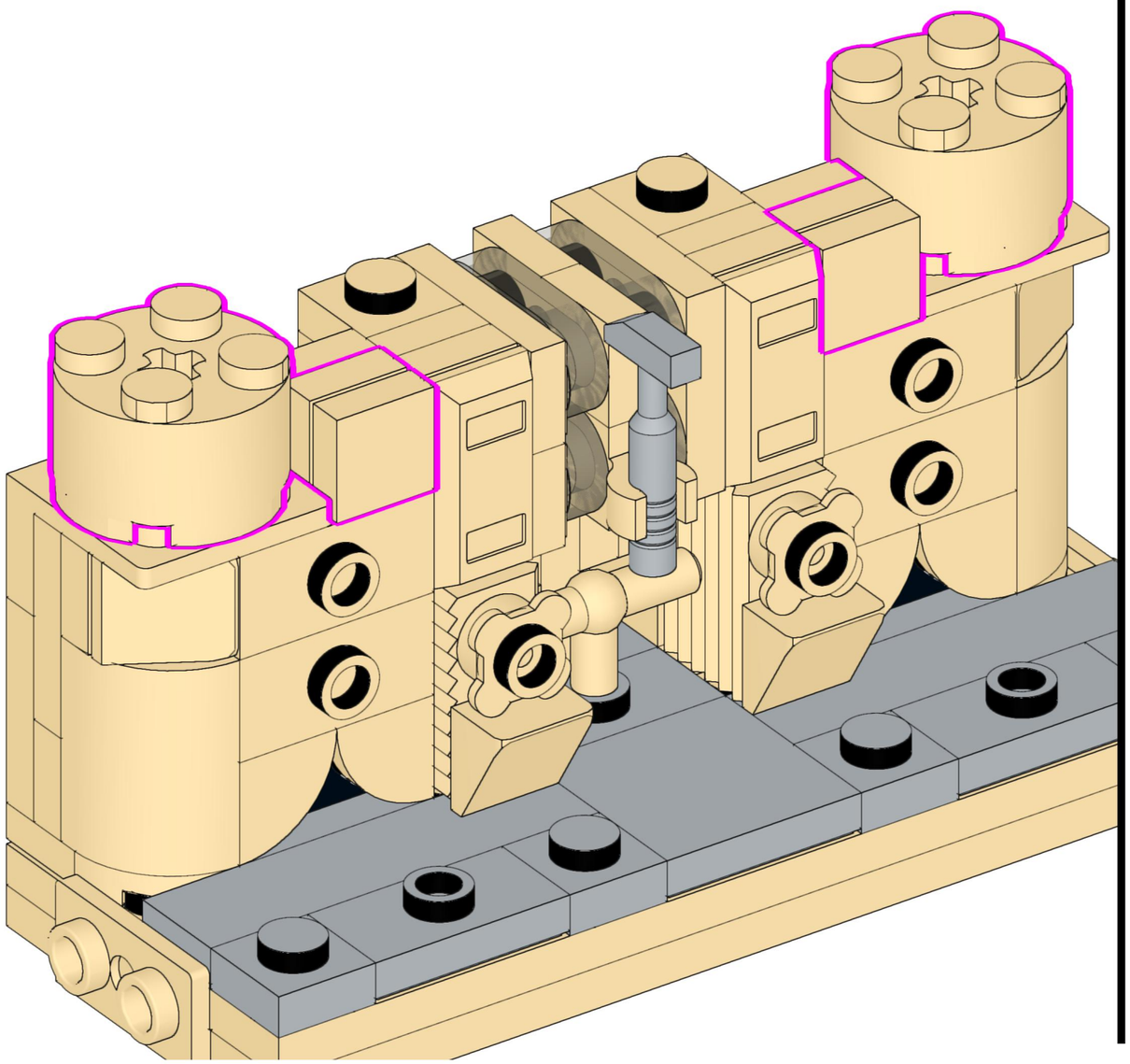

538

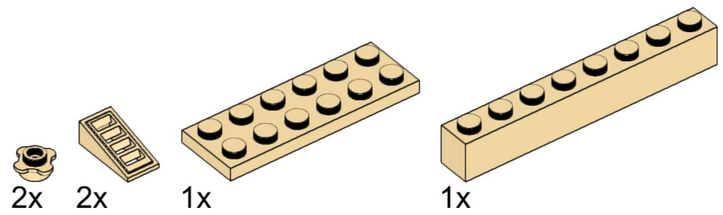

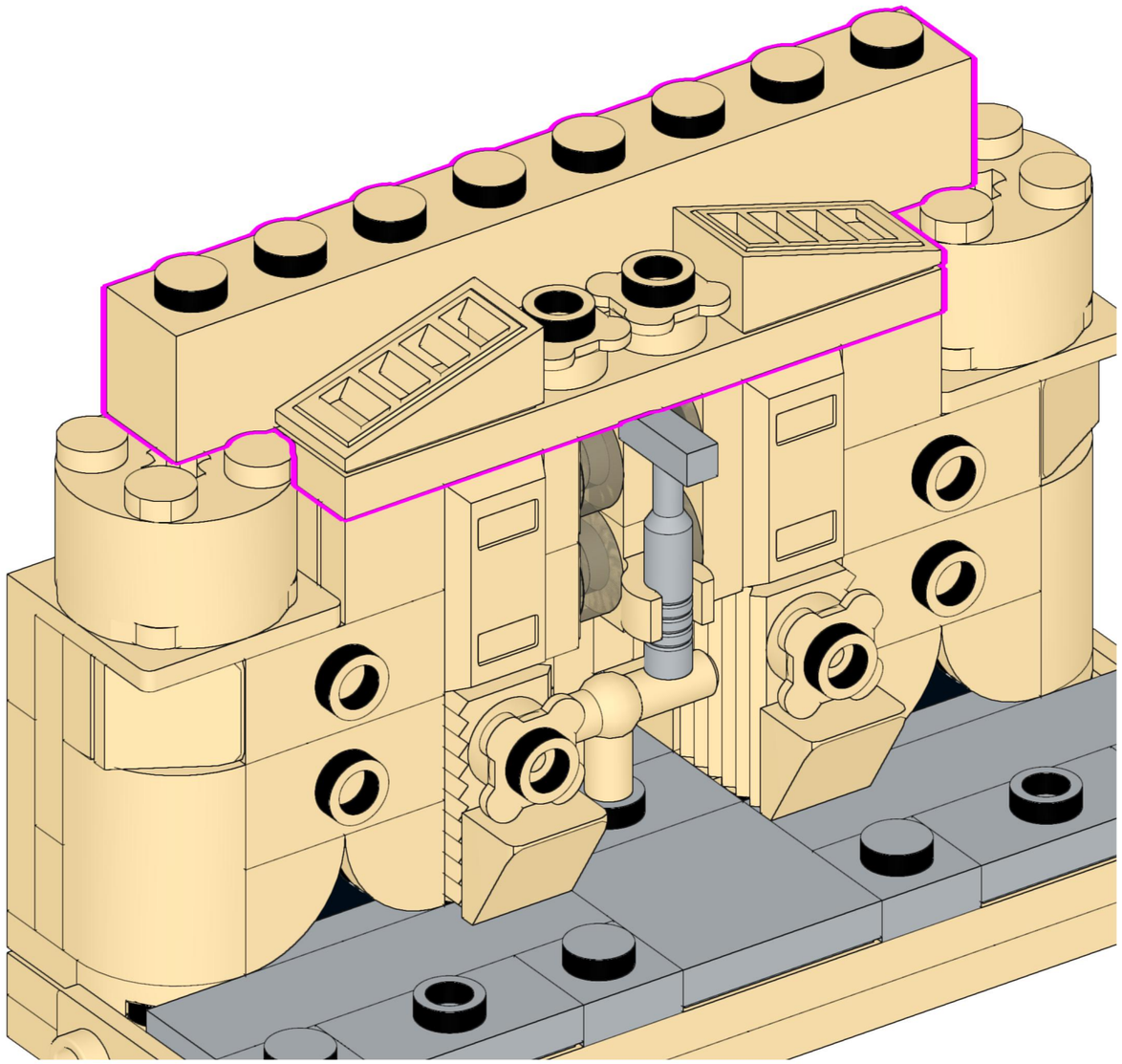

539

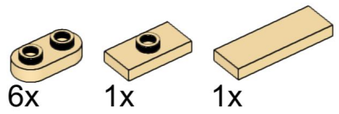

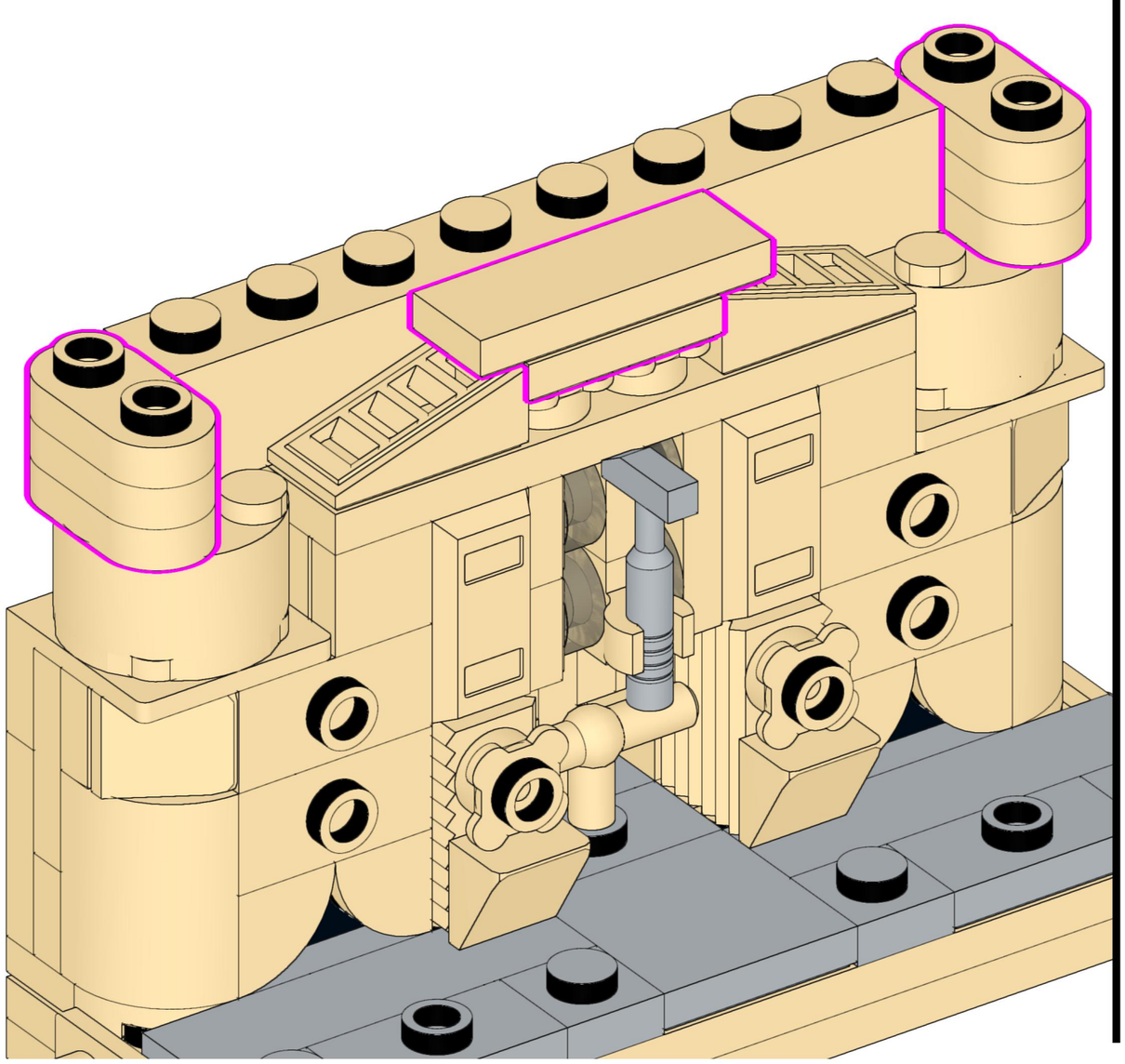

540

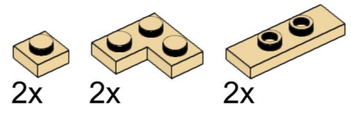

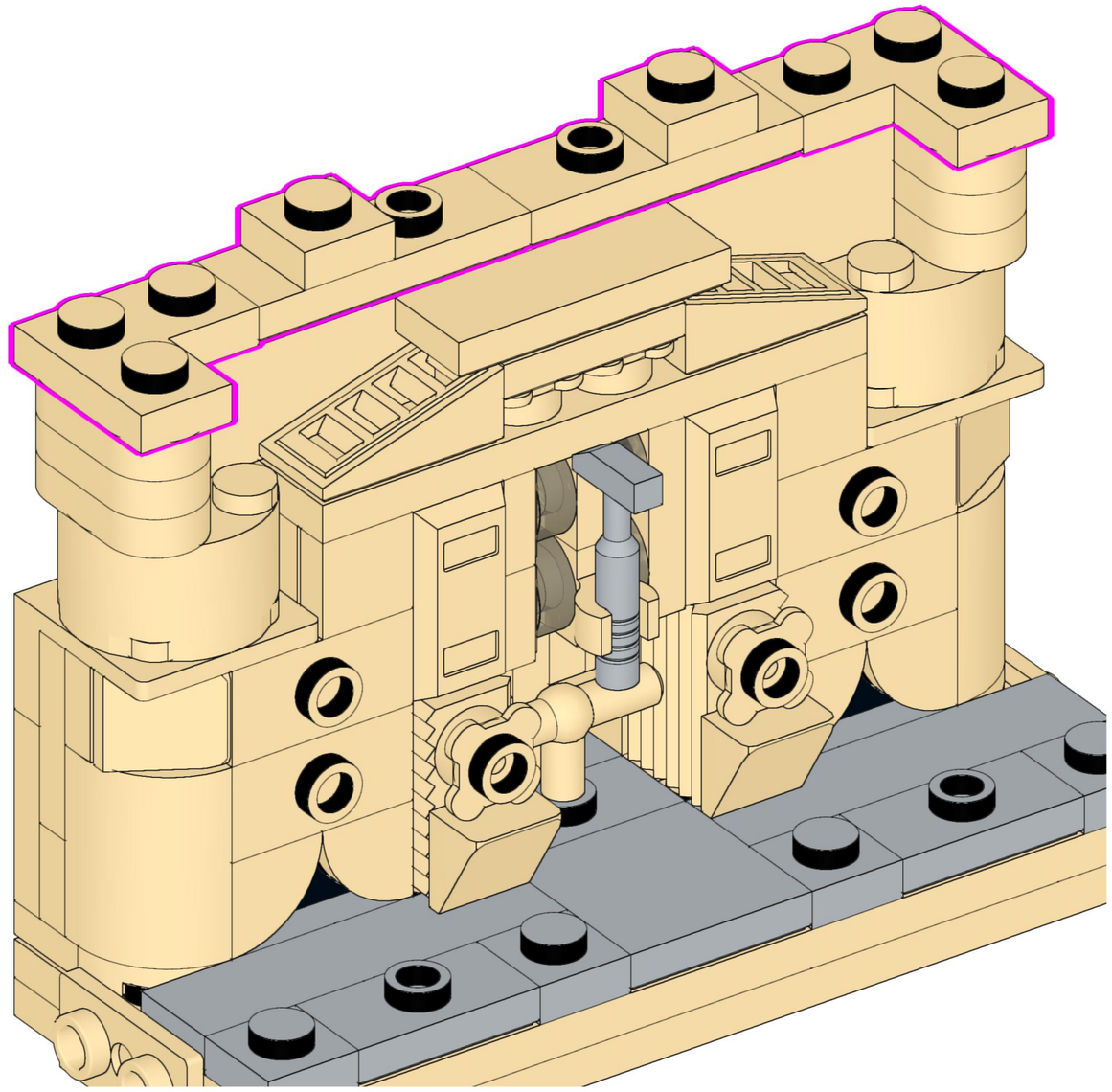

541

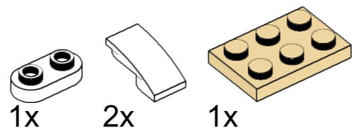

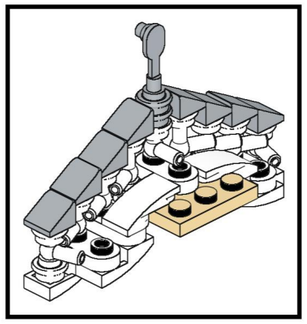

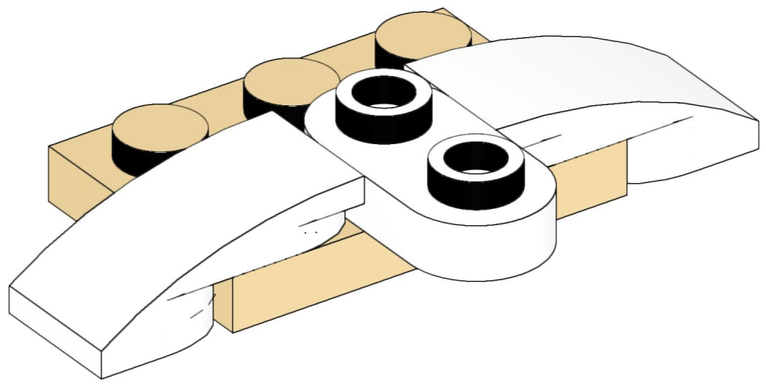

542

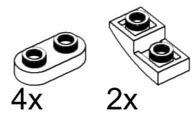

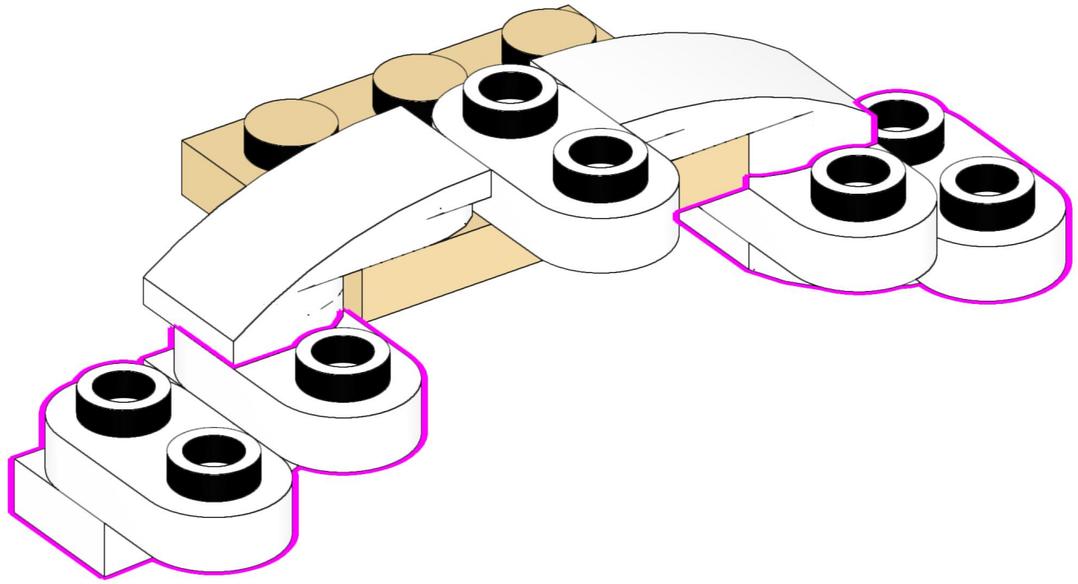

543

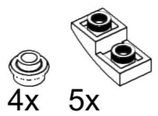

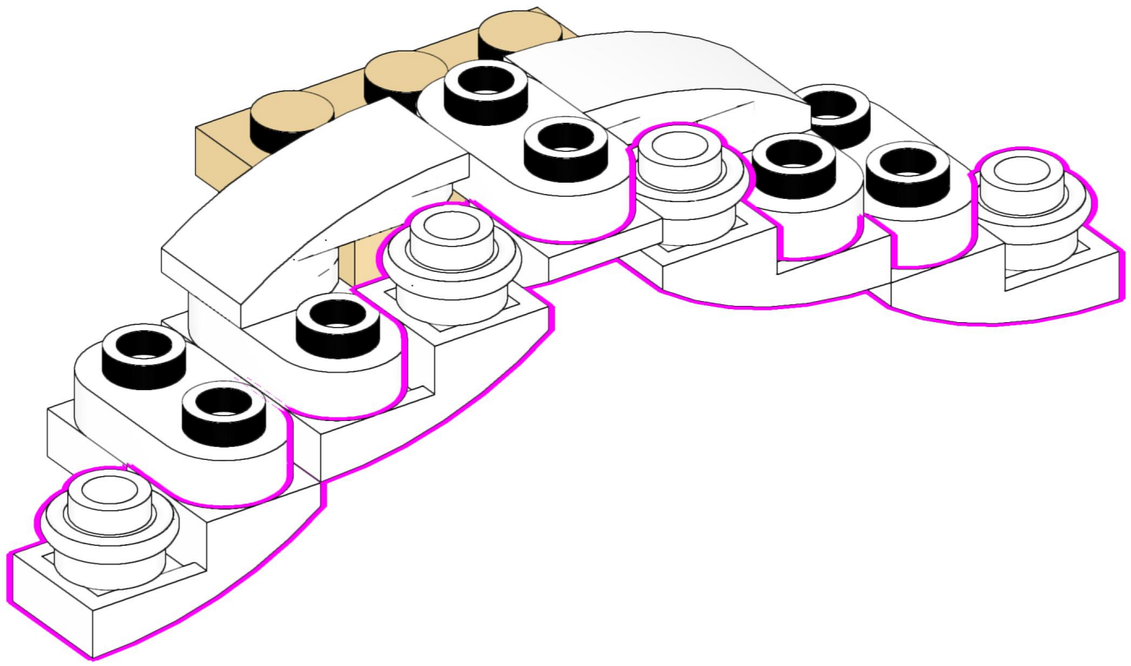

544



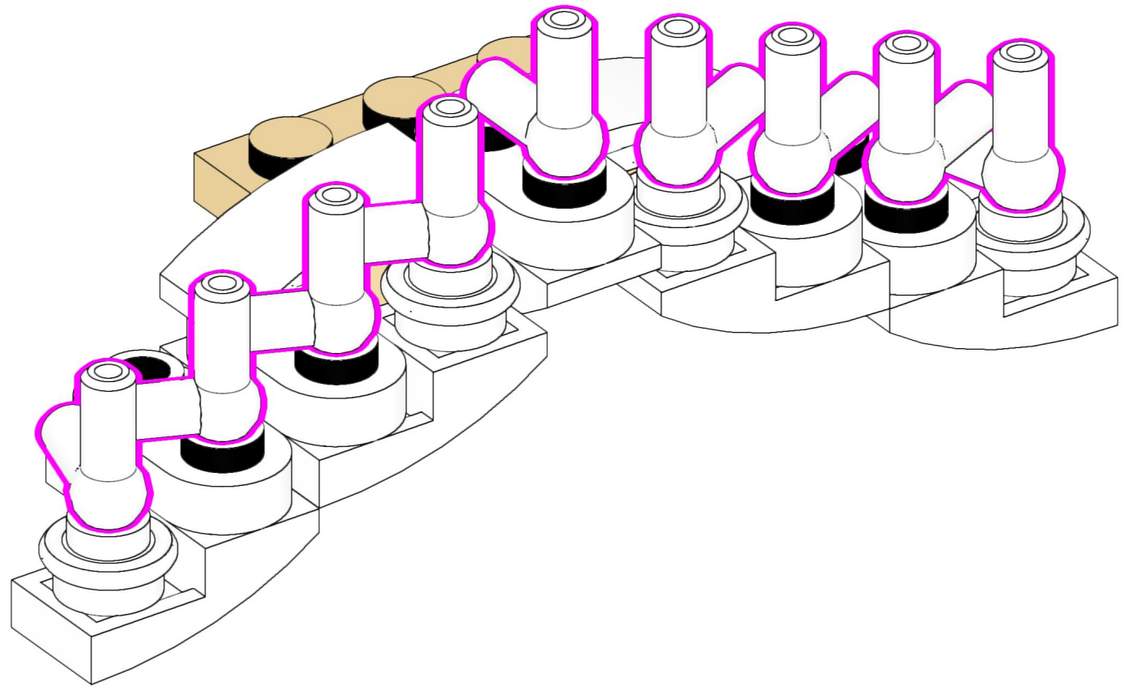

545

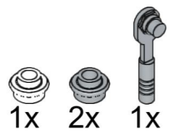

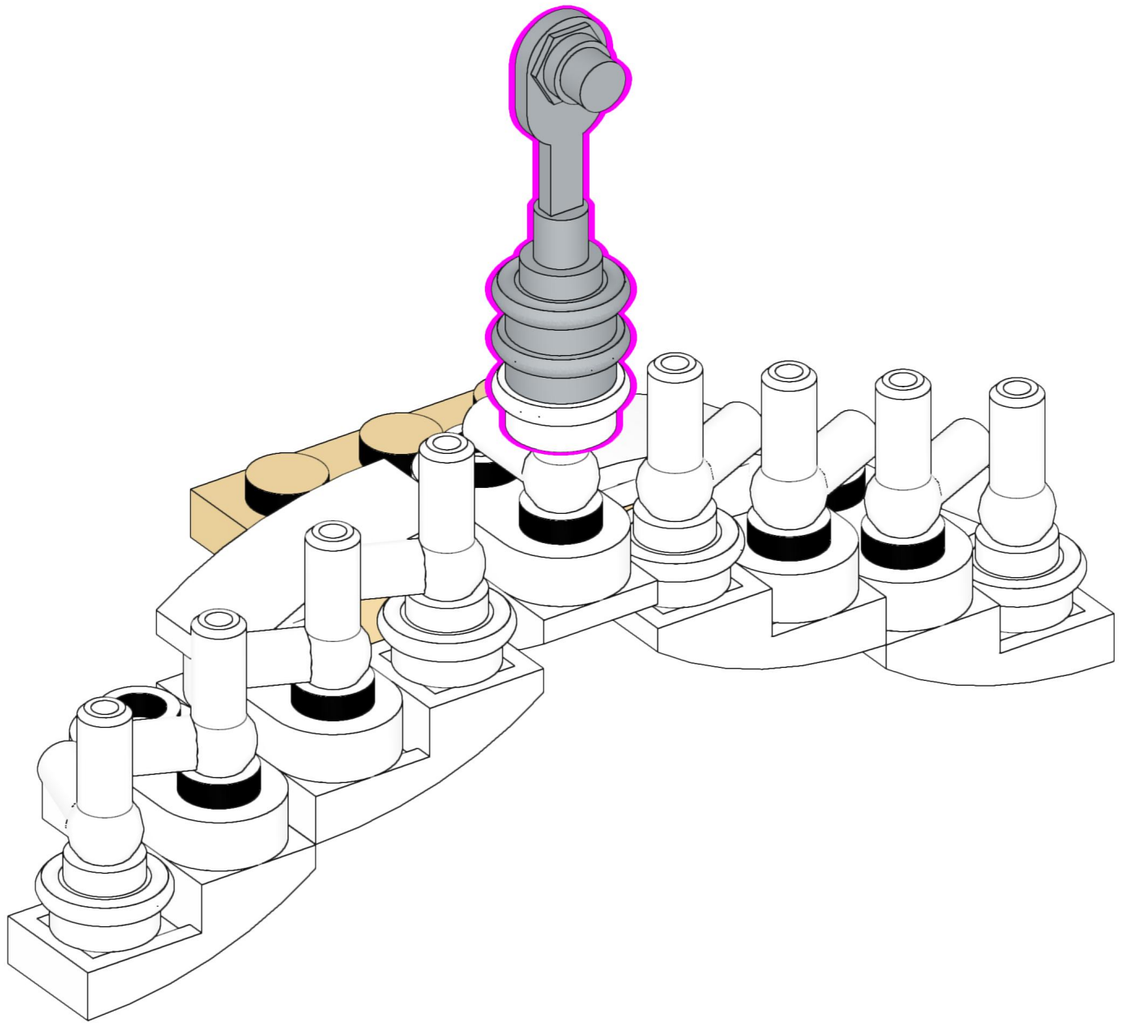

546



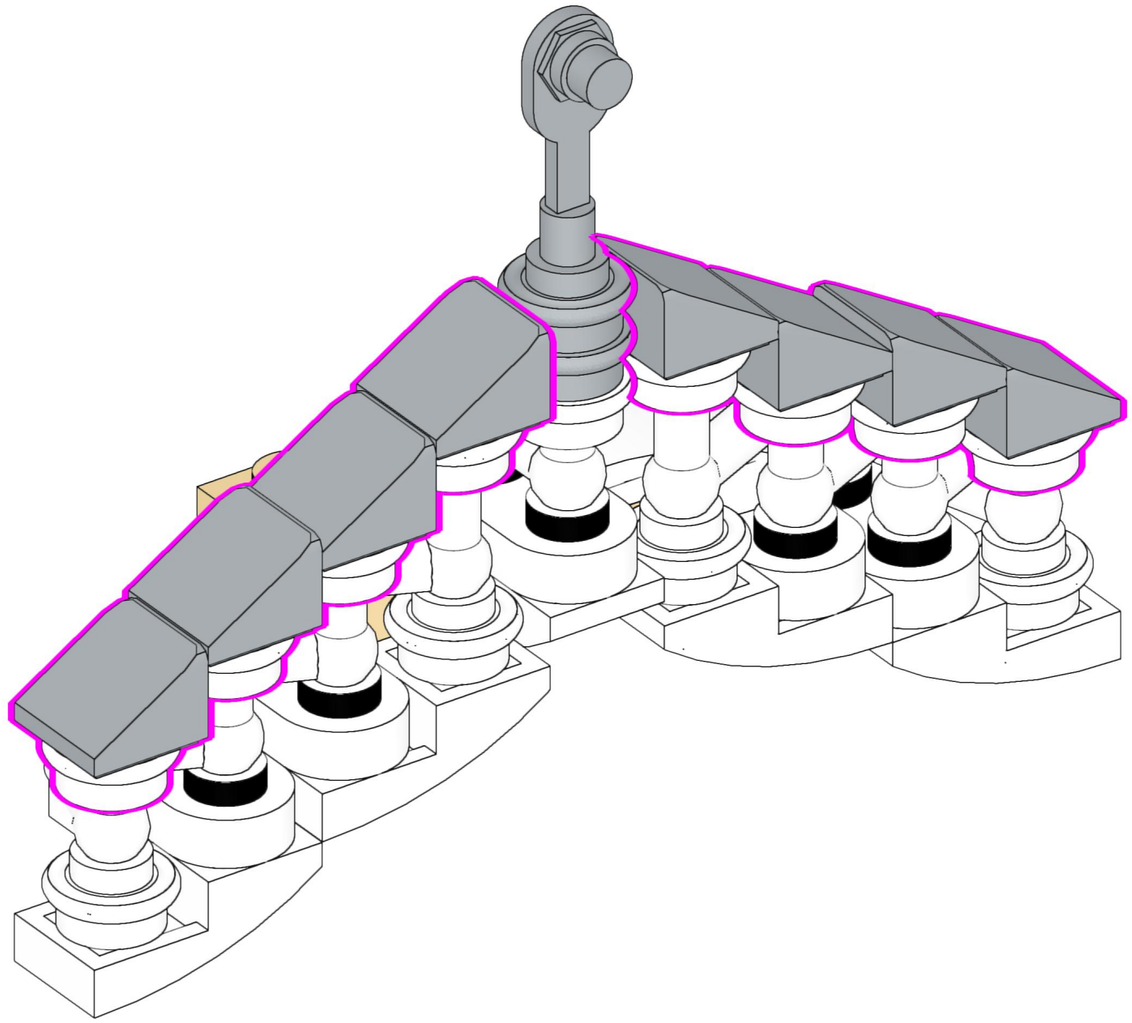

547

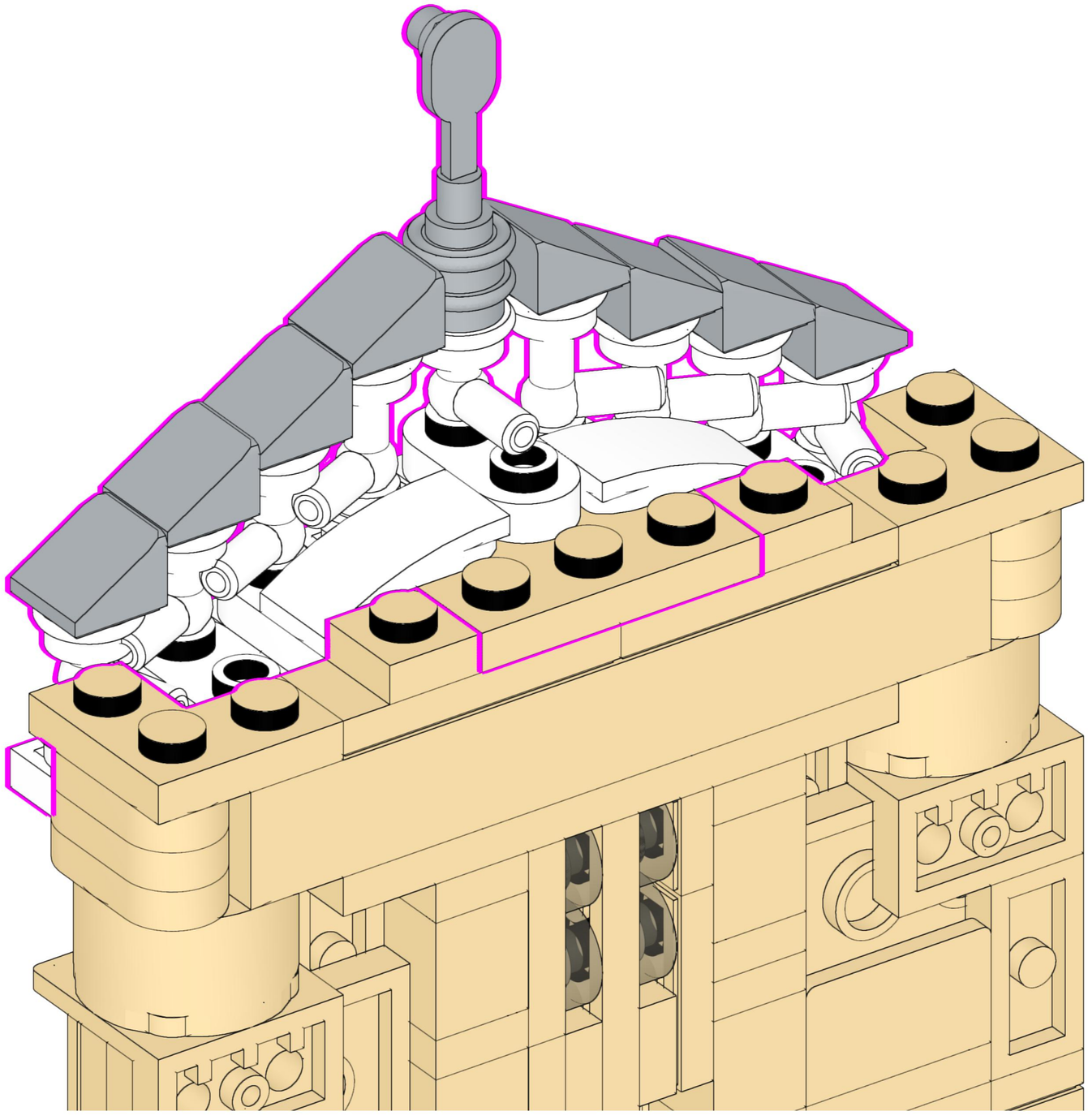

548

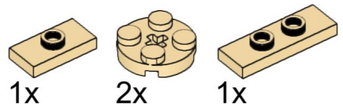

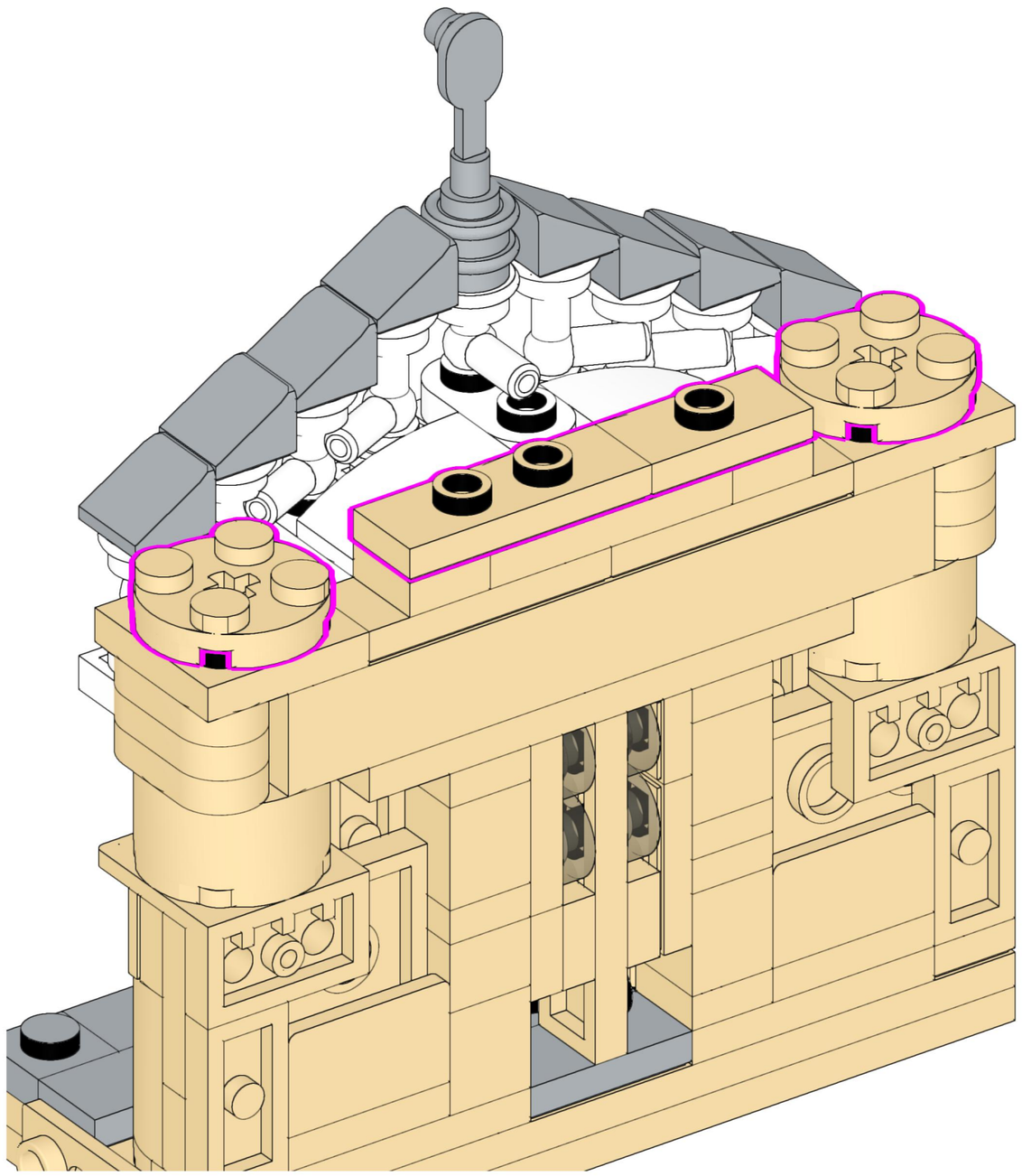

549

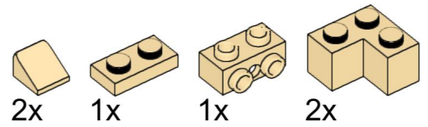

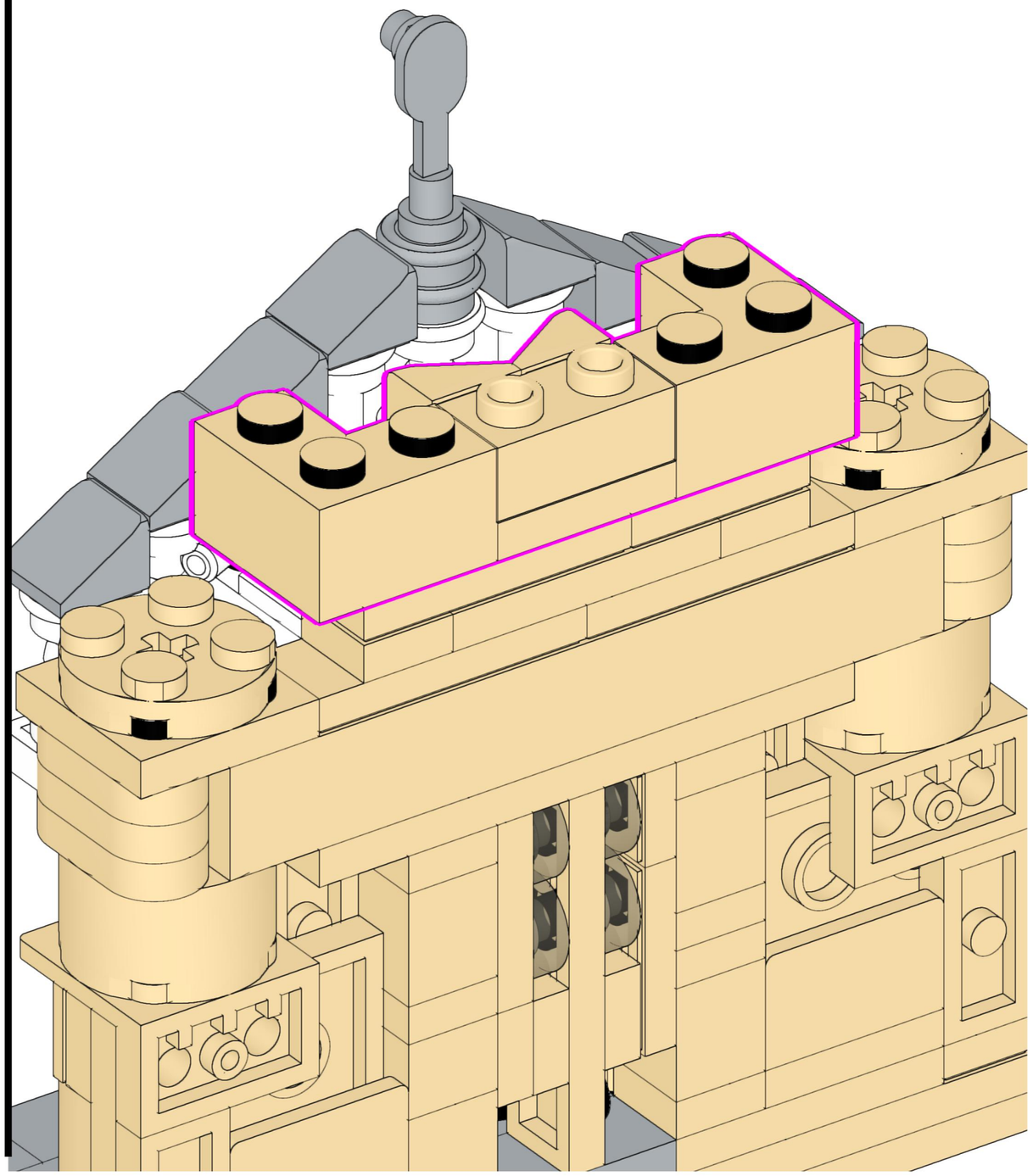

550

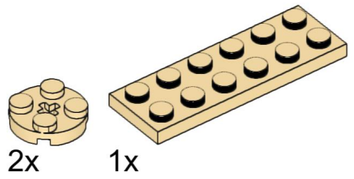

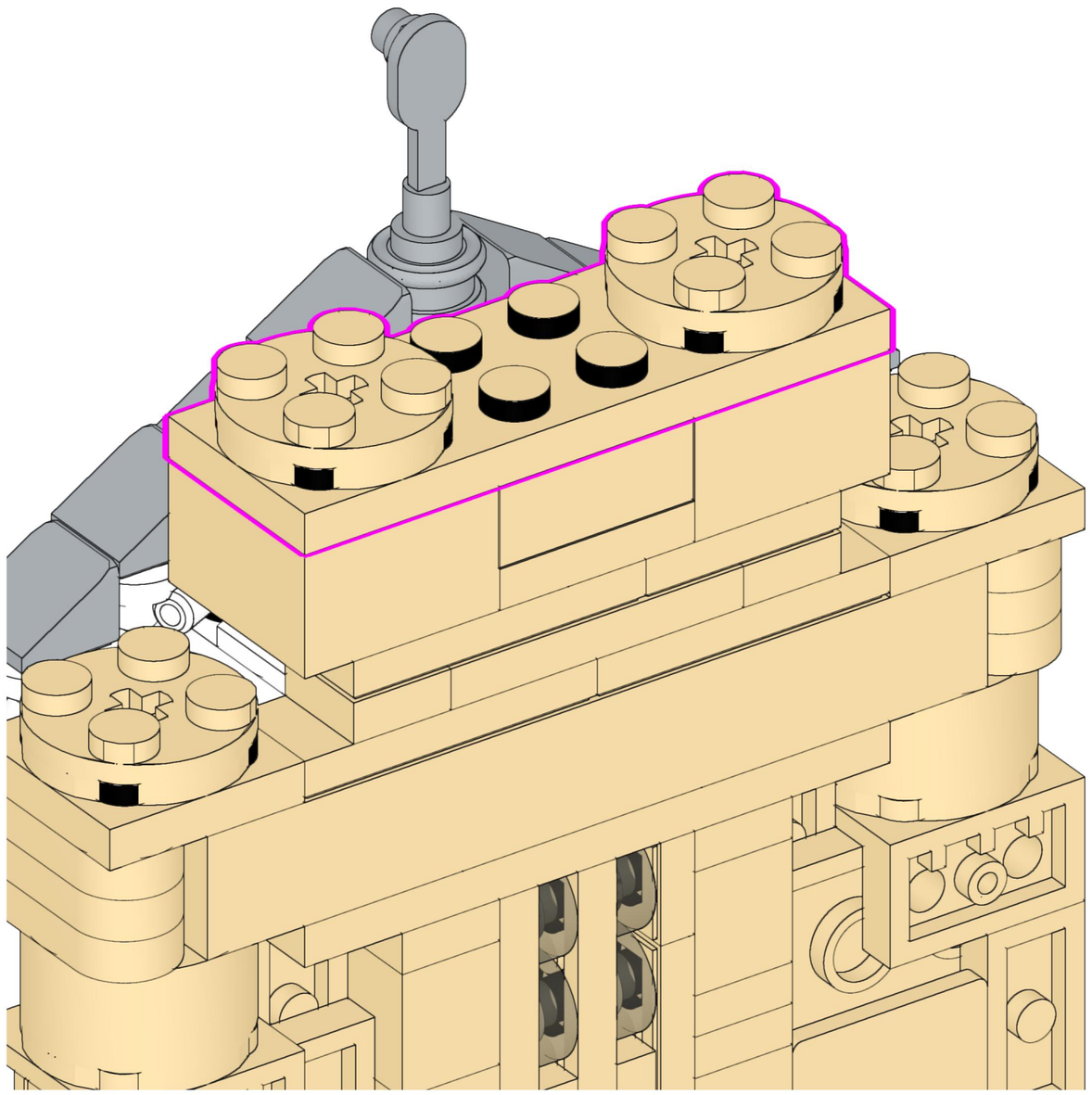

551

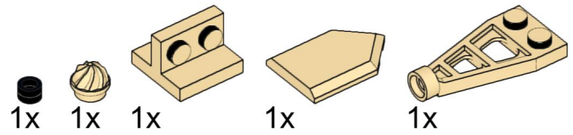

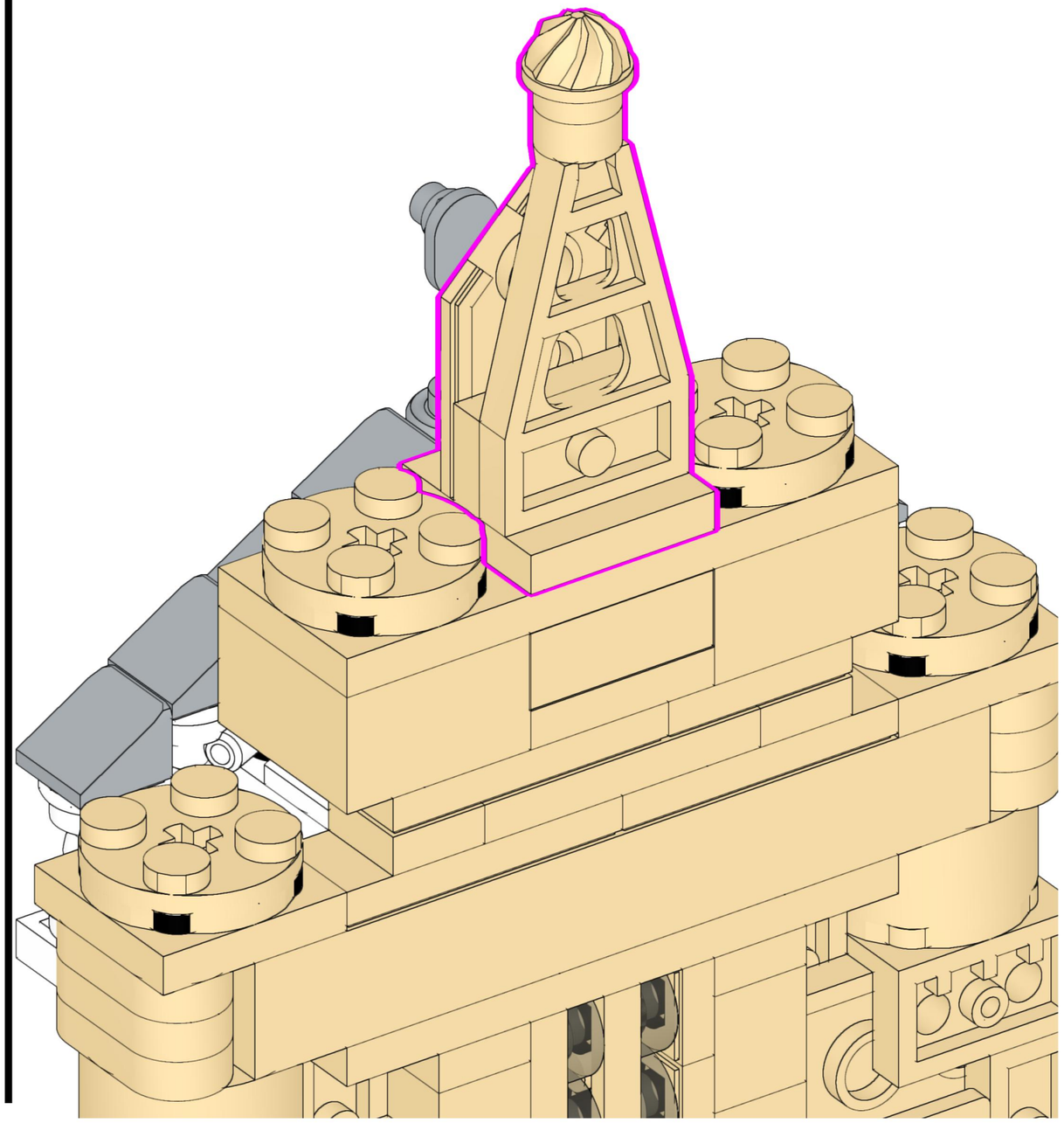

552

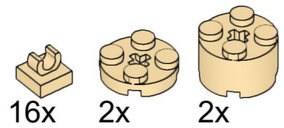

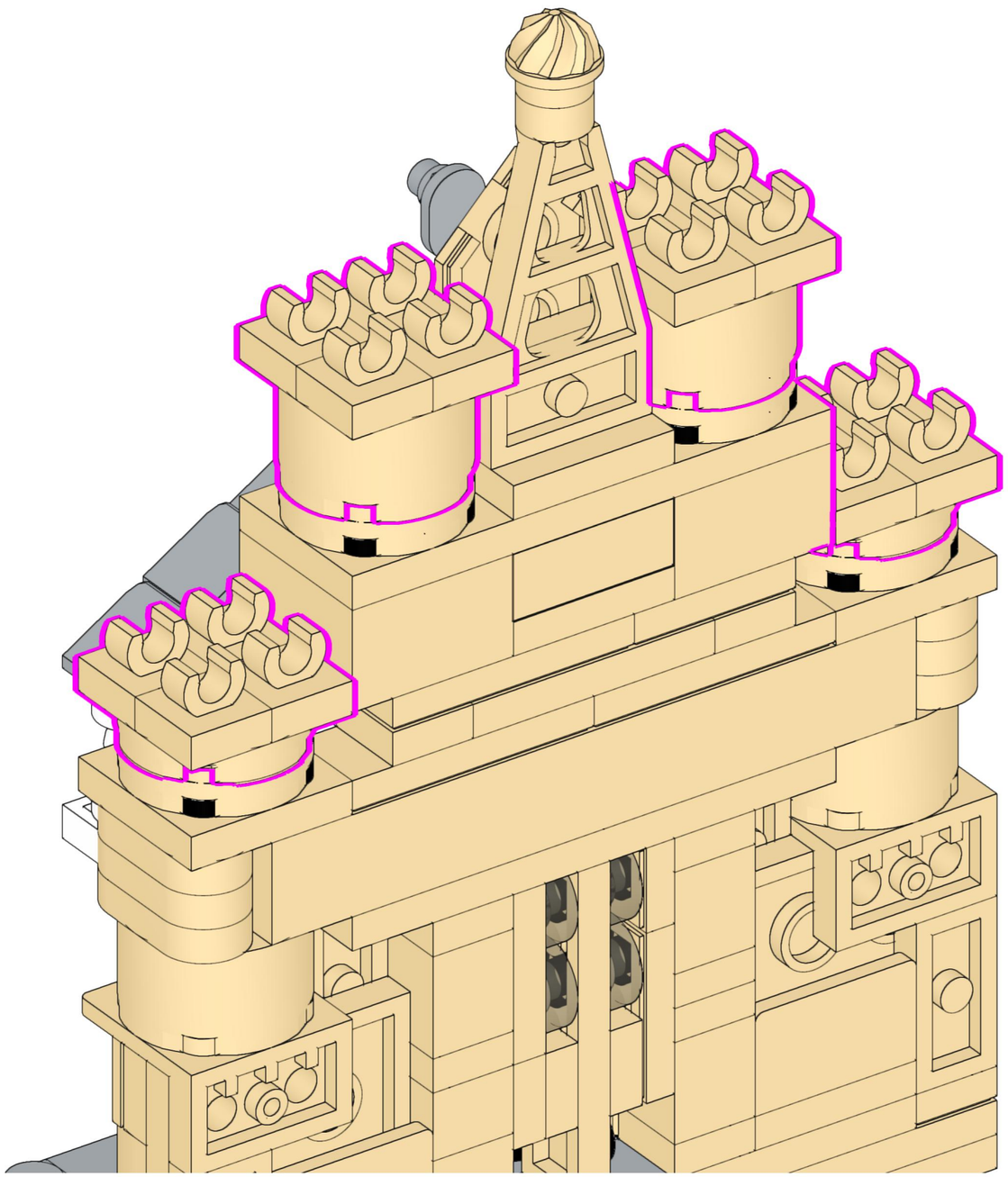

553

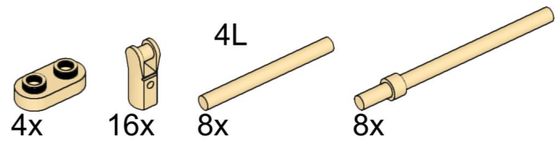

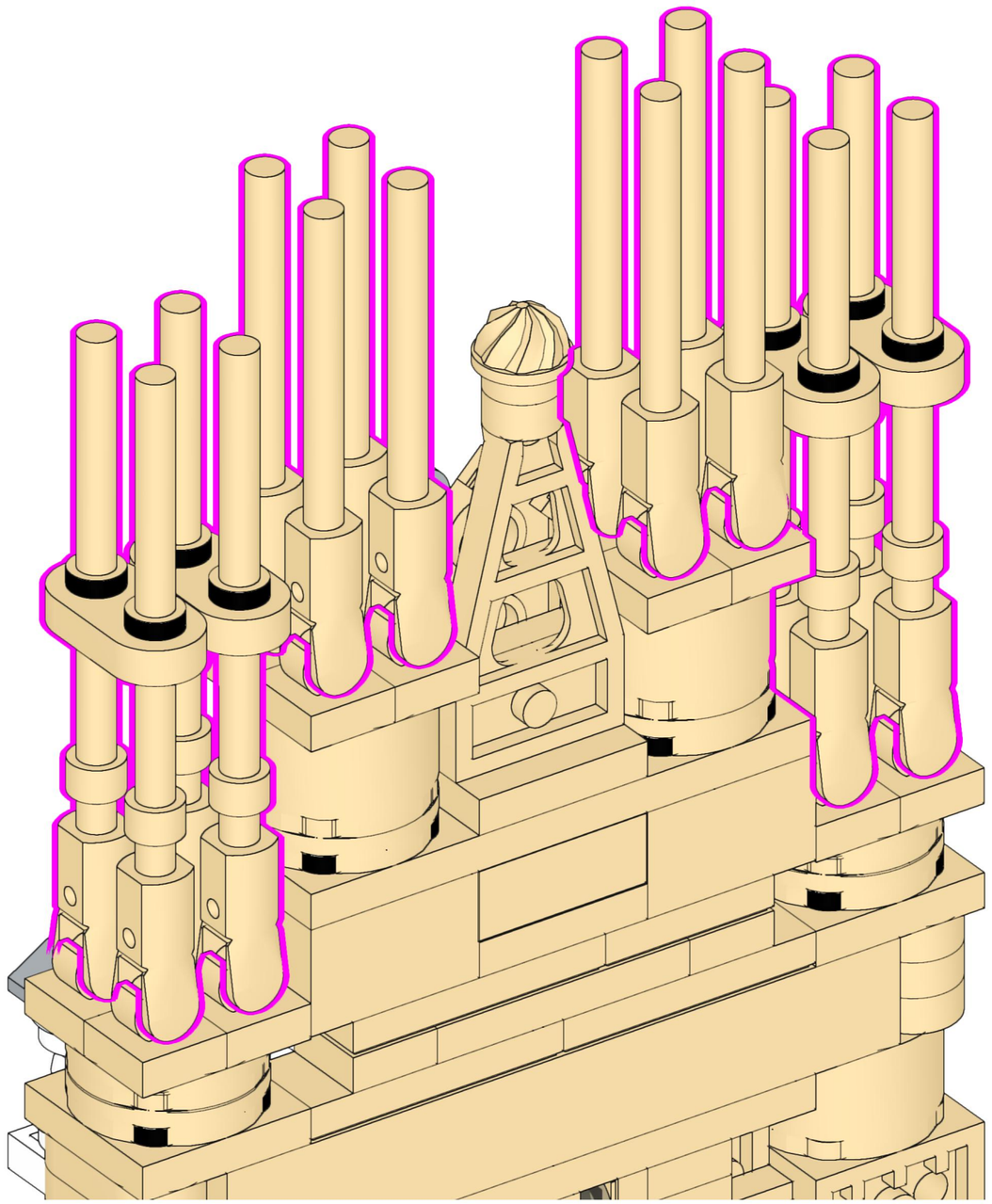

554

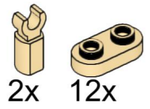

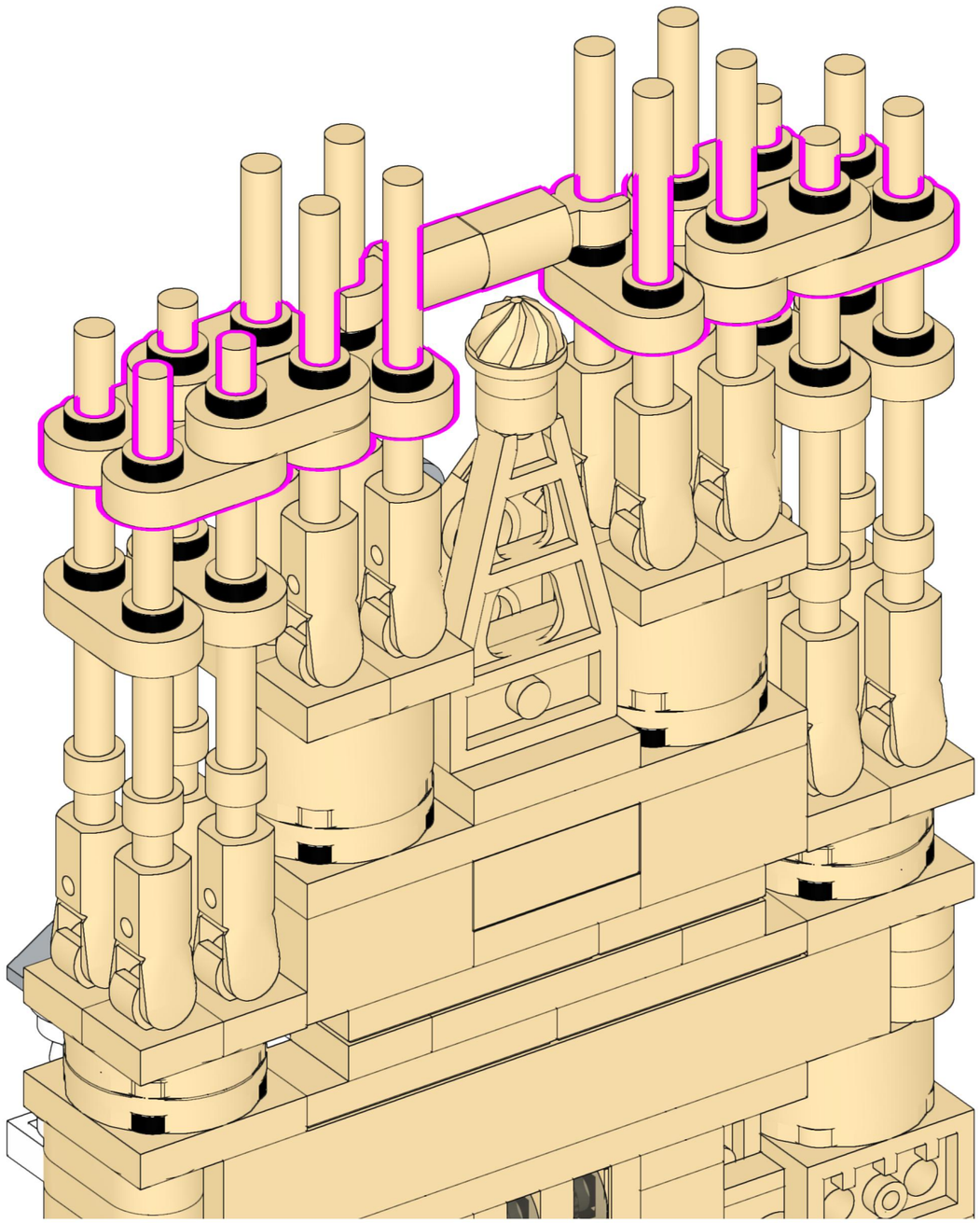

555





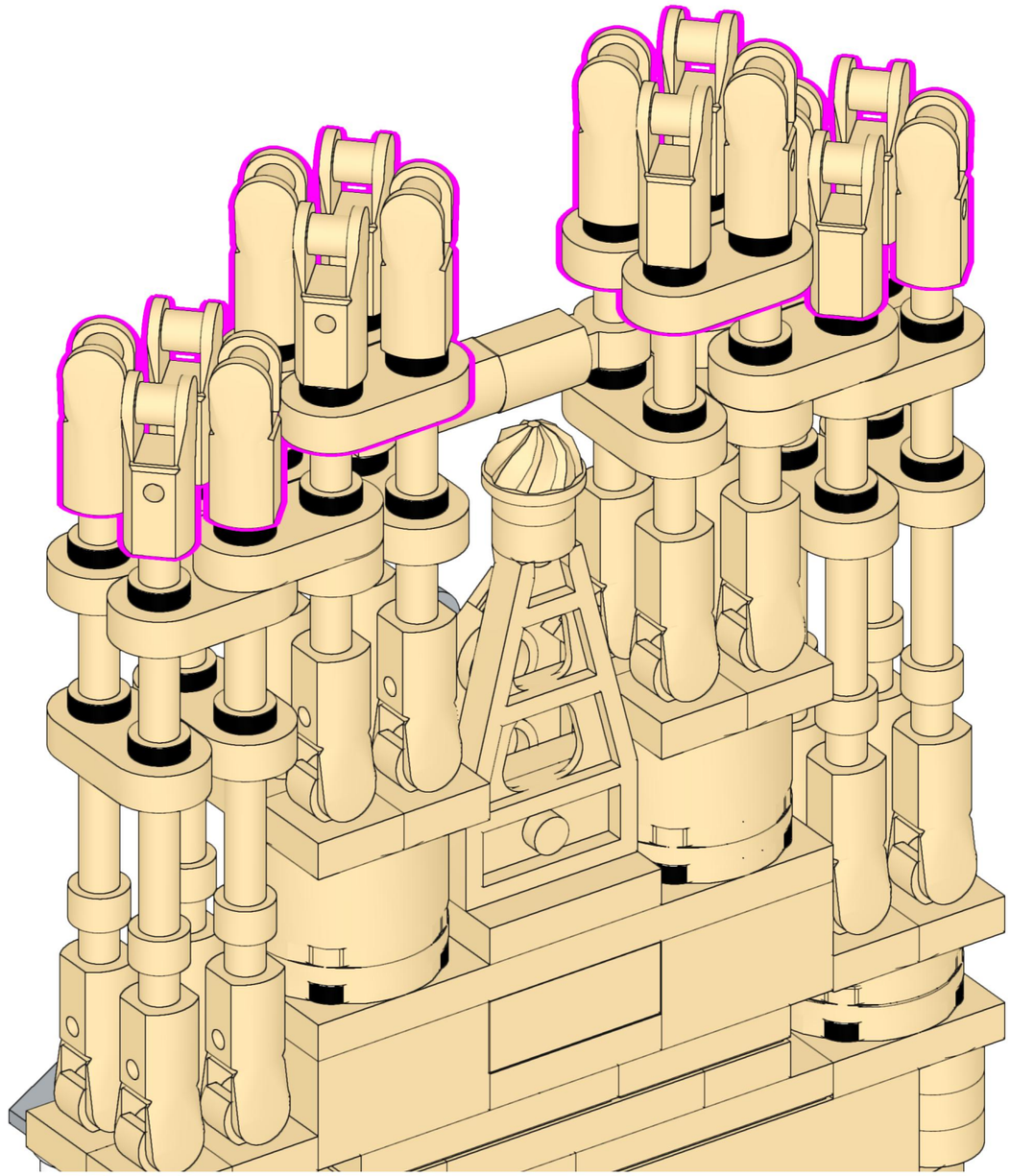

556

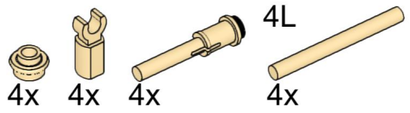

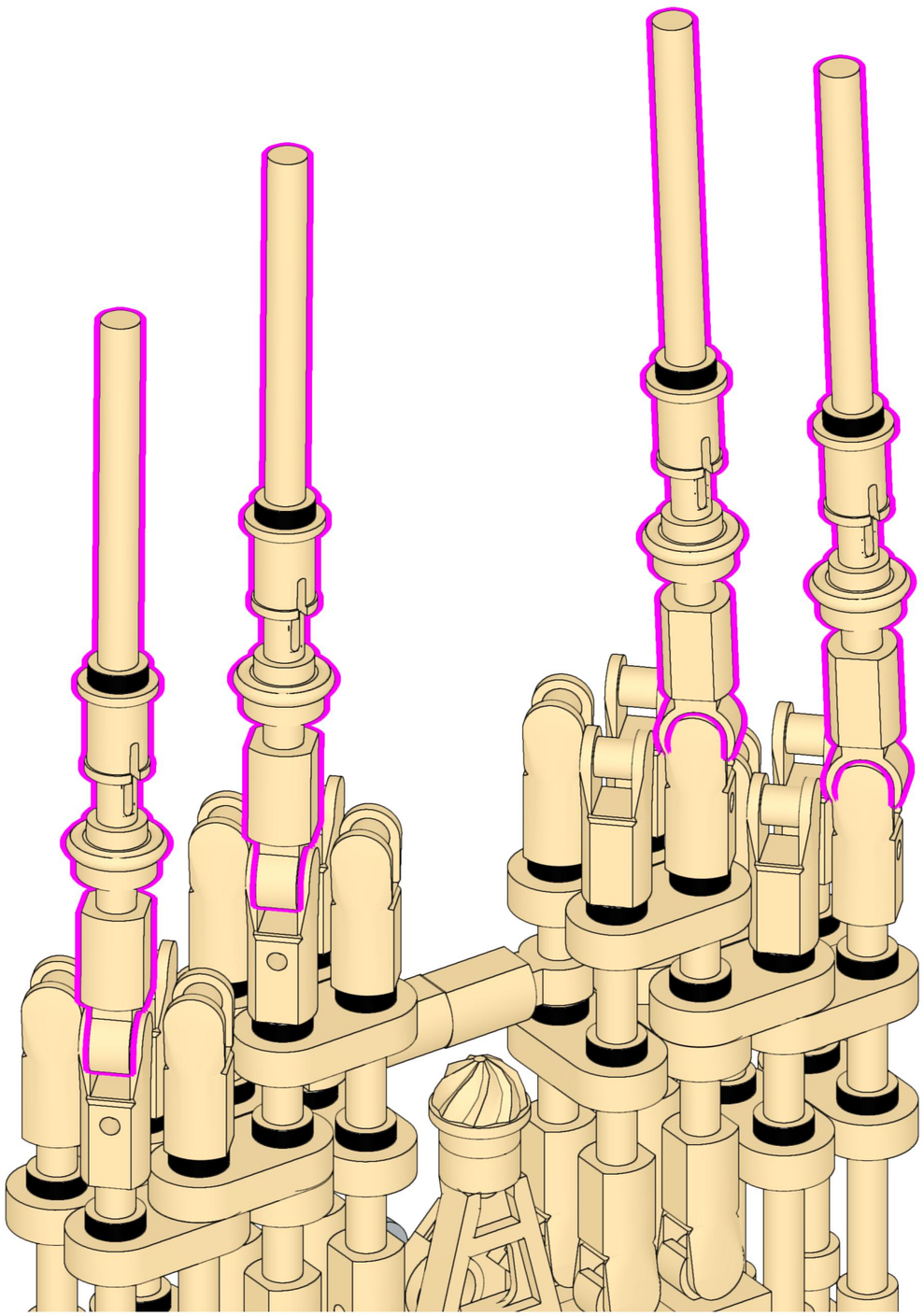

557

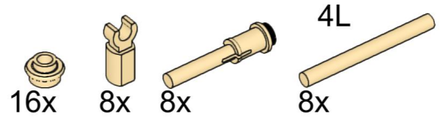

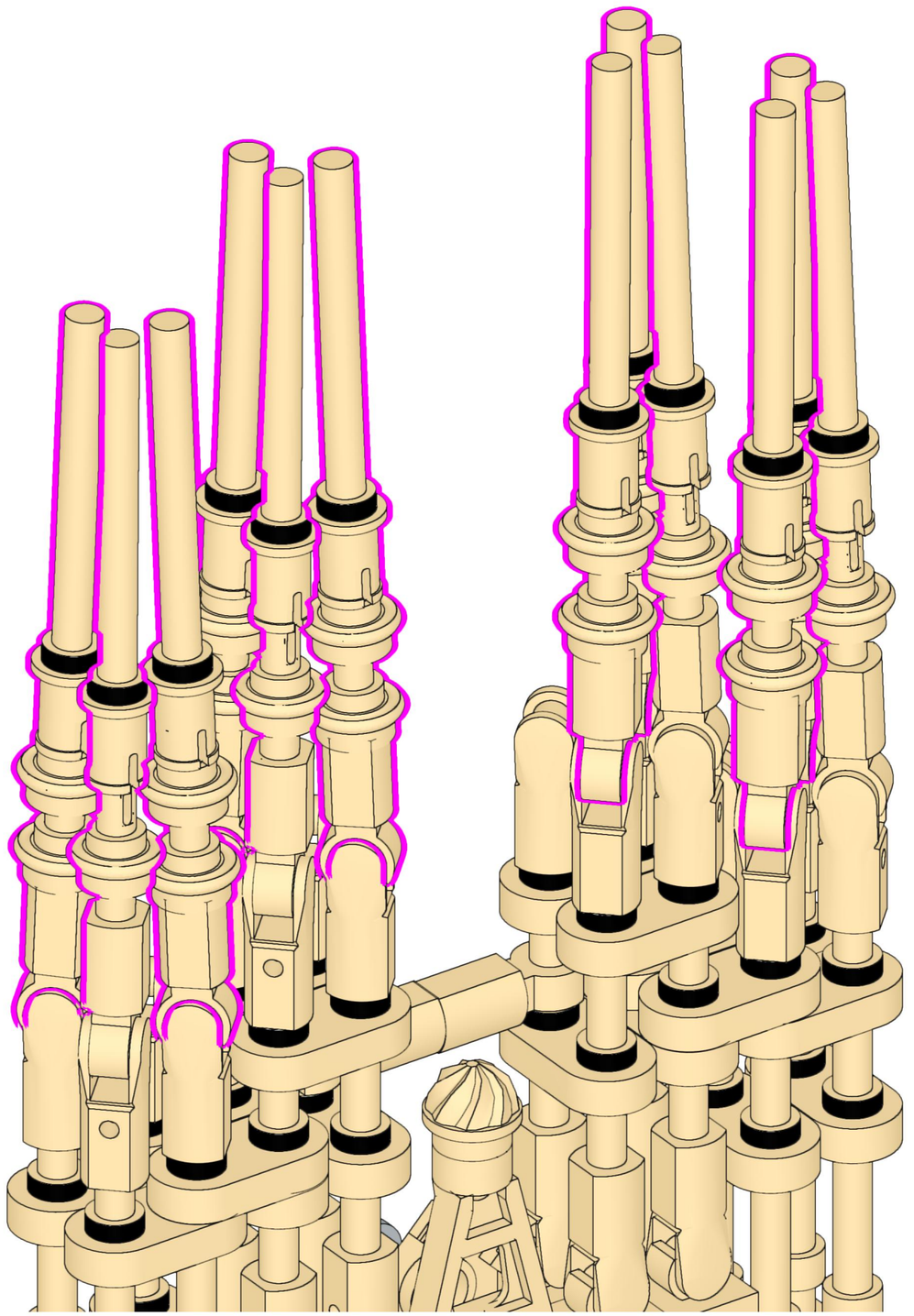

558

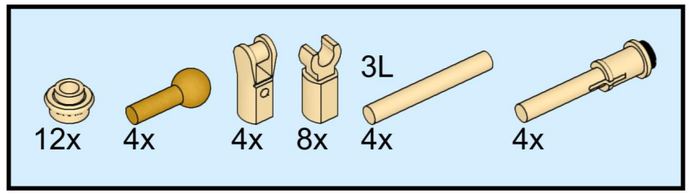

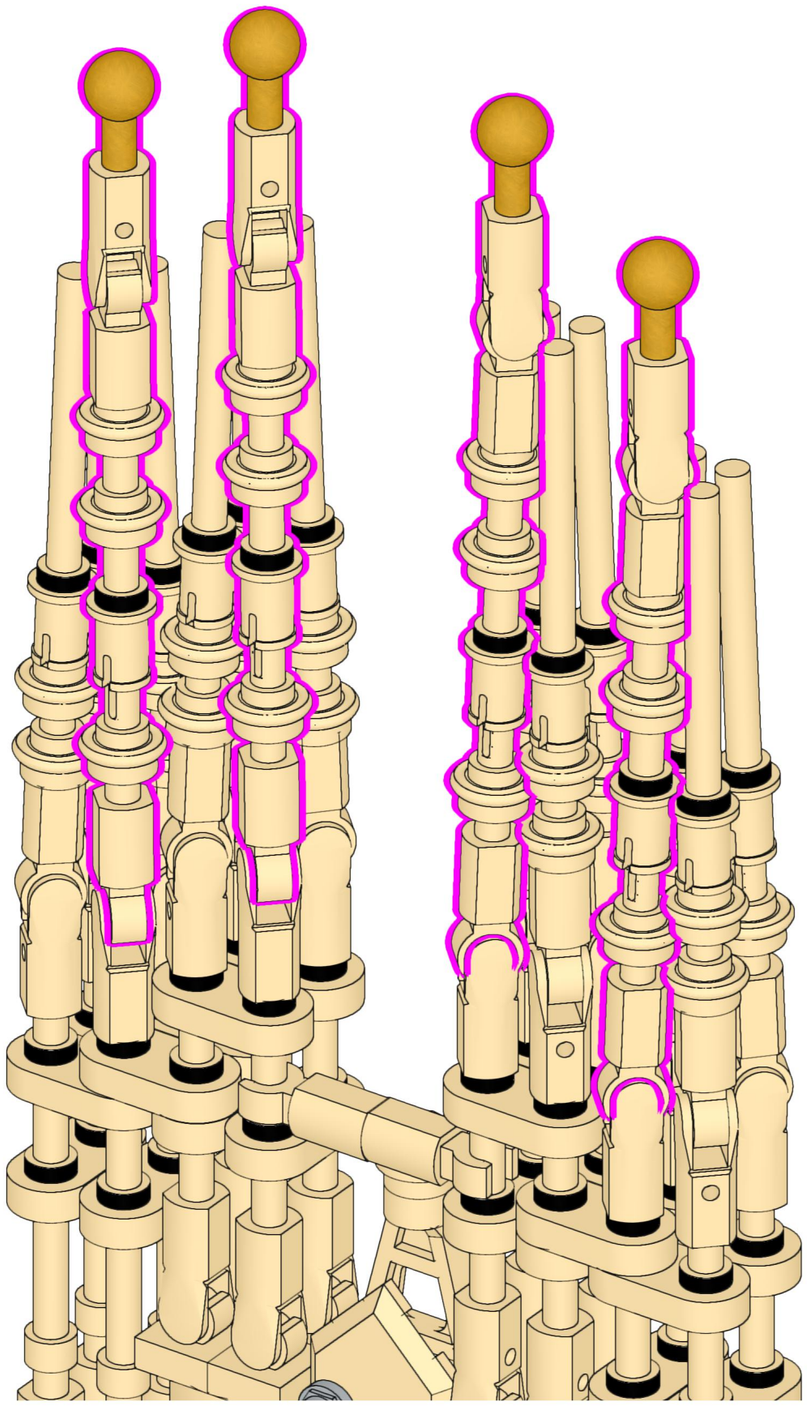

559

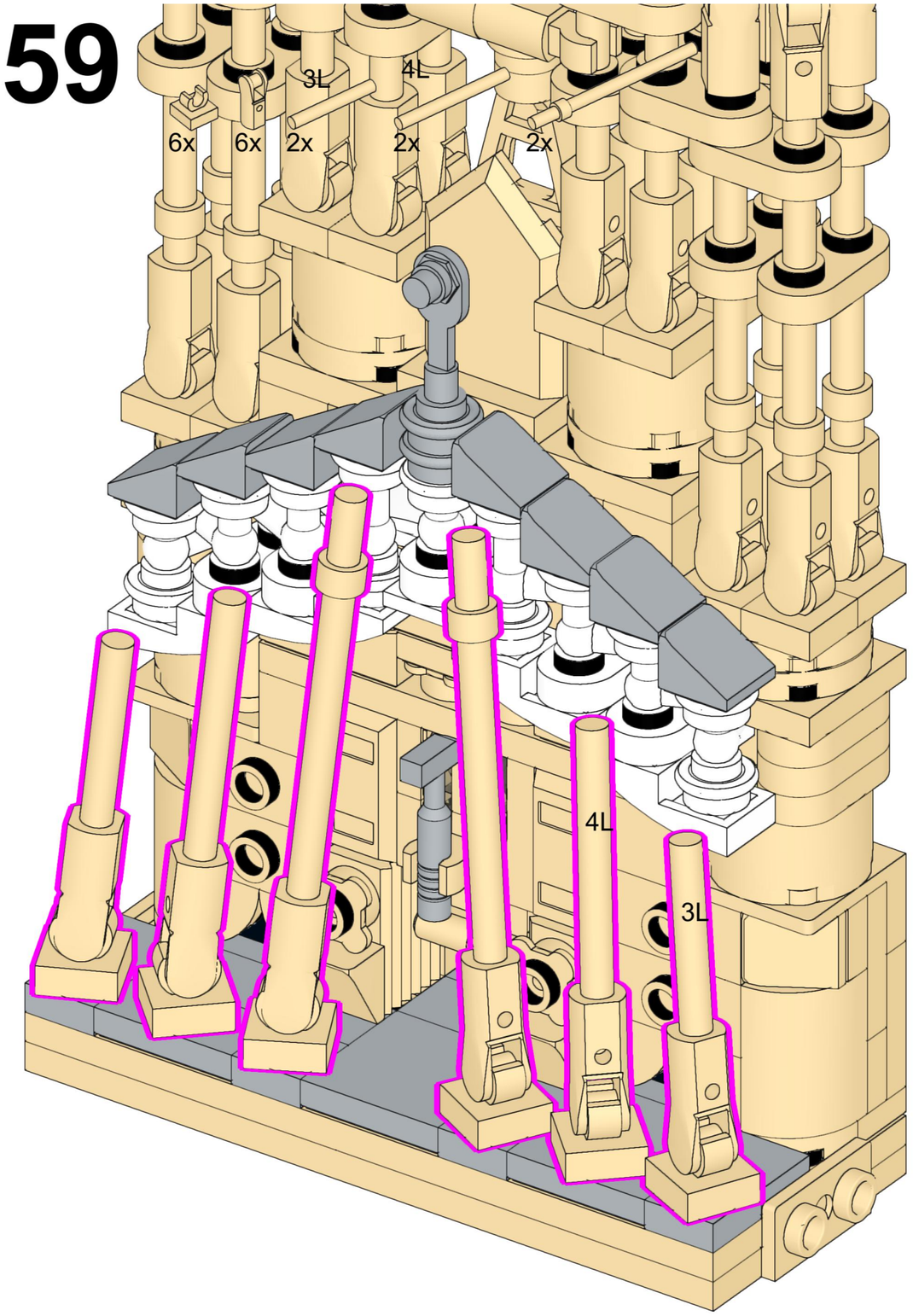

560

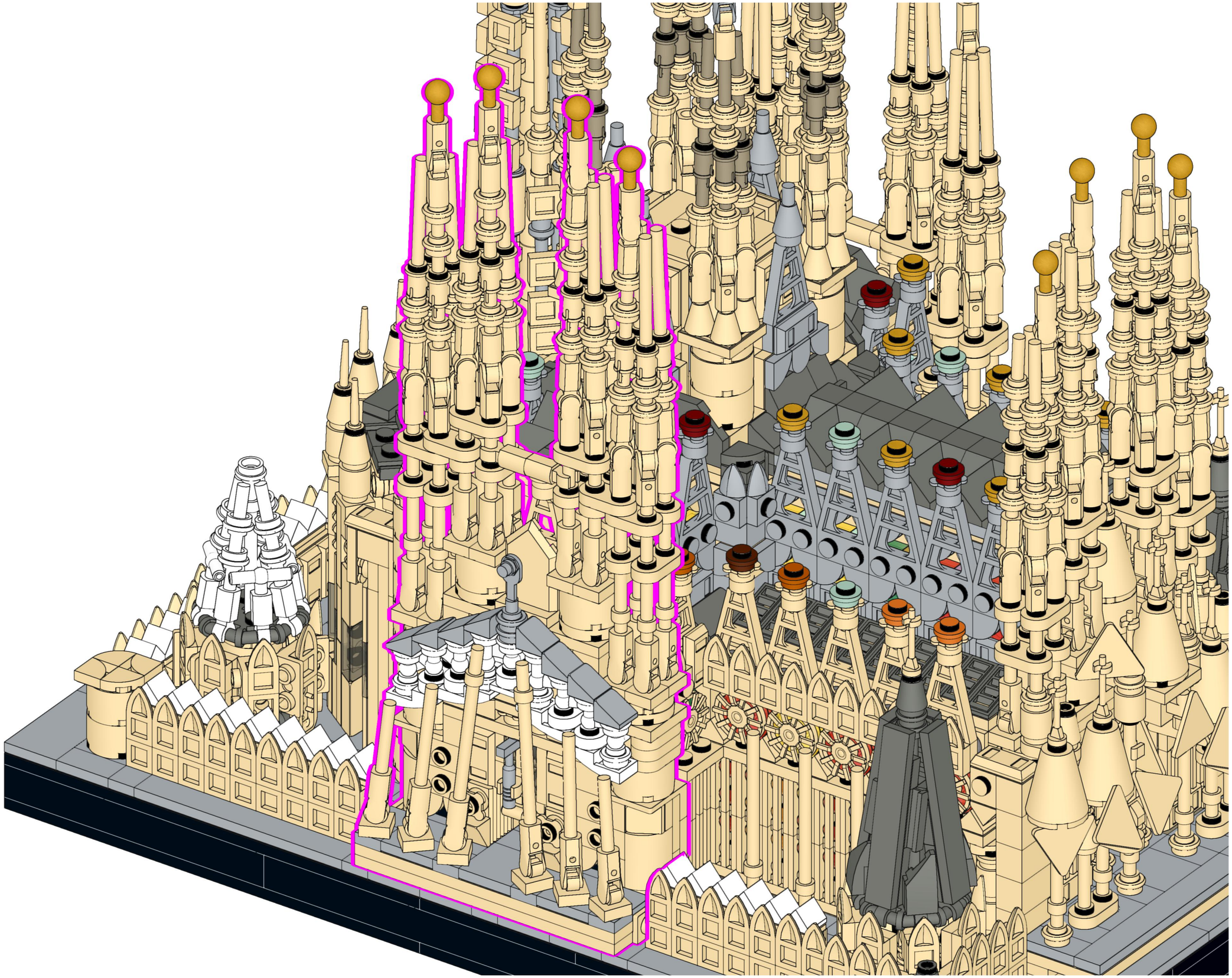

561

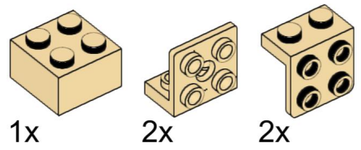

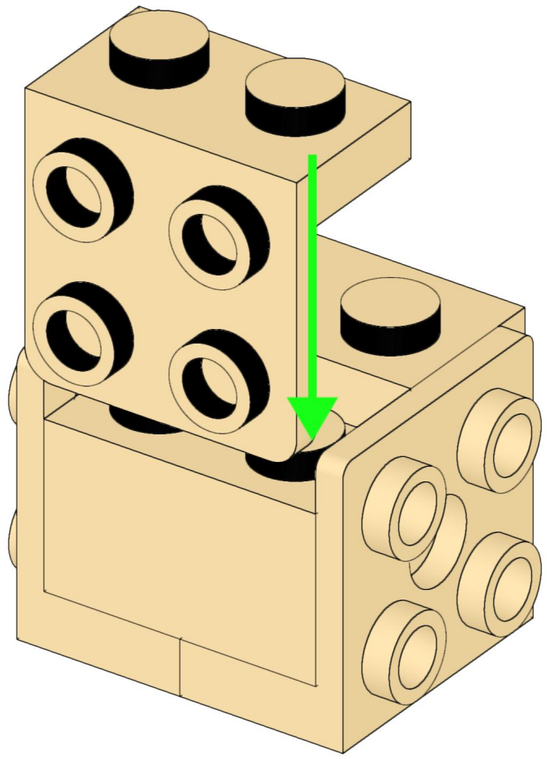

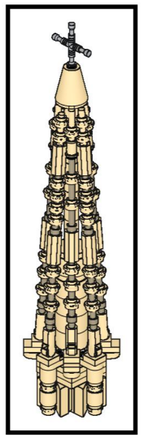

562

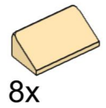

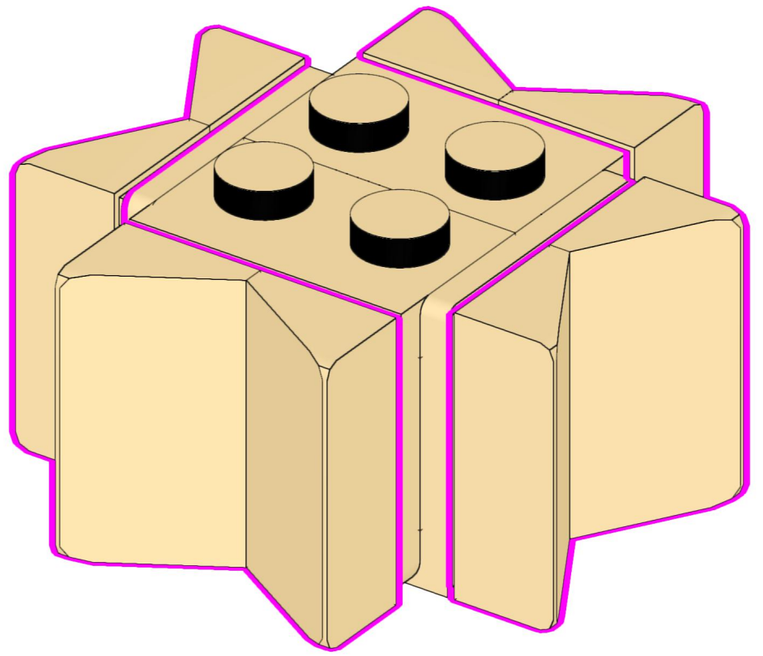

563

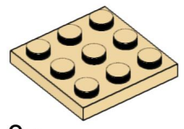

3x

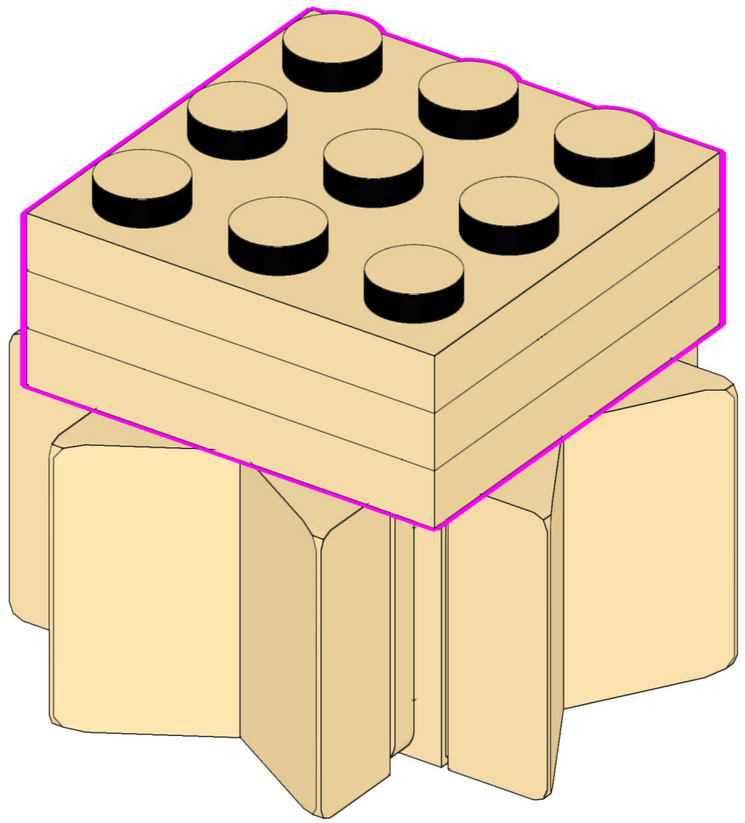

564

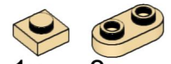

1x

8x

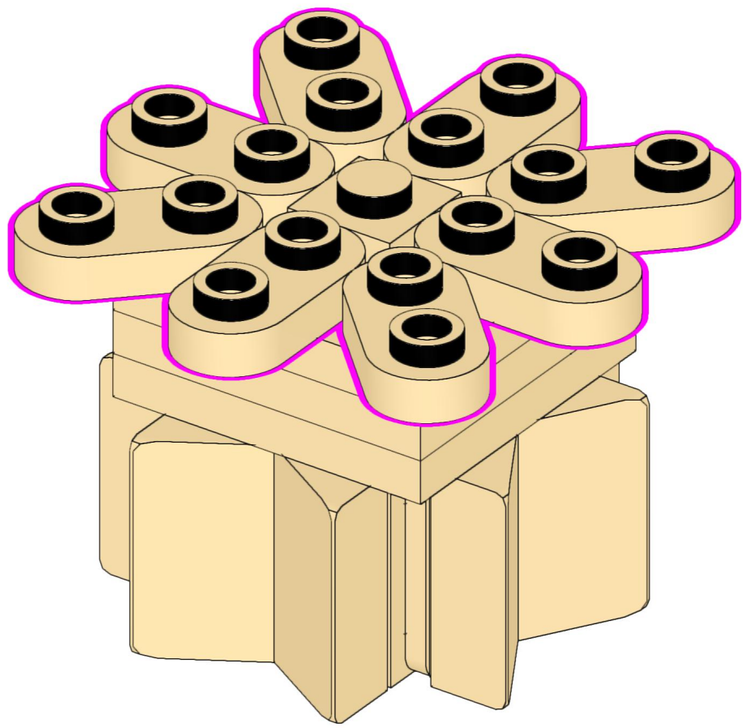

565

8x 8x

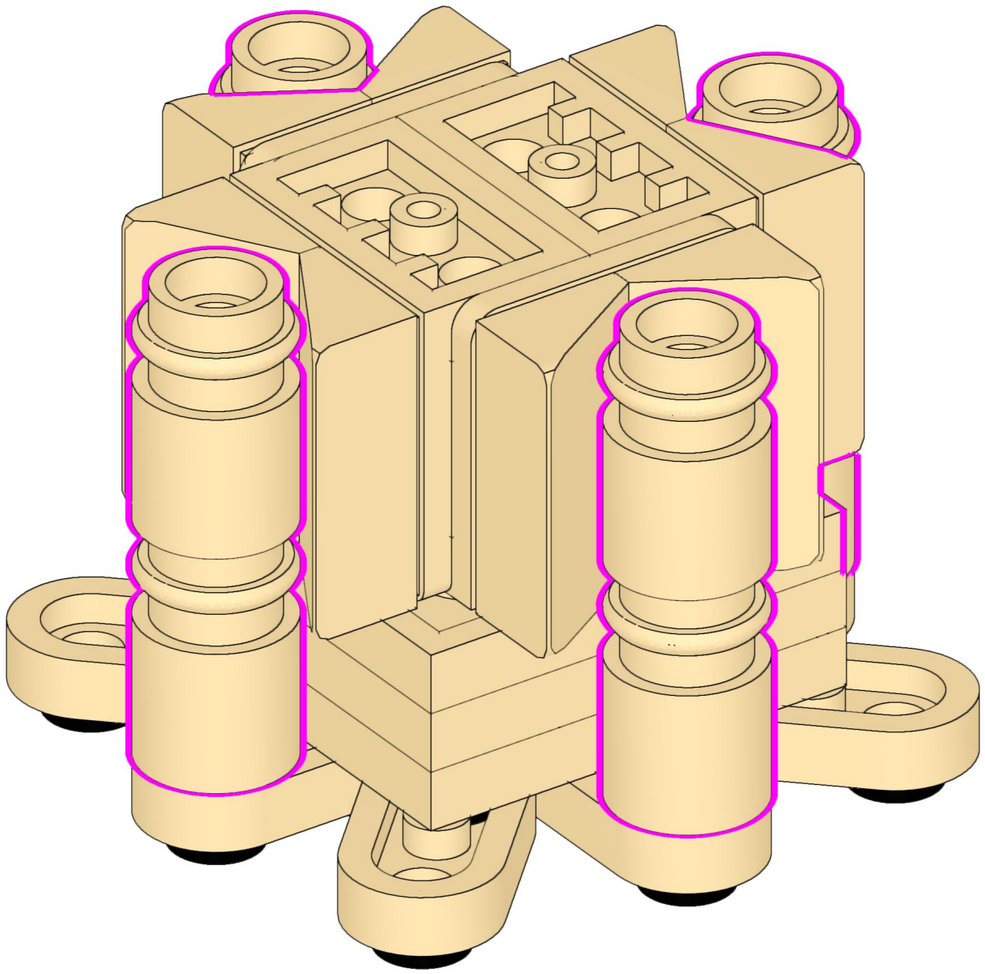

566

1x 8x 4x

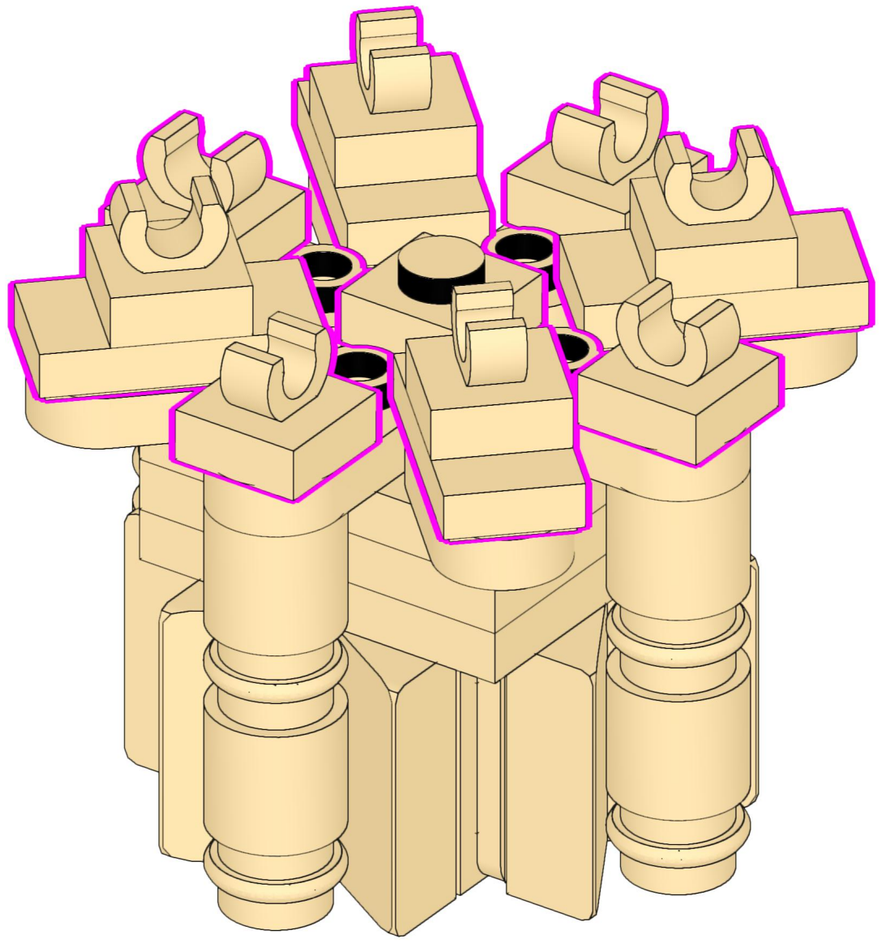

567

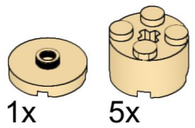

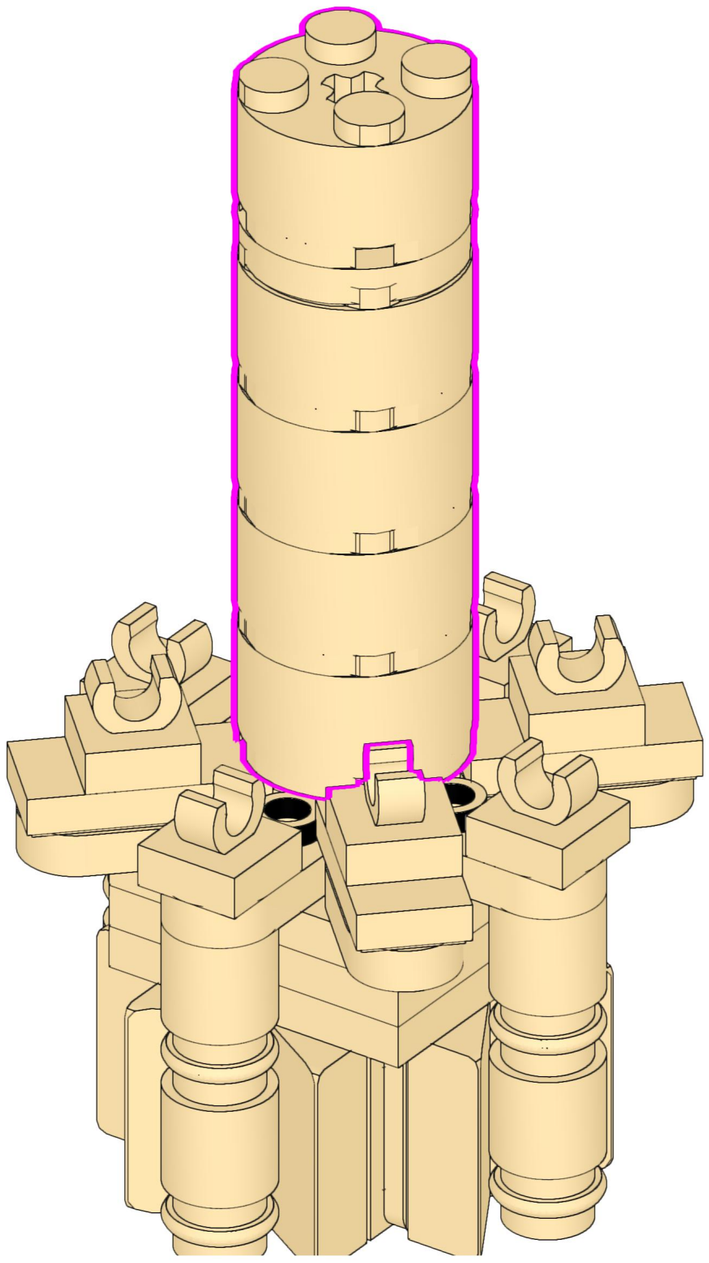

568

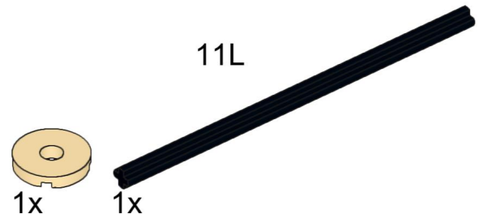

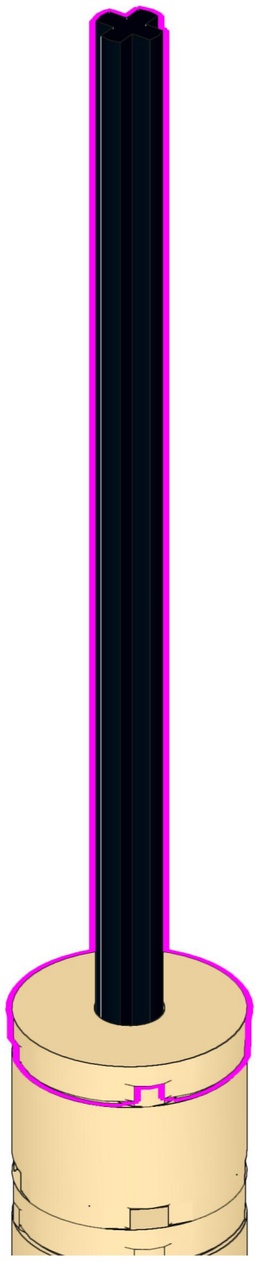

569

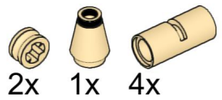

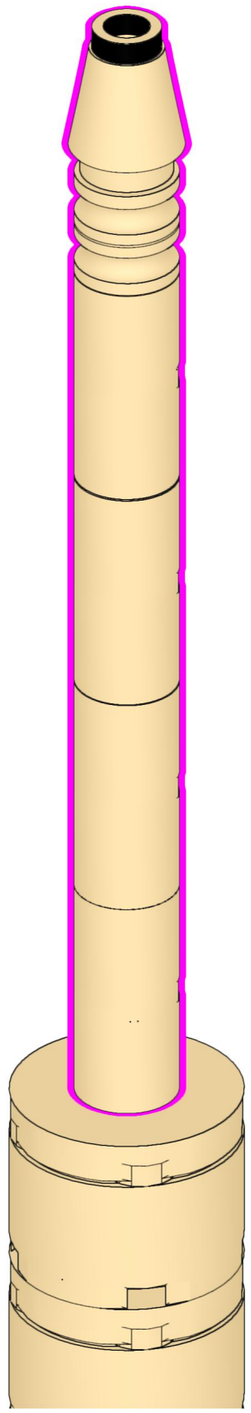

570

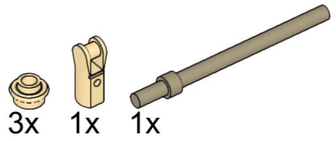

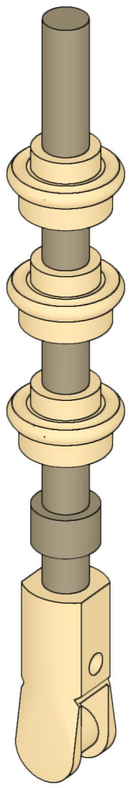

4x

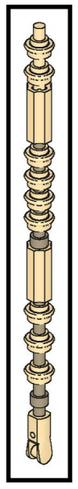

571

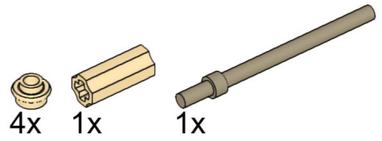

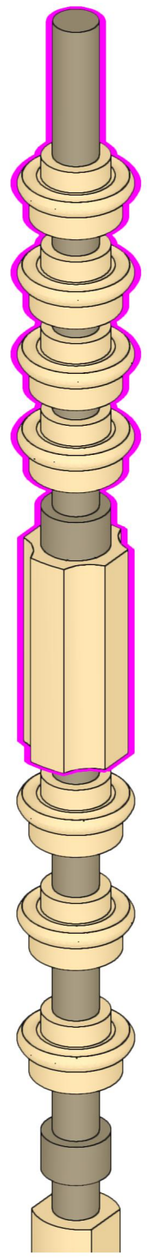

572

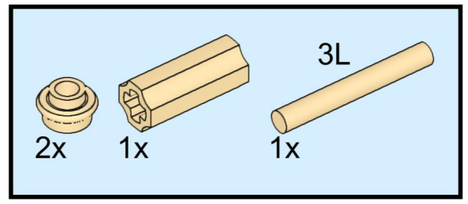

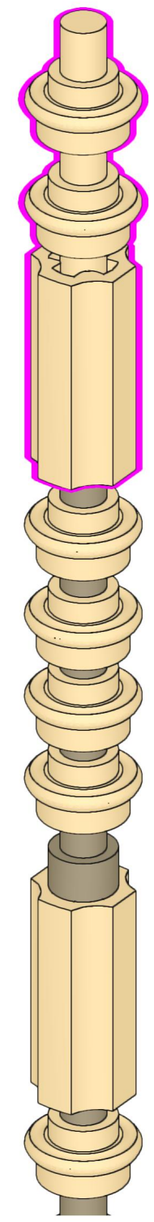

573

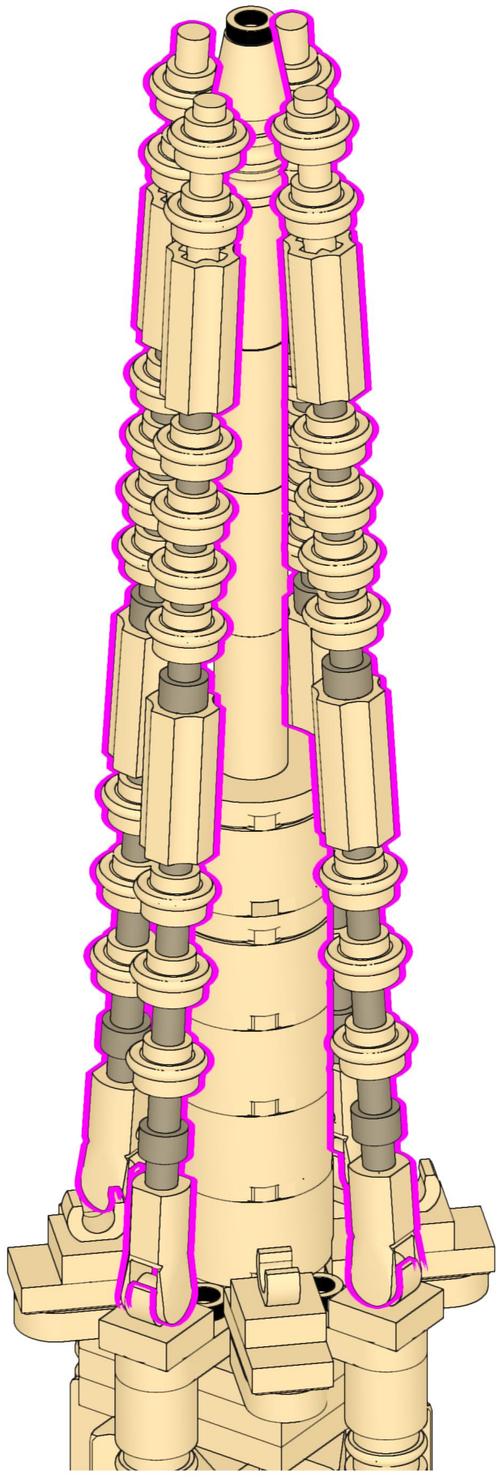

574

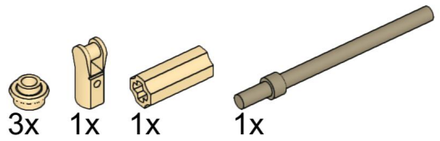

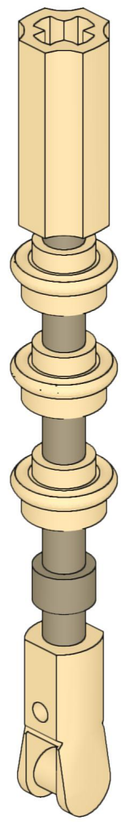

4x

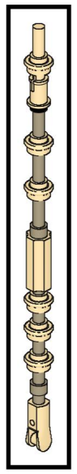

575

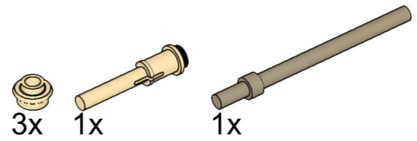

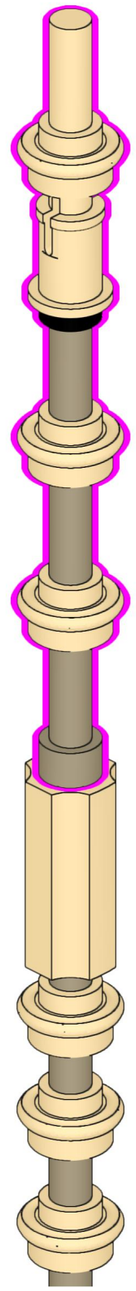

576

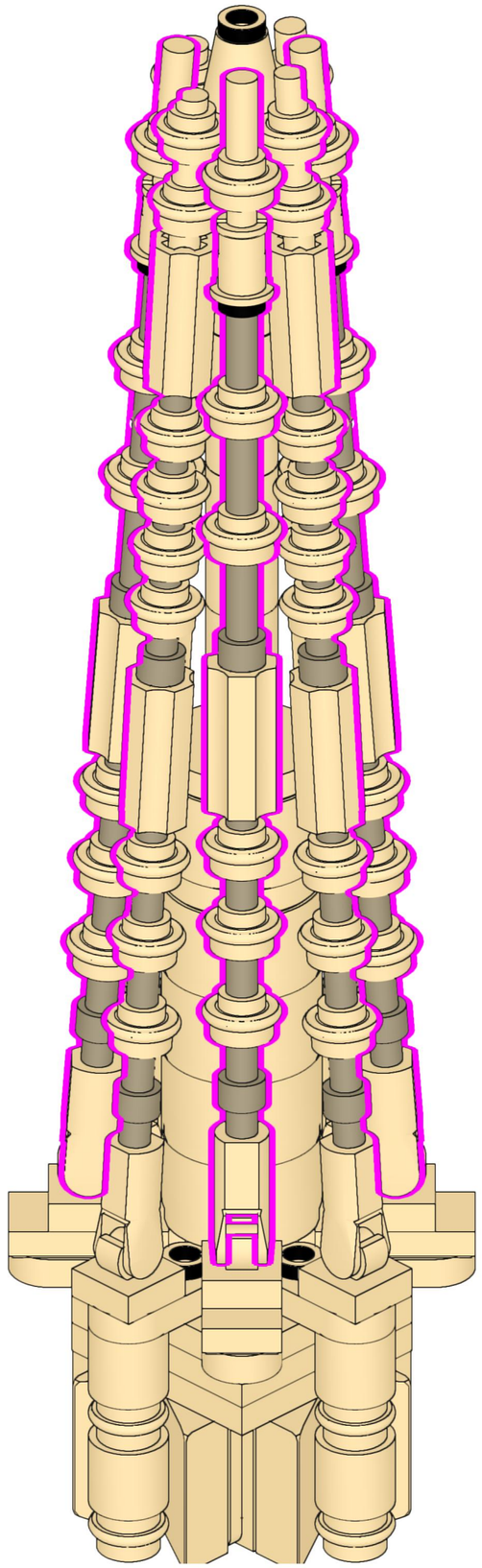

577

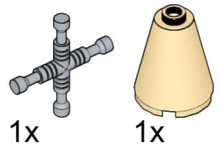

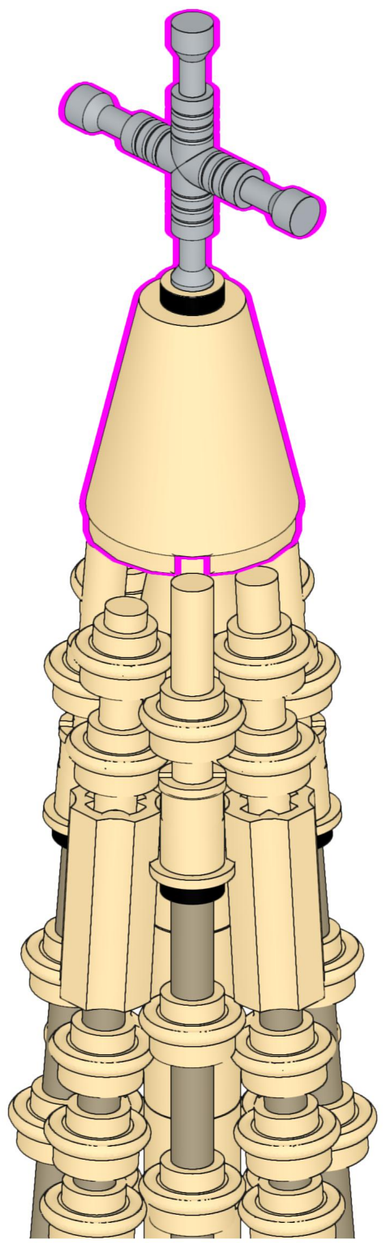

578



579




95x


1x

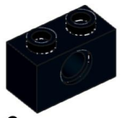
6x

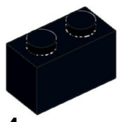
4x

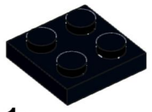
1x


2x


2x

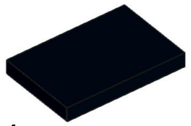
1x

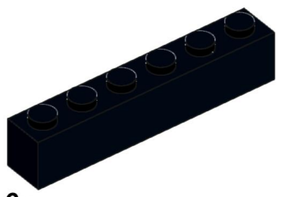
6x


7x

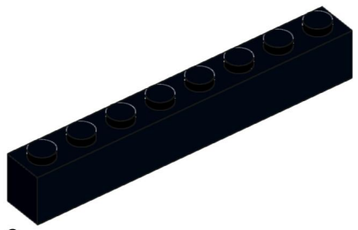
6x

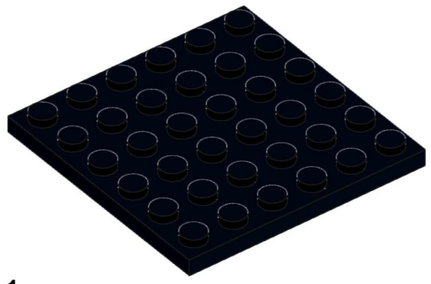
1x

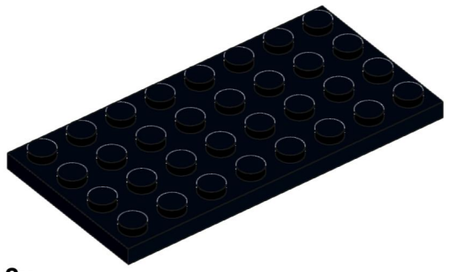
2x

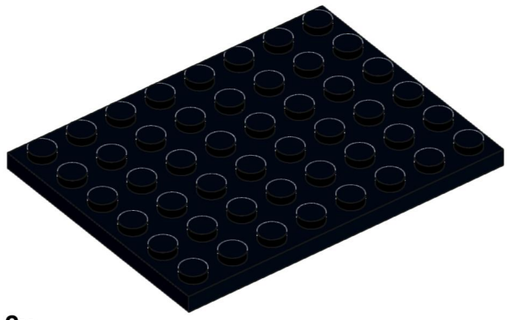
2x

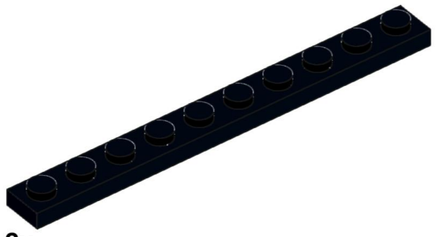
2x

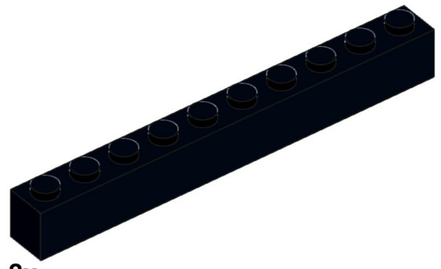
2x

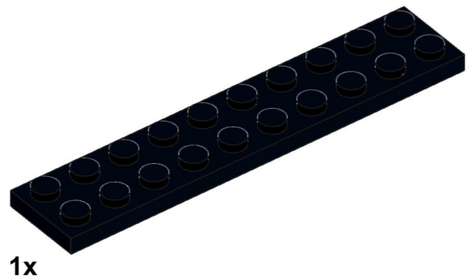
1x

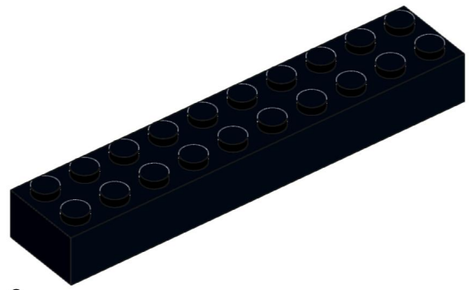
6x


1x

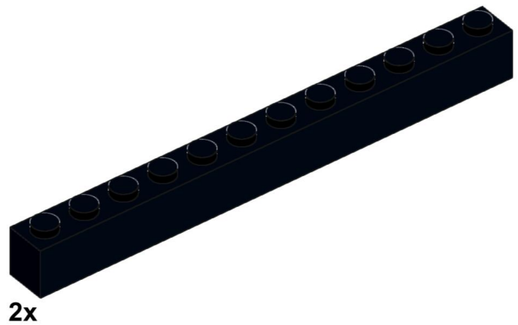
2x

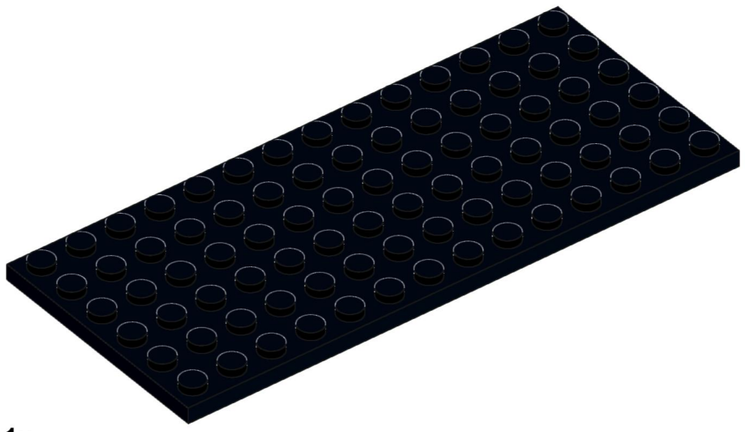
1x


1x

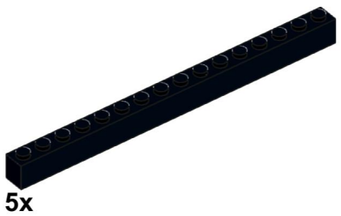
5x

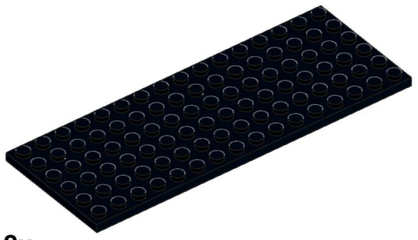
2x


4x

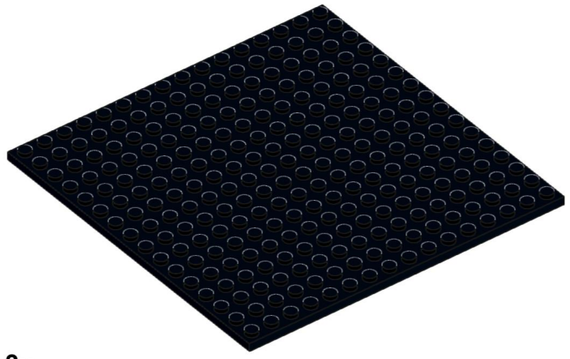
3x


6x


8x


4x


12x


3x


4x


4x


8x


4x

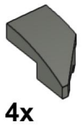
4x


1x


20x

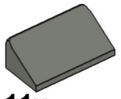
11x

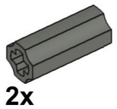
2x


18x

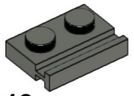
12x

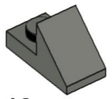
18x

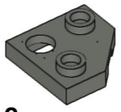
2x

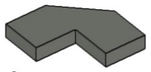
4x

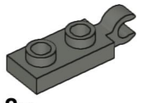
8x

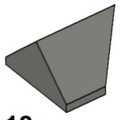
18x

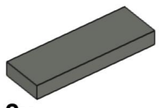
2x

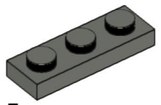
5x

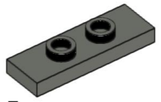
5x

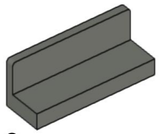
3x

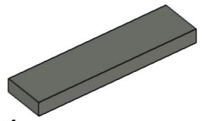
1x

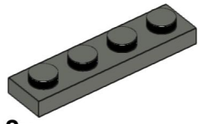
2x

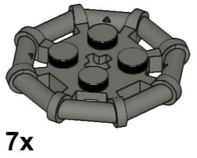
7x

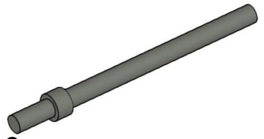
2x

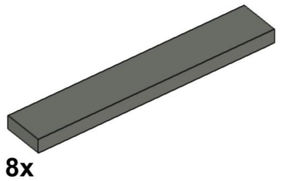
8x

9x

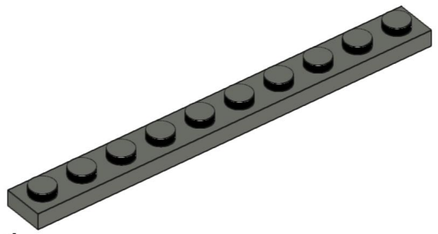
1x


70x


4x


6x


6x

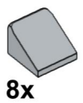
2x

8x


18x

4x

44x

8x

9x

17x

22x

5x

5x

1x

4x

4x

4x

6x

10x

1x

7x

20x

5x

1x

2x

8x

1x

3x

30x

27x

6x

2x

12x

6x

1x

41x

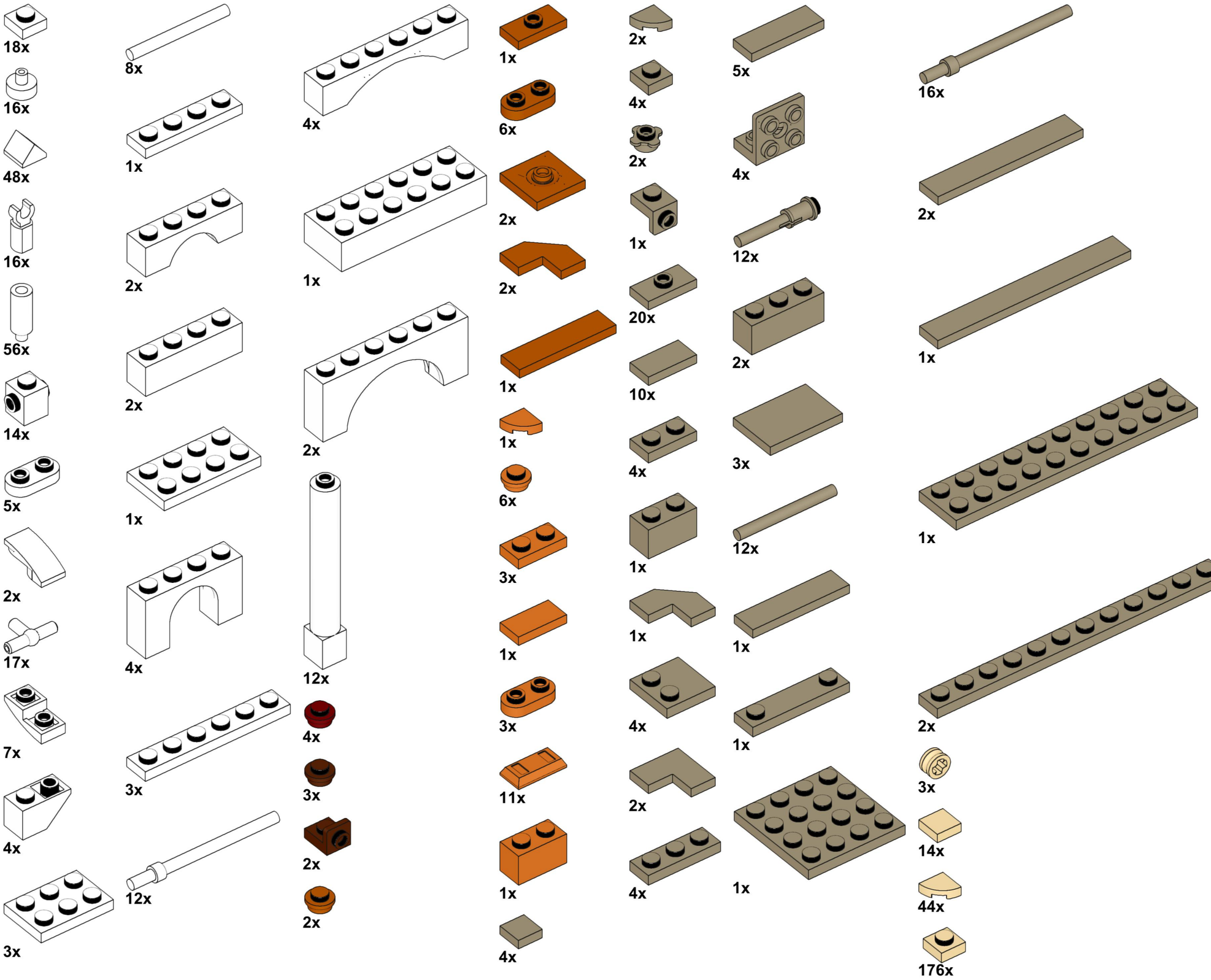
18x
16x
48x
16x
56x
14x
5x
2x
17x
7x
4x
3x
8x
1x
2x
2x
1x
4x
3x
12x
4x
1x
2x
2x
1x
6x
2x
2x
1x
1x
6x
3x
1x
3x
11x
1x
4x
2x
4x
1x
20x
10x
4x
1x
4x
2x
4x
5x
4x
12x
2x
3x
12x
1x
1x
1x
1x
1x
16x
2x
1x
2x
3x
14x
44x
176x
270x
7x
26x
4x
14x
16x
3x
115x
32x
62x
13x
18x
1x
139x
12x
10x
93x
1x
10x
8x
30x
4x
15x
72x
72x
18x

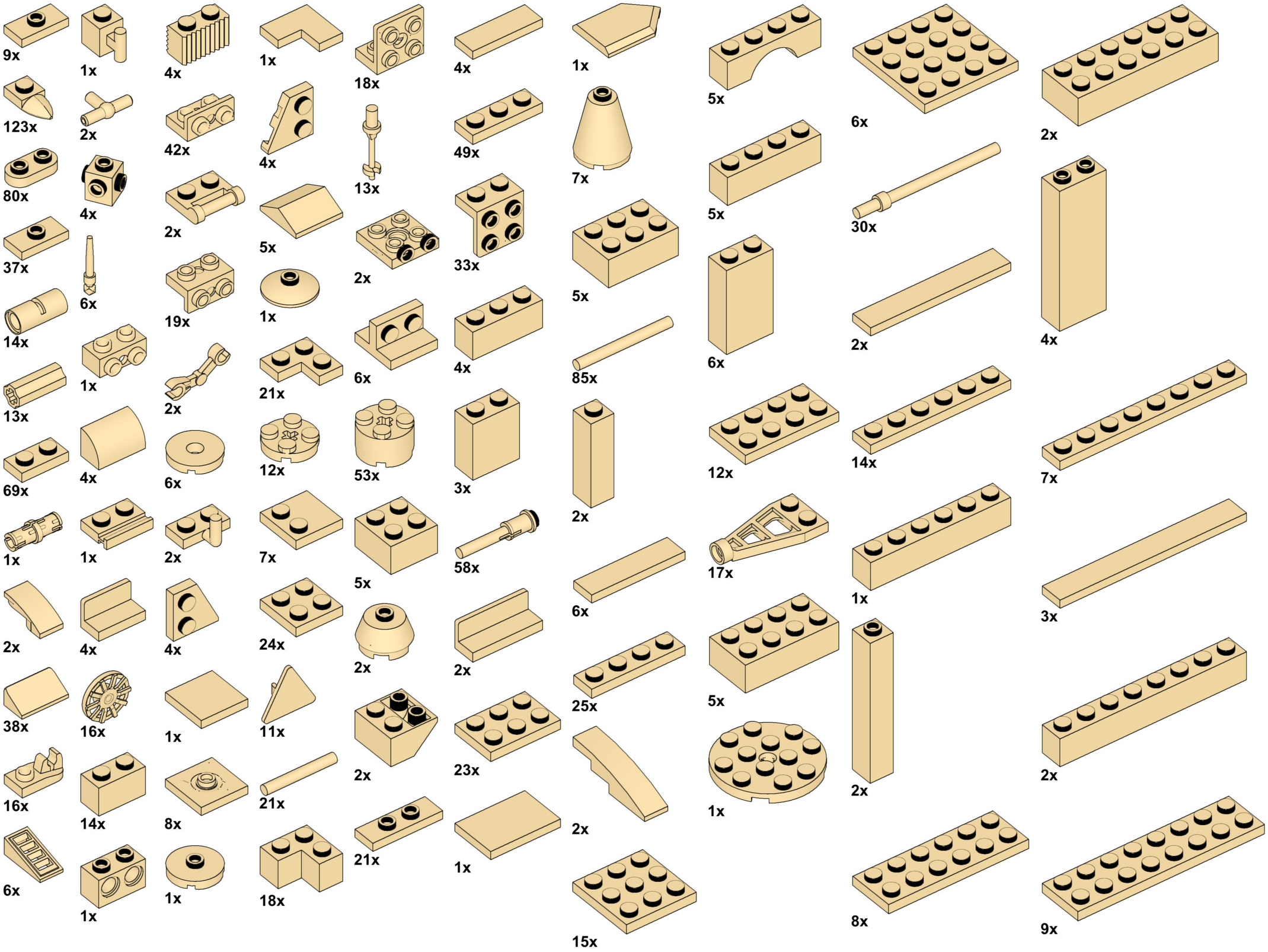
9x
1x
4x
1x
18x
4x
1x
5x
123x
2x
42x
4x
49x
7x
5x
80x
4x
2x
13x
33x
5x
37x
6x
19x
2x
5x
14x
1x
1x
6x
4x
5x
6x
13x
1x
2x
21x
6x
2x
69x
4x
6x
12x
53x
3x
85x
2x
1x
2x
7x
58x
6x
17x
1x
3x
2x
4x
4x
24x
2x
2x
25x
5x
38x
16x
1x
11x
2x
23x
2x
16x
14x
8x
21x
2x
1x
6x
1x
1x
18x
21x
1x
15x
8x
9x

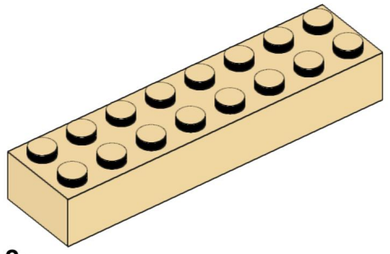
2x

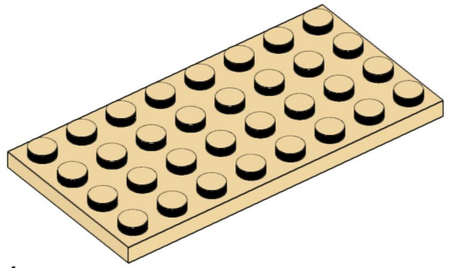
1x

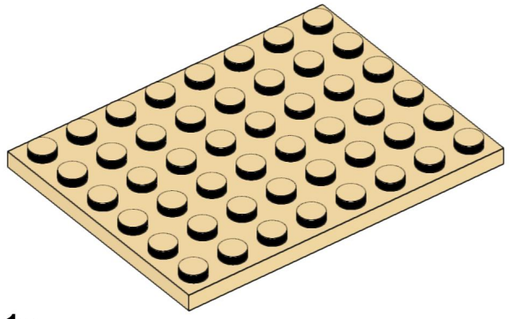
1x

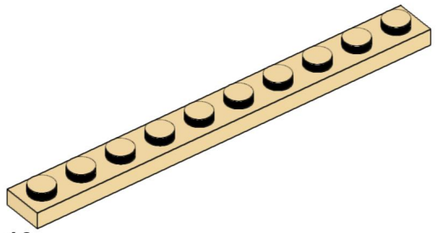
10x

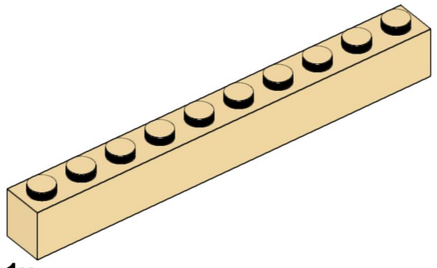
1x

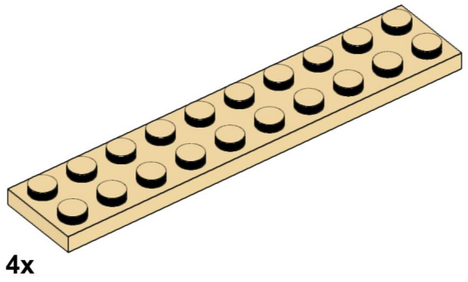
4x

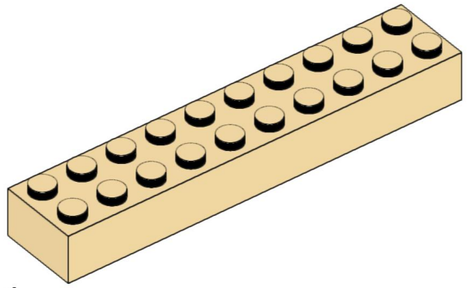
1x

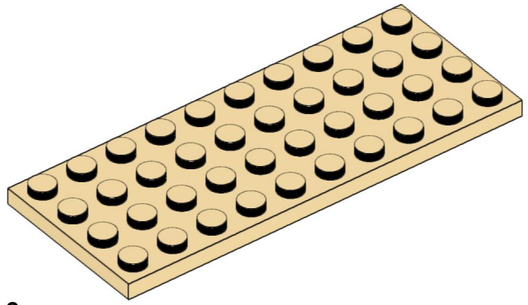
3x

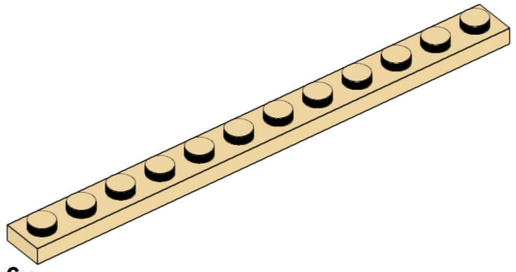
6x

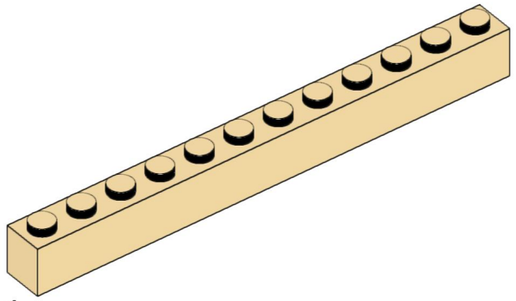
1x

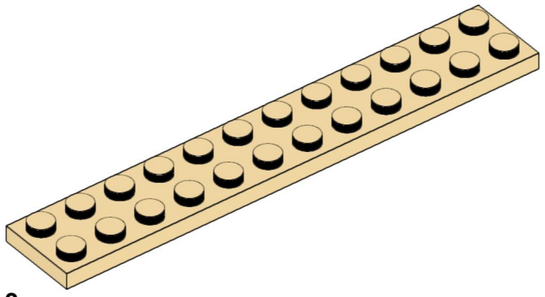
3x

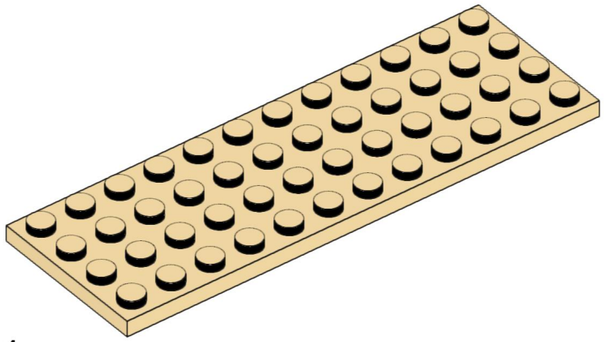
1x


6x


4x

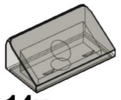
14x

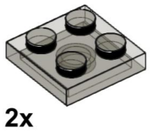
2x


2x

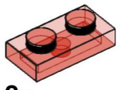
2x

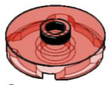
6x

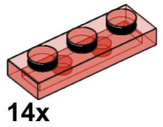
14x

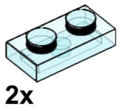
2x


2x

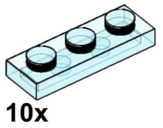
10x

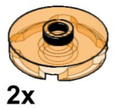
2x


2x


2x

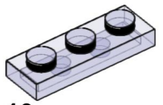
10x

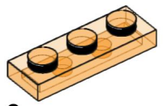
8x


28x


2x


2x

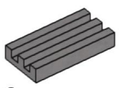
2x

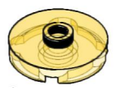
3x


10x

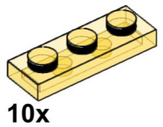
10x


2x

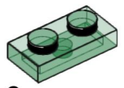
2x


12x


3x

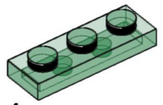
4x

2x